УТВЕРЖДЕНО
ОСТ 26-04-1035-74...ОСТ 26-04-1043-74-ЛУ
30.IX.74 г.

УДК

Группа Г18

ОТРАСЛЕВОЙ СТАНДАРТ

Опоры для теплых трубопроводов диаметром от 100 до 325 мм

ОСТ 26-04-1041-74

Вводится впервые

Конструкция и размеры

Отменяется для нового проектирования с 01.11.2008 г. изм. 7 (43-2008)

Приказом Минхиммаша

от 24.03. 1975 г. № 26 срок действия установлен с I августа 1975 г.

~~До I января 1990 г.~~

Настоящий стандарт распространяется на опоры для трубопроводов, работающих при температуре от 473К (+200°С) до 233К (-40°С), поставляемые в составе оборудования для условий умеренного и тропического климата, и предусматривает крепление опор к металлоконструкциям, имеющим температуру не ниже 233К (-40°С).

Предельная нагрузка (изгибающий момент) 1175 Н.м (120 кг.м).

Переиздан с учетом:

Изменения № I утв. 03.06.80 со сроком введения 01.10.80

Изменения № 2 утв. 25.01.83 со сроком введения 30.01.83

Изменения № 3 утв. 15.02.85 со сроком введения 1.04.85

gost.e-ecolog.ru

иальное гр.1040 от 10.12.74 Перепечатка воспрещена

Конструкция и размеры опор.

1.1. Конструкция и размеры опор должны соответствовать указанным на черт 1 и в табл. 1.

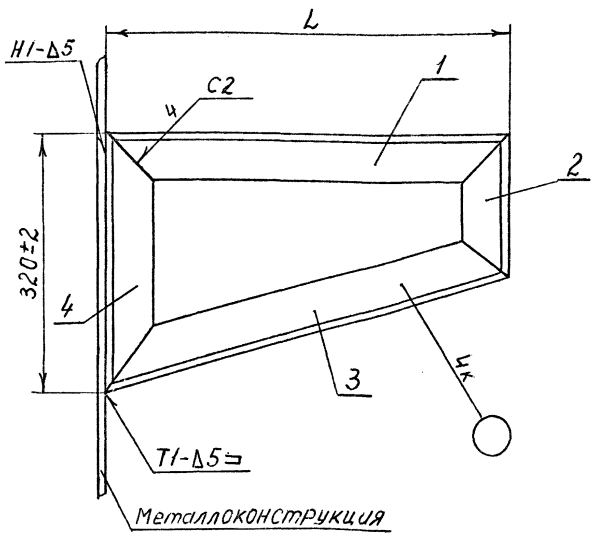

Черт. 1

размеры в мм

Таблица 1

Обозначение	Обозначение типоразмера	L (пред. откл. ±3)	Масса, кг, не более	Дет. 1 Уголок ОСТ26-04-0392-72		Дет. 2 Уголок ОСТ26-04-0392-72		Дет. 3 Уголок ОСТ26-04-0392-72		Дет. 4 Уголок ОСТ26-04-0392-72	Применяемость
				Количество 1		1		1		1	
				Обозначение	Обозначение типоразмера	Обозначение	Обозначение типоразмера	Обозначение	Обозначение типоразмера		
2604 301145 1003 000	450	450	7,3	2604 507211 5502 002	450/1-1	2604 507211 4501 006	450/1-2	2604 507211 4502 003	450/1-3	4	+
013	T450										+
026	550	550	8,3	015	550/1-1	019	550/1-2	016	550/1-3		+
039	T550										+
042	650	650	9,3	028	650/1-1	022	650/1-2	029	650/1-3		+
055	T650										+
068	750	750	10,3	031	750/1-1	035	750/1-2	032	750/1-3		+
071	T750										+

Пример условного обозначения опоры L = 450 мм при поставке в страны с умеренным климатом:

Опора 450 ОСТ26-04-1041-74

То же при поставке в страны с тропическим климатом:

Опора T450 ОСТ26-04-1041-74

1.2. Технические требования на изготовление по ~~ОСТ26-04-1463-75~~ 2082.364 165 иТ.

1.3. Швы сварных соединений по ГОСТ 5264-80 Электрод УОНИИ 13/45-4,0-Д ГОСТ 9466-75.

1.4. При поставке в страны с умеренным климатом покрытие –

Грунтовка ВЭ-0119 ГОСТ 23343-78 (один слой);

с тропическим климатом –

Грунтовка ЭП-02 ГОСТ 12707-77 (один слой),

Грунтовка ЭП-03-К ГОСТ 9109-81 (один слой).

Допускается замена на Кд 9 хр.

2. Конструкция и размеры уголка (дет.4)

2.I. Конструкция и размеры уголка должны соответствовать указанным на черт. 2

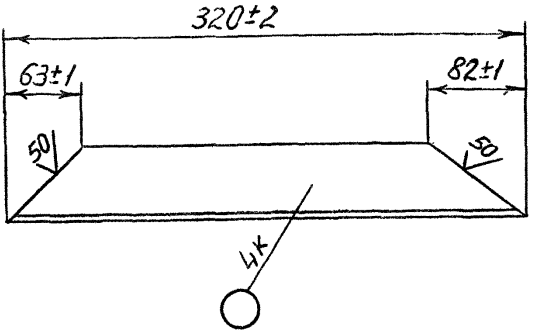

Масса - I,45 кг

Черт.2

Пример условного обозначения уголка:

Уголок 4 ОСТ 26-04-I04I-74

Обозначение: 2604 5072II 4503 000

2.2. Материал - Уголок ~~Б~~-63х63х6 ~~В~~ ГОСТ 8509-~~72~~ 93
~~Х~~Ст3СП-~~Х~~ ГОСТ 535-~~79~~ 88 ⑤

Исполнители:

Руководитель темы (В.А.Толчинский)

Старший инженер отдела стандартизации (А.А.Зайцева)

Инженер-конструктор (Н.И.Калье)

Инженер-конструктор II категории (Г.В.Сергеева)

Инженер-конструктор I категории (Л.В.Федотова)

Изм	Номер листов (страниц)				Номер документа	Подпись	Дата	Срок введения изменения
	измененных	замененных	новых	аннулированных				
1	Листы: 21, 28, 37, 38, 39, 40, 41, 46		37	42	312-149-75			
Поправка	Лист 67 стр. 2				(82-79) поправка			
1	10, 11, 12, 13, 15, 14, 16, 17, 18, 19, 21, 22			ОСТ 26-04-1035-74	изм. 1. (138-80)			
1	23, 24, 25, 26, 27, 28			ОСТ 26-04-1036-74	изм. 1 (139-80)			
1	30, 31, 32, 33, 35			ОСТ 26-04-1037-74	изм. 1 (140-80)			
1	36, 37, 38, 39, 40, 41, 42, 43, 45			ОСТ 26-04-1038-74	изм. 1 (141-80)			
1	47, 48, 49, 50, 51, 52			ОСТ 26-04-1039-74	изм. 1 (142-80			
1	54, 55, 56, 57			ОСТ 26-04-1040-74	изм. 1 (143-80)			
1	59, 60, 61, 62			ОСТ 26-04-1041-74	изм. 1 (144-80)			
1	63, 64, 65, 67			ОСТ 26-04-1042-74	изм. 1 (145-80)			
1	66, 67, 68, 69, 70, 71, 72, 73, 74, 75, 76			ОСТ 26-04-1043-74	изм. 1 (146-80)			
2	12, 21, 25, 34, 38, 39, 41, 43, 44, 45, 56, 57, 60, 62, 64, 68, 70, 71, 73, 75			ОСТ 26-04-1035-74 ÷ ОСТ 26-04-1043-74	изм. 2 (55-83 ÷ 63-88)			

Инв. N подл. 834 | Подпись и дата 9.IX.85 | Взам. инв. N | Инв. N дубл. | Подпись и дата

Дубликат ИПО Крыжинский

ЛИСТ РЕГИСТРАЦИИ ИЗМЕНЕНИЙ

Изм	Номер листов (страниц)				Номер документа	Подпись	Дата	Срок введения изменения
	измененных	замененных	новых	аннулированных				
3	1,2,3,4,5,6, 7,8,9,10,13	12		ОСТ 26-04-1035-74	изм.3 (78-85)			
3	1,2,3,4,5	6		ОСТ 26-04-1036-74	изм.3 (79-85)			
3	1,2,3,4,6	5	ОСТ 26-04-1037-74		изм.3			
3	1,2,3,4,5, 6,7,8,9,10		ОСТ 26-04-1038-74		изм.3			
3	1,2,3,4	5,6	ОСТ 26-04-1039-74		изм.3			
3	1,3,4	2	ОСТ 26-04-1040-74		изм.3			
3	1,3,4	2	ОСТ 26-04-1041-74		изм.3			
3	1,3	2	ОСТ 26-04-1042-74		изм.3			
3	1,4,7,5, 6	2,3	ОСТ 26-04-1043-74		изм.3			
попр.	3		ОСТ 26-04-1038-74		попр.	[signature]	30.12.85г	срочно
попр	3		ОСТ 26-04-1038-74		попр.	[signature]	30.12.86г.	с момента проведения
4	1÷78 снять ограничение с/д				44-92	[signature]	1997г	
5	1÷78	1(73),2(74), 3(75),4(76)			31-97	[signature]	1997г.	1.01.98г.
6	1÷78	1(73)2(74)			38-2002	[signature]	2003г.	01.07.02

Подпись и дата

Инв.N дуп.

Взамен инв.N

Подпись и дата

Инв.N подл. 834

gost.e-ecolog.ru