УТВЕРЖДЕНО

ОСТ 26-04-1035-74...ОСТ 26-04-1043-74-ДУ
30.IX.74 г.

УДК 621.88 : 621.643

Группа

ОТРАСЛЕВОЙ СТАНДАРТ

Опоры из высоколегированной стали для холодных труб

ОСТ 26-04-1040-74

Конструкция и размеры

Вводится впервые

Отменяется для нового проектирования с 01.11.2008г. изм 7(43-2008)

Приказом Минхиммаша

от 24.03. 1975 г. № 26

срок действия установлен
с I августа 1975 г.
до I января 1990 г.

Настоящий стандарт распространяется на опоры для трубопроводов, работающих при температуре от 233К (-40°С) до 20К (-253°С), поставляемые в составе оборудования для условий умеренного и тропического климата, и предусматривает крепление опор к металлоконструкциям из высоколегированной стали.

Предельная нагрузка (изгибающий момент) 12750 Н.м (1300 кг.м)

Переиздан с учетом:

Изменения № I утв. 03.06.80 со сроком введения 01.10.80

Изменения № 2 утв. 25.01.83 со сроком введения 30.01.83

Изменения № 3 утв. 15.02.85 со сроком введения 1.04.85

gost.e-ecolog.ru

Официальное ГР. 1043 от 10.12.74 Перепечатка воспрещена

ГОСТ 1.0-68 (3)

I. КОНСТРУКЦИЯ И РАЗМЕРЫ ОПОР

I.I. Конструкция и размеры опор должны соответствовать указанным на черт.I и в табл.I

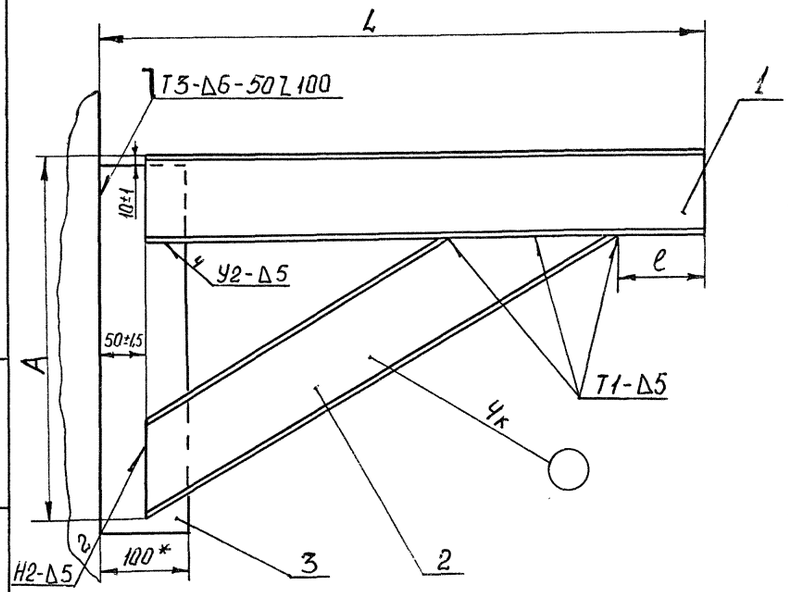

* Размер для справок

Черт.I

Размеры в мм

Таблица I

Обозначение	L номин	L пред. откл.	l (пред. откл. ±3)	ℓ номин	ℓ пред. откл.	Масса, кг, не более	Предельная нагрузка (изгибающий момент), нм(кгм)	Дет.I Швеллер	Дет.2 Швеллер	Дет.3 Пластина Б4				Применяемость
								Количество						
								I	I	I				
								Обозначение типоразмера		Обозначение	Размеры	Масса кг, не более	Материал	
2604 301145 1002 003	400	± 3	420	30	± I,5	8,8	3920 (400)	400/I	453	2604 506I93 I442 I0 6	420xI00	3,3	Б-ПН-0-I0 ГОСТ I9903-74 Лист I2XI8NIOT-МЗб ГОСТ 7350-77	+
0I 6	500			I30	± 2,0	9,5		500/I						+
02 9	600			230		I0		600/I						+
03 2	700			95	± I,5	I2		700/I	640					+
04 5	800			I95	± 2,0	I3		800/I						+
05 8	950		625	30	± I,5	24	I2750 (I300)	950/I	IOI0	2604 506I93 I463 I0 5	630xI00	4,9		+
06 I	II00			I80	± 2,0	26		I100/I						+
07 4	I250			330	± 3,0	28		I250/I						+
08 7	I400	± 5		480		29		I400/I						+
09 0	I600		715	520		34		I600/I	II90	2604 506I93 I472 I0 9	720xI00	5,6		+

I.2. Технические требования на изготовление по ~~ОСТ 26-04-463-72~~ 2082 364 165 и Т

I.3. Сварные швы по ГОСТ 5264-80. Электрод ОЗЛ-8-5,0-Д ГОСТ 9466-75

Пример условного обозначения опоры L = 700 мм:

ОПОРА 700 ОСТ 26-04-1040-74

Инв.№ подл. | Подп. и дата | Взам. инв.№ | Инв.№ дубл. | Подп. и дата

2. КОНСТРУКЦИЯ И РАЗМЕРЫ ШВЕЛЛЕРОВ (Дет.I)

2.I. Конструкция и размеры швеллеров должны соответствовать указанным на черт. 2 и в табл.2

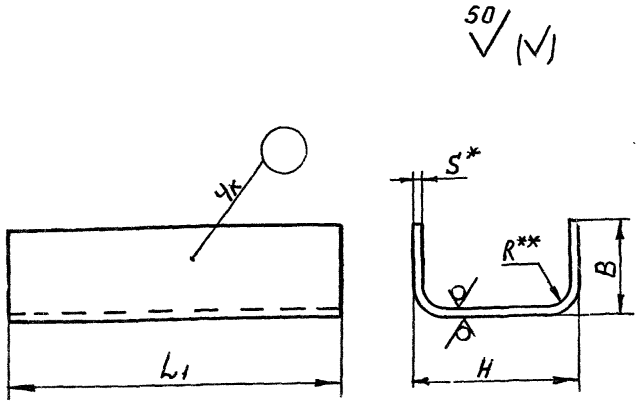

* Размер для справок

** Размер обеспеч.инстр.

Черт.2

Размеры в мм

Таблица 2

Обозначение	Обозначение типоразмера	Длина опоры (L)	L_1	H	B	R	S	Масса, кг, не более	Применяемость
2604 505421 1301 002	400/I	400	350	I00	50	6	4	2,07	+
01 5	500/I	500	450					2,70	+
02 8	600/I	600	550					3,33	+
03 I	700/I	700	650					3,96	+
04 4	800/I	800	750					4,60	+
05 7	950/I	950	900	I20	60	9	6	9,95	+
06 0	II00/I	II00	I050					II,64	+
07 3	I250/I	I250	I200					I3,35	+
08 6	I400/I	I400	I350					I5,02	+
09 9	I600/I	I600	I550					I7,30	+

2.2. Материал - Лист группы отделки поверхности М3б*** из стали I2XI8HI0T по ГОСТ 7350-77

2.3. Предельные отклонения размеров по очень грубому классу точности.

Пример условного обозначения швеллера для опоры L =400 мм:

ШВЕЛЛЕР 400/I ОСТ 26-04-I040-74

*** Допускается применение листа другой группы отделки поверхности

Инв. № подл. 834 | Подп. и дата 91X85 | Взам. инв. № | Инв. № дубл. | Подп. и дата

ГОСТ 1.0-68 (3)

3. КОНСТРУКЦИЯ И РАЗМЕРЫ ШВЕЛЛЕРОВ (ДЕТ.2)

3.1. Конструкция и размеры швеллеров должны соответствовать указанным на черт.3 и в табл.3

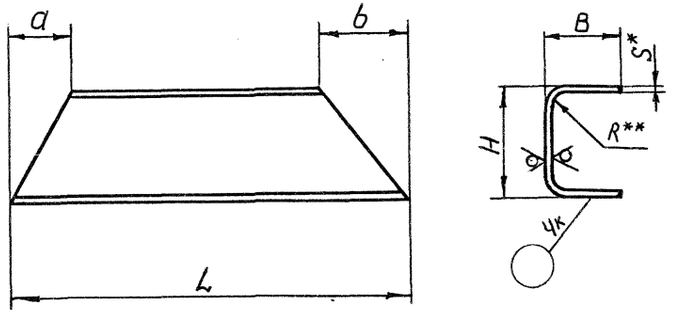

* Размер для справок

*** Размер обеспеч.инстр.

Черт.3

Размеры в мм

Таблица 3

Обозначение	Обозначение типоразмера	L	H	B	a	b	R	S	Масса, кг не более	Применяемость
2604 50542I 330I 00 0	453	453	100	50	100	100	6	4	2,23	+
01 3	640	640			58	174			3,36	+
02 6	1010	1010	120	60	70	208	9	6	9,79	+
03 9	1190	1190							11,88	+

Пример условного обозначения швеллера L = 453 мм:

ШВЕЛЛЕР 453 ОСТ 26-04-1040-74

3.2. Материал – Лист группы отделки поверхности М3б*** из стали 12Х18Н10Т по ГОСТ 7350-77.

3.3. Предельные отклонения размеров по грубому классу точности.

*** Допускается применение листа другой группы отделки поверхности.

Инв.№ подл. | Подп. и дата | Взам.инв.№ | Инв.№ дубл. | Подп. и дата

Исполнители:

Руководитель темы (В.А.Толчинский)

Старший инженер отдела стандартизации (А.А.Зайцева)

Инженер-конструктор (Н.И.Калье)

Инженер-конструктор III категории Г.В.Сергеева

Инженер-конструктор I категории Л.В.Федотова

ОСТ 26-04-1035-74 ÷ ОСТ 26-04-1043-74

ЛИСТ РЕГИСТРАЦИИ ИЗМЕНЕНИЙ

Изм	Номер листов (страниц)				Номер документа	Подпись	Дата	Срок введения изменения
	измененных	замененных	новых	аннулированных				
1	Листы: 21, 28, 37, 38, 39, 40, 41, 46		37	42	312-149-75			
Поправка	Лист 67 стр. 2				(82-79) поправка			
1	10, 11, 12, 13, 15, 14, 16, 17, 18, 19, 21, 22			ОСТ 26-04-1035-74	изм 1. (138-80)			
1	23, 24, 25, 26, 27, 28			ОСТ 26-04-1036-74	изм. 1 (139-80)			
1	30, 31, 32, 33, 35			ОСТ 26-04-1037-74	изм. 1 (140-80)			
1	36, 37, 38, 39, 40, 41, 42, 43, 45			ОСТ 26-04-1038-74	изм. 1 (141-80)			
1	47, 48, 49, 50, 51, 52			ОСТ 26-04-1039-74	изм. 1 (142-80			
1	54, 55, 56, 57			ОСТ 26-04-1040-74	изм. 1 (143-80)			
1	59, 60, 61, 62			ОСТ 26-04-1041-74	изм. 1 (14[illegible]-80)			
1	63, 64, 65, 67			ОСТ 26-04-1042-74	изм. 1 (145-80)			
1	66, 67, 68, 69, 70, 71, 72, 73, 74, 75, 76			ОСТ 26-04-1043-74	изм. 1 (146-80)			
2	12, 21, 25, 34, 38, 39, 41, 43, 44, 45, 56, 57, 60, 62, 64, 68, 70, 71, 73, 75			ОСТ 26-04-1035-74 ÷ ОСТ 26-04-1043-74	изм. 2 (55-83 ÷ 63-88)			

Инв. N подл.	Подпись и дата	Взамен инв. N	Инв. N дубл.	Подпись и дата
834	9.IX.85			

Дубликат НПО Криогенмаш

ЛИСТ РЕГИСТРАЦИИ ИЗМЕНЕНИЙ

Изм	Номер листов (страниц)				Номер документа	Подпись	Дата	Срок введения изменения
	измененных	замененных	новых	аннулированных				
3	1,2,3,4,5,6,7,8,9,10,13	12		ОСТ 26-04-1035-74	изм.3 (78-85)			
3	1,2,3,4,5	6		ОСТ 26-04-1036-74	изм.3 (79-85)			
3	1,2,3,4,6	5	ОСТ 26-04-1037-74		изм.3			
3	1,2,3,4,5,6,7,8,9,10		ОСТ 26-04-1038-74		изм.3			
3	1,2,3,4	5,6	ОСТ 26-04-1039-74		изм.3			
3	1,3,4	2	ОСТ 26-04-1040-74		изм.3			
3	1,3,4	2	ОСТ 26-04-1041-74		изм.3			
3	1,3	2	ОСТ 26-04-1042-74		изм.3			
3	1,4,7,5,6	2,3	ОСТ 26-04-1043-74		изм.3			
попр.	3		ОСТ 26-04-1038-74		попр.	Зимак	30.12.85г	срочно
попр	3		ОСТ 26-04-1038-74		попр. 44-92	Зи	30.12.86г.	с момента проведения
4	1÷78 снять ограничение с/д						1997г	
5	1÷78	1(73),2(74),3(75),4(76)			31-97		1997г.	1.01.98г.
6	1÷78	1(75)2(74)			38-2002		2003г	01.07.02

Инв.№ подл. 834 | Подпись и дата | Взам.инв.№ | Инв.№ дубл. | Подпись и дата

gost.e-ecolog.ru