УТВЕРЖДЕНО

ОСТ 26-04-1035-74...ОСТ 26-04-1043-74-ЛУ

30.IX.74 г.

УДК 621.88:621.643 Группа I8

ОТРАСЛЕВОЙ СТАНДАРТ

Детали крепления трубок диаметром от 6 до 95 мм

Конструкция и размеры

ОСТ 26-04-1039-74

Вводится впервые

Отменяется для нового проектирования с 01.11.2008г. изм 7 (43-2008)

Приказом Минхиммаша

от 24.03. 1975 г. № 26 срок действия установлен с I августа 1975 г. до I января 1990 г.

Настоящий стандарт распространяется на сборочные единицы и детали крепления трубок, работающих при температурах от 473К (+200°С до 20 К (-253°С) в составе оборудования, поставляемого для условий умеренного и тропического климата, и предусматривает крепление трубок к металлоконструкциям, имеющим температуру не ниже минус 40°С, и к металлоконструкциям из высоколегированной стали.

Крепление трубок приведено в рекомендуемом приложении.

Переиздан с учетом:

Изменения № I утв.03.06.80 со сроком введения 01_10.80

Изменения № 2 утв.15.02.85 со сроком введения 1.04.85

gost.e-ecolog.ru

циальное ГР.1039 от 10.12.74 Перепечатка воспрещена

1. Конструкция и размеры хомутов.

1.1. Конструкция и размеры хомутов должны соответствовать указанным на черт. 1 и в табл. 1.

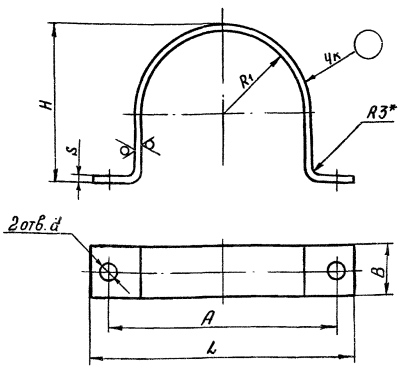

* Размер обеспеч. инстр.

Черт. 1

Размеры в мм

Таблица 1

Обозначение	Обозначение типоразмера	Наружный диаметр трубы ($D_н$)	d	B	H	R_1	A	L	S	Масса, кг, не более	Применяемость
2604505451 3101 007	10	6 ÷ 10	7	20	10	5	30	46	1	0,010	+
010	T10										
023	15	12 ÷ 14			15	9	38	54		0,013	+
036	T15										
049	20	16 ÷ 20			20	11	42	58		0,015	+
052	T20										
065	25	22 ÷ 25	12	30	27	15	60	85	2	0,059	+
078	T25										
081	30	27 ÷ 30			32	18	67	92		0,062	+
094	T30										
106	35	34 ÷ 36			38	20	71	95		0,073	+
119	T35										
122	40	38 ÷ 42			42	23	77	102		0,080	+
135	T40										
148	50	45 ÷ 50**			50	27	85	110		0,087	
151	T50										
164	60	55 ÷ 60			60	32	93	115		0,103	+
177	T60										
180	70	65 ÷ 70			70	37	103	125		0,115	+
193	T70										
205	80	75 ÷ 80**			80	42	120	150		0,127	
218	T80										
221	85	85			89	45	120	140		0,136	+
234	T85										
247	95	89			93	47	122	142		0,145	+
250	T95										

Пример условного обозначения хомута для крепления трубы $D_н$ = 24мм при поставке в страны с умеренным климатом:

Хомут 25 ОСТ26-04-1039-74

то же, при поставке в страны с тропическим климатом:

Хомут Т25 ОСТ26-04-1039-74

1.1.2. Материал – лист группы Б по ГОСТ 19904-74 из стали 08 Ст3сп по ГОСТ 16523-70, 89, 97

** При новом проектировании не применять.

Инв. № подл. | Подп. и дата | Взам. инв. № | Инв. № дубл. | Подп. и дата

1.1.3 При поставке в страны с умеренным климатом покрытие:

Грунтовка ГФ-0119 ГОСТ 23343-78 (один слой); с тропическим климатом - грунтовка ВЛ-02

ГОСТ 12707-77 (один слой);

Грунтовка ФЛ-03-К ГОСТ 9109-81 (один слой).

Допускается замена на Кд9. хр.

1.1.4. Предельные отклонения размеров по грубому классу точности.

3. Конструкция и размеры подкладки (дет.3)

3.1. Конструкция и размеры подкладки должны соответствовать указанным на черт.2 и в табл.2

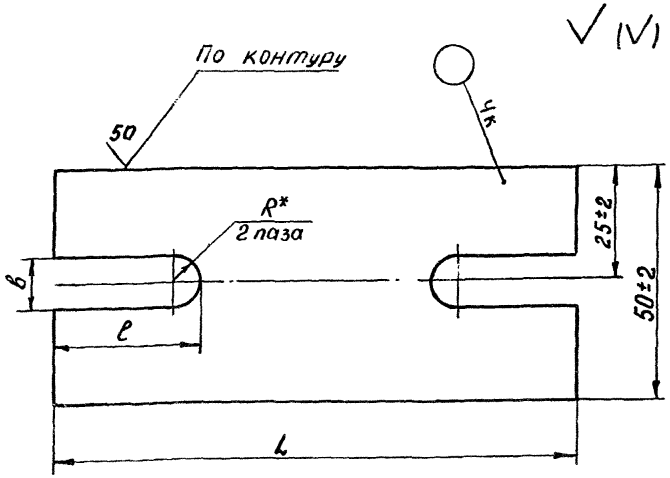

*Размер для справок

Черт.2

Размеры в мм

Таблица 2

Обозначение	Обозначение типоразмера	L	l	R	в (Пред. откл. ±1)	Масса, кг, не более	Применяемость
2604 509947 1602 00 3	110	110± 1,5	30± 1,5	7	14	0,11	+
01 6	170	170± 2	45± 1,5			0,17	+

Пример условного обозначения подкладки L = 110 мм:

ПОДКЛАДКА 110 ОСТ 26-04-1039-74

3.1.1. Материал – Доска 350 АЦЭИД 460-20 ГОСТ 4248-92

3.1.2. Допускаются по периметру сколы.

Инв. № подл. | Подп. и дата | Взам. инв. № | Инв. № дубл. | Подп. и дата

Приложение 1
Рекомендуемое

Крепление трубок к металлоконструкциям из высоколегированных сталей

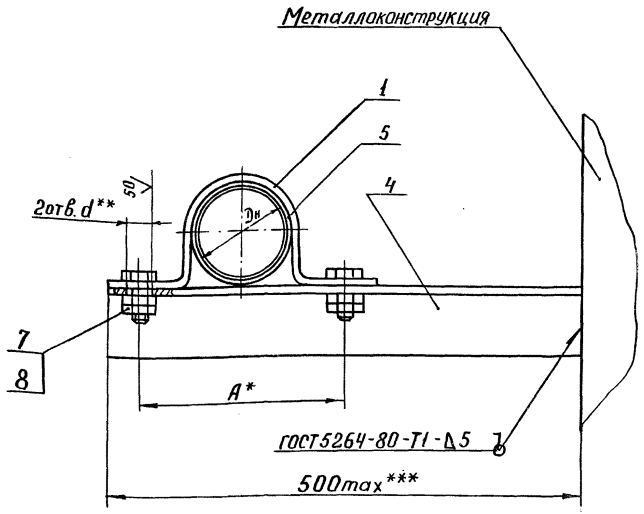

*Размер для справок.
**Выполнить на монтаже.
***Размер устанавливается при проектировании.
Электрод ОЗЛ-8-4.0 ГОСТ 9466-75.

Размеры в мм

Наружный диаметр трубы (Dн)	A	d (пред. откл. ±0,5)	Дет. 1 Хомут	Дет. 4	Дет. 5 Прокладка Б.Ч.	Дет. 7				Дет. 8			
			Количество										
			1	1	1	2				4			
			Обозначение типоразмера			Материал	Для умеренного климата		Для тропического климата		Для умеренного климата		Для тропического климата	
							Обозначение	Наименование	Обозначение	Наименование	Обозначение	Наименование	Обозначение	Наименование
6 ÷ 10	30	7	10 T10	Усолье 4/3 ОСТ26-04-1037-74	35×25	Паронит ПОН-2 ГОСТ 481-80	2611 409511 1133 11 0	Болт М6-8g×30.46.016 ГОСТ 7798-70	2611 409511 1133 12 0	Болт М6-8g×30.46.026 ГОСТ 7798-70	2604 409811 2126 10 2	Гайка 2М6-6Н.6.046 ГОСТ 5915-70 У301.20	2604 409811 2126 11 2	Гайка 2М6-6Н.6.026 ГОСТ 5915-70 У301.20
12 ÷ 14	38		15 T15		50×25									
16 ÷ 20	42		20 T20		65×25									
22 ÷ 25	60	12	25 T25		80×35		2611 409511 1207 11 2	Болт М10-8g×30.46.019 ГОСТ 7798-70	2611 409511 1207 12 2	Болт М10-8g×30.46.029 ГОСТ 7798-70	2604 409811 2201 10 6	Гайка 2М10-6Н.6.019 ГОСТ 5915-70 У301.20	2604 409811 2201 11 6	Гайка 2М10-6Н.6.029 ГОСТ 5915-70 У301.20
27 ÷ 30	67		30 T30		100×35									
34 ÷ 36	71		35 T35		115×35									
38 ÷ 42	77		40 T40		135×35									
45 ÷ 50****	85		50 T50		160×35									
55 ÷ 60	93		60 T60		190×35									
65 ÷ 70	103		70 T70		220×35									
75 ÷ 80****	120		80 T80		250×35									
85	120		85 T85		270×35									
89	122		95 T95		300×35									

**** При новом проектировании не применять.

Приложение 2
Рекомендуемое

Крепление трубок к металлоконструкциям, имеющим температуру не ниже 233К (-40°С)

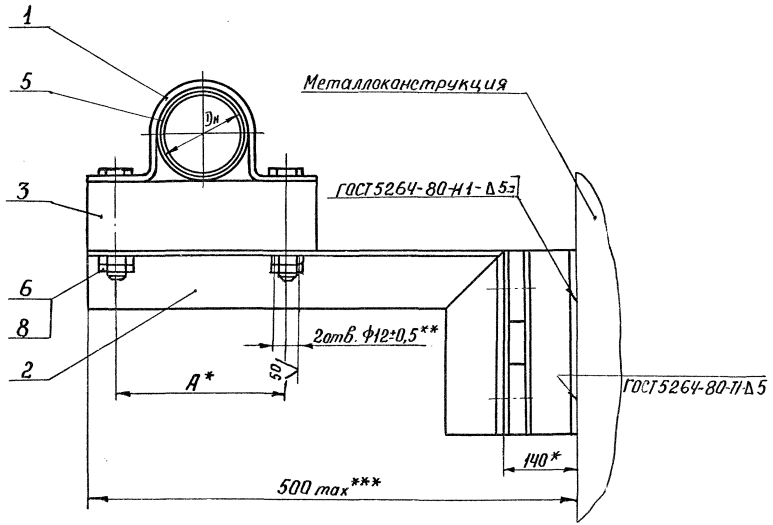

Размеры в мм

Наружный диаметр трубы (Dн)	A	Дет. 1 Хомут	Дет. 2	Дет. 3 Прокладка	Дет. 5 Прокладка 6.4.	Дет. 6				Дет. 8			
		Количество				2				4			
		1	1	1	1	Для умеренного климата		Для тропического климата		Для умеренного климата		Для тропического климата	
		Обозначение типоразмера				Материал	Обозначение	Наименование	Обозначение	Наименование	Обозначение	Наименование	Обозначение	Наименование
22 ÷ 25	69	25/T25	Опора ОСТ 26-04-0386-72	110	80×35	Паронит ПОН-Б-2 ГОСТ 481-80	2611 409511 1211 11 3	Болт М10-8g×50.46.019 ГОСТ 7798-70	2611 409511 1211 12 3	Болт М10-8g×50.46.029 ГОСТ 7798-70	2604 409811 2201 10 6	Гайка 2М10-6Н.6.019 ГОСТ 5915-70 У30.20	2604 409811 2201 11 6	Гайка 2М10-6Н.6.029 ГОСТ 5915-70 У30.20
27 ÷ 30	67	30/T30			100×35									
34 ÷ 36	71	35/T35			115×35									
38 ÷ 42	77	40/T40			135×35									
45 ÷ 50****	85	50/T50			160×35									
55 ÷ 60	93	60/T60		170	190×35									
65 ÷ 70	103	70/T70			220×35									
75 ÷ 80****	120	80/T80			250×35									
85	120	85/T85			270×35									
89	122	95/T95			300×35									

*Размер для справок.
**Выполнить на монтаже.
***Размер устанавливается при проектировании.
Электрод УОНИИ 13/45-4,0-2 ГОСТ 9466-75.

**** При новом проектировании не применять.

Исполнители:

Руководитель темы (В.А.Толчинский)

Старший инженер отдела стандартизации (А.А.Зайцева)

Инженер-конструктор (Н.И.Калье)

Инженер-конструктор III категории Г.В.Сергеева

Инженер-конструктор I категории Л.В.Федотова

834 91x85-30

ОСТ 26-04-1035-74, ОСТ 26-04-1043-74 [illegible]

ЛИСТ РЕГИСТРАЦИИ ИЗМЕНЕНИЙ

Изм	Номер листов (страниц)				Номер документа	Подпись	Дата	Срок введения изменения
	измененных	замененных	новых	аннулированных				
1	Листы: 21, 28, 37, 38, 39, 40, 41, 46		37	42	312-149-75			
Поправка	Лист 67 стр. 2				(82-79) поправка			
1	10, 11, 12, 13, 15, 14, 16, 17, 18, 19, 21, 22			ОСТ 26-04-1035-74	изм 1. (138-80)			
1	23, 24, 25, 26, 27, 28			ОСТ 26-04-1036-74	изм. 1 (139-80)			
1	30, 31, 32, 33, 35			ОСТ 26-04-1037-74	изм. 1 (140-80)			
1	36, 37, 38, 39, 40, 41, 42, 43, 45			ОСТ 26-04-1038-74	изм. 1 (141-80)			
1	47, 48, 49, 50, 51, 52			ОСТ 26-04-1039-74	изм. 1 (142-80			
1	54, 55, 56, 57			ОСТ 26-04-1040-74	изм. 1 (143-80)			
1	59, 60, 61, 62			ОСТ 26-04-1041-74	изм. 1 (14[illegible]-80)			
1	63, 64, 65, 67			ОСТ 26-04-1042-74	изм. 1 (145-80)			
1	66, 67, 68, 69, 70, 71, 72, 73, 74, 75, 76			ОСТ 26-04-1043-74	изм. 1 (146-80)			
2	12, 21, 25, 34, 38, 39, 41, 43, 44, 45, 56, 57, 60, 62, 64, 68, 70, 71, 73, 75			ОСТ 26-04-1035-74 ÷ ОСТ 26-04-1043-74	изм. 2 (55-83 ÷ 63-83)			

Инв. N подл.	Подпись и дата	Взамен инв. N	Инв. N дубл.	Подпись и дата
834	9.IX.85			

ЛИСТ РЕГИСТРАЦИИ ИЗМЕНЕНИЙ

Изм	Номер листов (страниц)				Номер документа	Подпись	Дата	Срок введения изменения
	измененных	замененных	новых	аннулированных				
3	1,2,3,4,5,6,7,8,9,10,13	12		ОСТ 26-04-1035-74	изм.3 (78-85)			
3	1,2,3,4,5	6		ОСТ 26-04-1036-74	изм.3 (79-85)			
3	1,2,3,4,6	5	ОСТ 26-04-1037-74		изм.3			
3	1,2,3,4,5,6,7,8,9,10		ОСТ 26-04-1038-74		изм.3			
3	1,2,3,4	5,6	ОСТ 26-04-1039-74		изм.3			
3	1,3,4	2	ОСТ 26-04-1040-74		изм.3			
3	1,3,4	2	ОСТ 26-04-1041-74		изм.3			
3	1,3	2	ОСТ 26-04-1042-74		изм.3			
3	1,4,7,5,6	2,3	ОСТ 26-04-1043-74		изм.3			
попр.	3		ОСТ 26-04-1038-74		попр.	[signature]	30.12.85г	срочно
попр	3		ОСТ 26-04-1038-74		попр.	[signature]	30.12.86г.	с момента проведения
4	1÷78 снять ограничение с/д				44-92	[signature]	1997г	
5	1÷78	1(73),2(74),3(75),4(76)			31-97	[signature]	1997г.	1.01.98г.
6	1÷78	1(73)2(74)			38-2002	[signature]	2003г.	01.07.02

Подпись и дата

Инв.N дуп.

Взамен инв.N

Подпись и дата

Инв.N подл. 834

gost.e-ecolog.ru