ТИПОВОЙ ПРОЕКТ

407—3—16
ТИП 45

РАСПРЕДЕЛИТЕЛЬНЫЕ УСТРОЙСТВА 6-10кв ТИПА КСО СОВМЕЩЕННЫЕ И НЕ СОВМЕЩЕННЫЕ С КОМПЛЕКТНЫМИ ТРАНСФОРМАТОРНЫМИ ПОДСТАНЦИЯМИ 6-10/0,4-0,23кв МОЩНОСТЬЮ ДО 2х1000 ква ДЛЯ ПРОМЫШЛЕННЫХ УСТАНОВОК

РУ- 6/10кв ТИПА КСО-266 НА 16 КАМЕР

(отдельностоящая подстанция)

Альбом 60

СТРОИТЕЛЬНАЯ ЧАСТЬ

СОСТАВ ПРОЕКТА ПОДСТАНЦИИ

ЭЛЕКТРИЧЕСКАЯ ЧАСТЬ АЛЬБОМЫ №№1, 14,
СТРОИТЕЛЬНАЯ ЧАСТЬ АЛЬБОМ №15-ОБЩИЕ МАТЕРИАЛЫ
АЛЬБОМ №60-ОТДЕЛЬНОСТОЯЩАЯ ПОДСТАНЦИЯ

РАЗРАБОТАН
Государственными проектными институтами:
ТЯЖПРОМЭЛЕКТРОПРОЕКТ (электрическая часть)
ПРОМСТРОЙПРОЕКТ (строительная часть)

ВВЕДЕН В ДЕЙСТВИЕ
ТЯЖПРОМЭЛЕКТРОПРОЕКТОМ: ПРИКАЗ
№ 35 от 24.II 1967г.

9116-60

МОСКОВСКИЙ ФИЛИАЛ
ЦЕНТРАЛЬНОГО ИНСТИТУТА ТИПОВЫХ ПРОЕКТОВ
МОСКВА

gost.e-ecolog.ru

Содержание альбома

Марка лист	Содержание листа	стр.
	Содержание альбома. Общие указания.	2
АС-1	Фасады. Разрезы 1-1; 2-2. План на отм. ±0.000	3
АС-2	План фундаментов. Маркировочный план плит покрытия. Спецификации.	4
АС-3	Элемент плана №5. Разрезы и выборка закладных марок.	5
АС-4	Спецификация сборных жел. бет. изделий. Расход материалов. Спецификация стальных и деревянных изделий. Перечень стандартов.	6
	Сметы	7-10

Общие указания

1. В альбоме 60 даны рабочие чертежи строительной части проекта отдельно стоящего РУ-6/10 кв типа КСО-266 на 16 камер.
   Электрическая часть проекта разработана институтом Тяжпромэлектропроект и дана в альбоме 14.
2. Проект должен приниматься к строительству только после предварительного выполнения проектной работы по привязке его к конкретным условиям строительной площадки.
   При привязке руководствоваться кроме указаний данного альбома, также пояснительной запиской альбома 15 „Общие материалы."
   Альбом 15 должен выдаваться на строительство одновременно с данным альбомом.
3. Ленточные фундаменты под стены выполнять из бетона марки 100. Отметка заложения фундаментов – 1.6 м. принята для средней полосы Советского Союза при условиях, изложенных в альбоме 15 и должна уточняться при привязке в соответствии с местными условиями.
   По наружному периметру фундамента, на уровне подошвы, заложить заземлитель согласно проекта.
   Засыпку заземляющего проводника производить грунтом не содержащим строительного мусора и шлака, уплотнением грунта.
4. Приямки выполнять из бетона марки 100. При бетонировании стен приямков заложить закладные марки по проекту.
5. Газовые трубы для подвода кабелей прокладывать в процессе возведения фундаментов, под наблюдением электромонтажников.
   Трубы снаружи и изнутри покрыть битумным составом (2 части битума марки III и 1 часть керосина); на концы труб поставить деревянные пробки.
6. Толщина наружных стен 38 мм принята для всех климатических зон.
   Кладку стен выполнять из красного или силикатного кирпича марки 75 на растворе марки 25.
   Во время кладки заложить стальные закладные элементы по проекту.
   Кладку вести с расшивкой швов снаружи и вподрезку изнутри.
7. Каменные конструкции не рассчитаны на ведение кладки в зимних условиях методом замораживания.
8. Гидроизоляционный слой на отм. -0.05 выполнять из цементного раствора состава 1:2, толщиной 20 мм.
9. Сборные плиты покрытия укладывать насухо с последующей заделкой швов цементным раствором.
10. В качестве утеплителя покрытия приняты термоизоляционные плиты из крупнозернистого керамзитобетона с объемным весом 500 кг/м³ толщиной 100 мм
    При замене этого утеплителя следует учитывать теплоустойчивость покрытия в летнее время.
    По утеплителю уложить цементный выравнивающий слой толщиной 15 мм
11. Водоизоляционный ковер кровли выполнять из 3х слоев рубероида РЧ-350 (ГОСТ 10923-64) на мастике МБК-Г-55 или МБК-Г-65, в зависимости от климатического района строительства.
    Поверх водоизоляционного ковра уложить слой гравия, втопленного в битумную мастику.
12. Полы в помещениях бетонные из бетона марки 200.
13. Внутренние поверхности стен и потолок белить известковым раствором за два раза.
14. Откосы проемов оштукатурить известковым раствором, цоколь-цементным раствором.
15. Жалюзийные решетки окрашивать лаком АЛ-177 или эмалью ХВ-125 (ГОСТ 10144-62).
16. Планировочная отметка земли принята – 0.150.
    Вокруг здания сделать асфальтовую отмостку шириной 750 мм.
17. Вентиляция помещений РУ и ККУ-естественная.
    Приток осуществляется через жалюзийные решетки, установленные в нижней части стен и дверей; вытяжка – через вытяжные шахты с дефлекторами.
    В зимний период жалюзийные решетки и шахты закрываются утепленными клапанами
    Расчет вентиляции произведен при условиях, изложенных в пояснительной записке альбома 15 „Общие материалы."
    В помещении РУ предусматривается аварийная вентиляция, в размере пятикратного обмена, осевым вентилятором, установленным в стене.
    В помещении РУ для поддержания в зимний период температуры воздуха +5°, в дополнение к тепловыделениям, устанавливаются нагревательные приборы типа ПТ-10-12; 220 в, мощностью 1 кв., подключенные к электрической сети.
    Количество приборов принимать по таблице:

	-20	-30	-40
РУ	8	12	16

18. Смета составлена в соответствии с положениями, изложенными в пояснительной записке альбома 15 „Общие материалы.

Технико-экономические показатели

Площадь застройки – 81.40 м²
Строительная кубатура – 403 м³

Гл. инж. проекта	Шлихтер		
Рук. гр.	Барсков		
Н. контр.	Соловьев		
ГИП	Кочнев		
Рук. арх.	Куликова		
Сдано		1965	
Н. контр.	Соловьев		
Гл. инж.	Давыдов		
Гл. арх.	Неллер		

Госстрой СССР
ПРОМСТРОЙПРОЕКТ
г. Москва

Отдельностоящее РУ-6-10 кв типа КСО-266 на 16 камер

Содержание альбома. Общие указания

Типовой проект 407-3-16
Альбом 60
Лист

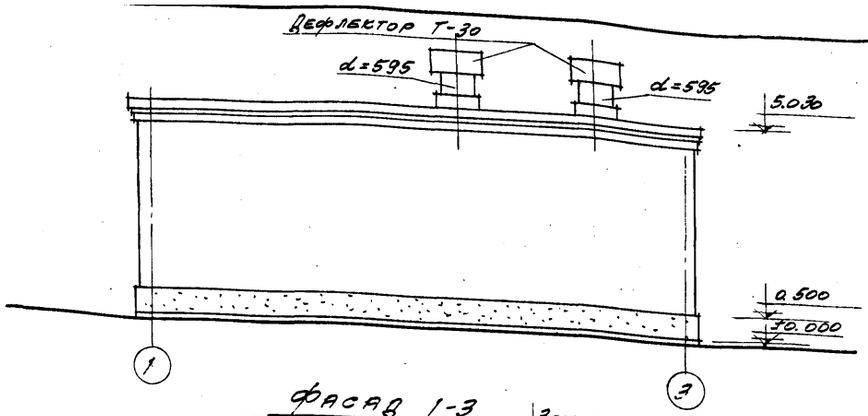

Фасад 1-3

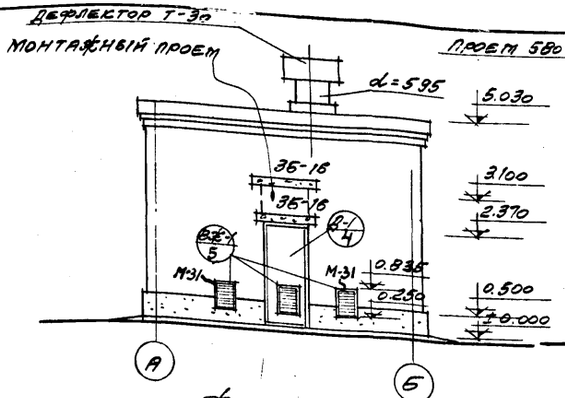

Фасад А-Б

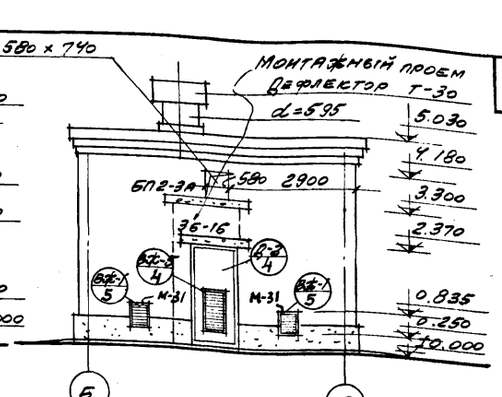

Фасад Б-А

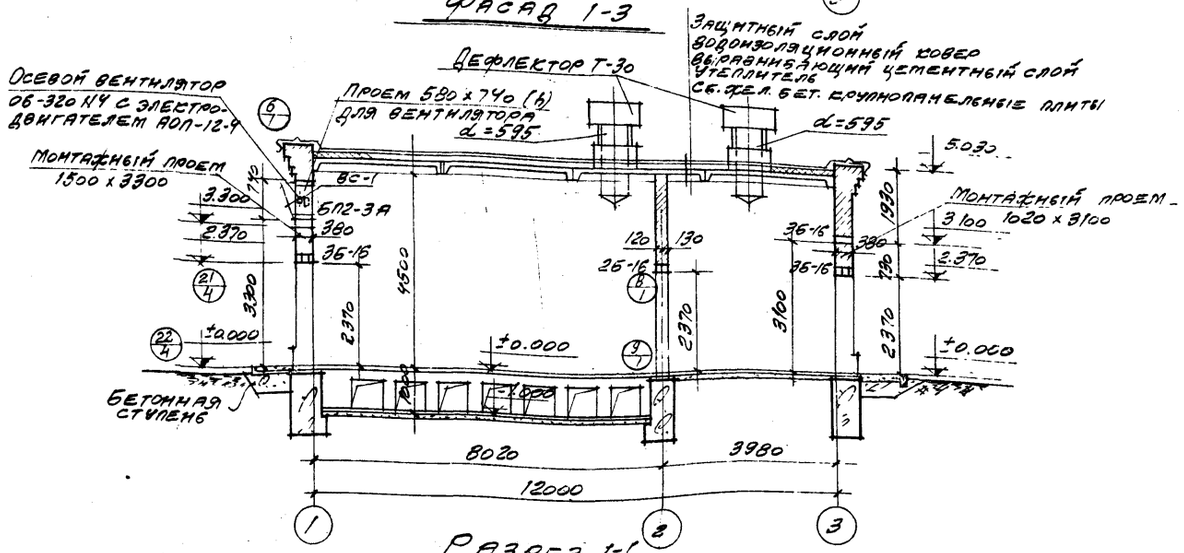

Разрез 1-1

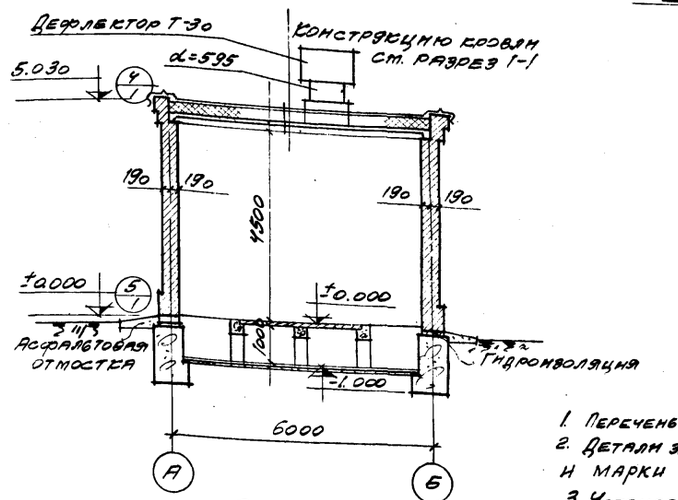

Разрез 2-2

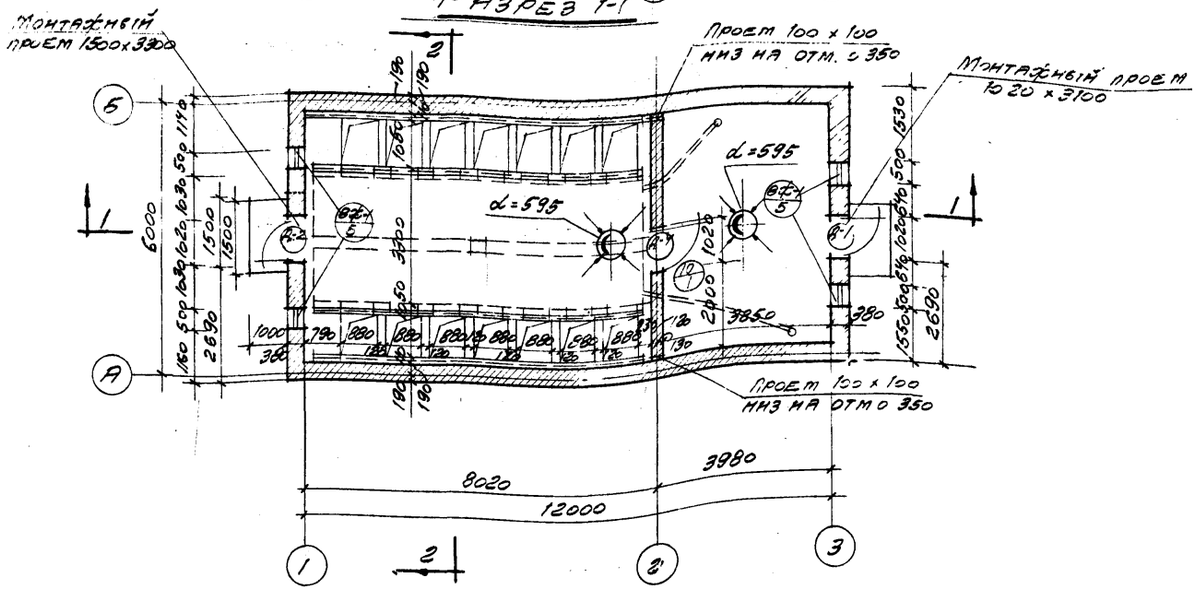

Примечания

1. Перечень листов и общие указания см. стр. 2.
2. Детали здания, жалюзийные решетки и марки см. альбом 15.
3. Установку осевого вентилятора в стене и поддоны к шахтам см. листы марки ОВ в альбоме № 15.
4. Вытяжные шахты см. серию ОВ-02-110/62
5. Дефлекторы см. серию ОВ-02-123.

Госстрой СССР ПРОМСТРОЙПРОЕКТ г. Москва - 1966 г.	Фасады	Типовой проект 407-3-16
Отдельностоящее РУБ-10 кв на 16 камер КСО-266.	Разрезы 1-1; 2-2	Альбом 60
	План на отм. ±0.000	Марка лист АС-1

Арх. тип. Лившиц
Н. арх. гр. Савелов
Т.А. Выпуска 30 декабря 1966
Л. инж. пр. ов. Шляхтер
Рук гр. ов. Барская

9116-60 3

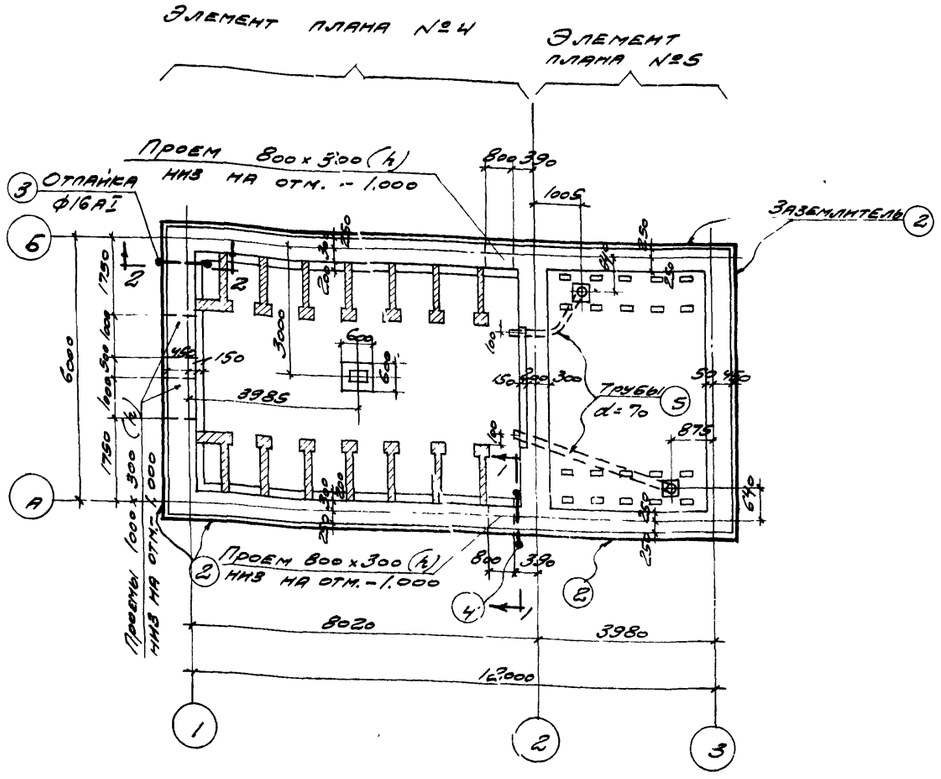

План фундаментов

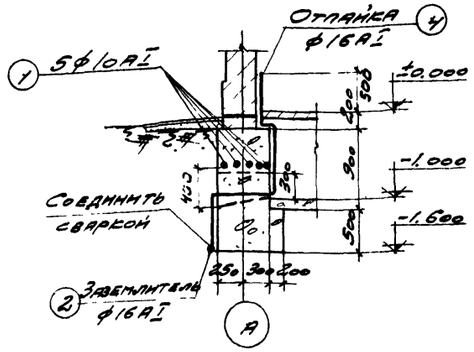

1-1

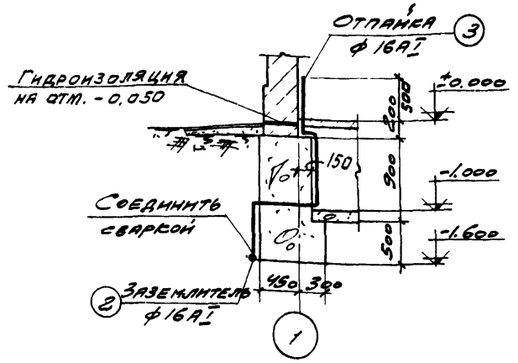

2-2

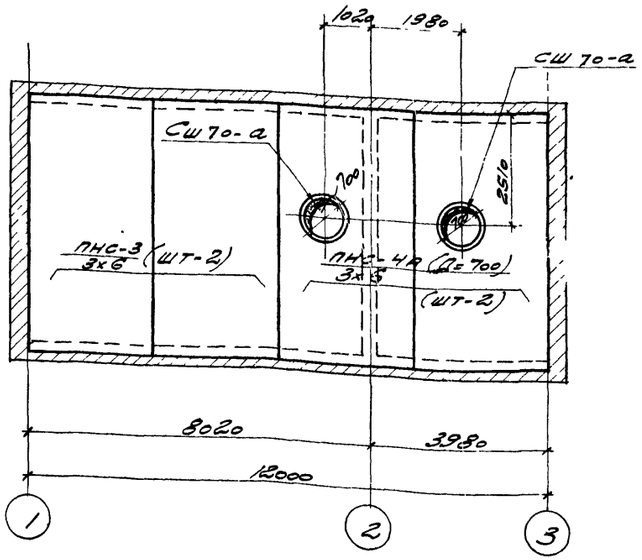

Маркировочный план плит покрытия

Примечания:

1. Данный лист см. совместно с листом АС-1 и АС-3
2. Соединение заземляющих проводников производить сваркой „внахлестку" с перепуском на 100мм. Места сварки покрыть горячим битумом
3. Общие примечания к ф-там см. пояснительную записку.
4. Элемент плана №4 см. альбом №15
5. Деталь анкеровки торцовых стен см. альбом №15 лист АС-1

Спецификация арматуры на 1 элемент									Выборка арматуры на 1 элемент		
Марка элем.	Марка карк. и кол. элем.	№ поз.	Эскиз	ф мм	Длина мм	Кол шт. в 1 карк	Кол шт. в 1 элем.	Общая длина м	ф мм	Общая длина м	Вес кг
Отд. стерж.		1	1600	10АI	1600	—	20	32,0	10АI	32	20
									Итого		20
Заземляющие проводники		2	Общая длина	16АI	—	—	—	40,2	16АI	46	73
		3	600 650 800 700 150	16АI	2900	—	1	2,9	Итого		73
		4	600 530 800 700 110	16АI	2800		1	2,8			
Газ. труба		5	Газ. труба d=70	—	—	—	—	6,3	Стр d=70	6,3	42
									Итого		42

Спецификация сборных жел. бет. элементов замаркированных на листах АС-1 и АС-2

Наименов. элемента	Марка элемента	Кол. шт.	Вес 1 эл. кг	Стандарт или альбом №
Плиты	ПНС-3 3×6	2	2330	ПК-01-74/62
	ПНС-4А (Д=700) 3×6	2	2790	Альбом №15
Стаканы	СШ 70-а	2	167	ПК-01-119
Перемычки	Б-16	11	30	Серия ИИ-03-02 Альбом 17-64
	БП2-3А	1	345	Альбом №13

Госстрой СССР ПРОМСТРОЙПРОЕКТ г. Москва - 1966 г.	План фундаментов. маркировочный план плит покрытия Спецификации	Типовой проект 407-3-16	
Отдельностоящее РУ 6-10 кв. на 16 камер КСО-266		Альбом 60	
		Лист АС 2	

Нач. отдела Проскуровский; Гл. инж. пр. Меллер; Гл. арх. пр. Ливанц; Рук. группы Полякова; Дата выпуска 30 декабря 1966 г.

Рук. арх. пр. Савелов; Ст. инж. Фадеева; Исполнит. Ашкинадзе

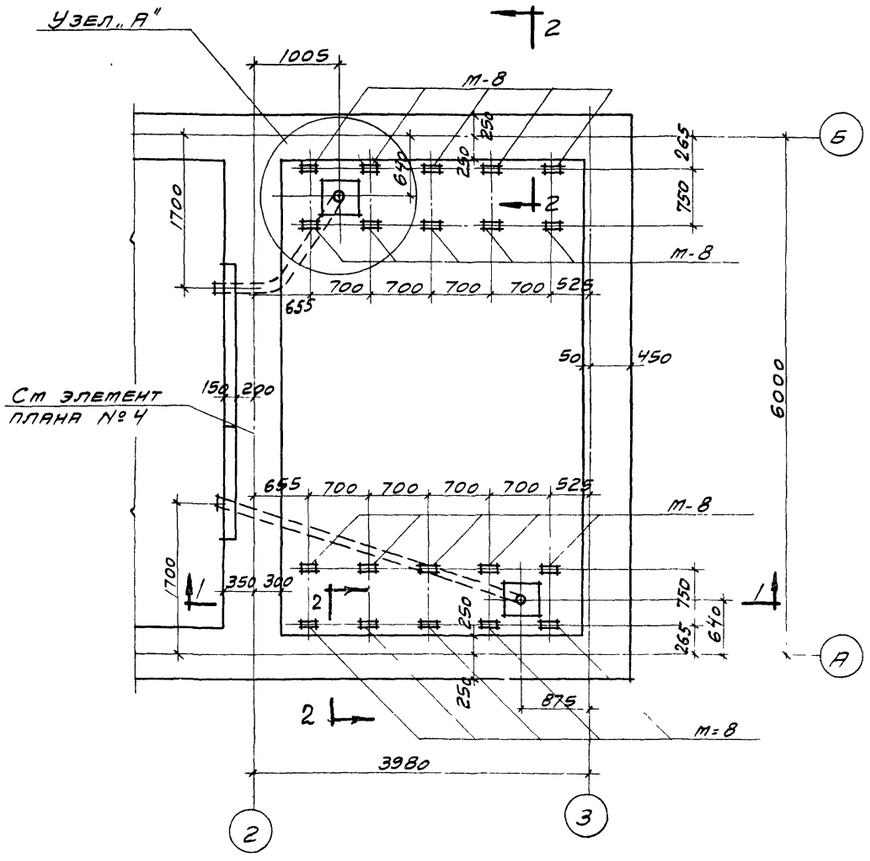

Узел „А"

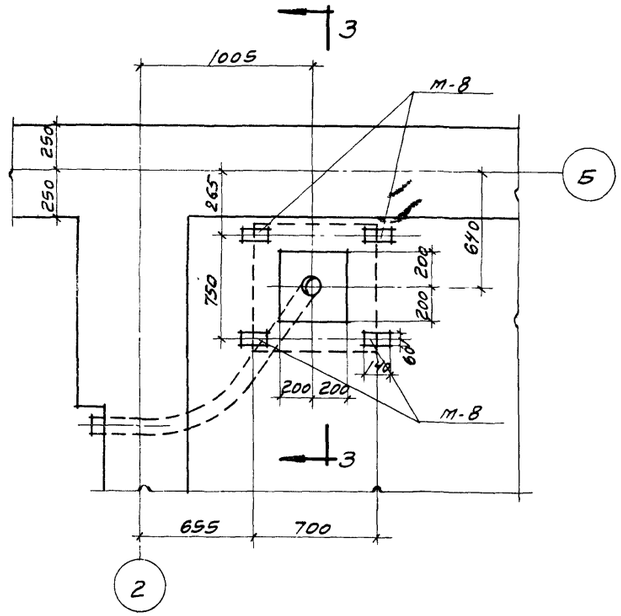

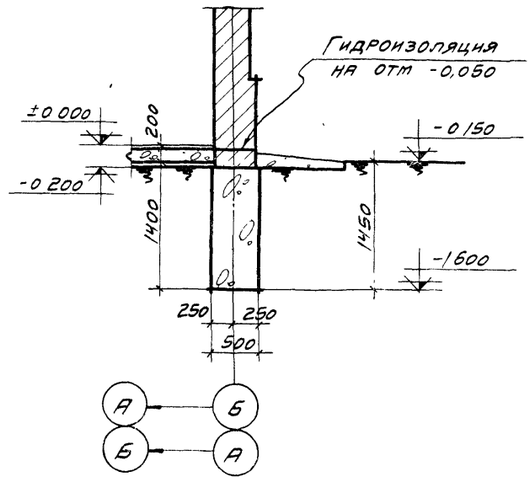

2-2

Выборка закладных марок

Марка элемента	Кол шт	Альбом №
М-8	20	15

Примечания:

1 Данный лист смотри совместно с листом АС-2

Элемент плана №5

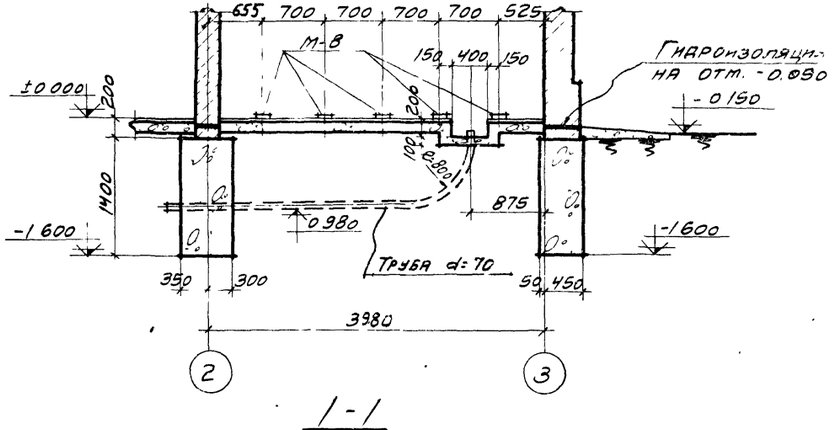

1-1

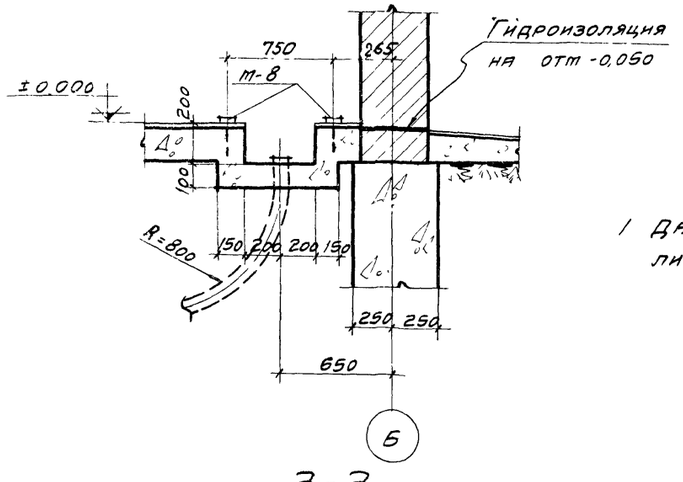

3-3

Госстрой СССР ПРОМСТРОЙПРОЕКТ г Москва-1966г.	Элемент плана №5 Разрезы и выборка закладных марок	Типовой проект 407-3-16
Отдельностоящее РУ6-10 кв на 16 камер КСО-266		Альбом 60
		Лист АС-3

Отдела	Проскуряков	
Гл инж пр	Мелпер	
Гл арх пр	Пившиц	
Рук группы	Полякова	
Дата выпуска 30 декабря 1965г.		

Рисп арх	Савелов	
Ст инж	Фадеева	
Исполнит	Ашхинадзе	

446

Расход материалов

Наименование конструкций	Бетон, м³				Сталь, кг						
	Марка 150	Марка 200	Марка 300	Итого	Класс AI	Класс AII	Класс AIII	Класс AIV	Класс BI	Прокат ВСт3кп2	Итого
Сборные железобетонные конструкции											
Плиты покрытия	—	—	4.10	4.10	20	—	128	96	112	28	384
Плиты каналов	—	1.48	—	1.48	132	—	—	—	—	—	132
Стаканы	—	0.13	—	0.13	2	—	—	—	12	8	22
Перемычки	0.11	0.13	—	0.24	4	11	—	—	11	—	26
Балки	—	1.82	—	1.82	30	66	—	—	—	—	156
Итого:	0.11	3.56	4.10	7.77	248	77	128	96	135	36	720
Стальные изделия											
Жалюзи	—	—	—	—	—	—	—	—	—	88	88
Закладные марки	—	—	—	—	28	—	—	—	—	541	569
Отдельные стержни	—	—	—	—	20	—	—	—	—		20
Заземляющие проводники	—	—	—	—	73	—	—	—	—	—	73
Газовые трубы	—	—	—	—	—	—	—	—	—	42	42
Итого	—	—	—	—	121	—	—	—	—	671	792
Всего:	0.11	3.56	4.10	7.77	369	77	128	96	135	707	1512

Спецификация сборных жел. бет. изделий

Марка элемента	Кол. шт.	Вес элем. кг	Стандарт или альбом №
Плиты покрытия			
ПНС-3 / 3×6	2	2330	ПК-01-74/82
ПНС-4а (Д-100) / 3×6	2	2790	ПК-01-119 Альбом №15
Плиты каналов			
П-2	2	40	Альбом №15
П-5	4	30	—"—
П-7	40	90	—"—
Стаканы			
СШ70-а	2	167	ПК-01-119
Перемычки			
БП2-3А	1	345	СТ-03-01 Альбом №15
Б-16	11	30	ИИ-03-02 Альбом 17-64
Балки			
Б-5	6	760	Альбом №15

Спецификация стальных и деревянных изделий

Наименование изделий	Марка	Кол. шт.	Альбом №	Лист	Примечания
Двери	Д-1	1	Альбом №15	АС-4	
	Д-2	1	—"—	АС-4	
	Д-4	1	ГОСТ 6629-64	1-14	
Жалюзийные решетки	ВЖ-1	5	Альбом №15	АС-5	
	ВЖ-5	1	—"—	АС-4	
Закладные марки	М-7	2	Альбом №15	АС-23	
	М-8	20	—"—	—"—	
	М-13	2	Альбом №15	АС-24	
	М-17	48	—"—	—"—	
	М-23	2	—"—	АС-25	
	М-31	4	—"—	АС-26	
Отдельные стержни			Альбом №60	АС-2	
Заземляющие проводники			—"—	—"—	
Газовые трубы			Альбом №60	—"—	
			ГОСТ 3266-62	—"—	

Перечень примененных в проекте стандартов

Шифр	Наименование	№№ листов
Серия ПК-01-74/62	Крупнопанельные железобетонные предварительно-напряженные плиты размером 3×6м для покрытий промышленных зданий	Комплект
Серия ПК-01-119	Крупнопанельные железобетонные предварительно напряженные плиты размером 1,5×6 и 3×6м для покрытий промышленных зданий с унифицированными отверстиями для пропуска вентшахт с дефлекторами и зонтами.	8; 15; 12; 13; 14; 15; 17
Серия СТ-03-01	Сборные железобетонные перемычки для одноэтажных промышленных зданий.	8
Серия ИИ-03-02 Альбом 17-64	Индустриальные строительные изделия для гражданского строительства.	2
ГОСТ 6629-64	Двери деревянные для жилых и общественных зданий	1-14
Серия 08-02-123	Зонты и дефлекторы вентиляционных систем	57-65, 76
Серия 08-02-110/62	Унифицированные узлы прохода вытяжных вентиляционных шахт через покрытия промышленных зданий.	1, 11, 15, 16 24, 26, 27 33-36
Серия 08-02-119/65	Установка и крепление осевых вентиляторов к строительным конструкциям.	15, 34, 60

Гл. инж. Проекта — Гольцев
Гл. инж. пр. — Мелпео
Гл. арх. пр. — Лившиц
Рук. группы — Лоляева
Дата выпуска 30 декабря 1966г.

Рук. вахты — Ст. инж. — Исполнит.
Гавелов — Фадеева — Ашхенадзе

Госстрой СССР ПРОМСТРОЙПРОЕКТ г. Москва - 1966г.	Спецификация сборных жел. бет. изделий. Расход материалов. Спецификация стальных и деревянных изделий. Перечень стандартов.
Отдельностоящее РУ 6-10кВ на 16 ячеек КСО-266	Типовой проект 407-3-16 Альбом 60 Лист АС-4

Типовой проект
407-3-16
Альбом 60

СМЕТЫ

к типовому проекту 407-3-16 на строительные работы отдельно-стоящей РУ- 6-10кв на 16 камер КСО-266

СМЕТА № 1
на общестроительные работы

Основание: чертежи альбомов 15 и 60 — Сметная стоимость 4,48 тыс.руб.

Составлена в ценах 1955 г. для I территориального района

Показатели: — Стоимость:

строительн.объем зд. - 404,22 м3 — 1 м3 здания - 11,08 руб.

развернутая площадь - 81,66 м2 — 1 м2 разверн.пл.- 54,86руб.

№ № п/п	Обоснование принятой сметной стоимости или №№ единичных расценок	Количество	Единица измерения	Сметная стоимость единицы в руб.	Наименование работ или затрат	Общая сметная стоимость в руб.
1	2	3	4	5	6	7
					А. ПОДЗЕМНАЯ ЧАСТЬ	
1	1-275-0 табл.130-д	187,0	м2	0,033	Планировка площади по данным визировочных отметок на глаз	6
2	1-093-0 табл.73-б 1-094-0 табл.73-б	37,4	м3	0,029	Срезка растительного слоя в грунтах II категории бульдозером с перемещением грунта на 10 м Цена: 0,018 + 0,011 = 0,029	1
3	1-057-0 табл.63-г	100,3	м3	0,71	Разработка сухого грунта II категории экскаватором драглайн емкостью ковша 0,5 м3 с отвозкой автосамосвалами на расстояние до 1 км	71
4	1-204-0 табл.120-б	11,2	м3	0,524	Зачистка дна и откосов котлована вручную с перемещением грунта транспортерами	6
5	1-057-0 табл.68-г	29,7	м3	0,71	Подвозка грунта для обратной засыпки	21
6	1-094-0 табл.73-б	16,3	м3	0,011	Обратная засыпка грунта бульдозером с перемещением до 5 м	1
7	1-024-0 табл.120-б	24,5	м3	0,524	Обратная засыпка грунта вручную с перемещением его транспортерами	13
8	1-295-0 табл.131-д	40,8	м3	0,056	Уплотнение грунта пневматическим трамбованием	2
9	6-092-0 табл.247-м	33,70	м3	17,70	Монолитные ленточные фундаменты из бетона марки 100	596
10	6-087-0 табл.247-к	0,28	м3	19,8	Монолитные столбы из бетона марки 100	6
11	5-048-0 табл.223-а	0,56	м3	20,9	Кирпичные столбики	12
12	5-040-0 табл.222-д	1,96	м3	18,8	Кирпичные стенки приямков	37
13	7-313-1 табл.348-а	4,17	м3	16,66	Бетонная подготовка под приямки и каналы из бетона марки 100	69
14	6-182-1 табл.255-г примеч.2	0,07	м3	25,50	Бетонные стенки приямков и каналов толщиной до 200 мм из бетона марки 200	2
15	6-126-0 табл.224-а	0,02	т	133,0	Укладка арматуры над проемами в фундаментах	3
16	цен.№ 1 ч.IУ п.14 т.ч.	0,485	т	206,0	Закладные детали	100
17	6-035-0 табл.244-В--н	1,82	м3	4,62	Укладка сборных железобетонных балок весом до 1,0 т	8
18	50-001-1	1,82	м3	40,6	Стоимость сборных железобетонных балок из бетона марки 200 с расходом арматуры 92 кг/м3 весом до т	74
19	6-047-0 табл.245-А--д	1,48	м3	17,60	Укладка сборных железобетонных плит перекрытия каналов весом до 0,15 т	26
20	50-156-0	1,40	м3	39,422	Стоимость сборных железобетонных плит перекрытия каналов из бетона марки 200 с расходом арматуры 61-90 кг/м3 весом до 0,25 т Цена: 38,7 + 0,722=	55
21	50-158-0	0,08	м3	45,022	То же, с расходом арматуры 120 - 150 кг/м3 Цена: 44,3 + 0,722 =	4
22	51-006-0	0,073	т	81,80	Заземляющие проводники из стали класса А-I	6
23	9-032-0 табл.377-в прим.2	6,1	п.м.	1,5	Газовые трубы ∅ 70	9
24	7-318-0 табл.348-в	0,96	м3	8,3	Засыпка маслосборника гравием	8
					Итого по подземной части	1136
					Б. НАДЗЕМНАЯ ЧАСТЬ	
25	5-031-0 табл.222-б п.3 т.ч.	72,21	м3	18,30	Кладка наружных стен из красного кирпича при высоте этажа более 5 м	1321
26	5-028-0 табл.222-а	6,0	м3	18,0	Кладка внутренних гладких стен из красного кирпича при высоте до 5 м	108
27	5-128-0 табл.217-а	158,0	м2	0,092	Расшивка швов кирпичной кладки	15
28	7-338-0 табл.351-а	16,85	м2	0,365	Горизонтальная гидроизоляция стен цементным раствором	6
29	5-168-0 табл.235-а	184,9	м2	0,394	Сборка и разборка стальных трубчатых инвентарных лесов для кладки	73
30	6-034-0 табл.244-В--м	0,243	м3	7,50	Укладка сборных железобетонных перемычек весом до 0,5 т	2
31	50-142	0,133	м3	42,90	Стоимость сборных железобетонных перемычек из бетона марки 200 с расходом арматуры 128 кг/м3	6
32	50-141-0	0,11	м3	39,8	То же, с расходом арматуры 96 кг/м3	4
33	6-053-0 табл.245-А--д	4,10	м3	3,95	Укладка сборных железобетонных крупнопанельных плит весом более 2 т	16
34	50-182-2	4,10	м3	63,744	Стоимость сборных железобетонных плит из бетона марки 300 с расходом арматуры 130 кг/м3 Цена: 62,3 + 0,722 х 2 =	261

Гл.инж.проекта — Мягков
Гл.инж.проекта — Кравцов
Нач.эл.отдела — Ефимченко
Исполнитель — Литвинчева
Дата выпуска 30 декабря 1966г.

Госстрой СССР
ПРОМСТРОЙПРОЕКТ
г. Москва - 1966г.
Отдельностоящее РУ-6-10кв на 16 камер КСО-266

Сметы на строительные работы

Типовой проект 407-3-16
Альбом 60
Лист

I	2	3	4	5	6	7
35	6-048-0 табл.245-А--е	0,I4	м3	9,3	Установка сборных железобетонных стаканов весом до 0,25 т	I
36	50-I80-0	0,I4	м3	57,2	Стоимость сборных железобетонных стаканов из бетона марки 200 с расходом арматуры 90 кг/м3	8
57	Ц. № I ч.IУ п.I4 т.ч.	0,I	т	206,0	Закладные детали	2I
38	ТМС 5-372	72,0	м2	2,44	Утепление кровельного покрытия крупнопористыми керамзитобетонными плитами толщиной I00 мм Цена: 2,93 : 0,I2 x 0,I0=	I76
39	7-469-0 табл.372-б	72,0	м2	0,I86	Цементная стяжка по плитному утеплителю	I3
40	7-426-0 табл.368	72,0	м2	0,II2	Огрунтовка цементной стяжки битумной мастикой	8
4I	I0-7-559 табл.Д-244--а	72,0	м2	2,23	Кровля из 3-х слоев рубероида с защитным слоем гравия втопленного в мастику Цена: 8,I8+0,0I2x3,9xI,03=	I6I
42	7-3I4-0 табл.348-а	0,I7	м3	I0,7	Укладка легкого бетона по периметру кровли в местах примыкания к стенам	2
43	7-4I9-0 табл.366-д прим.I	25,73	м2	I,23	Обделка свесов кровли оцинкованной сталью	32
44	Ц. № I ч.I п. 6I8	2I,0	кг	0,33	Стоимость костылей для крепления свесов кровли	7
45	7-322-0 табл.348 прим.2	58,74	м2	0,27	Уплотнение грунта щебнем под бетонную подготовку	I6
46	7-3I3-I табл.348-а	4,34	м3	I6,66	Бетонная подготовка под полы из бетона марки I00	72
47	7-356-0 табл.354-а	2I,70	м2	0,7I7	Бетонное покрытие пола из бетона марки 200 Цена: 0,66+0,03Ix(I6,3-I4,6)xI,0IxI,07=	I6
48	7-234-0 табл.336-а	7,25	м2	8,70	Заполнение дверных проемов в каменных стенах однопольными полотнами при площади проема до 3 м2	63
49*	Ц. № I ч.I п. 677	3	комп.	2,I9	Приборы дверные чернолакированные с замком для однопольных дверей	7
50	7-260-I табл.340-а прим.п.2I т.ч.	4,83	м2	2,85	Обивка полотен дверей с одной стороны черной кровельной сталью по войлоку	I4
5I	9-625 табл.4I9-в	I,99	м2	I8,20	Стальные жалюзийные решетки площадью проема до I,5 м2	36
52	9-574-р/с стр. 732	4	шт	4,66	Установка утепленных клапанов с каркасом из алюминиевых швеллеров весом 2,8 кг Цена: 3,9I + 0,75=	I9
53	ПР-05-0I п. I550 на р/с к-I,I	0,027	м3	37,95	Утепление поролоном клапанов Цена: 34,5 x I,I =	I
54	I2-078-0 табл.477-г	9,52	пм	0,297	Штукатурка известковым раствором по кирпичу на фасадах плоских откосов шириной до 200 мм	3
55	I2-057-0 табл.475-а	I2,I	м2	0,92	Штукатурка цоколя цементным раствором по кирпичу	II
56	I2-I62-0 табл.482-д прим.4,5	3,4	м2	I,23	Штукатурка по камню откосов в помещениях известковым раствором	4
57	I2-437-0 табл.507-б	3I2,6	м2	0,024	Известковая окраска стен и потолков в помещениях по кирпичу	8
58	I2-485-0 таб.5II-д прим.I2 т.ч. К-0,8 и К-0,5	9,67	м2	0,74	Масляная окраска дверей по дереву белилами с добавлением колера с одной стороны Цена: I,86x0,8x0,5 = 0,74	7
59	8-I5I 8-I6I табл.298"к" прим.I	4,83	м2	0,523	Окраска дверей по железу с одной стороны алюминиевым лаком	3
60	I2-562-I табл.5I6-к примеч.	4,4	м2	0,496	Окраска алюминиевая лаком стальных жалюзийных решеток	2
6I	8-I44-0 табл.298-в 8-I54-0 прим.I табл.298-в	0,485	т	5,53	Окраска закладных деталей алюминиевым лаком Цена: 2,76 + 2,77 =	3
62	I-295-0 табл.I3I-д	I3,0I	м3	0,056	Уплотнение грунта пневматическим трамбованием	I
63	I7-340-0 табл.760-б	26,0	м2	I,09	Щебеночное основание под асфальтовую отмостку	28
64	I7-337-0 табл.759-в	26,0	м2	0,78	Асфальтовое покрытие отмостки	20
65	5-I63-0 табл.233-в	3,0	м2	9,20	Устройство бетонного крыльца	28
66	5-026-0 табл.220-е	0,70	м3	4,47	Устройство глиняного замка	3
67	I2-700-Д табл.35I-а	3,0	м2	0,508	Цементная затирка с железнением бетонных крылец Цена: 0,I43 + 0,365 =	2
					Итого по надземной части	2608
					Итого по смете	44
					Накладные расходы и плановые накопления на строительные работы - I9,02%	83
					Всего по смете	4479

I	2	3	4	5
37	Камень-клинец	м3	0,6	
38	Кирпич красный	тыс.	24,6	0,4
39	Краски белила тертые	кг	2,6	
40	Краски сухие	кг	I,4	
4I	Краски тертые	кг	0,4	
42	Краски эмалевые	кг	I,6	
43	Лак № I77	кг	2,3	
44	Мастика битумная	т	0,9	
45	М е л	кг	4,4	
46	О л и ф а	кг	3,9	
47	Пакля пеньковая	кг	4,3	
48	Порошок минеральный	т	0,I	
49	Проволока вязальная	кг	2,4	2,4
50	Пудра алюминиевая	кг	0,8	
5I	Плиты ж/б	м2	3,4	
52	Рубероид	м2	237	
53	Сталь кровельная	т	0,I	
54	Сталь кровельная оцинков.	тн	0,I	
55	Шурупы	кг	0,3	
56	Щебень каменный	м3	5,4	
57	Прочие материалы	руб	27,7	8,0
	Полуфабрикаты			
58	Асфальтобетон	т	I,4	
59	Бетон тяжелый М-I00	м3	44,7	40
60	Бетон тяжелый М-200	"	I,0	
6I	Бетон легкий М-50	"	0,I	
62	Раствор кладочный	"	I6,I	0,2
63	Раствор цементный I:3	"	I,4	0,I
64	Раствор кладочный цементно-известковый	"	0,4	0,4
65	Раствор отделочный цементно-известковый	"	0,9	
66	Щиты опалубки	м2	27,9	27,9
	Детали и изделия			
67	Коробки дверные широкие	м	I8,9	
68	Полотна дверные	м2	6,0	
69	Полотна ворот	м2	3,I	
70	Щиты приямков	м2	4,5	
7I	Кальзи	т	0,2	
72	Стальные конструкции	т	0,3	0,I
73	Железобетонные детали	м3	6,5	2,0
74	Ступени	м	2,6	
75	Изделия из листовой стали с фасон.частями	т	0,I	
76	Трубопроводы с фасон.частями и креплениями Ø 70 мм	м	I8,3	I8,3

Приложение к смете № I

ВЫБОРКА ПОТРЕБНЫХ РЕСУРСОВ

на общестроительные работы отдельностоящей РУ-6-I0 кв на I6 камер КСО-266

№ № п п	Наименование ресурсов	Един.	Количество общее	Количество в т.ч. подземн. часть
I	2	3	4	5
	Затраты труда			
I	Разряд работы 3,0	ч/дн.	0,88	
2	" " 3,2	"	II,5	
3	" " 3,4	"	3,I	0,3
4	" " 3,6	"	27,4	7,45
5	" " 3,8	"	28	23,8
6	" " 4,0	"	8,5	0,3
7	" " 4,2	"	I04	I9,6
8	" " 4,4	"	2,0	0,4
9	" " 4,6	"	6,6	
I0	" " 4,8	"	3,5	
II	" " 5,0	"	I0,0	2,3
I2	" " 5,2	"	2,8	0,4
I3	" " 5,4	"	3,I	
I4	" " 5,5	"	3,3	2,8
	Механизмы			
I5	Автосамосвалы 5,0 т	м/см	3,6	3,6
I6	Аппараты сварочные 27 ква	"	0,2	
I7	Бульдозеры	"	0,I	0,I
I8	Катки моторные 5-I0 т	"	0,2	
I9	Краны автомобильные 3 т	"	0,2	0,I
20	Краны башенные 3 т	"	0,7	0,4
2I	Прочие машины	руб	4I,6	5,8
22	Трамбовки пневматические	м/см	0,5	0,4
23	Транспортеры ленточные 5 м	"	I,7	I,7
24	То же, I5 м	"	0,9	0,9
25	Экскаваторы-драглайны емк.0,5 м3	"	I,0	I,0
	Материалы			
26	Болты строительные	кг	4,5	4,3
27	Вода	м3	0,4	
28	Войлок	м2	I4,8	
29	Гвозди строительные	кг	II,9	9,5
30	Гвозди толевые	кг	0,4	
3I	Глина	м3	II,2	
32	Гравий	м3	I,2	0,4
33	Доски Ш с.40-70 мм	"	0,I	0,I
34	Доски IУ с. 40-70 мм	"	0,3	0,3
35	Известь для малярных работ	кг	54,5	
36	Дрова	м3	I,2	

Типовой проект
407-3-16
Альбом 60

СМЕТА № 2

на вентиляцию

Основание: чертежи № альбом 60

Сметная стоимость 0,17 тыс.руб.

Составлена в ценах 1955 г. для I территориального района

Показатели:
Строительный объем здания - 404,20 м3
Развернутая площадь - 81,66 м2

Стоимость:
1 м3 здания - 0,42 руб.
1 м2 разверн.пл. - 2,08 руб.

№№ пп	Обоснование принятой сметной стоимости или №№ единичных расценок	Количество	Единица измерения	Сметная стоимость единицы в руб.	Наименование работ или затрат	Общая сметная стоимость в руб.
I	2	3	4	5	6	7
I	9-524	6,8	м2	2,99	Устройство металлической шахты диам. 595мм	20
2	9-656	2	шт.	30,4	Установка дефлектора диам. 595 мм	61
3	9-578	2	шт.	6,7	Установка теплого клапана диам. 595 мм	I3
4	9-872	23,4	кг	0,24	Устройство поддона	6
5	9-081	I	шт	I7,8	Установка осевого вентилятора ц6-320 № 4 с электродвигателем АОЛ-I2-4	I8
6	9-872	I6	кг	0,24	Устройство козырька с дверкой	4
7	I2-547-0	I3,4	м2	0,385	Окраска масляной краской	5
8	I2-04I-0	0,2	м3	I7,4	Изоляция войлоком	3
9	II-I23 а	[illegible]	м2	0,924	Оклейка миткалем	4
I0	II-I43-0	4,6	"	0,28I	Окраска масляной краской	I
II	I2-56I-0	3,8	"	0,I82	Покрытие антикоррозийным лаком	I
					Итого	I36
					Накладные расходы с плановыми накоплениями I9,62%	27
					Итого	I63
					Пуск и регулировка 2,5%	4
					Итого:	I67

(10)

Приложение к смете № 2

ВЫБОРКА ПОТРЕБНЫХ РЕСУРСОВ
на вентиляцию отдельностоящей РУ-6-I0 кв на I6 камер КСО-266

№№ пп	Наименование ресурсов	Един.	Количество	
			Общее	В т.ч. подземная часть
I	2	3	4	5
	Затраты труда			
I	Разряд работы 7	ч/дн.	0,25	
2	" " 4,2	"	2,47	
3	" " 5	"	0,6I	
4	" " 5,2	"	I,70	
5	" " 5,4	"	I,00	
6	" " 3,6	"	0,65	
7	" " 3	"	0,I3	
8	" " 4	"	0,22	
9	Машины	руб	0,I84	
I0	Вентилятор	шт	I	
II	Болты	кг	I	
I2	Кронштейны	кг	39,4	
I3	Воздуховоды	м2	6,8	
I4	Цефлекторы	шт	2	
I5	Дроссель-клапаны	шт	2	
I6	Олифа	кг	2,3	
I7	Краски тертые	кг	0,47	
I8	Белила цинковые тертые	"	2,8	
I9	Термоизоляционные материалы	м3	0,2I	
20	Проволока стальная отожженная черная	кг	0,6	
2I	Ткань хлопчатобумажная	м	6,9	
22	Мел молотый	кг	0,05	
23	Крахмал картофельный	кг	0,35	
24	Клей малярный	кг	0,02	
25	Л а к	кг	0,23	

gost.e-ecolog.ru

ПРОЕКТ 407-3-16 АЛЬБОМ 60
АДРЕС: МОСКОВСКИЙ ФИЛИАЛ ЦИТП
МОСКВА Г-471, МОЖАЙСКОЕ ШОССЕ 81 ДОПЕЧАТКА.

МАРТ 1985 г. ЗАКАЗ № 446 ТИРАЖ 600