ТИПОВОЙ ПРОЕКТ

407—3—16
ТИП 22

РАСПРЕДЕЛИТЕЛЬНЫЕ УСТРОЙСТВА 6-10кв ТИПА КСО СОВМЕЩЕННЫЕ И НЕ СОВМЕЩЕННЫЕ С КОМПЛЕКТНЫМИ ТРАНСФОРМАТОРНЫМИ ПОДСТАНЦИЯМИ 6-10/0,4-0,23кв МОЩНОСТЬЮ ДО 2х1000 ква ДЛЯ ПРОМЫШЛЕННЫХ УСТАНОВОК

РУ-6/10кв ТИПА КСО-266 НА 10 КАМЕР, СОВМЕЩЕННОЕ С КТП МОЩНОСТЬЮ 1000 ква ХМЕЛЬНИЦКОГО ЗАВОДА ТРАНСФОРМАТОРНЫХ ПОДСТАНЦИЙ

(встроенная подстанция)

Альбом 37

СТРОИТЕЛЬНАЯ ЧАСТЬ

СОСТАВ ПРОЕКТА ПОДСТАНЦИИ

ЭЛЕКТРИЧЕСКАЯ ЧАСТЬ АЛЬБОМЫ №№1, 8

СТРОИТЕЛЬНАЯ ЧАСТЬ АЛЬБОМ №15-ОБЩИЕ МАТЕРИАЛЫ
АЛЬБОМ №37-ВСТРОЕННАЯ ПОДСТАНЦИЯ

РАЗРАБОТАН
Государственными проектными институтами:
ТЯЖПРОМЭЛЕКТРОПРОЕКТ (электрическая часть)
ПРОМСТРОЙПРОЕКТ (строительная часть)

ВВЕДЕН В ДЕЙСТВИЕ
ТЯЖПРОМЭЛЕКТРОПРОЕКТОМ: ПРИКАЗ
№ 35 от 24·II 1967г.

МОСКОВСКИЙ ФИЛИАЛ
ЦЕНТРАЛЬНОГО ИНСТИТУТА ТИПОВЫХ ПРОЕКТОВ
МОСКВА

gost.e-ecolog.ru

Содержание альбома

Марка лист	Содержание листа	стр.
	Содержание альбома Общие указания	2
АС-1	Фасад. Разрезы 1-1; 2-2, 3-3 План на отм. ±0.000.	3
АС-2	План фундаментов Сечения. Спецификации.	4
АС-3	Элемент плана №5. Разрезы 1-1, 2-2, 3-3, 4-4, 5-5.	5
АС-4	Спецификация сборных жел бет изделий. Расход материалов Спецификация стальных и деревянных изделий. Перечень стандартов.	6
	Сметы	7-9

Общие указания.

1. В альбоме 37 даны рабочие чертежи строительной части проекта встроенного РУ-6/10 кв типа КСО-266 на 10 камер, совмещенного с КТП мощностью 1000 ква Жмеринского завода трансформаторных подстанций.
   Электрическая часть проекта разработана институтом Тяжпромэлектропроект и дана в альбоме 8.
2. Проект должен приниматься к строительству только после предварительного выполнения проектной работы по привязке его к конкретным условиям строительной площадки.
   При привязке руководствоваться кроме указаний данного альбома, также указаниями альбома 15 „Общие материалы".
   Альбом 15 должен выдаваться на строительство одновременно с данным альбомом.
3. Проект предназначен для размещения помещения РУ, КТП и КСУ у наружной стены внутри одноэтажных производственных зданий, а также в первых этажах многоэтажных зданий и этажерок, имеющих шаг колонн каркаса 6×6 м и 6×9 м.
4. Ленточные фундаменты под стены выполнять из бетона марки 100.
   Сечения фундаментов и отметку заложения уточнить при привязке, исходя из конкретных условий.
   С внешней стороны фундаментов наружной стены, на уровне подошвы, заложить заземлитель, согласно проекту. Засыпку заземляющего проводника производить грунтом не содержащим строительного мусора и шлака, с уплотнением грунта.
5. Приямки и каналы выполнять из бетона марки 100. При бетонировании стен приямков и каналов заложить закладные марки и оставить гнезда по проекту, которые после монтажа стальных конструкций залить бетоном марки 200 на мелком гравии.
   Стальные решетки в маслосборных ямах засыпать слоем гравия толщиной 250 мм, крупностью 30-50 мм.
6. Газовые трубы для подвода кабелей прокладывать в процессе возведения фундаментов под наблюдением электромонтажников.
   Трубы снаружи и изнутри покрыть битумным составом (2 части битума марки III и 1 часть керосина); на концы труб поставить деревянные пробки.
7. Толщина стен отделяющих КТП от смежных производственных помещений принята 380 мм для всех климатических зон; стены, отделяющие РУ и КСУ приняты 250 мм.
   Кладку стен выполнять из красного или силикатного кирпича марки 75 на растворе марки 25.
   Во время кладки заложить закладные элементы по проекту.
   Внутренние поверхности стен выпускать с подрезкой швов.
   Из производственных помещений категорий Г и Д в помещение РУ должна быть сделана нормальная одностворчатая дверь.
   В случае размещения подстанций в производственных помещениях категорий А, Б и В вход в РУ должен быть с тамбуром и огнестойкими дверями. Размещение дверей в плане и включение их в спецификацию осуществлять при привязке.
8. Каменные конструкции не рассчитаны на ведение кладки в зимних условиях методом замораживания.
9. Гидроизоляционный слой на отметке -0.05 выполнять из цементного раствора состава 1:2 толщиной 20 мм.
10. Покрытием (перекрытием) помещения подстанции служит покрытие (перекрытие) производственного здания, в которое подстанция встраивается.
    В случае необходимости (при размещении подстанции в пролете, оборудованном краном; при большой высоте производственного помещения и др.) над помещением подстанции может быть сделано свое перекрытие по индивидуальному проекту. Толщина стен должна быть проверена на дополнительную нагрузку.
11. Полы в помещениях подстанции - бетонные из бетона марки 200 с уклоном 2% в сторону приямка под трансформатором в помещении КТП.
12. Внутренние поверхности стен и потолок белить известковым раствором за два раза.
13. Откосы проемов оштукатурить известковым раствором.
14. Ворота жалюзийные решетки окрашивать лаком АЛ-177 или эмалью ХВ-125 (ГОСТ 10144-62).
15. За отм. ±0.000 условно принята отметка пола производственного помещения.
    Планировочная отметка земли -0.150.
16. Вентиляция помещений КТП, РУ и КСУ - естественная. Приток осуществляется через жалюзийные решетки, установленные в нижней части стен и ворот; вытяжка через вытяжные шахты с воздухозаборными отверстиями в верхней части стены.
    В зимний период жалюзийные решетки и шахты закрываются утепленными клапанами.
    Расчет вентиляции произведен при условиях изложенных в „пояснительной записке альбома 15 „Общие материалы."
17. Сечения шахт приняты по таблице:

Наименование помещения	При высоте от пола до верха покрытия чех.	
	от 4,8 до 7,2	от 7,2 до 10,8
КТП	1,35	1,0
РУ	0,20	0,15
КСУ	0,3	0,25

При высоте от пола до верха перекрытия чех. более 10,8 м сечения шахт определять расчетом при привязке. Шахты должны выводиться на 1 м. выше кровли и заканчиваться зонтами.
В случае невозможности устройства вытяжных шахт вентиляцию помещения осуществлять по индивидуальному проекту.
В помещении РУ предусматривается аварийная вентиляция в размере пятикратного обмена осевым вентилятором, установленном в стене.
В помещениях КТП и РУ для поддержания в зимний период температуры воздуха +5° в дополнение к тепловыделениям, устанавливаются нагревательные приборы типа ПТ-10-2, 220 в, мощностью 1 кв, подключенные к электрической сети.
Количество приборов принимать по таблице:

	Наружная температура	-20°			-30°			-40°		
	Высота помещения / Название помещения	до 4,8	от 4,8 до 7,2	от 7,2 до 10,8	до 4,8	от 4,8 до 7,2	от 7,2 до 10,8	до 4,8	от 4,8 до 7,2	от 7,2 до 10,8
С покрытием	РУ	4	6	8	6	9	12	8	11	15
	КТП	—	—	—	—	—	—	—	—	—
С перекрытием	РУ	3	5	7	4	7	10	6	9	13
	КТП	—	—	—	—	—	—	—	—	—

В высоте помещений более 10,8 м количество приборов определять расчетом при привязке.
17. Смета составлена в соответствии с положениями изложенными в пояснительной записке альбома 15 „Общие материалы." Объемы работ по фундаментам и стенам условно подсчитаны по внутренним стенам на минимальную высоту, указанную на чертеже и должны быть уточнены при привязке. Объемы работ по наружной стене, включая фундамент, ворота, жалюзийные решетки и т.д. в смету не включены и должны быть учтены при привязке. Объемы работ по вытяжным шахтам с зонтами также в смету не включены.

Технико-экономические показатели.

Площадь застройки 111,22 м²
Строительная кубатура 489,37 м³

Госстрой СССР ПРОМСТРОЙПРОЕКТ г. Москва - 1966 г.	Содержание альбома. Общие указания.	Типовой проект 407-3-16 Альбом 37
Встроенное РУ 6/10 кв КСО-266 на 10 камер с КТП 1000 ква Жмеринского завода.		

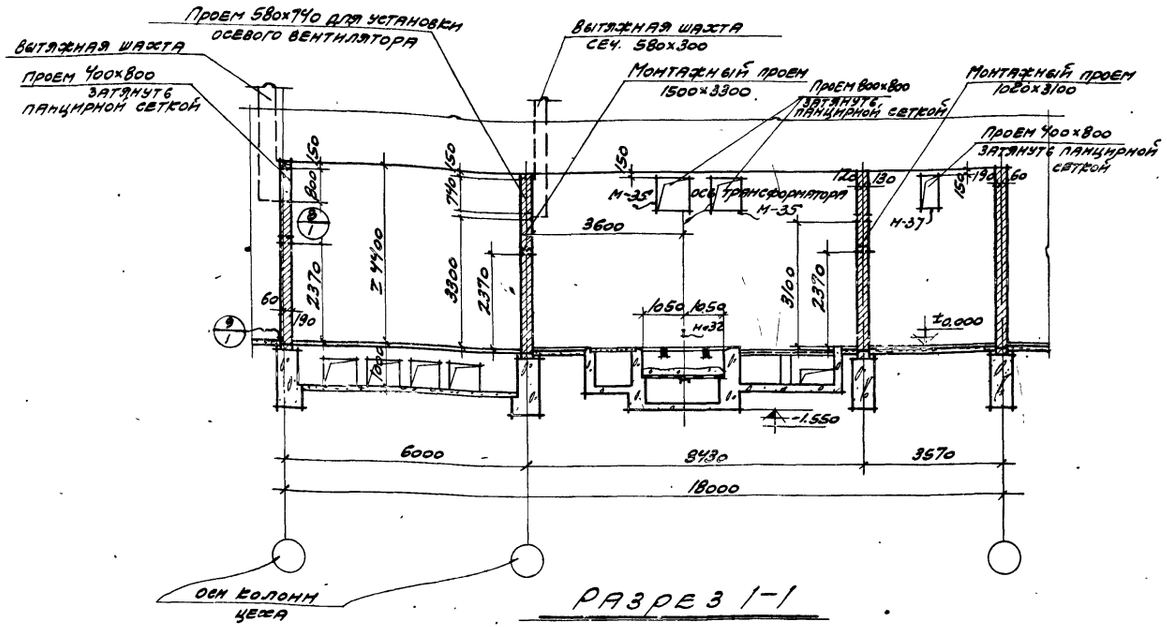

РАЗРЕЗ 1-1

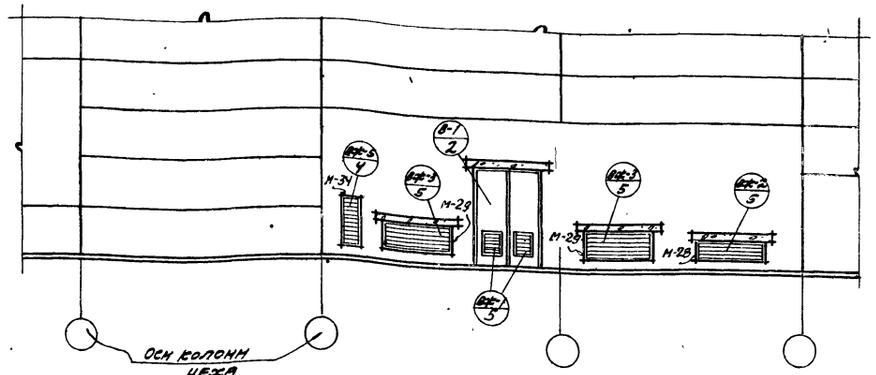

ФАСАД

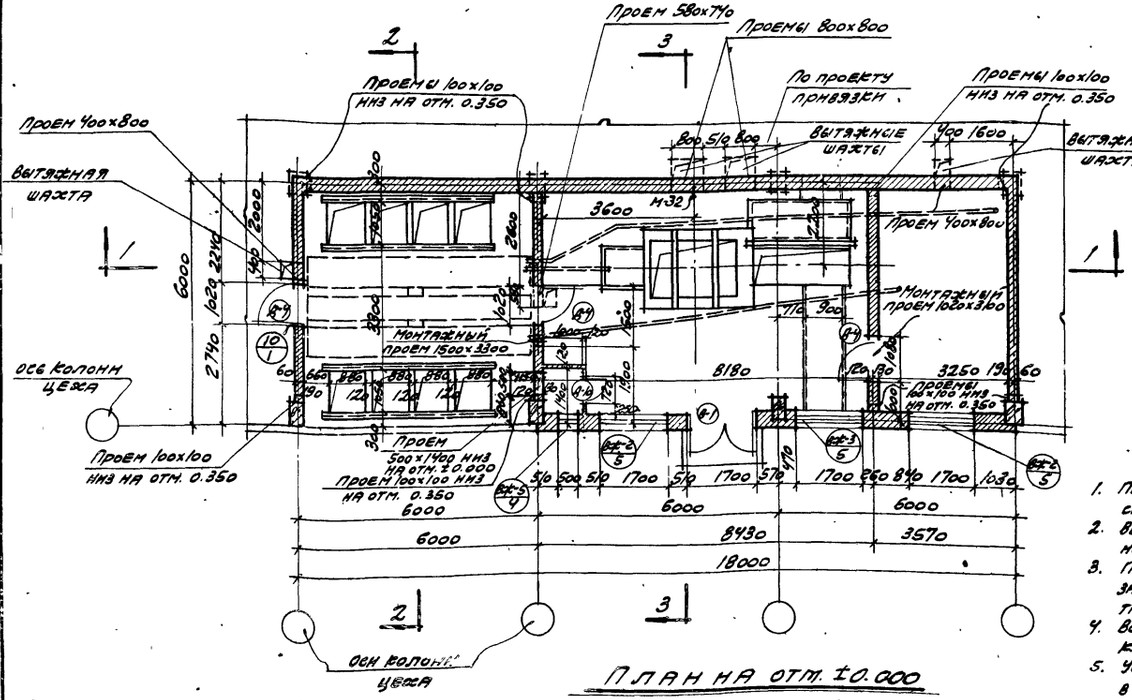

ПЛАН НА ОТМ. ±0.000

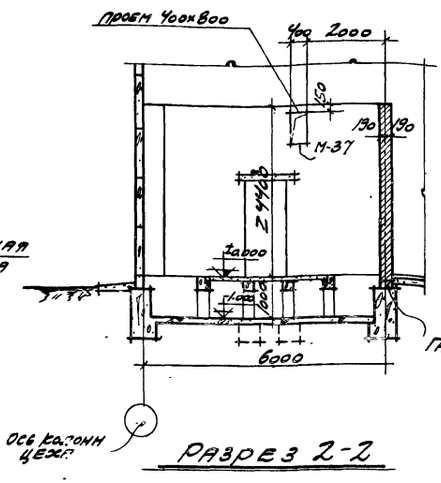

РАЗРЕЗ 2-2

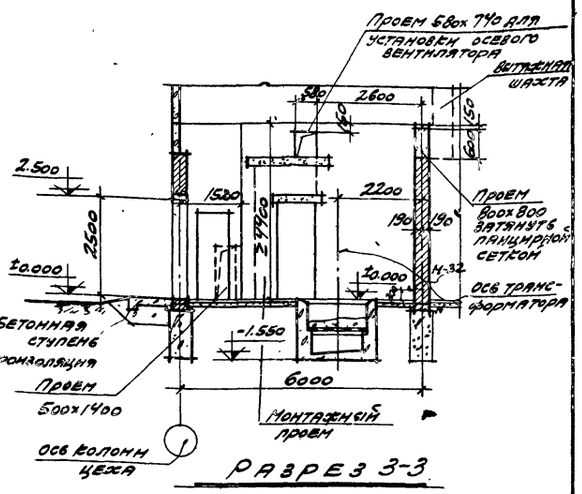

РАЗРЕЗ 3-3

Примечания

1. Перечень листов и общие указания см. стр. -2
2. Вентиляционные шахты показаны условно.
3. Перемычки в кирпичных стенах закладывать по привязке проекта.
4. Ворота, жалюзийные решетки и клапаны к ним см. альбом 15.
5. Установку осевого вентилятора в стене см. лист ОВ-1 в альбоме 15.

Госстрой СССР ПРОМСТРОЙПРОЕКТ г. Москва	Фасад. Разрезы 1-1; 2-2; 3-3 План на отм. ±0.000	Типовой проект 407-3-16	
Встроенное РУ-10кВ на 10 камер КСО-266 с КТП-1000 кВА Жмеринского завода		Альбом 31	
		Марка-лист АС-1	

Нач. отд. Лукьянов
Гл. инж. пр. Гнутов
Гл. арх. пр. Литвинов
Гл. арх. Зубовская
Гл. инж. пр. Шлапаков
Гр. инж. ст. Баксанов
Гр. инж. Ушин
Гр. инж. Рыш
Утвержден 30 декабря 1966

9116-37 3

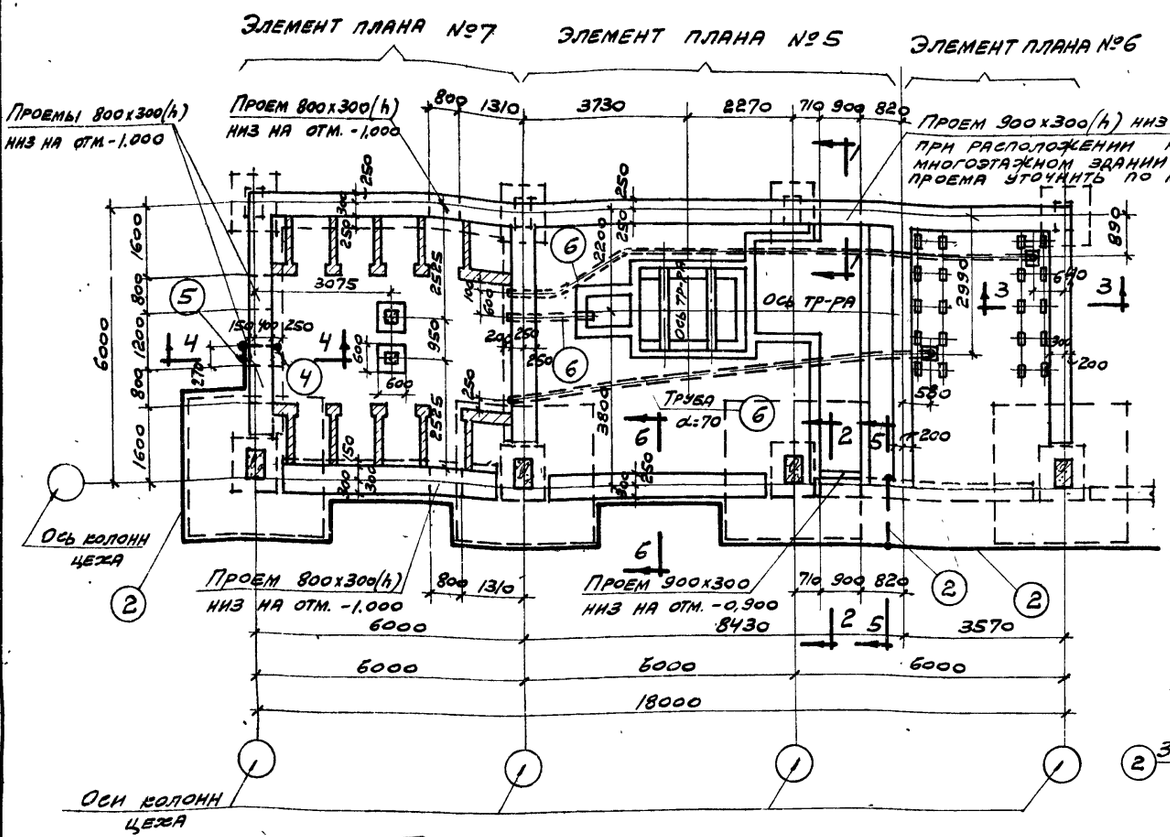

План фундаментов

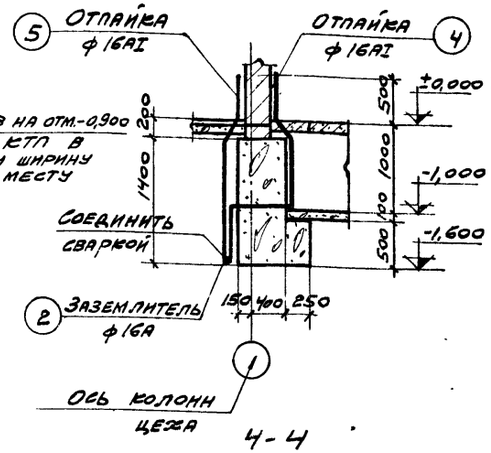

4-4

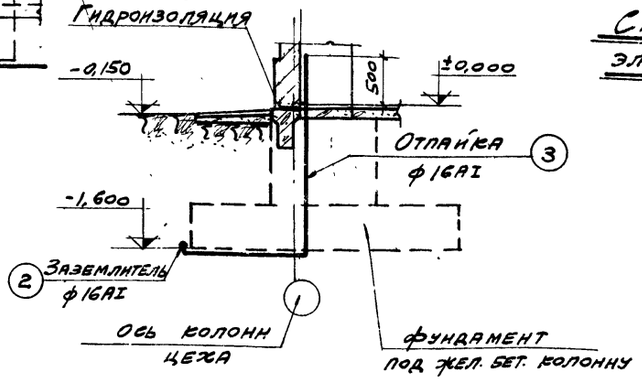

5-5

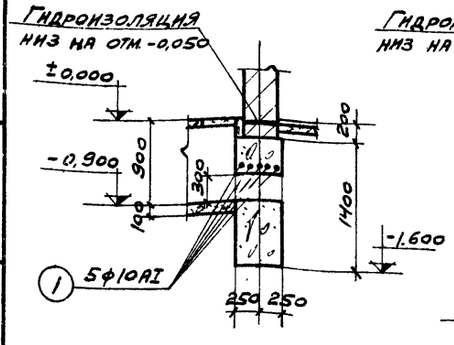

1-1

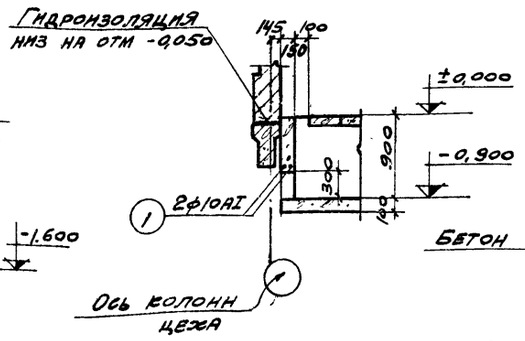

2-2

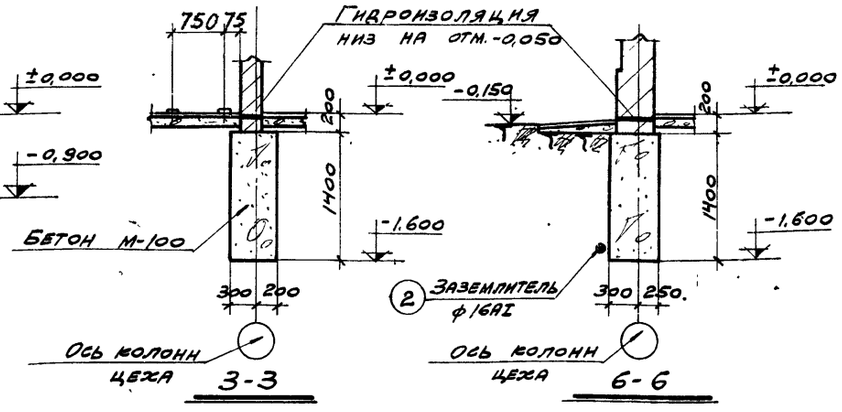

3-3 6-6

Спецификация арматуры на 1 элемент

Марка элем.	Поз.	Эскиз	ф мм	Длина мм	Кол. шт. в 1 карк.	Кол. шт. в 1 элем.	Общая длина м	Выборка арматуры на 1 элемент: ф мм	Общая длина м	Вес кг
Отд. стерж.	1	1500	10АI	1500	—	27	40,5	10АI	40,5	25
Заземляющие проводники	2	общая длина	16АI	—	—	—	28,0	16АI	36	58
	3	1280 2120	16АI	3400		1	3,4			
	4	600 600 800 300 500 +210 200	16АI	2800		1	2,8			
	5	500 220 90 1380 200	16АI	2100	—	1	2,1			
Газов. трубы	6	Газ. труба d=70	—	—	—	—	24,0	Газ тр. d=70	24,0	159

Спецификация сборных жел. бет. элементов, замаркированных на листе АС-3

Наименов. элементов	Марка элемента	Колич. штук	Вес 1 элем. кг	Стандарт или альбом №
Балки	Б-2	2	250	Альбом №15
Плиты	П-3	6	63	Альбом №15
	П-4	10	48	"

Выборка закладных марок, замаркированных на листе АС-3

Марка эл-та	Кол. шт.	Альбом №
М-4	1	15
М-14	7	"
М-15	1	"
М-16	2	"
М-17	8	"
М-20	7	

Марка эл-та	Кол. шт.	Альбом №
Р-3	1	15
Р-4	1	"
Щ-7	1	"

Примечания:

1. Данный лист см. совместно с листами АС-1 и АС-3.
2. Соединение заземляющих проводников производить сваркой „внахлестку" с перепуском на 100мм. Места сварки покрыть горячим битумом.
3. Общие примечания к фундаментам см. пояснительную записку
4. Элемент плана №6 и №7 см. альбом № 15.
5. Длины поз. 3,4,5 уточнить при привязке.

Госстрой СССР
ПРОМСТРОЙПРОЕКТ
г. Москва - 1966г.

Встроенное РУБ-10кв на 10 камер КСО-266 с КТП-1000 ква Хмельницкого завода

План фундаментов
Сечения
Спецификации.

Типовой проект 407-3-16
Альбом 37
Лист АС-2

Гл. арх. пр. Лившиц
Рук. группы Полякова
Дата выпуска 30 февраля 1966г.
Исполнит. Дорогова

9116-37 4

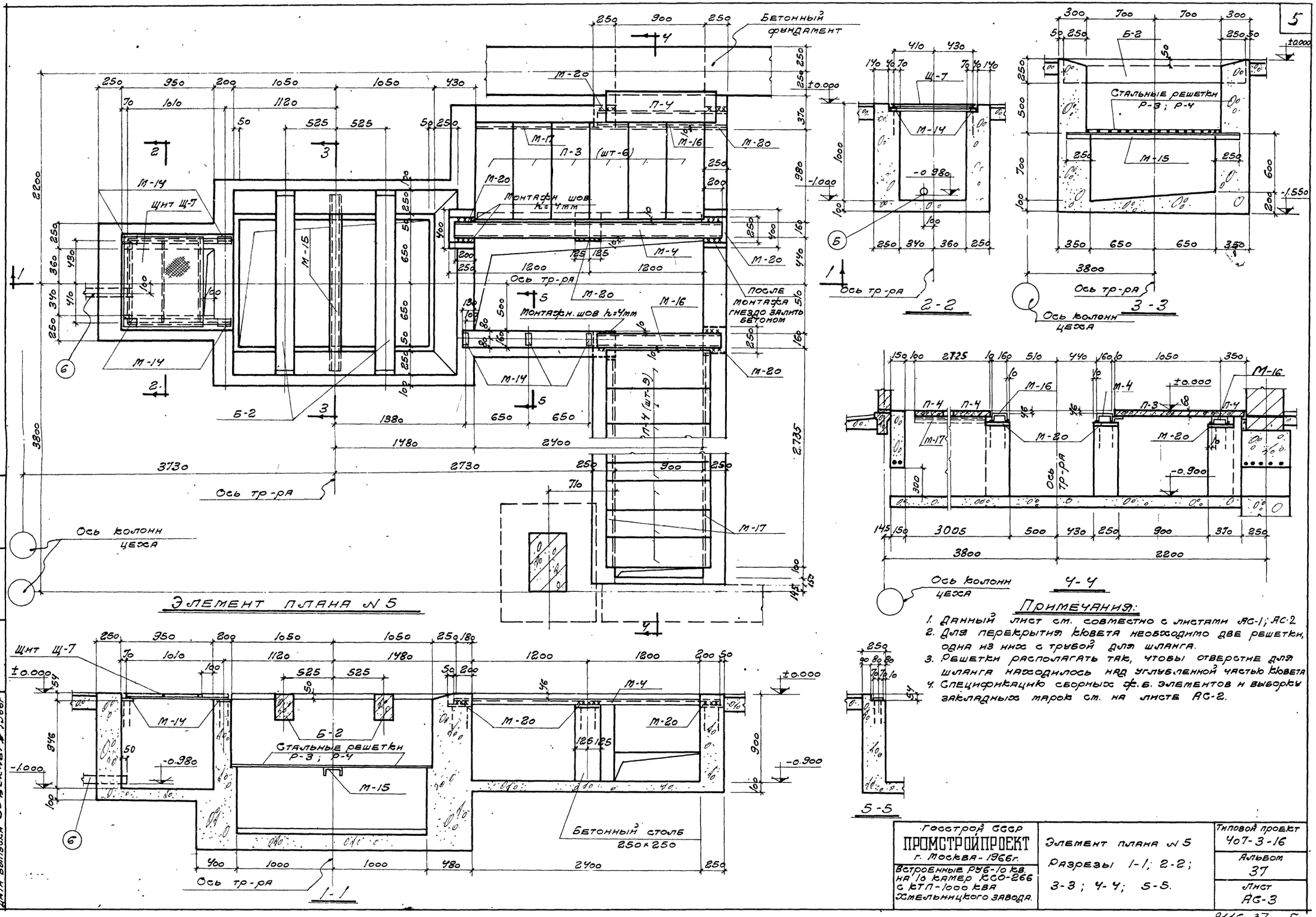

Элемент плана № 5

1-1

2-2

3-3

4-4

5-5

Примечания:

1. Данный лист см. совместно с листами АС-1; АС-2
2. Для перекрытия кювета необходимо две решетки, одна из них с трубой для шланга.
3. Решетки располагать так, чтобы отверстие для шланга находилось над углубленной частью кювета
4. Спецификацию сборных ж.б. элементов и выборку закладных марок см. на листе АС-2.

Госстрой СССР ПРОМСТРОЙПРОЕКТ г. Москва-1966г.	Элемент плана № 5	Типовой проект 407-3-16	
Встроенные РУБ-10 кв. на 10 камер КСО-266 с КТП-1000 ква Хмельницкого завода.	Разрезы 1-1; 2-2; 3-3; 4-4; 5-5.	Альбом 37	
		Лист АС-3	

Нач. отд.	Проскуровский	Рук. арх. гр.	Савелов
Гл. инж. пр.	Меллер	Ст. инж.	Мухар
Гл. арх. пр.	Лившиц	Исполнитель	Дорохова
Рук. группы	Полякова		
Дата выпуска 30 декабря 1966г.			

9116-37 5

Расход материалов.

Наименование конструкций.	Бетон, м³					Сталь, кг.								
	Марка 150	Марка 200	Марка 300		Итого:	Класс AI	Класс AII	Прокат вкстэм						Итого:
Сборные железобетонные конструкции.														
Плиты каналов	—	1,52	—		1,52	144	—	—						144
Балки	—	2,08	—		2,08	50	146	—						196
Итого:	—	3,60	—		3,60	194	146	—						340
Стальные изделия														
Ворота	—	—	—		—	—	—	167						167
Жалюзи	—	—	—		—	—	—	118						118
Стальные решетки	—	—	—		—	36	—	49						85
Стальные щиты	—	—	—		—	—	—	48						48
Закладные марки	—	—	—		—	30	9	524						563
Отдельные стержни	—	—	—		—	25	—	—						25
Заземляющие проводники	—	—	—		—	58	—	—						58
Газовые трубы	—	—	—		—	—	—	157						157
Итого:	—	—	—		—	149	9	1063						1221
Всего:	—	3,60	—		3,60	343	155	1063						1561

Перечень примененных в проекте стандартов.

Шифр	Наименование	№№ листов
ГОСТ 6629-64	Двери деревянные для жилых и общественных зданий.	1-14
ГОСТ 6428-52	Плиты гипсолитовые для перегородок	комплект
Серия ОВ-02-119/65	Установка и крепление осевых вентиляторов к строительным конструкциям.	15; 34; 60

Спецификация стальных и деревянных изделий.

Наименование изделий	Марка	Кол. шт.	Альбом №; стандарт; ГОСТ	Лист	Примечания
Ворота	В-1	1	Альбом №15	АС-2	
Двери	Д-4	3	ГОСТ 6629-64	1-14	
	Д-10	1	Альбом №15	АС-4	
Жалюзи	ВЖ-1	2	Альбом №15	АС-5	
	ВЖ-2	1	"	"	
	ВЖ-3	2	"	"	
	ВЖ-5	1	"	АС-4	
Стальные решетки	Р-3	1	Альбом №15	АС-27	
	Р-4	1	"	"	
Стальные щиты	Щ-7	1	Альбом №15	АС-29	
Закладные марки	М-4	1	Альбом №15	АС-23	
	М-8	20	"	"	
	М-11	2	"	АС-24	
	М-14	7	"	"	
	М-15	1	"	"	
	М-16	2	"	"	
	М-17	44	"	"	
	М-20	7	"	"	
	М-21	2	"	АС-25	
	М-28	1	"	АС-26	
	М-29	2	"	"	
	М-32	1	"		
	М-33	9	"	"	
	М-34	1	"	"	
	М-35	4	"	"	
	М-37	4	"	"	
Отдельные стержни			Альбом №37	АС-2	
Заземляющие проводники			Альбом №37	АС-2	
Газовые трубы			Альбом №37 ГОСТ 3266-62	АС-2	

Спецификация сборных ж.б. изделий

Марка элемента	Кол. шт.	Вес 1 элем. кг.	Стандарт или альбом №
Плиты каналов			
П-1	14	50	Альбом №15
П-3	34	63	"
П-4	10	48	"
П-8	6	75	"
Балки			
Б-2	2	250	Альбом №15
Б-3	4	975	"

Гл. инж. проекта	Мухар		
Гл. инженер	Мухар		
Рук. группы	Тюлюкова		
Выпуск 3 одобрен			1966г.

Госстрой СССР ПРОМСТРОЙПРОЕКТ г. Москва – 1966г.	Спецификация сборных жел. бет. изделий. Расход материалов. Спецификация стальных и деревянных изделий. Перечень стандартов.	Типовой проект 407-3-16 Альбом 37 Лист АС-4
Встроенное РУ-10кв. на 10 камер КСО-266 с КТП-1000 кВА Хмельницкого завода		

Типовой проект
407-3-16
Альбом 37

СМЕТЫ

к типовому проекту 407-3-16 на строительные работы встроенной РУ-6-10 кв. на 10 камер КСО-266 с КТП-1000 ква Хмельницкого завода

СМЕТА № 1

на общестроительные работы

Основание: чертежи альбомов 15 и 37 — Сметная стоимость 3,30 тыс.руб.

Составлена в ценах 1955 г. для I территориального района

Показатели:	Стоимость:
строительн.объем зд. 489,37 м3	I м3 здания - 6,75 руб.
развернутая площадь - III,22 м2	I м2 разв.пл. - 29,69руб.

№№ п/п	Обоснование принятой сметной стоимости или №№ единичных расценок	Количество	Единица измерения	Сметная стоимость единицы в руб.	Наименование работ или затрат	Общая сметная стоимость в руб.
I	2	3	4	5	6	7
					А. ПОДЗЕМНАЯ ЧАСТЬ	
I	I-057-0 табл.68-г	96,0	м3	0,7I	Разработка сухого грунта II категории экскаватором драглайн емкостью ковша 0,5 м3 с отвозкой автосамосвалами на расстояние до I км	68
2	I-204-0 табл.I20-б	II,0	м3	0,524	Зачистка дна и откосов котлована вручную с перемещением грунта транспортерами	6
3	I-057-0 табл.68-г	5,0	м3	0,7I	Подвозка грунта для обратной засыпки	4
4	I-094-0 табл.73-б примеч.	II,0	м3	0,0II	Обратная засыпка грунта бульдозером с перемещением до 5 м	I
5	I-204-0 табл.I20б	5,0	м3	0,524	Обратная засыпка грунта вручную с перемещением его транспортерами	3
6	I-295-0 табл.I3I-д	II,0	м3	0,056	Уплотнение грунта пневматическим трамбованием	I
7	6-092-0 табл.247-м	38,55	м3	I7,70	Монолитные ленточные фундаменты из бетона марки I00	682
8	6-087-0 табл.247-ж	0,5I	м3	I9,8	Монолитные столбы из бетона марки I00	I0
9	5-048-0 табл.223-а	0,4	м3	20,9	Кирпичные столбики	8
I0	5-040-0 табл.222-д	I,07	м3	I8,8	Кирпичные стенки приямков	20
II	7-3I3-I табл.348-а	3,86	м3	I6,66	Бетонная подготовка под приямки и каналы из бетона марки I00 Цена: I5,0+(I4,60-I3,0)xI,02xI,02=	64
I2	6-I82-I табл.255-г примеч.2	0,05	м3	25,30	Бетонные стенки приямков и каналов толщиной до 200 мм из бетона марки I00	I
I3	6-I84-I табл.255-д	6,90	м3	I9,I0	То же, толщиной более 200 мм	I32
I4	5-I26-0 табл.22[illegible]-а	0,025	т	I33,0	Укладка арматуры над проемами в фундаментах из стали класса А-I	3
I5	Цен. № I ч.I[illegible] п.I[illegible] т.ч.	0,67	т	206,0	Закладные детали	I38
I6	8-I3I-0 табл.296-0	0,048	т	I9,90	Перекрытие приямков стальными щитами	I
I7	Доп.к разд.8 п.I20	0,048	т	I7I,0	Стоимость стальных конструкций щитов	[illegible]
I8	8-I3I-0 табл.296-б	0,085	т	I9,90	Укладка стальных решеток в приямках трансформаторов	2
I9	Доп.к разд.8 п. I23	0,085	т	I52,0	Стоимость стальных решеток	I3
20	6-034-0 табл.244-В-м	0,2	м3	7,5	Укладка сборных железобетонных балок весом до 0,5 т	2
2I	6-035-0 табл.244-В-н	I,56	м3	4,62	То же, весом до I,0 т	7
22	50-002-0	0,20	м3	42,7	Стоимость сборных железобетонных балок из бетона марки 200 с расходом арматуры I34 кг/м3 весом до 0,25 т	9
23	50-00I-2	I,56	м3	38,926	То же, с расходом арматуры 73 кг/м3 весом до 5 т Цена: 40,6-(9I-73)x0,093=	6I
24	6-047-0 табл.245-А-д	I,52	м3	I7,60	Укладка сборных железобетонных плит перекрытия каналов весом до 0,I5 т	27
25	50-I57-0	I,52	м3	4I,922	Стоимость сборныхжелезобетонных плит перекрытия каналов из бетона марки 200 с расходом арматуры 90-I20 кг/м3 весом до 0,25 т Цена: 4I,2 + 0,722 =	64
26	5I-006-0	0,058	т	8I,80	Заземляющие проводники из стали класса А-I	5
27	9-082-0 табл.377-в прим.2	24,0	п.м.	I,5	Газовые трубы ⌀ 70	36
28	7-3I8-0 табл.348-в	0,68	м3	8,3	Засыпка маслосборника гравием	6
					Итого по подземной части	I382
					Б. НАДЗЕМНАЯ ЧАСТЬ	
29	5-028-0 табл.222-а	58,97	м3	I8,0	Кладка внутренних гладких стен из красного кирпича при высоте до 5 м	I06I
30	7-338-0 табл.35I-а	I2,35	м2	0,365	Горизонтальная гидроизоляция стен цементным раствором	5
3I	5-045-0 табл.222-з	I0,I2	м2	2,47	Армированные кирпичные перегородки толщиной в I/2 кирпича	25
32	7-322-0 табл.348 прим.2	86,0	м2	0,27	Уплотнение грунта щебнем под бетонную подготовку	23
33	7-3I3-I табл.348-а	5,05	м3	I6,66	Бетонная подготовка под полы из бетона марки I00	84
34	7-356-0 табл.354-а	42,0	м2	0,7I7	Бетонное покрытие пола из бетона марки 200	30

Госстрой СССР
ПРОМСТРОЙПРОЕКТ
г. Москва - 1966 г.
Встроенное РУ-6-10 кв на 10 камер КСО-266 с КТП-1000 ква Хмельницкого завода

Сметы на строительные работы

Типовой проект 407-3-16
Альбом 37
Лист

9116-37 7

Типовой проект 407-3-16 Альбом 37

1	2	3	4	5	6	7
					Цена: 0,66+0,03Ix(I6,3-I4,6)xI,0IxI,07=	
35	7-234-0 табл.336-а	7,25	м2	8,70	Заполнение дверных проемов в каменных стенах однопольными полотнами при площади проема до 3 м2	63
36	7-240-0 табл.336-д	I,4	м2	9,8	То же, в перегородках площадью проема до 2 м2	I4
37	Ц.№ I ч.I п.677	4	комп.	2,I9	Приборы дверные чернолакированные с замком для однопольных дверей	9
38	7-260-I табл.340-а прим.п.2I т.ч.	6,23	м2	2,85	Обивка полотен дверей с одной стороны черной кровельной сталью по войлоку	I8
39	9-632 табл.4I9-и	I,28	м2	6,60	Стальные сетки в рамке площадью более 0,5 м2	9
40	I2-I62-0 табл.482-д прим.4,5	9,69	м2	I,23	Штукатурка по камню откосов в помещениях известковым раствором	I2
4I	I2-437-0 табл.507-б	498,54	м2	0,024	Известковая окраска стен помещениях по кирпичу	I2
42	I2-485-0 табл.5II-д прим.I2 т.ч. К-0,8 и К-0,5	II,07	м2	0,74	Масляная окраска дверей по дереву белилами с добавлением колера с одной стороны Цена: I,86x0,8x0,5 = 0,74	8
43	8-I5I 8-I6I Табл.298-к прим.I	7,79	м2	0,523	Окраска дверей по железу с одной стороны алюминиевым лаком Цена: 0,263 + 0,26 =	4
44	I2-362-I табл.5I6-к примеч.	I,28	м2	0,496	Окраска алюминиевая лаком стальных сеток	I
45	8-I44-0 табл.298-в 8-I54-0 табл.298-в прим.I	0,39	т	5,53	Окраска стальных щитов и закладных деталей алюминиевым лаком Цена: 2,76 + 2,77=	2
					Итого по надземной части	I380
					Итого по смете	2762
					В т.ч. строительные работы	2738
					стальные конструкции	24
					Накладные расходы и плановые накопления на строительные работы - I9,62%	537
					То же на стальные конструкции I2,44	3
					Всего по смете	3302

СМЕТА №

на вентиляцию

Основание: чертежи № альбом 37

Сметная стоимость 0,03 тыс.руб.

Составлена в ценах I955 г. для I территориального района

Показатели: Стоимость:

строительн.объем зд.489,37 м3 — I м3 здания - 0,06 руб.

разверн.площадь III,22 м2 — I м2 разв.площ. - 0,27 руб.

№№ пп	Обоснование принятой сметной стоимости или №№ единичных расценок	Количество	Единица измерения	Сметная стоимость единицы в руб.	Наименование работ или затрат	Общая сметная стоимость в руб.
I	2	3	4	5	6	7
I	9-98I	I	шт	2I,82	Установка ц.б.вентилятора 06-320 № 4 с электродвигателем АОЛ-I2-4 I7,8xI,I962xI,025= 2I,82	22
2	9-872	I6	шт	0,29	Устройство козырька с дверкой 0,24 x I,I962	5
					Итого:	27

Приложение к смете № I

ВЫБОРКА ПОТРЕБНЫХ РЕСУРСОВ

на общестроительные работы встроенного РУ-6-I0 кв на I0 камер с КТП-I000 ква Хмельницкого завода

№№ пп	Наименование ресурсов	Един.	Количество Всего	Количество В т.ч. подземная часть
I	2	3	4	5
	Затраты труда			
I	Разряд работы 3,2	ч/к	0,4	
2	" " 3,4	"	7,3	0,4
3	" " 3,6	"	20,9	I0,5
4	" " 3,8	"	29,9	28,6
5	" " 4,0	"	62,5	0,6
6	" " 4,2	"	26,0	I9,9
7	" " 4,4	"	5,3	3
8	" " 4,6	"	3,2	
9	" " 4,8	"	3,4	
I0	" " 5,0	"	3,2	3,2
II	" " 5,2	"	2	I,2
I2	" " 5,5	"	4,2	4,2

I	2	3	4	5
	Механизмы			
I3	Автосамосвалы 5 т	м/см	2,2	2,2
I4	Аппараты сварочные	"	0,I	0,I
I5	Бульдозеры /с трактором 80 лс/	"	0,I	0,I
I6	Краны автомобильные 3 т	"	0,2	0,2
I7	" башенные 3 т	"	0,6	0,6
I8	Прочие машины	руб	40	8
I9	Трамбовки пневматические	м/см	0,3	0,3
20	Транспортеры ленточные передвижные 5 м	"	I	I
2I	-"- -"- I5 м	"	0,5	0,5
22	Экскаваторы-драглайны 0,25м3	"	0,6	0,6
23	Электролебедки I,5 т	"	0,2	0,2
	Материалы			
24	Арматура товарная из ст.3	т	0,I	0,I
25	Болты черные	кг	6,8	6,8
26	Войлок	м2	I4,4	
27	Гвозди строительные	кг	I2,3	I2,3
28	Гвозди толевые	"	0,4	
29	Гравий	м3	0,6	0,6
30	Доски III с.40-70 мм	м3	0,2	0,2
3I	Доски IУ с. 40-70 мм	"	0,3	0,3
32	Известь для малярных работ	кг	60,7	
33	Кирпич красный	тыс.	23,6	0,8
34	Краски-белила цинковые тертые	кг	0,9	
35	Краски сухие	"	I,7	
36	Краски тертые	"	0,2	
37	Лак № I77	"	4,2	
38	М е л	"	I,4	
39	Олифа	"	I,3	
40	Пакля пеньковая	"	4,2	
4I	Проволока вязальная	"	3,3	3,3
42	Пудра алюминиевая	"	0,6	
43	Сетка стальная в рамке	"	40	
44	Прочие материалы	руб	22	I0

I	2	3	4	5
	Полуфабрикаты			
45	Бетон тяжелый М-I00	м3	57,4	49,2
46	" " М-200	"	3,3	0,8
47	Раствор кладочный	"	I5,4	0,4
48	" цементный I:3	"	0,5	0,I
49	Раствор кладочный цементно-известковый	"	0,4	0,4
50	Раствор отделочный цементно-известковый	"	0,3	
5I	Щиты опалубки	м2	34,9	34,9
	Детали и изделия			
52	Коробки дверные широкие	м	22,7	
53	Наличники	м	9,2	
54	Полотна дверные	м2	7,I	
55	Стальные конструкции	т	0,2	0,2
56	Железобетонные детали	м3	3,5	3,5
57	Трубопроводы с фасонными частями и креплениями ∅ 70 мм	м	26	26

Приложение к смете № 2

ВЫБОРКА ПОТРЕБНЫХ РЕСУРСОВ

на вентиляцию встроенного РУ-6-I0 кв на I0 камер КСО-266 с КТП I000 ква Хмельницкого завода

№№ пп	Наименование ресурсов	Един. измер.	Количество	
			Всего	В т.ч. подземная часть
I	2	3	4	5
	Затраты труда			
I	Разряд работы 4,2	ч/д	0,5	
2	" " 5,8	"	0,9	
	Материалы			
3	Болты черные	кг	2,0	
4	Вентиляторы	шт	I	

ПРОЕКТ 407-3-16 АЛЬБОМ 37
АДРЕС: МОСКОВСКИЙ ФИЛИАЛ ЦИТП
МОСКВА Г-471, МОЖАЙСКОЕ ШОССЕ 81 ДОПЕЧАТКА.

МАРТ 1968 г ЗАКАЗ № 394 ТИРАЖ 300 ЭКЗ

gost.e-ecolog.ru