ТИПОВОЙ ПРОЕКТ

407—3—16
тип-1-45

РАСПРЕДЕЛИТЕЛЬНЫЕ УСТРОЙСТВА 6-10кв ТИПА КСО СОВМЕЩЕННЫЕ И НЕ СОВМЕЩЕННЫЕ С КОМПЛЕКТНЫМИ ТРАНСФОРМАТОРНЫМИ ПОДСТАНЦИЯМИ 6-10/0,4-0,23кв МОЩНОСТЬЮ ДО 2х1000 ква ДЛЯ ПРОМЫШЛЕННЫХ УСТАНОВОК

СОСТАВ СЕРИИ

АЛЬБОМЫ №№1–14 ЭЛЕКТРИЧЕСКАЯ ЧАСТЬ
АЛЬБОМЫ №№15–60 СТРОИТЕЛЬНАЯ ЧАСТЬ

ОБЩИЕ МАТЕРИАЛЫ

Альбом 15

СТРОИТЕЛЬНАЯ ЧАСТЬ

РАЗРАБОТАН
Государственными проектными институтами:
ТЯЖПРОМЭЛЕКТРОПРОЕКТ (электрическая часть)
ПРОМСТРОЙПРОЕКТ (строительная часть)

9116-15

Московский филиал
ЦЕНТРАЛЬНОГО ИНСТИТУТА ТИПОВЫХ ПРОЕКТОВ
МОСКВА

ВВЕДЕН В ДЕЙСТВИЕ
ТЯЖПРОМЭЛЕКТРОПРОЕКТОМ: ПРИКАЗ
№ 35 от 24.II 1967г.

gost.e-ecolog.ru

Содержание альбома

Марка лист	Содержание листа	Стр
—	Содержание альбома	2
—	Перечень альбомов строительной части. Пояснительная записка.	3
АС-1	Деталн с 1 по 10.	4
АС-2	Ворота В-1; монтажная схема и монтажные детали. Полотно П-1. Рама ворот РВ-1. Детали.	5
АС-3	Детали установки приборов ворот В-1; деталн навески ворот. Шпингалет нижний ШН; Петля подгибная ПП. Защелка пружинная ЗП; Пробой Т-90.	6
АС-4	Двери Д-1; Д-2; Д-3. Детали 21-27. Щеколда фалевая Щф. Уголок защитный У-2. Жалюзийная решетка ВЖ-5.	7
АС-5	Стальные жалюзи ВЖ-1; ВЖ-2; ВЖ-3; ВЖ-4.	8
АС-6	Утепленные клапаны УК-1; УК-2; УК-3; УК-4, УК-5; УК-6; УК-7; УК-8.	9
АС-10	Элемент плана N1; Разрезы 1-1; 2-2; 3-3; 4-4. Узел „А."	10
АС-11	Элемент плана N2; Разрезы 1-1; 2-2; 3-3; 4-4 Спецификации	11
АС-12	Элемент плана N3; Разрезы 1-1; 2-2; 3-3; 4-4 Спецификации.	12
АС-13	Элемент плана N4; Разрезы 1-1; 2-2; 3-3; 4-4; 5-5 Спецификации.	13
АС-14	Элемент плана N6; Разрезы 1-1; 2-2; 3-3 Узел „А"	14
АС-15	Элемент плана N7; Разрезы 1-1; 2-2; 3-3, 4-4, 5-5 Спецификации	15
АС-16	Элемент плана N8; Разрезы 1-1; 2-2, 3-3; 4-4, 5-5; 6-6 Спецификации	16
АС-17	Элемент плана N9, Разрезы 1-1; 2-2; 3-3; 4-4; 5-5; 6-6; 7-7 Спецификации.	17
АС-18	Балки Б-1 и Б-2	18
АС-19	Балки Б-3; Б-4; Б-5.	19
АС-20	Плиты П-1; П-2; П-3; П-4.	20
АС-21	Плиты П-5; П-6; П-7; П-8.	21
АС-22	Плита $\frac{\text{ПНС-4А (А-700)}}{3\times6}$ и перемычка БП2-3А.	22
АС-23	Закладные марки с М-1 по М-9.	23
АС-24	Закладные марки с М-10 по М-20.	24
АС-25	Закладные марки с М-21 по М-27.	25
АС-26	Закладные марки с М-28 по М-34.	26
АС-27	Стальные решетки Р-1; Р-2; Р-3; Р-4; Р-5; Р-6.	
АС-28	Стальные решетки Р-7; Р-8; Р-9; Р-10	
АС-29	Щиты Щ-1; Щ-3; Щ-6; Щ-7; Щ-11	29
ОВ-1	ВС-1 Установка осевого вентилятора в стене Откидная дверка (утепленная)	30
ОВ-2	Ш-1 и Ш-2. Поддоны к вытяжным шахтам d=495 и d=595	31

Госстрой СССР
ПРОМСТРОЙПРОЕКТ
г. Москва-1966г

Общие материалы

Содержание альбома

Типовой про
407-3-1.
Альбом 15

Перечень альбомов строительной части.

NN альбомов	Наименование альбома.	Эскиз
1	2.	3
15	Общие материалы.	
16	РУ-6/10 кв. типа КСО-366 на 12 камер, совмещенное с КТП мощностью 400 ква. Жмельницкого завода трансформаторных подстанций. (отдельностоящая подстанция)	1500о
17	РУ-6/10 кв. типа КСО-366 на 12 камер, совмещенное с КТП мощностью 400 ква. Жмельницкого завода трансформаторных подстанций. (встроенная подстанция)	1550о
18	РУ-6/10 кв. типа КСО-266 на 10 камер, совмещенное с КТП мощностью 400 ква. Жмельницкого завода трансформаторных подстанций. (отдельностоящая подстанция)	1950о
19	РУ-6/10 кв. типа КСО-266 на 10 камер, совмещенное с КТП мощностью 400 ква. Жмельницкого завода трансформаторных подстанций (встроенная подстанция)	1550о
20	РУ-6/10 кв. типа КСО-266 на 16 камер, совмещенное с КТП мощностью 400 ква Жмельницкого завода трансформаторных подстанций. (отдельностоящая подстанция)	1650о
21	РУ-6/10 кв. типа КСО-266 на 16 камер, совмещенное с КТП мощностью 400 ква Жмельницкого завода трансформаторных подстанций. (встроенная подстанция)	1800о
22	РУ-6/10 кв. типа КСО-366 на 12 камер, совмещенное с КТП мощностью 2х400 ква Жмельницкого завода трансформаторные подстанции (отдельностоящая подстанция)	1850о
23	РУ-6/10 кв. типа КСО-366 на 12 камер, совмещенное с КТП мощностью 2х400 ква Жмельницкого завода трансформаторных подстанций. (встроенная подстанция)	1987о
24	РУ-6/10 кв типа КСО-266 на 16 камер, совмещенных с КТП мощностью 2х400 ква Жмельницкого завода трансформаторных подстанций. (отдельностоящая п/ст)	1750о
25	РУ-6/10 кв типа КСО-266 на 10 камер, совмещенное с КТП мощностью 2х400 ква Жмельницкого завода трансформаторные подстанции. (встроенная подстанция)	1975о
26	РУ-6/10 кв типа КСО-266 на 16 камер, совмещенное с КТП мощностью 2х400 ква Жмельницкого завода трансформаторные подстанции. (отдельностоящая подстанция)	2250о
27	РУ-6/10 кв. типа КСО-266 на 16 камер, совмещенное с КТП мощностью 2х400 ква Жмельницкого завода трансформаторные подстанции. (встроенная подстанция)	2400о
28	РУ-6/10 кв типа КСО-266 на 10 камер, совмещенное с КТП мощностью 630 ква Жмельницкого завода. Трансформаторные подстанции. (отдельностоящая подстанция)	1650о
29	РУ-6/10 кв. типа КСО-266 на 10 камер совмещенное с КТП мощностью в 320 ква Жмельницкого завода трансформаторные подстанции (встроенная подстанция)	1800о
30	РУ-6/10 кв. типа КСО-266 на 16 камер совмещенного с КТП мощностью 630 ква Жмельницкого завода трансформаторные подстанции (отдельностоящая подстанция)	1950о
31	РУ-6/10 кв. типа КСО-266 на 16 камер совмещенного с КТП мощностью 630 ква Жмельницкого завода трансформаторных подстанций (встроенная подстанция)	2о2/о
32	РУ-6/10 кв. типа КСО-266 на 10 камер совмещенное с КТП мощностью 2х630 ква Жмельницкого завода трансформаторных подстанций (отдельностоящая п/ст)	2400о
33	РУ-6/10 кв. типа КСО-266 на 10 камер совмещенное с КТП мощностью 2х630 ква Жмельницкого завода трансформаторных подстанций (встроенная подстанция)	2400о
34	РУ-6/10 кв типа КСО-266 на 16 камер совмещенное с КТП мощностью 2х630 ква Жмельницкого завода трансформаторных подстанций (отдельностоящая подстанция)	2700о
35	РУ-6/10 кв типа КСО-266 на 16 камер совмещенное с КТП мощностью 2х630 ква Жмельницкого завода трансформаторные подстанций (встроенная подстанция)	2663о
36	РУ-6/10 кв типа КСО-266 на 10 камер совмещенное с КТП мощностью 1000 ква Жмельницкого завода трансформаторные подстанций (отдельностоящая п/ст)	1650о
37	РУ-6/10 кв типа КСО-266 на 10 камер совмещенное с КТП мощностью 1000 ква Жмельницкого завода трансформаторные подстанции (встроенная подстанция)	1800о
38	РУ-6/10 кв типа КСО-266 на 16 камер совмещенное с КТП мощностью 1000 ква Жмельницкого завода трансформаторные подстанции (отдельностоящая подстанция)	1850о
39	РУ-6/10 кв типа КСО-266 на 16 камер совмещенное с КТП мощностью 1000 ква Жмельницкого завода трансформаторные подстанций (встроенная подстанция)	2о2/о
40	РУ-6/10 кв типа КСО-266 на 10 камер совмещенное с КТП мощностью 2х1000 ква Жмельницкого завода трансформаторные подстанции (отдельностоящая подстанция)	2400о
41	РУ-6/10 кв типа КСО-266 на 10 камер совмещенное с КТП мощностью 2х1000 ква Жмельницкого завода трансформаторные подстанции (встроенная подстанция)	2611о
42	РУ-6/10 кв типа КСО-266 на 16 камер совмещенное с КТП мощностью 2х1000 ква Жмельницкого завода трансформаторные подстанции (отдельностоящая подстанция)	2700о
43	РУ-6/10 кв типа КСО-266 на 16 камер совмещенное с КТП мощностью 2х1000 ква Жмельницкого завода трансформаторных подстанций (встроенная подстанция)	2889о
44	РУ-6/10 кв типа КСО-266 на 10 камер совмещенное с КТП мощностью 630 ква Чирчикского трансформаторного завода (отдельностоящая подстанция)	1650о
45	РУ-6/10 кв типа КСО-266 на 10 камер совмещенное с КТП мощностью 630 ква Чирчикского трансформаторного завода (встроенная подстанция)	1800о
46	РУ-6/10 кв типа КСО-266 на 16 камер совмещенное с КТП мощностью 630 ква Чирчикского трансформаторного завода (отдельностоящая подстанция)	1950о
47	РУ-6/10 кв типа КСО-266 на 16 камер совмещенное с КТП мощностью 630 ква Чирчикского трансформаторного завода (встроенная подстанция)	2о54о
48	РУ-6/10 кв типа КСО-266 на 10 камер совмещенное с КТП мощностью 2х630 ква Чирчикского трансформаторного завода (отдельностоящая подстанция)	2650о
49	РУ-6/10 кв типа КСО-266 на 10 камер совмещенное с КТП мощностью 2х630 ква Чирчикского трансформаторного завода (встроенная подстанция)	2738о
50	РУ-6/10 кв типа КСО-266 на 16 камер совмещенное с КТП мощностью 2х630 ква Чирчикского трансформаторного завода (отдельностоящая подстанция)	2850о
51	РУ-6/10 кв типа КСО-266 на 16 камер совмещенное с КТП мощностью 2х630 ква Чирчикс. его трансформаторного завода (встроенная подстанция)	3оооо
52	РУ-6/10 кв типа КСО-266 на 10 камер совмещенное с КТП мощностью 1000 ква Чирчикского трансформаторного завода (отдельностоящая п/ст)	1800о
53	РУ-6/10 кв типа КСО-266 на 10 камер совмещенное с КТП мощностью 1000 ква Чирчикского трансформаторного завода (встроенная подстанция)	1800о
54	РУ-6/10 кв типа КСО-266 на 16 камер совмещенное с КТП мощностью 1000 ква Чирчикского трансформаторного завода (отдельностоящая подстанция)	2100о
55	РУ-6/10 кв типа КСО-266 на 16 камер совмещенное с КТП мощностью 1000 ква Чирчикского трансформаторного завода (встроенная подстанция)	2121о
56	РУ-6/10 кв типа КСО-266 на 10 камер совмещенное с КТП мощностью 2х1000 ква Чирчикского трансформаторного завода (отдельностоящая подстанция)	2700о
57	РУ-6/10 кв типа КСО-266 на 10 камер совмещенное с КТП мощностью 2х1000 ква Чирчикского трансформаторного завода (встроенная подстанция)	2438о
58	РУ-6/10 кв типа КСО-266 на 16 камер совмещенное с КТП мощностью 2х1000 ква Чирчикского трансформаторного завода (отдельностоящая подстанция)	3оооо
59	РУ-6/10 кв типа КСО-266 на 16 камер совмещенное с КТП мощностью 2х1000 ква Чирчикского трансформаторного завода (встроенная подстанция)	3оооо
60	РУ-6/10 кв типа КСО-266 на 10 кам. (Отдельностоящая подстанция)	1200о

Пояснительная записка.

1. Типовой проект № 407-3-16 распределительных устройств 6-10 кв типа КСО, совмещенных и не совмещенных с комплектными трансформаторными подстанциями 6-10/0,4 с 0,23 кв мощностью до 2х1000 ква для промышленных установок разработан на основе ректного задания, составленного институтом Тяжелпромэлектропроект и Проектом проект в 1965 году и утвержденного Госстроем СССР Знак 8/862-пи/ИТМ-65
2. Чертежи разработаны применительно к распределустройствам типа КСО-266 и КСО-366 на 10, 12 и 16 камер, совмещенным с КТП Жмельницкого завода трансформаторных подстанций и Чирчикского трансформаторного завода. Чертежи электрической части подстанций разработаны институтом Тяжелпромэлектропроект и приведены в альбомах 1-М настоящего типового проекта.
3. Строительная часть настоящего типового проекта состоит из 46 альбомов в 15 по 60 см. Перечень альбомов строительной части") Альбом 15. „Общие материалы" содержит необходимые исходные данные, принятые в основу разработки рабочих чертежей, указания по привязке и применению типового проекта, а также чертежи деталей железобетонных, деревянных и стальных изделий, являющихся общими для всех подстанций. В каждом из альбомов 16-60 даны рабочие чертежи одного из типов распределустройств совмещенных с КТП и раздельной мощности (см. „Перечень альбомов строительной части"). При выдаче чертежей на строительство, одновременно с альбомом чертежей требуемой подстанции, должен высылаться также альбом 15 „Общие материалы".
4. Чертежи приняты для всех климатических районов при следующей характеристике природных условий:
   а) грунт - суглин, малучинистый, непросадочный со следующими прочностными и деформативными характеристиками: удельное сцепление $C = 0,11 - 0,15$ кг/см², угол внутреннего трения - 16°-18°, модуль деформации, $E = 100$ кг/см², нормативное давление $R_н = 2$ кг/см²
   б) грунтовые воды залегают ниже подошвы фундамента
   в) сейсмичность - не выше 6 баллов.
   для I-III районов по СНиП II-Ветровая нагрузка
   Снег - для I-IV районов по СНиП II-А.10-62 (для I-III районов)
5. Тепловыделения от оборудования составляют от 2% до 2,4% от суммарной мощности трансформаторов, где от каждой ячейки РУ и 3 кв в помещении КТП с компенсирующим устройством. Летом разность температур между наружным и внутренним воздухом принята равной 15° для помещения трансформаторов; 10° для помещений распредустройств и конденсаторных установок. Расчетные температуры наружного воздуха:
   Зимний режим - 20° - 30° - для зимы теплоизоляция не принята
   Летний режим + 22° + 32° + 21° (+ 41°).
   В помещениях трансформаторов, распределительных установок и конденсаторных установок предусматривается естественная приточно-вытяжная вентиляция.
6. Сметы составлены в соответствии с „Инструкцией по составлению проектов и смет, утвержденной Госстроем СССР 18/III - 1962 г. и „Указаниями по составлению смет по рабочим чертежам" 1965-68 гг. помещенными в альбомах соответствующих подстанций (см. перечень альбомов). Стоимость строительства района, по которым разработаны проекты, приведена в сводке, введенных с 1/II 1965г. В новом масштабе цен для III группы строительного района, по каталогу единичных расценок для типовых проектов. Накладные расходы приняты на строительные работы 16,7% стальные конструкции 9,7%, плановые накопления 8,5%.
7. Проект должен приниматься к строительству только после предварительного выполнения проектной работы по привязке его к конкретным условиям строительной площадки.

Госстрой СССР ПРОМСТРОЙПРОЕКТ г. Москва- 1966г.	Перечень альбомов строительной части Пояснительная записка.	Типовой проект 407-3-16 Альбом 15
Общие материалы		

Нач. Гл. отд.	Пристровский		
Гл. инж. пр.	Миллер		
Гл. арх. пр.	Дмитрик		
Рук. арх. гр.	Славецкая		
Дата выпуска	Зиденберг		
Гл. инж. пр. по ОВ	Шлайтер		
Согласовано:	ГПИ ТПЭП	Конаев	

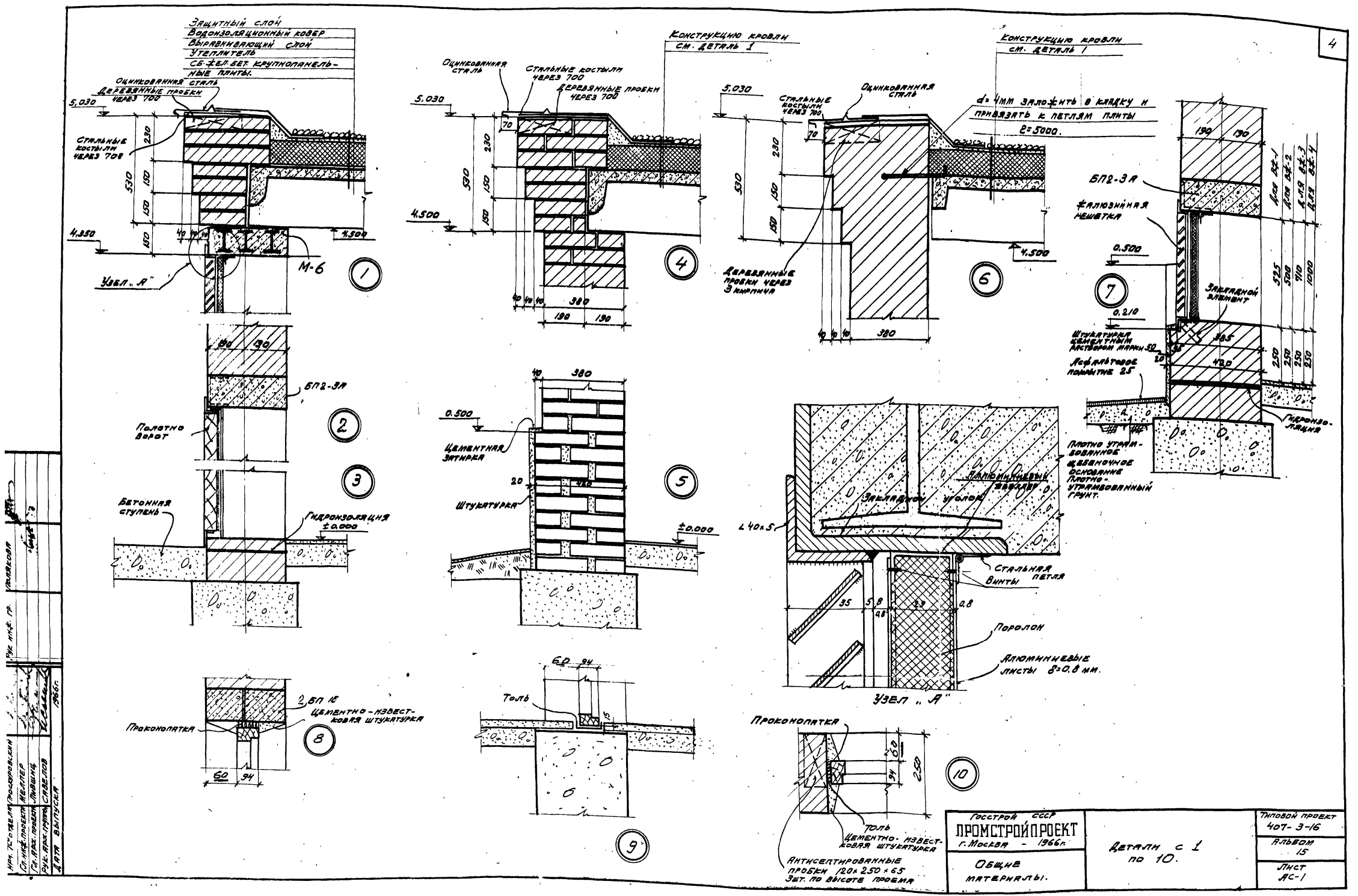
4
Защитный слой
Водоизоляционный ковер
Выравнивающий слой
Утеплитель
Сб. жел. бет. крупнопанельные плиты.
Оцинкованная сталь
Деревянные пробки через 700
Стальные костыли через 700
5,030
4,350
4,500
Узел „А"
М-6
1
Оцинкованная сталь
Стальные костыли через 700
Деревянные пробки через 700
Конструкцию кровли см. деталь 1
4
Конструкцию кровли см. деталь 1
d=4мм заложить в кладку и привязать к петлям плиты
l=5000.
Деревянные пробки через 3 кирпича
6
БП2-3А
Жалюзийная решетка
0,500
0,210
Закладной элемент
Штукатурка цементным раствором марки 50
Асфальтовое покрытие 25
Гидроизоляция
Плотно утрамбованное щебеночное основание
Плотно-утрамбованный грунт.
7
БП2-3А
Полотно ворот
2
3
Бетонная ступень
Гидроизоляция
±0,000
0,500
Цементная затирка
Штукатурка
5
±0,000
Алюминиевый желлер
Закладной уголок
Стальная петля
Винты
Поролон
Алюминиевые листы δ=0,8 мм.
Узел „А"
Проконопатка
2 БП 16
Цементно-известковая штукатурка
8
Толь
9
Проконопатка
Толь
Цементно-известковая штукатурка
Антисептированные пробки 120×250×65
Зшт. по высоте проема
10
Госстрой СССР
ПРОМСТРОЙПРОЕКТ
г. Москва - 1966г.
Общие материалы.
Детали с 1 по 10.
Типовой проект 407-3-16
Альбом 15
Лист АС-1
Рук. инж. гр. Полякова
Гл. инж. проекта Меллер
Гл. арх. проекта Лившиц
Рук. арх. группы Савелов
Дата выпуска 1966г.

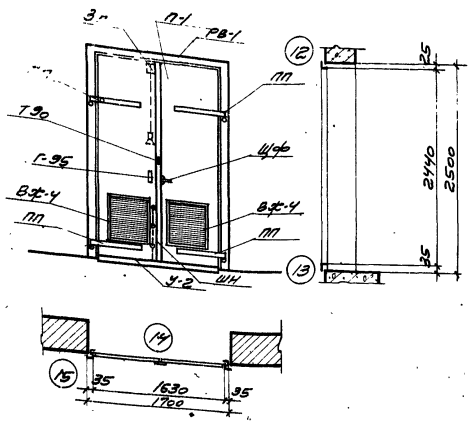

Ворота В-1

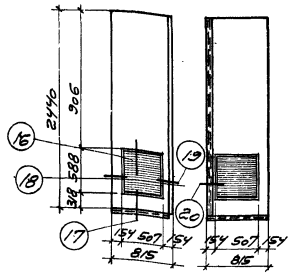

Полотно ворот П-1

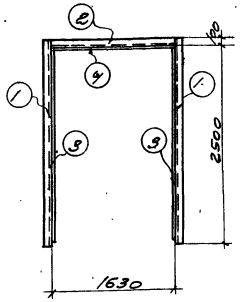

Рама ворот РВ-1

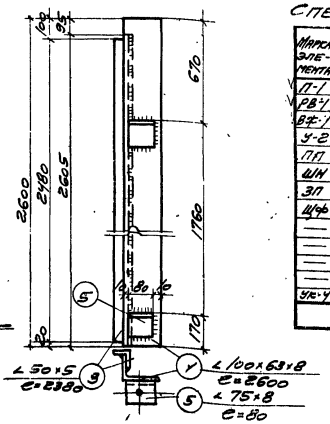

Спецификация материалов на 1 ворота

Марка элемента	Наименование элемента	Ед. изм.	Колич.	Вес кг 1 элем.	Вес кг общий	№ листа
П-1	Полотно ворот	компл.	1	277,0	277,0	
РВ-1	Рама проема	шт.	1	94,5	94,5	
ВЖ-1	Стальные фалюзи	"	2	11,8	23,6	
У-2	Уголок	"	2	3,54	6,08	
ПП	Петля подгибная	"	4	6,38	25,52	
ШН	Шпингалет нижний	"	1	3,0	3,0	
ЗП	Защелка пружинная	"	1	5,2	5,2	
Щф	Щеколда фалевая	"	1	3,9	3,9	
—	Пробой т 90	"	2	0,12	0,24	
—	Шуруп 6×50 Гост 1145-41	"	22	—	0,2	
—	" 5×40 " "	"	85	—	0,4	
—	Ручка Г-95 Гост 5087-56	"	1	—	—	
УК-4	Утепленный клапан	"	2	2,96	5,92	
				Итого:	445,50	

Спецификация стали на одну раму ворот РВ-1

Сталь марки Ст-3

№ п/п	Профиль	Длина мм	К-во	Вес в кг 1 дет.	Вес в кг всех	Марка	Примечание
1	∠100×63×8	[illegible]	1+1	25,7	51,4		
2	∠100×63×8	1630	1	16,1	16,1		
3	∠50×5	2480	2	9,3	18,6		
4	∠50×5	1550	1	5,5	5,6		
5	∠75×8	80	4	0,72	2,88		

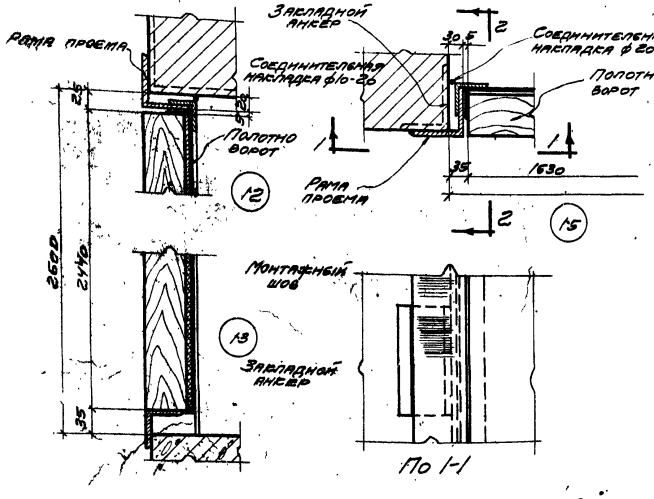

По 1-1

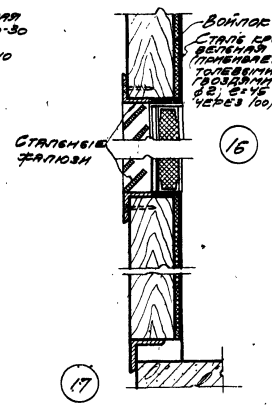

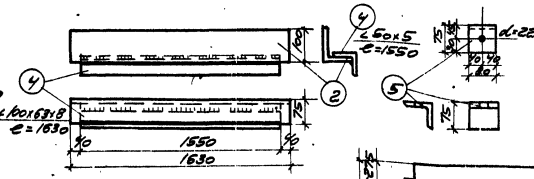

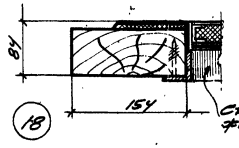

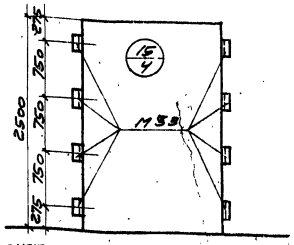

Схема установки закладных уголков в проеме ворот

Спецификация материалов на ворота П-1

№ п/п	Наименование материала	Ед. изм.	Количество
1	Древесина	м³	0,28
2	Войлок	м²	3,8
3	Сталь кровельная	м²	4,2

Примечания

1. Все сварные швы делать толщиной 6 мм
2. В раме ворот позиции 3 и 4 приваривать к позициям 1 и 2 прерывистым длиной 100 мм через ~150 мм

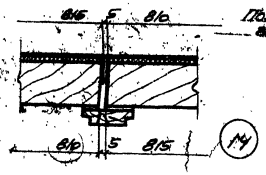

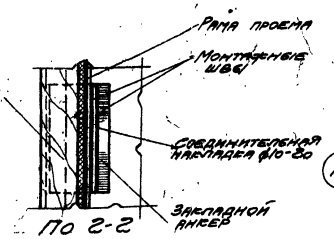

По 2-2

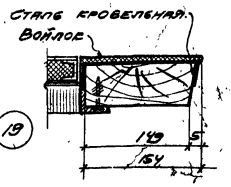

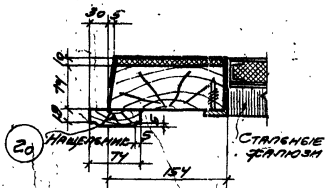

Госстрой СССР ПРОМСТРОЙПРОЕКТ г. Москва - 1966 г.	Ворота В-1, монтажная схема и монтажные детали. Полотно ворот П-1. Рама ворот РВ-1, детали	Типовой проект 407-3-16
Общие материалы		Альбом 15
		Лист АС-2

9116-15

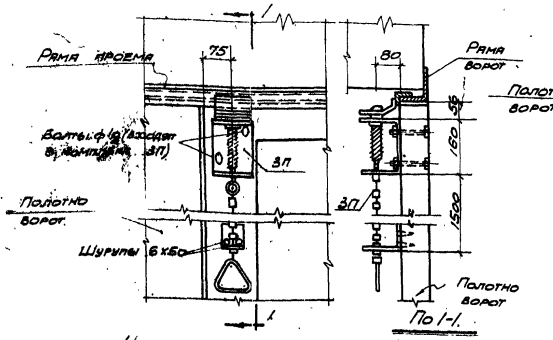

Установка защелки пружинной ЗП на ворота В-1 (вид изнутри)

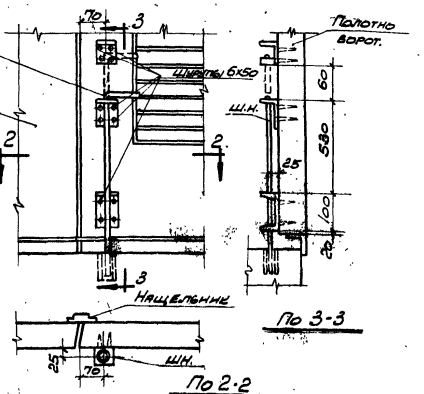

Установка нижнего шпингалета Ш.Н. на ворота В-1. (Вид изнутри)

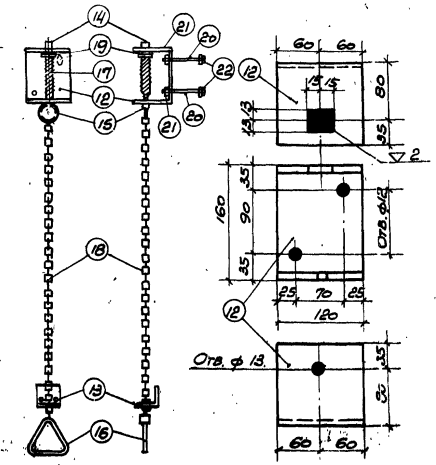

Защелка пружинная ЗП.

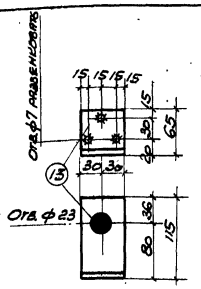

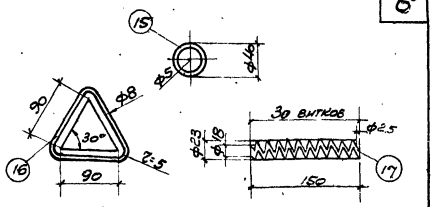

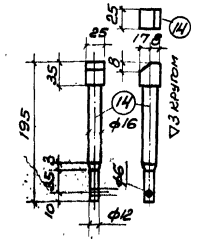

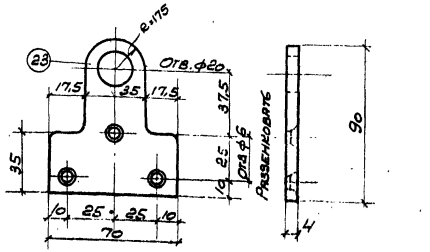

Пробой Т 90

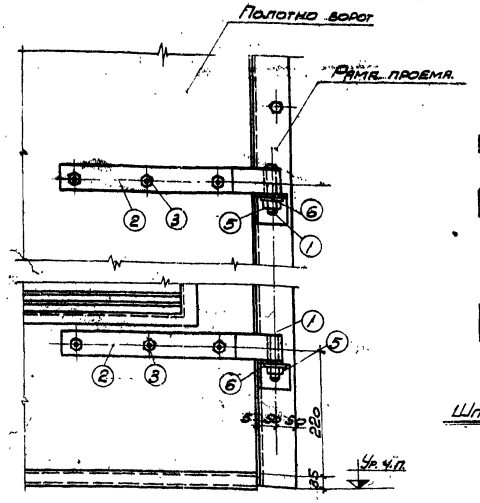

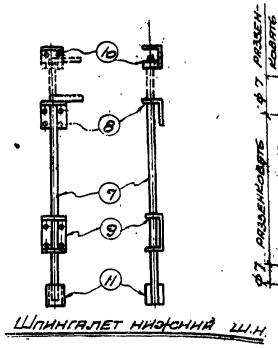

Шпингалет нижний Ш.Н.

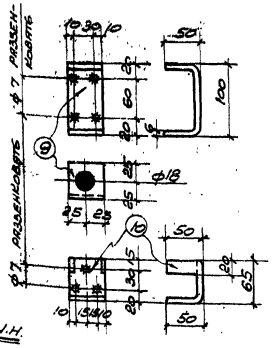

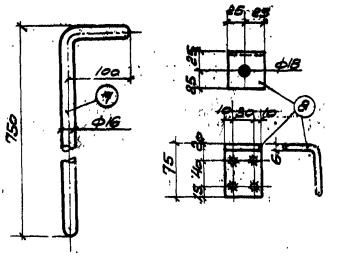

Применение:
Отверстия сверлением.
Отверстия ф18 зачистить.

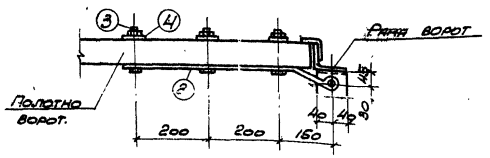

Детали навески ворот

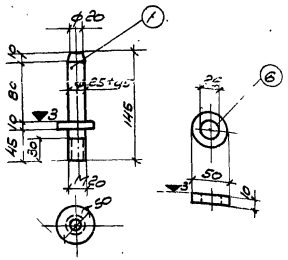

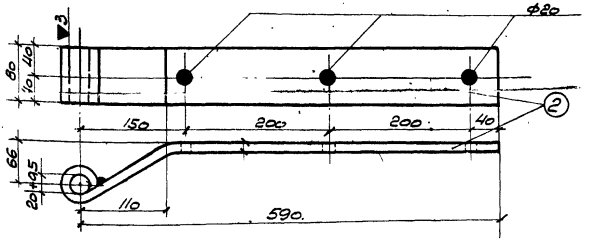

Петля подгибная ПП.

Спецификация на 1 штуку каждой марки.

Марка	№ об. дет.	Сортамент.	Длина мм.	Кол. шт.	Вес, кг.			Примечание
					1 шт.	Всего	Марки	
		Сталь марки Ст-3.						
УПП	1	Ось петли	145	1	0,56	0,56	6,38	Мест. обраб.
	2	- 80 х 10	700	1	4,4	4,4		Согнуть.
	3	Болт М18 с гайкой.	100	3	0,37	1,11		
	4	Шайба ф40/20х8.	—	3	0,02	0,06		
	5	Гайка М20.	—	1	0,08	0,08		
	6	Шайба ф26	—	1	0,21	0,21		
ШН	7	• ф 16	850	1	1,34	1,34	3,0	Согнуть
	8	-50 х 6	125	1	0,30	0,30		
	9	-50 х 6	200	1	0,47	0,47		
	10	- 115 х 6	150	1	0,51	0,51		
	11	Газ. тр. ф 3/4" ГОСТ 3262-55	60	1	0,12	0,12		
ЗП	12	-120 х 8	390	1	2,94	2,94	5,2	Согнуть
	13	60 х 6	180	1	0,51	0,51		т. обработать
	14	■ 25 х 25	195	1	0,96	0,96		Согнуть
	15	• ф 5	110	1	0,02	0,02		
	16	• ф 8	300	1	0,12	0,12		Пробить. см. прот. по ГОСТ 5264-49
	17	Пружина ф25	200	1	0,08	0,08		Вес. орнем.
	18	Цепь.	1100	1	0,33	0,33		
	19	Шайба 16 ГОСТ 6958-54	—	1	0,02	0,02		
	20	Болт М16х50 ГОСТ 7798-57.	—	2	0,07	0,14		
	21	Гайка М16 ГОСТ 5915-51	—	2	0,01	0,02		
	22	Шайба 16 ГОСТ 6958-54	—	2	0,01	0,02		
Т-90	23	- 70 х 4.	90	1	0,12	0,12	0,12	

Госстрой СССР ПРОМСТРОЙПРОЕКТ г. Москва - 1966 г.	Детали установки приборов ворот В-1.	Типовой проект 40 7-3-16	
Общие материалы.	Детали навески ворот. Шпингалет нижний Ш.Н. Петля подгибная ПП. Защелка пружинная ЗП. Пробой Т-90.	Альбом 15	Лист АС-3.

Нач. отд. Проектировал Мелер. Гл. инж. пр. Пившич. Гл. арх. пр. Савелов. Рук. гр. арх. Дата выпуска:

Рук. гр. Лазарев. Гл. инж. пр. Рыжиков. Гл. арх. пр. Кулагин. Рук. гр. Шаронов. 1966г.

9116-15

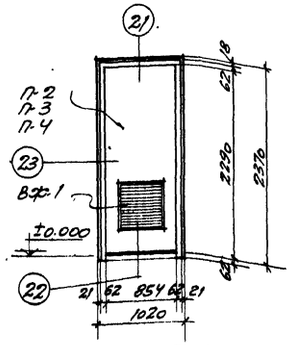

Дверь Д-1

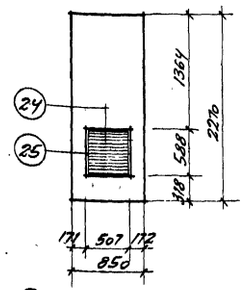

Полотно двери П-2

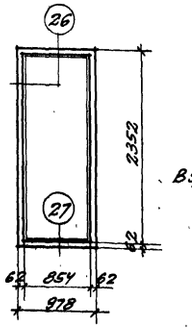

Коробка дверей Д-1; Д-2; Д-3

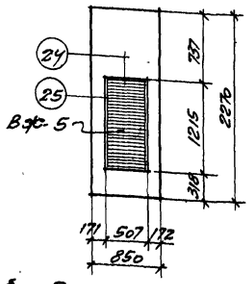

Полотно двери П-3 для двери Д-2

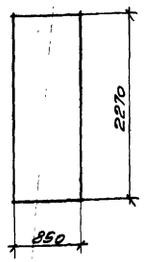

Полотно двери П-4 для двери Д-3

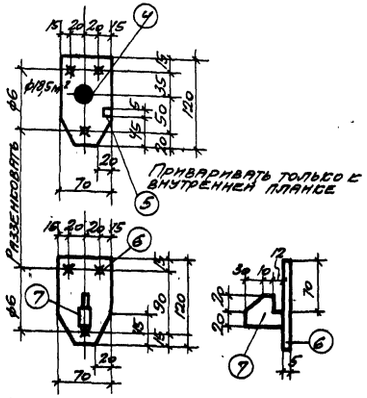

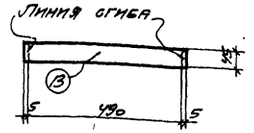

Развертка пера

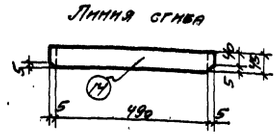

Развертка нижнего пера

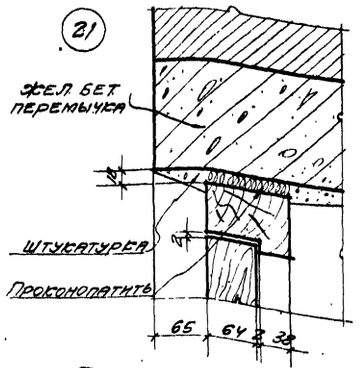

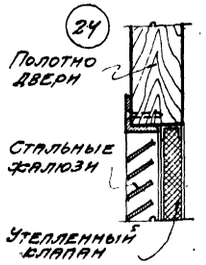

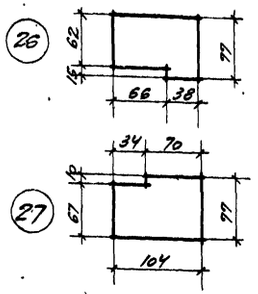

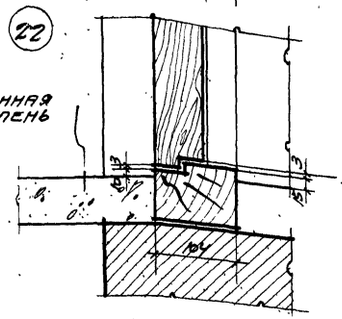

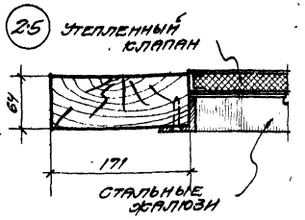

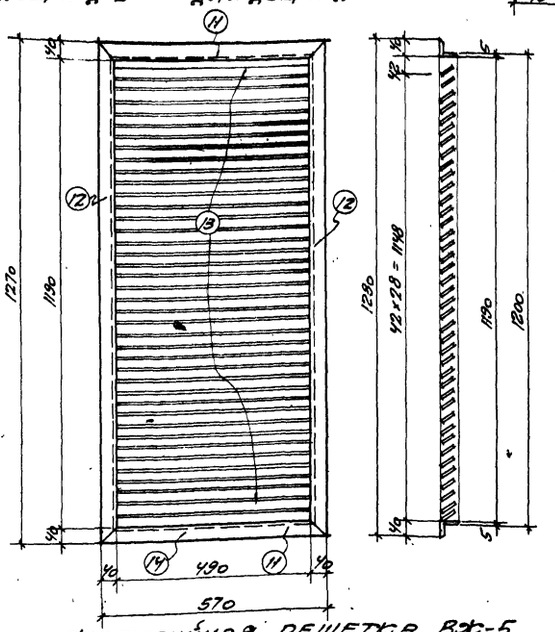

Жалюзийная решетка Вж-5

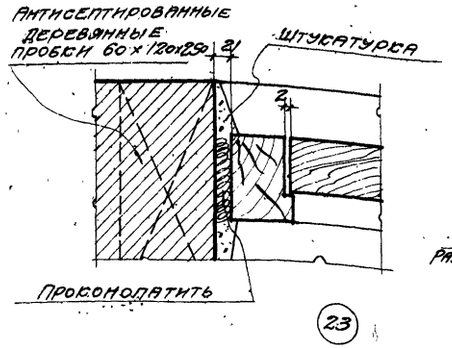

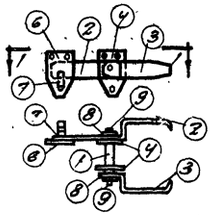

Щеколда фалевая ЩФ

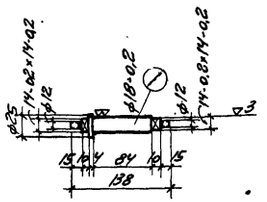

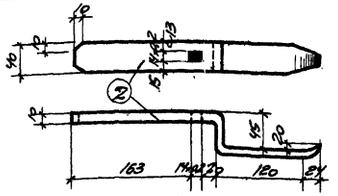

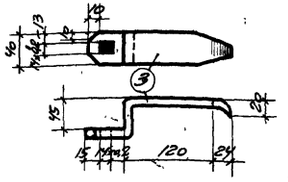

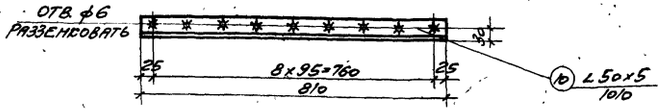

Уголок защитный У-2

Спецификация стали на 1 штуку каждой марки

Сталь марки Ст. 2 или Ст. 3								
Марка	№ сб. дет.	Сортамент	Длина мм	Кол. шт.	Вес кг 1 шт.	Вес кг Всех	Вес кг Марки	Примечан.
Щф	1	● ф28	140	1	0,68	0,68	3,9	Мех. обработ. согнуть обработать
	2	-40×10	400	1	1,26	1,26		
	3	-40×10	250	1	0,79	0,79		
	4	-70×5	120	2	0,33	0,66		
	5	-10×5	10	1	-	0,01		
	6	-70×5	120	1	0,33	0,33		
	7	-40×10	52	1	0,16	0,16		
	8	Шайба 12 ИКТП ОСТ 3285		2	0,01	0,02		
	9	Гайка М12 ГОСТ 5928-01		2	0,01	0,02		
У-2	10	L50×5	810	1	3,04	3,04	3,04	
Вж-5	11	L45×5	570	2	1,7	3,4	23,6	
	12	L45×5	1270	2	4,3	8,6		
	13	-45×1,5	500	42	0,27	11,3		
	14	-45×1,5	500	1	0,27	0,3		
		Наплавленный металл 2%						

Примечания

1. Отверстия сверленные в деталях щеколды ЩФ и уголка У-2.
2. Сварные швы толщиной 5 мм; за исключением перьев, которые приваривают швом 2 мм.
3. Варить тонким электродом, соблюдая режим сварки тонколистовых элементов.

Гл. инж. пр.	Меллер	Рук. инж. гр.	Полякова
Гл. арх. пр.	Лившиц		
Рук. арх. гр.	Савелов		
Дата выпуска	1966 г.		

Госстрой СССР
ПРОМСТРОЙПРОЕКТ
г. Москва - 1966 г.

Общие материалы.

Двери Д-1; Д-2; Д-3. Детали 21-27. Щеколда фалевая ЩФ. Уголок защитный У-2. Жалюзийная решетка Вж-5.

Типовой проект 407-3-16
Альбом 15
Лист АС-4

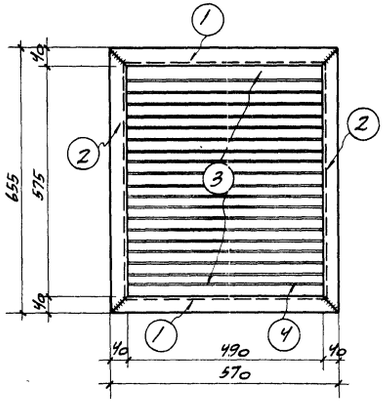

ВЖ-1

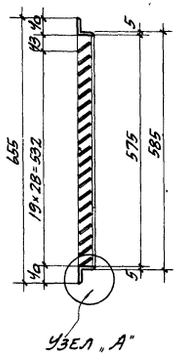

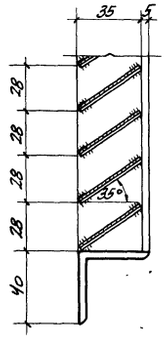

Узел „А"

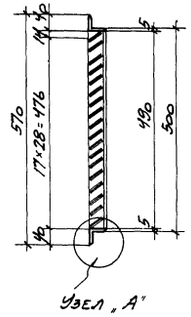

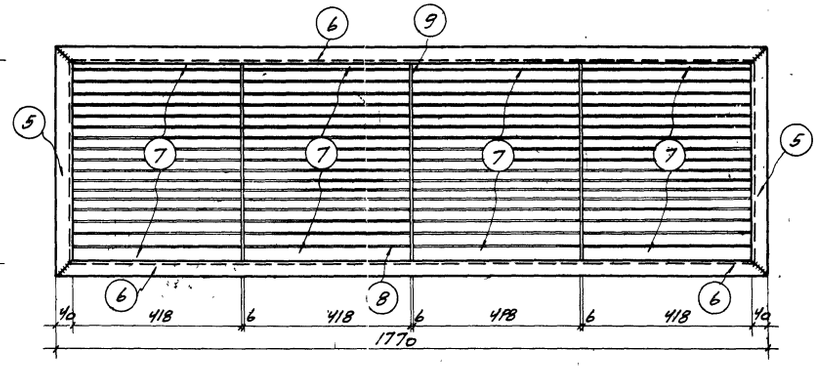

ВЖ-2

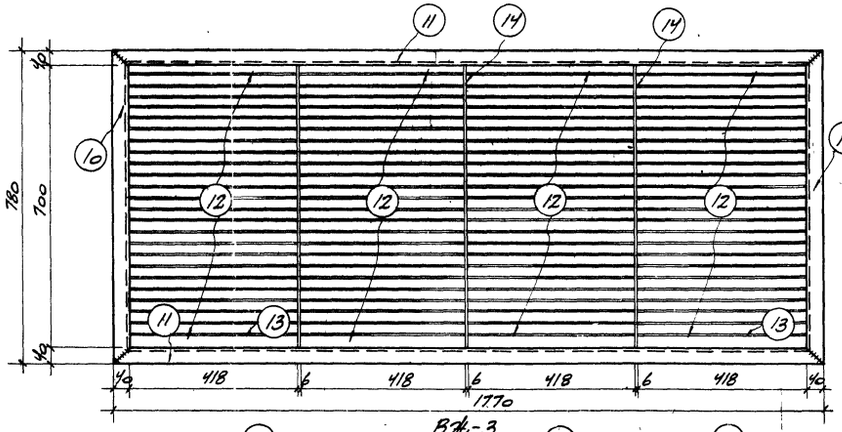

ВЖ-3

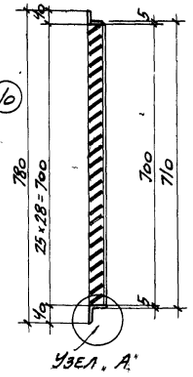

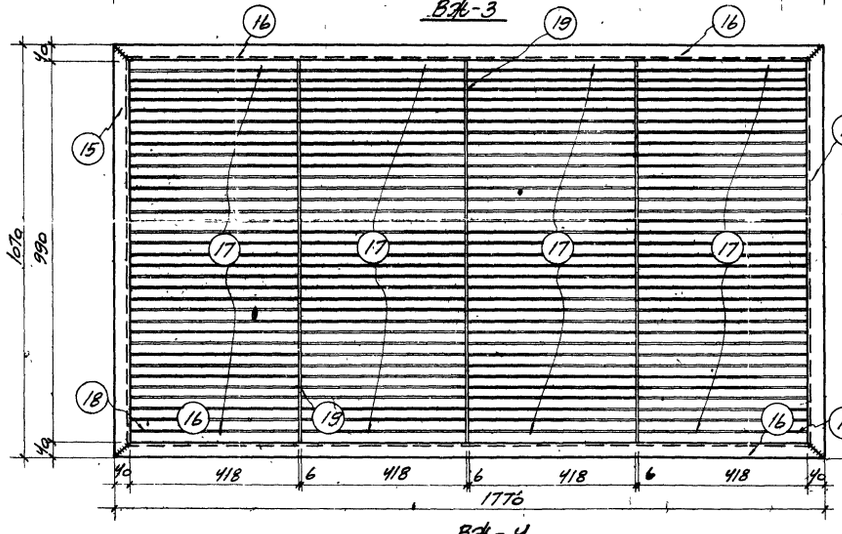

ВЖ-4

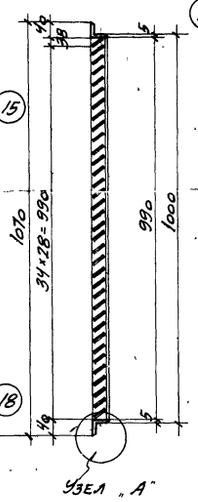

Спецификация стали на одну штуку каждой марки

Сталь марки Ст-3.								
Марка	N сб. дет.	Профиль	Длина	Кол. шт.	Вес кг 1 шт.	Вес кг Всех	Вес кг Марки	Прим.
ВЖ-1	1	∠45×5	570	2	1,7	3,4	12,8	
	2	∠45×5	655	2	1,9	3,8		
	3	-45×1,5	500	19	0,27	5,13		
	4	-45×1,5	500	1	0,27	0,3		
	Наплавленный металл 2%							
ВЖ-2	5	∠45×5	570	2	1,7	3,4	17,8	
	6	∠45×5	1770	2	4,3	8,6		
	7	-45×1,5	418	17	0,22	1,54		
	8	-45×1,5	418	3	0,22	0,66		
	9	-35×6	490	3	1,06	3,18		
	Наплавленный металл 2%							

Сталь марки Ст-3								
Марка	N сб. дет.	Профиль	Длина	Кол. шт.	Вес кг 1 шт.	Вес кг Всех	Вес кг Марки	Прим.
ВЖ-3	10	∠45×5	780	2	2,63	5,26	24,8	
	11	∠45×5	1770	2	4,3	8,6		
	12	-45×1,5	418	25	0,22	5,5		
	13	-45×1,5	418	3	0,22	0,66		
	14	-35×6	700	3	1,51	4,53		
	Наплавленный металл 2%							
ВЖ-4	15	∠45×5	1070	2	3,60	7,20	29,1	
	16	∠45×5	1770	2	4,3	8,6		
	17	-45×1,5	418	34	0,22	7,5		
	18	-45×1,5	418	3	0,22	0,66		
	19	-35×6	990	3	1,63	4,89		
	Наплавленный металл 2%							

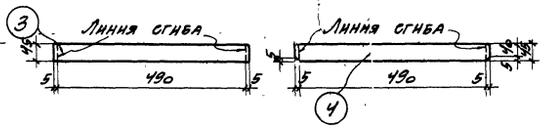

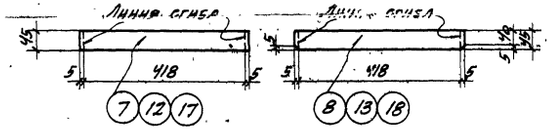

Развертка пера

Развертка нижнего пера

Примечания:

1. Сварные швы толщиной 5 мм. за исключением перьев, которые привариваются швом 2 мм.
2. Варить тонким электродом, соблюдая режим сварки тонколистовых элементов

Нач. Стр. отд.	Проскуровский	Рук. гр. инж.	Полякова
Гл. инж. пр.	Меллер	Ст. архит.	Ведищев
Гл. арх. пр.	Лившиц		
Рук. гр. арх.	Савелов		
Дата выпуска	1966 г.		

Госстрой СССР ПРОМСТРОЙПРОЕКТ г. Москва	Стальные жалюзи ВЖ-1; ВЖ-2; ВЖ-3; ВЖ-4.	Типовой проект 407-3-16
Общие материалы		Альбом 15
		Марка - лист АС-5

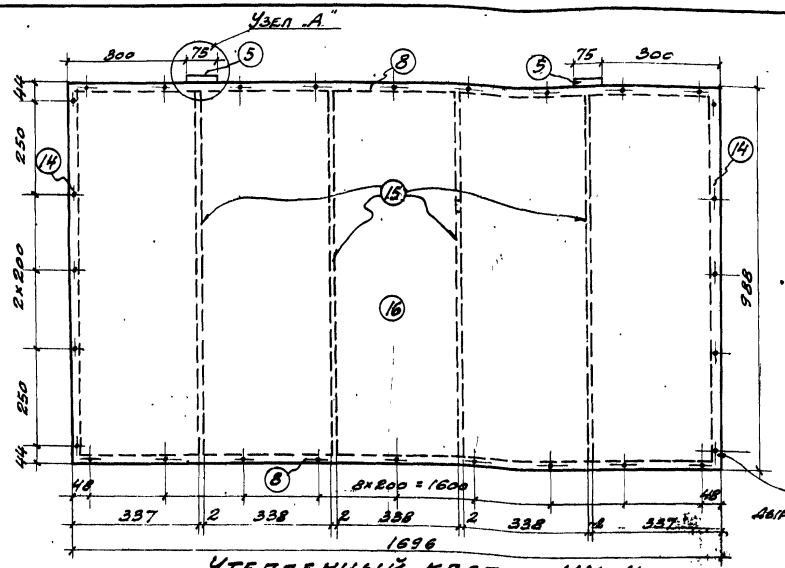

Утепленный клапан УК-4

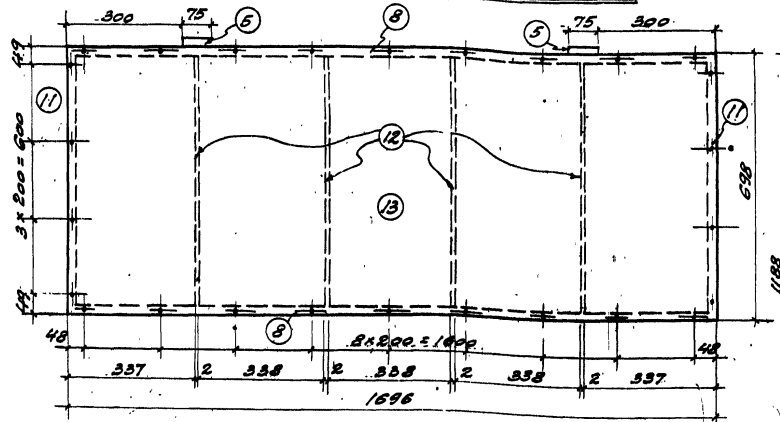

Утепленный клапан УК-3

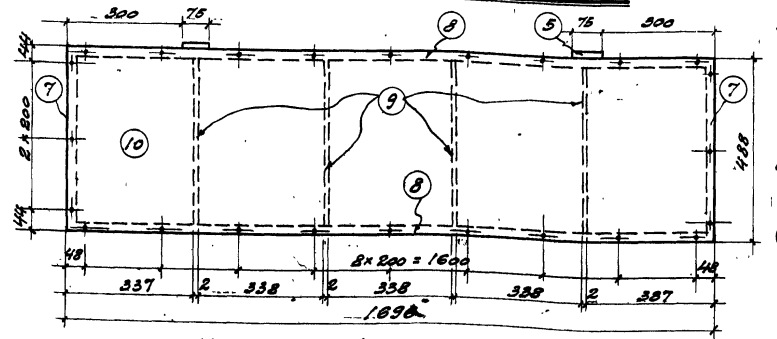

Утепленный клапан УК-2

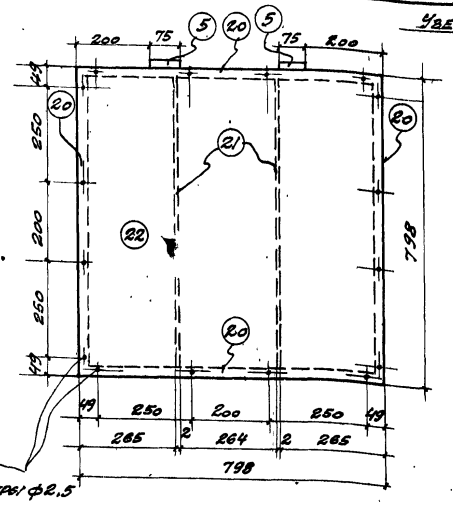

Утепленный клапан УК-6

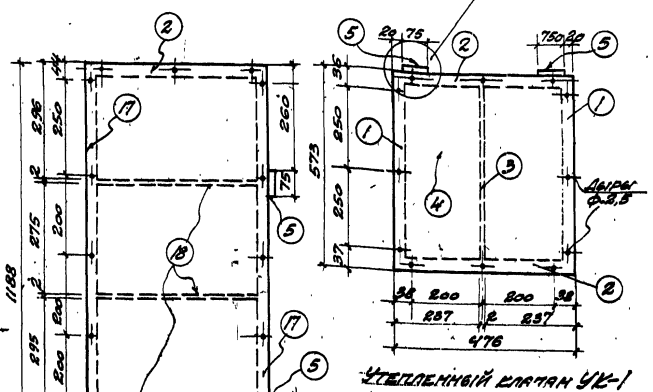

Утепленный клапан УК-1

Примечания.
1. Каркас утепленных клапанов варить на сплава АД-31
3. Листы к каркасу крепятся при помощи винтов.
3. Сверленные дыры развенивать с одной стороны.

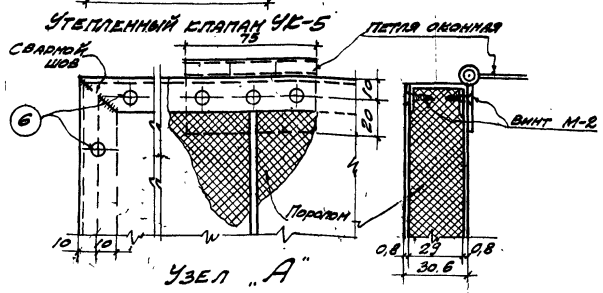

Узел „А"

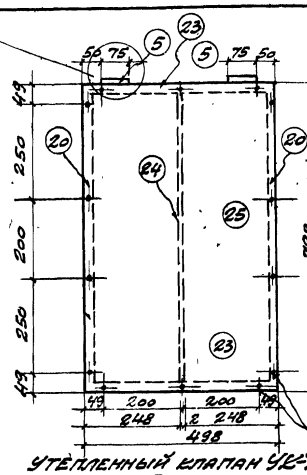

Утепленный клапан УК-7

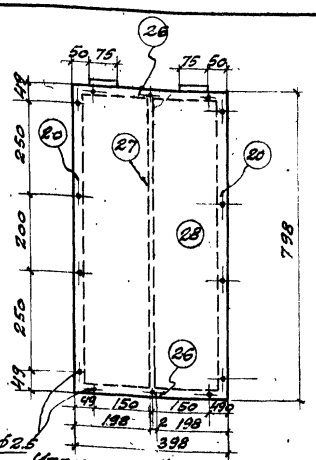

Утепленный клапан УК-8

Спецификация материалов на 1 штуку каждой марки.

Марка	№ элем.	Элементы	Длина мм.	Кол. шт.	Вес в кг. шт.	Вес в кг. всего	Марка	Примечания.
УК-1	1	С29×20×1.5	578	2	0.39	0.78	2,82	Мин. Двигатром ВД-1-АД-31
	2	С29×20×1.5	476	2	0.33	0.66		" "
	3	−29×2	570	1	0.1	0.1		Гост 1946-50.
	4	Лист 578×0.8	476	2	0.61	1.22		" "
	5	Петля оконная	75×20	2	—	—		Гост 5088-56
	6	Винт М-2	10	30	0.002	0,06		Гост 1489-58
УК-2	7	С29×20×1.5	488	2	0.34	0,68	7,53	Мин. Двигатром ВД-1-АД-31
	8	С29×20×1.5	1696	2	1.17	2,34		" "
	9	−29×2	488	4	0,08	0,32		" "
	10	Лист 488×0.8	1696	2	1.94	3.88		Гост 1946-50
	5	Петля оконная	75×20	2	—	—		" "
	6	Винт М-2	10	54	0.002	0,11		Гост 5088-56
УК-3	11	С29×20×1.5	698	2	0,47	0,94	9,38	Гост 1489-58
	8	С29×20×1.5	1696	2	1,17	2,34		Мин. Двигатром ВД-1-АД-31
	12	−29×2	806	4	0,11	0,44		" "
	13	Лист 668×0.8	1896	2	2.77	5,54		Гост 1946-50
	5	Петля оконная	75×20	2	—	—		" "
	6	Винт М-2	10	58	0,002	0,12		Гост 5088-56
УК-4	14	С29×20×1.5	938	2	0,66	1,32	12,32	Гост 1489-58
	8	С29×20×1.5	1696	2	1,17	2,34		Мин. Двигатром ВД-1-АД-31
	15	−29×2	938	4	0,17	0,68		" "
	16	Лист 988×0.8	1696	2	3.52	7,28		Гост 1946-50
	5	Петля оконная	75×20	2	—	—		" "
	6	Винт М-2	10	68	0,002	0,124		Гост 5088-56
УК-5	17	С29×20×1.5	1188	2	0,8	1,6	5,19	Гост 1489-58
	2	С29×20×1.5	476	2	0,33	0,66		Мин. Двигатром ВД-1-АД-31
	18	−29×2	473	3	0,07	0,21		" "
	19	Лист 476×0.8	1188	2	1,32	2,64		Гост 1946-50
	5	Петля оконная	75×20	2	—	—		" "
	6	Винт М-2	10	42	0,002	0,084		Гост 5088-56
УК-6	30	С29×20×1.5	798	4	0,55	2,20	5,52	Гост 1489-58
	21	−29×2	795	2	0,15	2,30		Мин. Двигатром ВД-1-АД-31
	22	Лист 798×0.8	798	2	1,47	2,94		Гост 1946-50
	5	Петля оконная	75×20	2	—	—		" "
	6	Винт М-2	10	38	0,002	0,08		Гост 5088-56
УК-7	23	С29×20×1.5	498	2	0,35	0,70	3,86	Гост 1489-58
	20	С29×20×1.5	798	2	0,56	1,10		Мин. Двигатром ВД-1-АД-31
	24	−29×2	795	1	0,15	0,15		" "
	25	Лист 498×0.8	798	2	0,92	1,84		Гост 1946-50
	5	Петля оконная	75×20	2	—	—		" "
	6	Винт М-2	10	34	0,002	0,07		Гост 5088-56
УК-8	26	С29×20×1.5	398	2	0,25	0,50	3,20	Гост 1489-58
	20	С29×20×1.5	798	2	0,55	1,10		Мин. Двигатром ВД-1-АД-31
	27	−29×2	795	1	0,15	0,15		" "
	28	Лист 398×0.8	798	2	0,69	1,38		Гост 1946-50
	5	Петля оконная	75×20	2	—	—		" "
	6	Винт М-2	10	34	0,002	0,07		Гост 5088-56
								Гост 1489-58

Госстрой СССР
ПРОМСТРОЙПРОЕКТ
г. Москва 1966

Общие материалы

Утепленные клапаны.

Типовой проект 407-3-16
Альбом 15
Лист АС-В

Гип. отд. Крейтинский
Гл. инж. пр. Миллер
Гл. арх. пр. Лившиц
Рук. кол. гр. Соколов
Дата выпуска 1966 г.

Инв. № подл. | Подпись и дата | Взам. инв. №

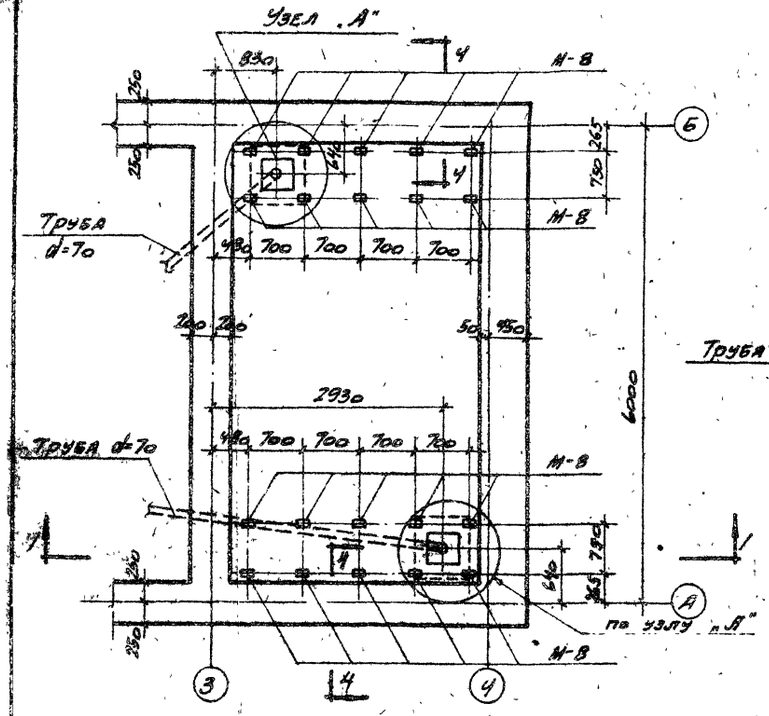

Элемент плана № 1

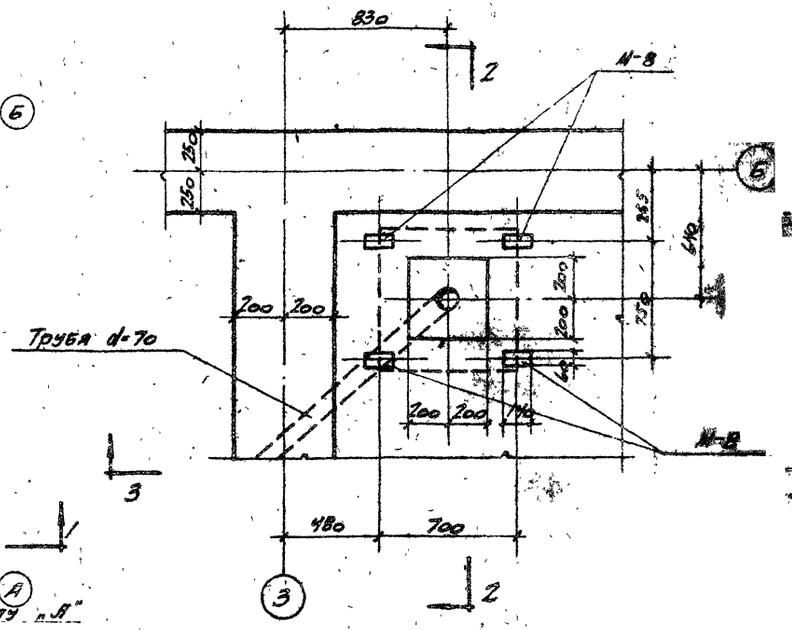

Узел „А"

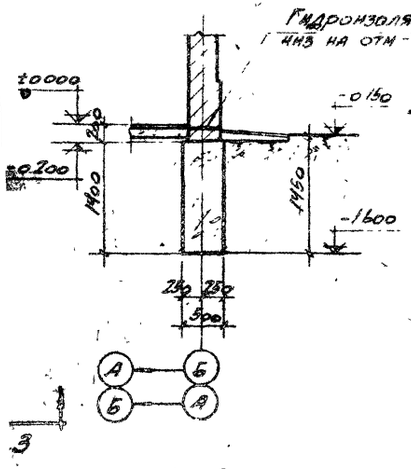

4-4

Выборка закладных марок

Марка эл-та	Кол. штук	Альбом №
М-8	20	15

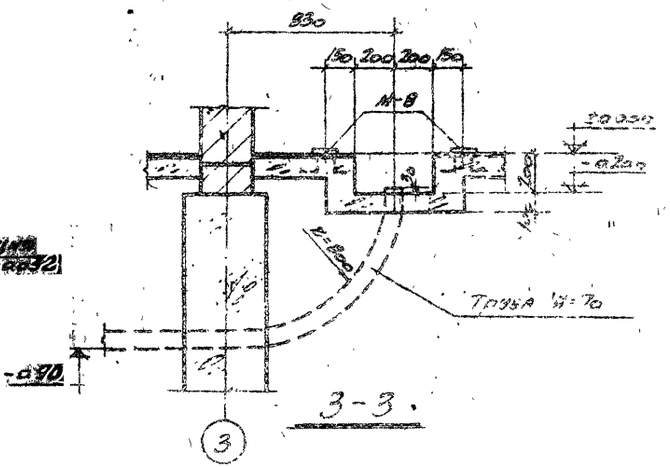

3-3

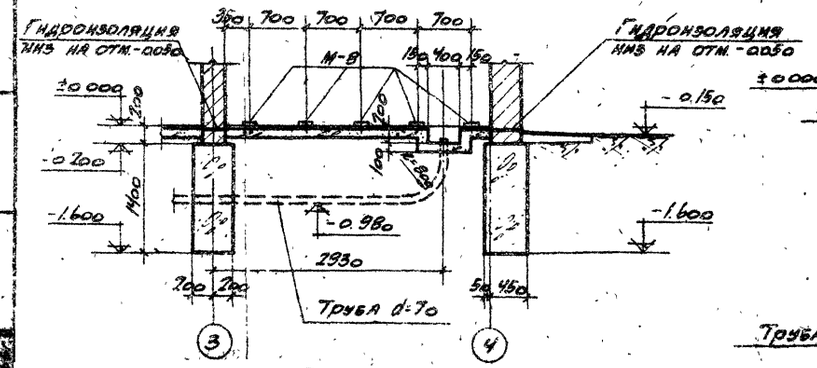

1-1

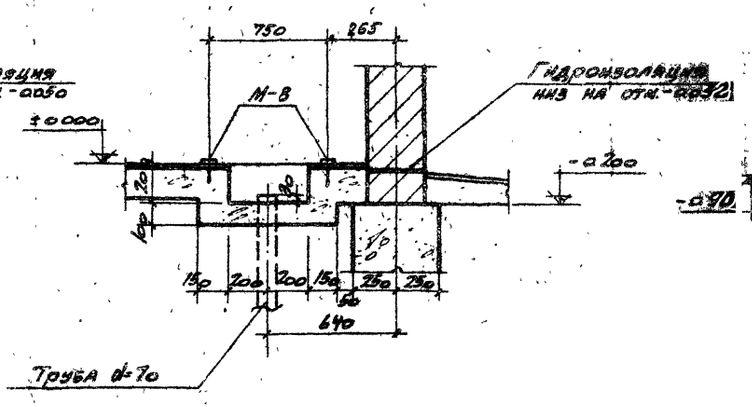

2-2

Гл. инж. пр.	Меллер	Исполнит.	Дорохова
Гл. арх. пр.	Ливщиц	Рук. арх. гр.	Савелов
Рук. группы	Полицеев		
Дата выпуска			

ПРОМСТРОЙПРОЕКТ

Спецификация сборных жел. бет. элементов, замаркированных на данном листе

Наименов. элементов	Марка элемента	Колич. штук	Вес 1 элем. кг	Альбом №
Балки	Б-4	3	976	15
Плиты	П-2	2	40	15
	П-5	4	30	15
	П-7	24	90	15

Выборка закладных марок

Марка эл-та	Кол. штук	Альбом №
М-11	2	15
М-21	2	15

Примечание:

1. Перегородки камер и столбы на кирпиче М75 на растворе М-25

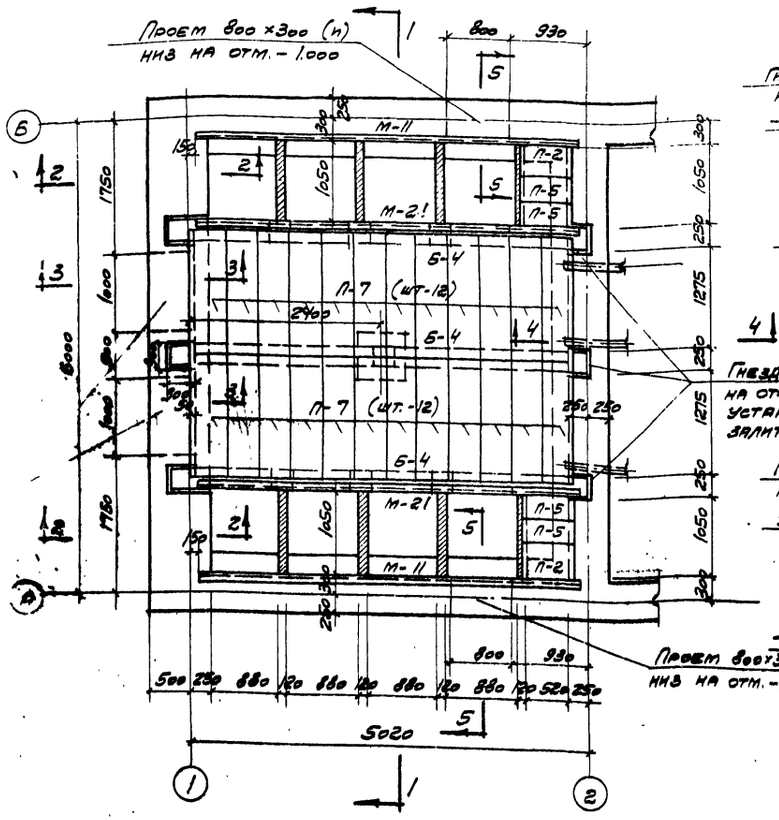

Элемент плана №2

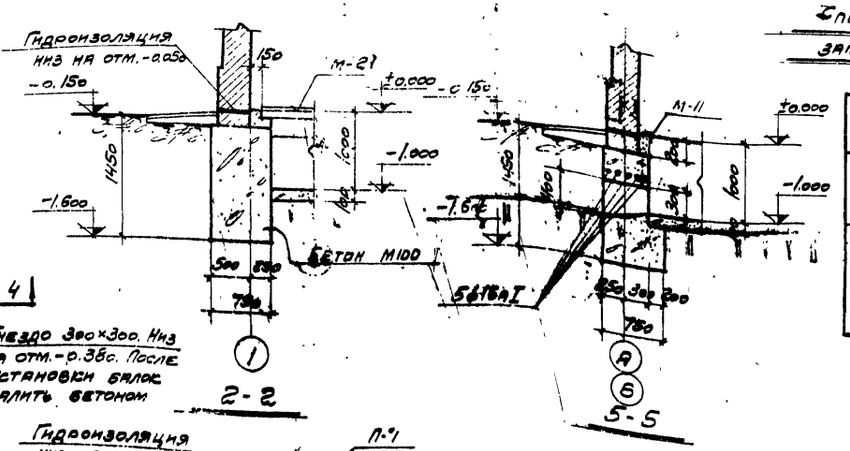

2-2

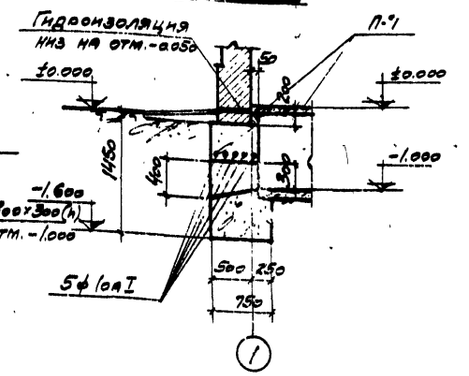

3-3

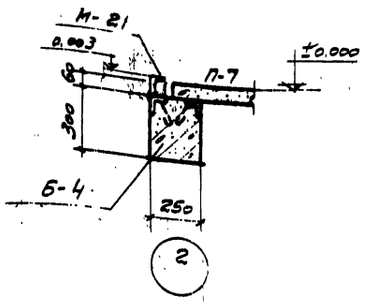

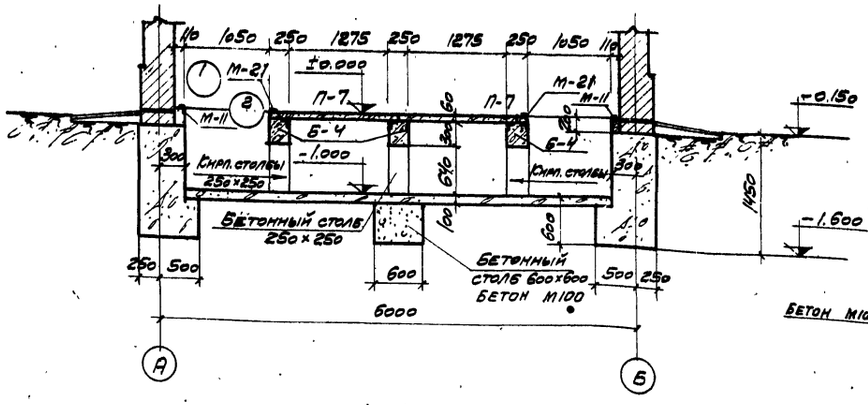

1-1

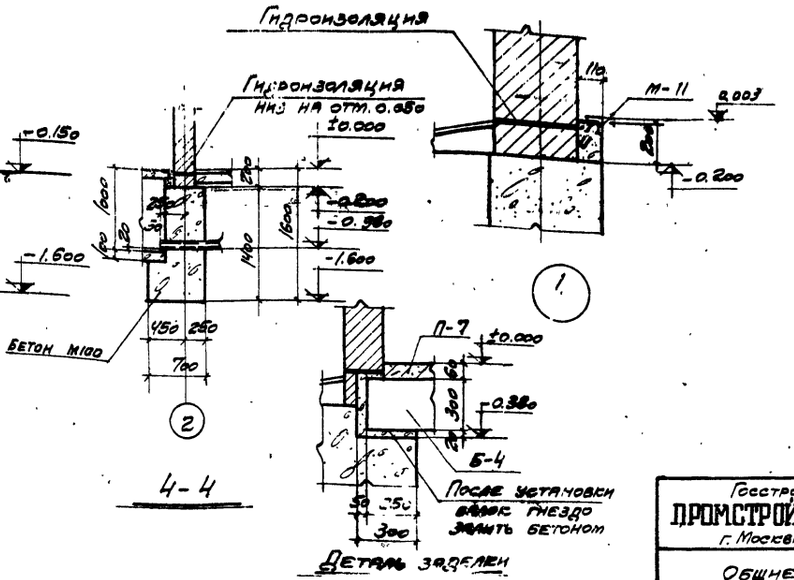

4-4

Нач. отд.	Гроссулевич			
Гл. инж. пр.	Мелеко			
Гл. архитр.	Лавина			
Рук. группы	Полякова			
		Гл. инж.	Бороховский	
		Исполнит.	Рунврг-пр.	Соколов

Выпуск 30 дек. 1966г.

Госстрой СССР
ПРОМСТРОЙПРОЕКТ
г. Москва 1966г.

Общие материалы

Элемент плана №2
Разрезы 1-1, 2-2, 3-3, 4-4, 5-5.
Спецификация.

Типовой проект 407-3-16
Альбом 15
Лист АС-11

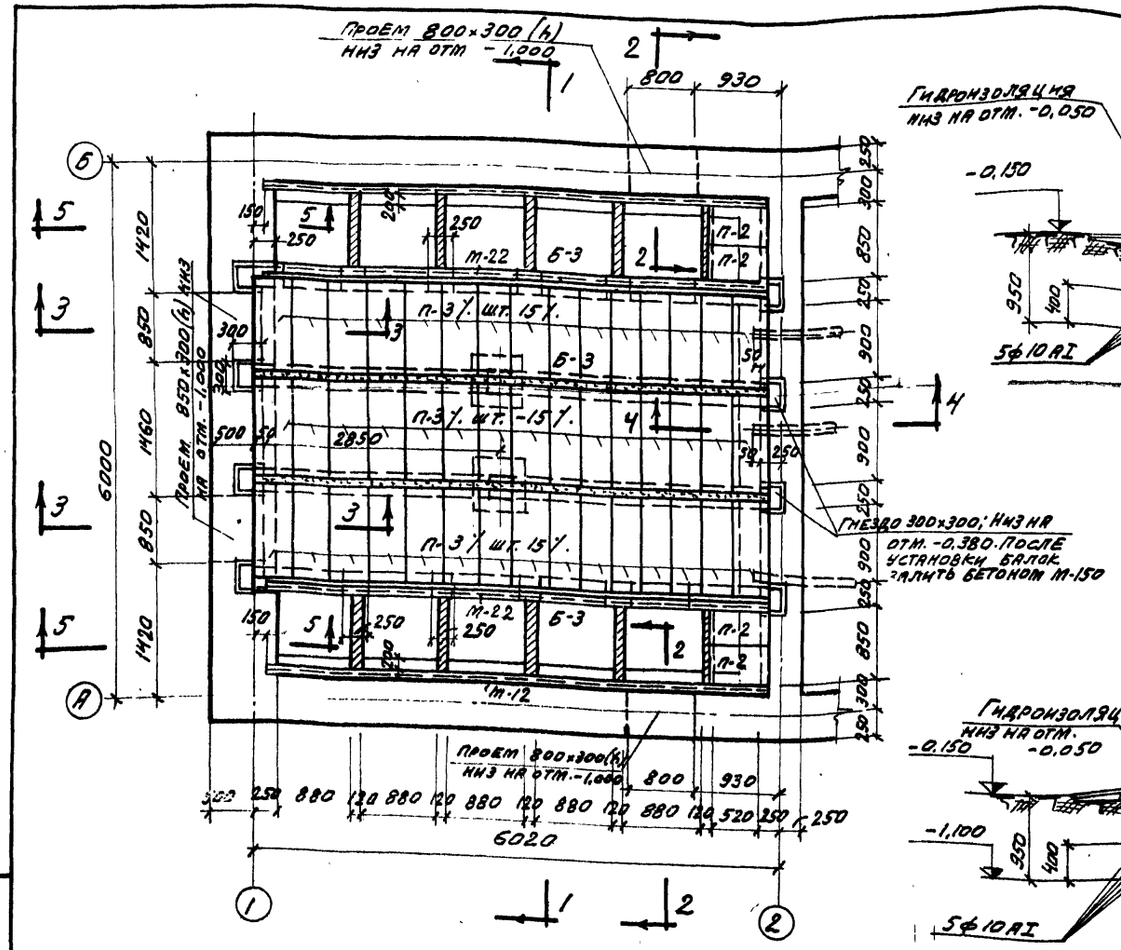

Элемент плана №3

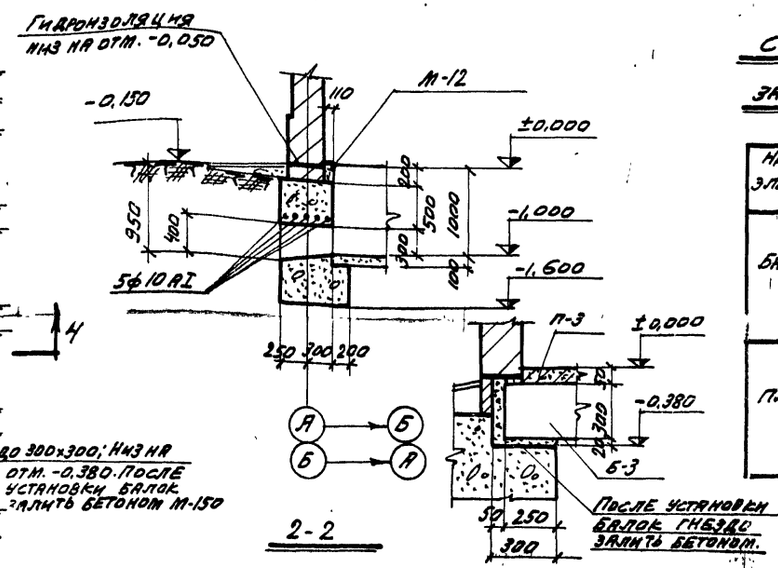

2-2

Деталь заделки балки

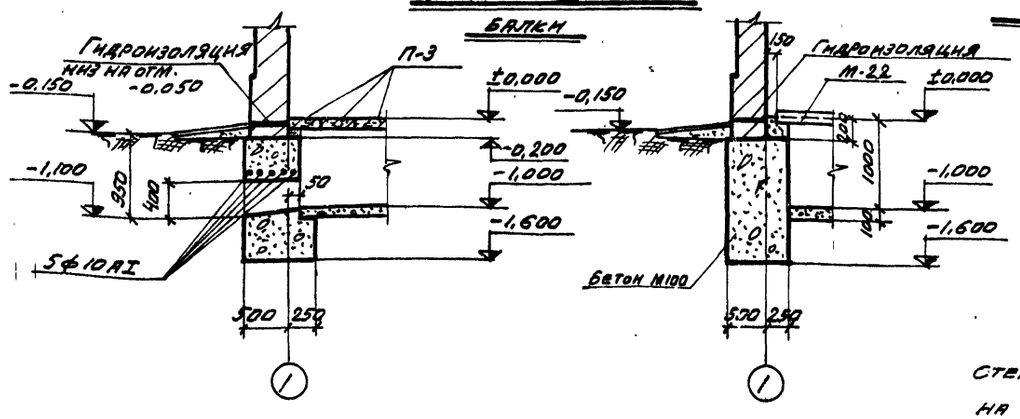

3-3

5-5

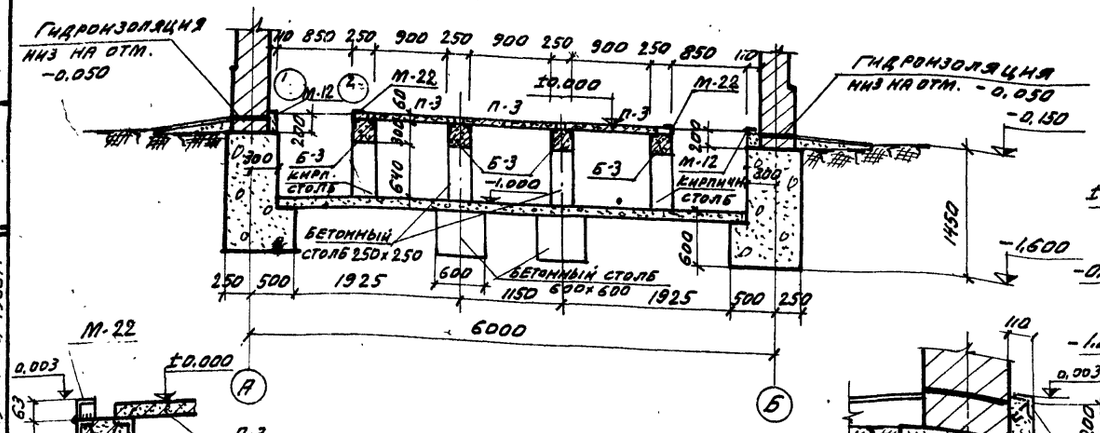

1-1

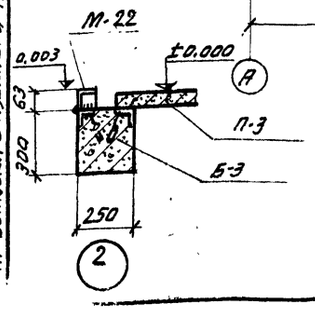

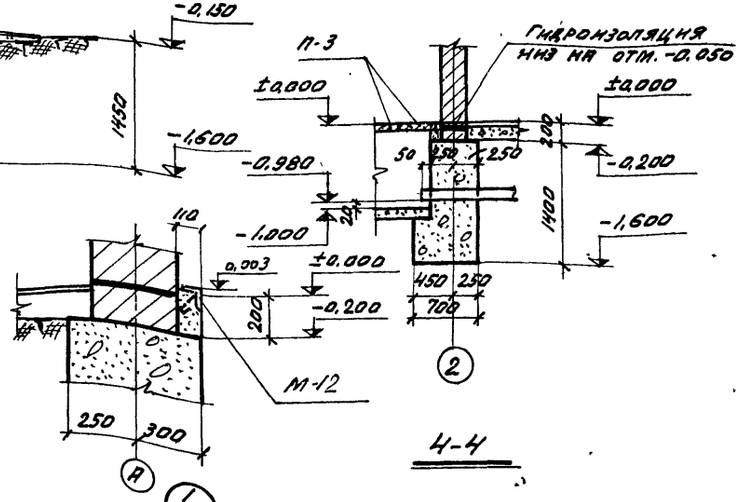

4-4

Спецификация сборных жел. бет. элементов, замаркированных на данном листе.

Наименов. элементов	Марка элемента	Колич. шт.	Вес 1 элем. кг.	Альбом №
Балки	Б-3	4	1160	15
Плиты	П-2	4	40	15
	П-3	45	63	15

Выборка закладных марок

Марка эл-та	Кол. шт.	Альбом №
М-12	2	15
М-22	2	15

Примечание.

Стенки камер из кирпича М-75 на растворе М-25

Госстрой СССР ПРОМСТРОЙПРОЕКТ г. Москва	Элемент плана №3 Разрезы 1-1; 2-2; 3-3; 4-4; 5-5 Спецификации.	Типовой проект 407-3-16
Общие материалы		Альбом 15
		Лист АС-12

Отдел Проскуровский; Инж. пр. Меллер; Арх. пр. Лившиц; Группы Полякова; Ст. инж. Мухар; Исполнит. Дорохова; Сдан. Сидоров

Дата выпуска 30 декабря 1966 г.

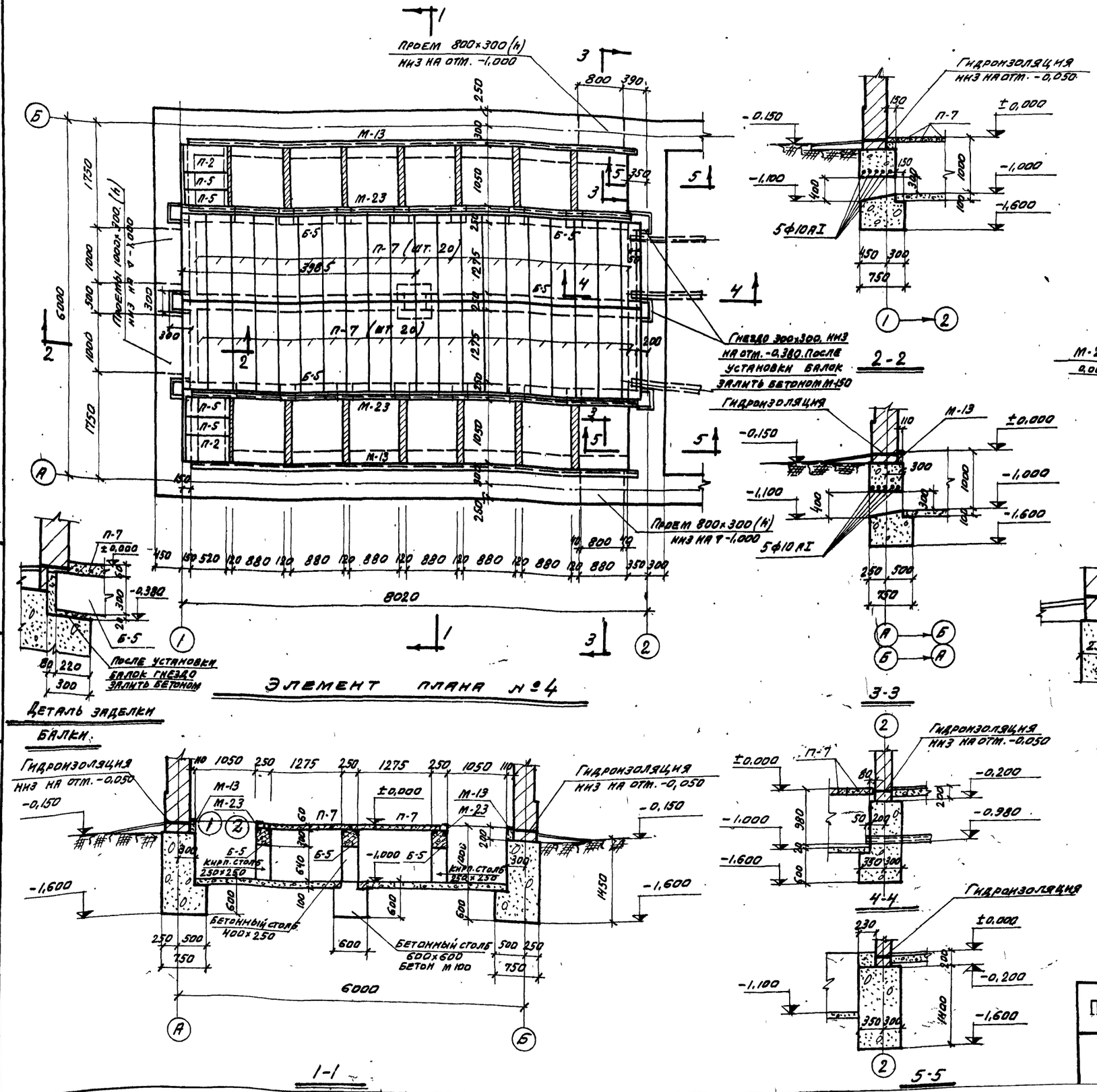

Элемент плана №4

Спецификация сборных жел.бет. элементов, замаркированных на данном листе.

Наименов. элемента	Марка элемента	Колич. шт.	Вес 1 элем. кг.	Альбом №
Балки	Б-5	6	760	15
Плита	П-2	2	40	15
	П-5	4	30	"
	П-7	40	90	"

Выборка закладных марок

Марка эл-та	Кол. шт.	Альбом №
М-13	2	15
М-23	2	15

Примечание:

Стенки камер и столбы из кирпича М 75 на растворе М 25.

Госстрой СССР ПРОМСТРОЙПРОЕКТ г. Москва - 1966г.	Элемент плана №4. Разрезы 1-1; 2-2; 3-3; 4-4; 5-5. Спецификации.	Типовой проект 407-3-16
Общие материалы.		Альбом 15
		Лист ЛС-13

Нач. 7-го отдела Проскуровский
Гл. инж. проекта Меллер
Гл. арх. проекта Лившиц
Рук. группы Полякова
Дата выпуска 30 декабря 1966г.
Рук. арх. гр. Савелов
Ст. инженер Мухар
Исполнит. Дорохова

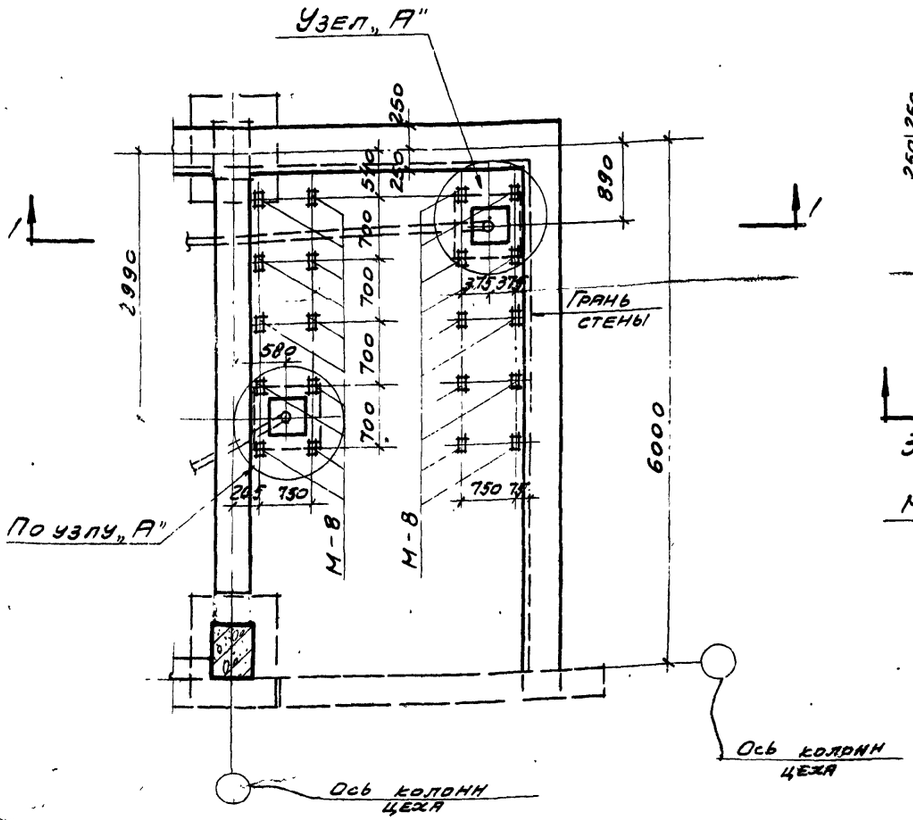

Элемент плана № 6

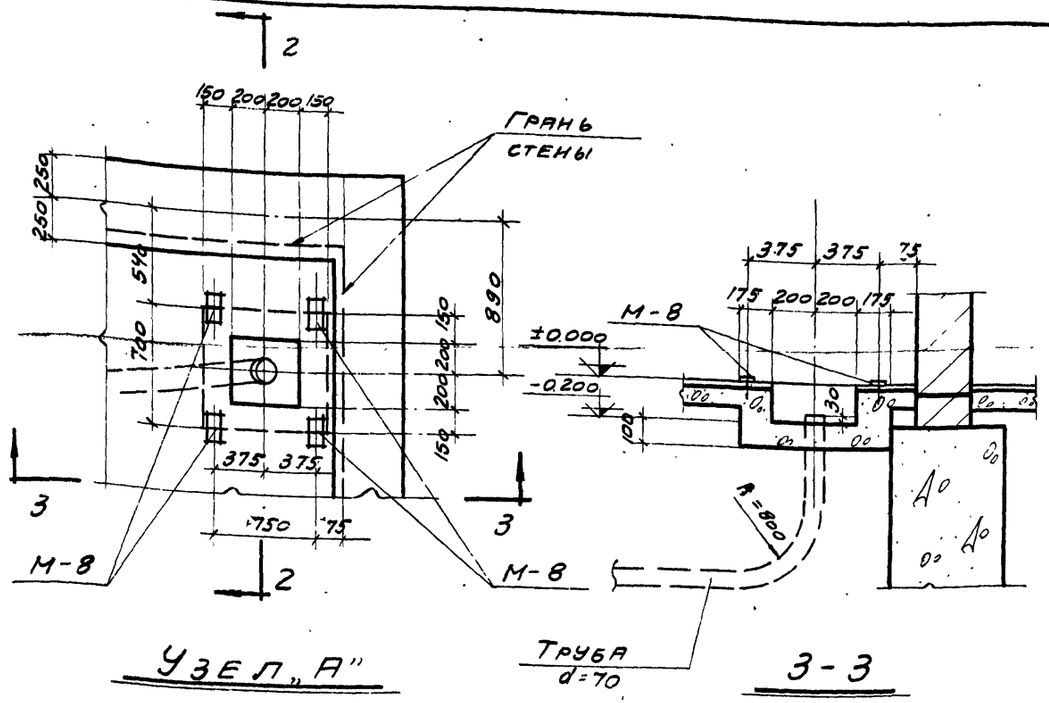

Узел „А"

3-3

Выборка закладных марок

Марка эл-та	Кол штук	Альбом №
М-8	20	15

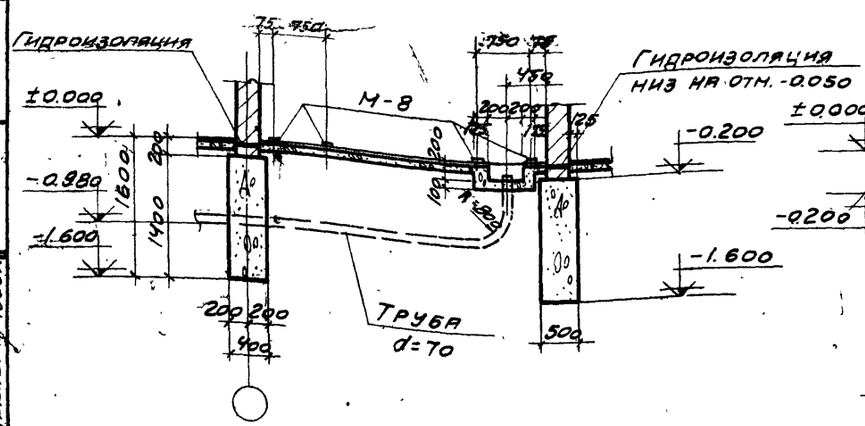

1-1

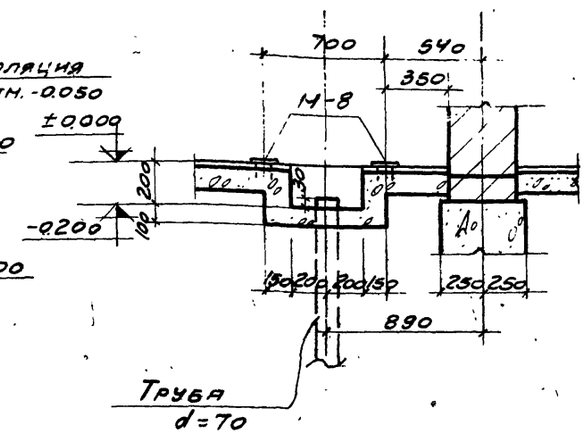

2-2

Примечания:

Отметка подошвы ленточных ф-тов должна быть скорректирована с отметкой подошвы жел. бет ф-тов под колонны (примыкание производить уступами).

Госстрой СССР ПРОМСТРОЙПРОЕКТ г. Москва - 1966 г.	Элемент плана № 6. Разрезы 1-1; 2-2; 3-3. Узел „А".	Типовой проект 407-3-16
Общие материалы		Альбом 15
		Лист АС-14

Гл. инж. пр. Меллер
Гл. арх. пр. Лившиц
Рук. группы Полякова
Дата выпуска 30 декабря 1966 г.
Ст. инж. Мухар
Исполнит. Дорохова

9116-15 14

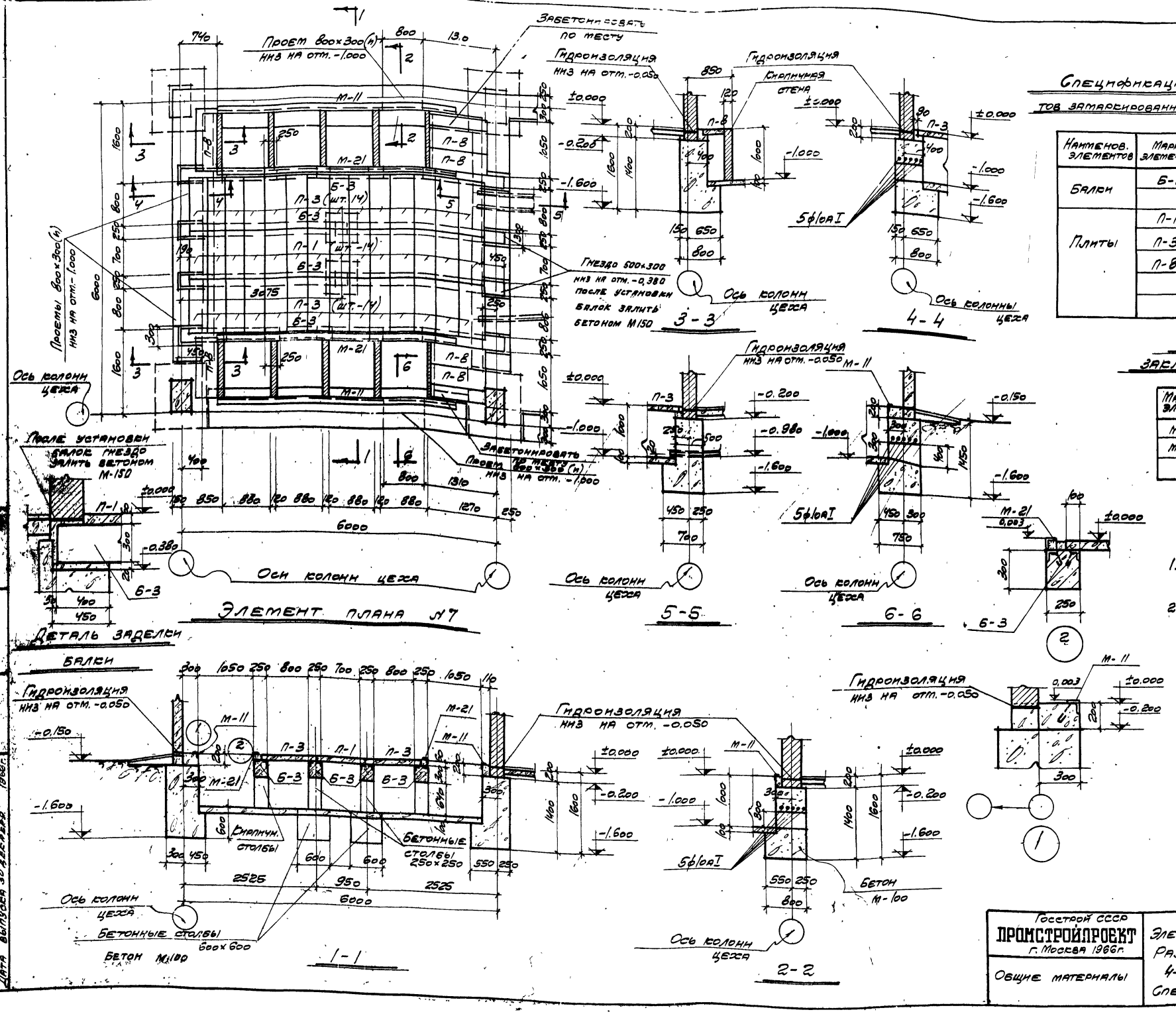

Спецификация сборных жел. бет. элементов замаркированных на данном листе

Наименов. элементов	Марка элемента	Колич. штук	Вес 1 элем. кг	Альбом №
Балки	Б-3	4	975	15
Плиты	П-1	14	50	15
	П-3	28	63	"
	П-8	6	75	"

Выборка закладных марок

Марка эл-та	Колич. штук	Альбом №
М-11	2	15
М-21	2	15

Примечания:

1. Перегородки камер из кирпича М-75 на растворе М-25.
2. Отметки подошвы ленточных фундаментов должны быть скорректированы с отметкой подошв. жел. бет. фундаментов под колонны (примыкания производить уступами)

Госстрой СССР ПРОМСТРОЙПРОЕКТ г. Москва 1966г.	Элемент плана №7 Разрезы 1-1; 2-2; 3-3; 4-4, 5-5; 6-6 Спецификации	Типовой проект 407-3-16
Общие материалы		Альбом 15
		Лист АС-15

Гл. инж. пр. Меллер
Гл. арх. пр. Лившиц
Рук. группы Полякова
Дата выпуска 30 декабря 1966г.

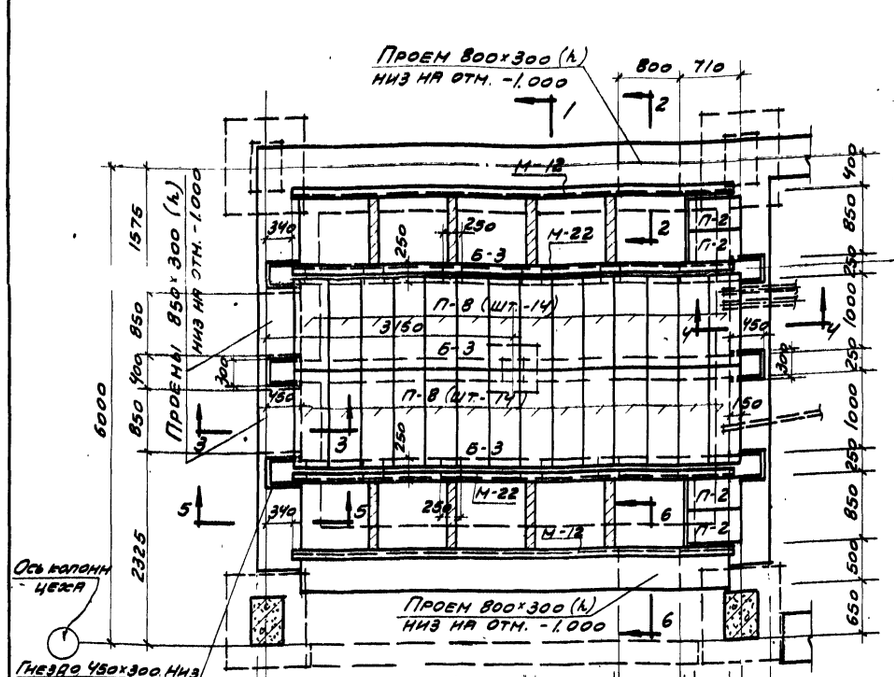

Элемент плана № 8

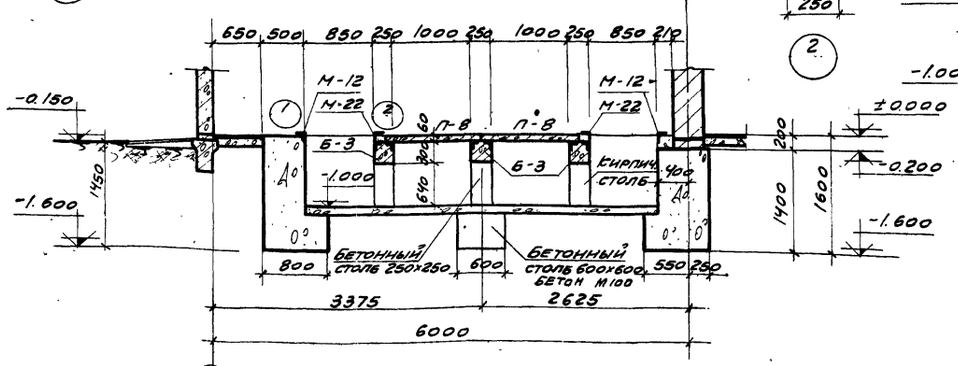

1 - 1

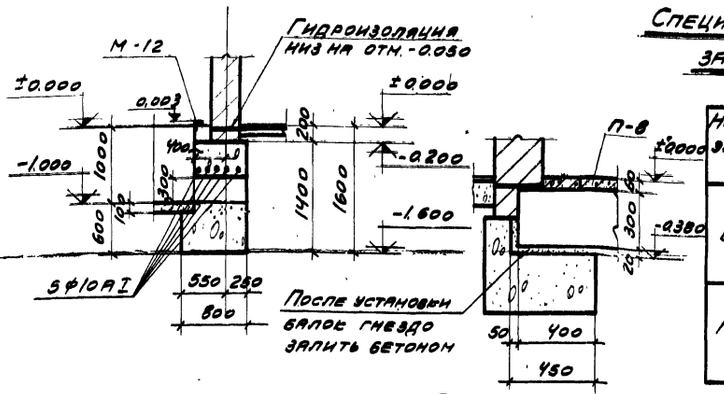

2 - 2

Деталь заделки балки

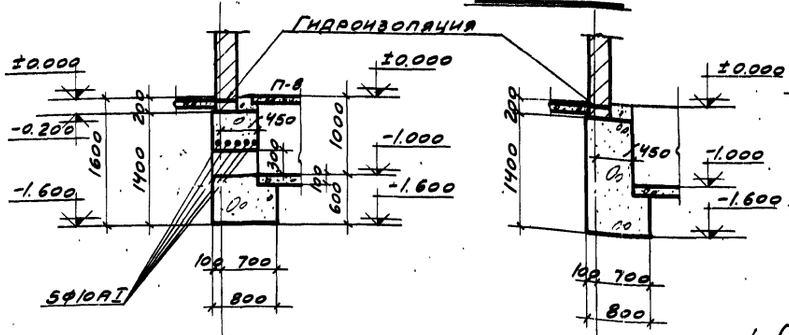

3 - 3

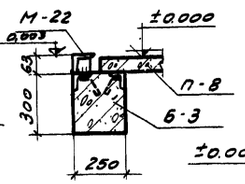

5 - 5

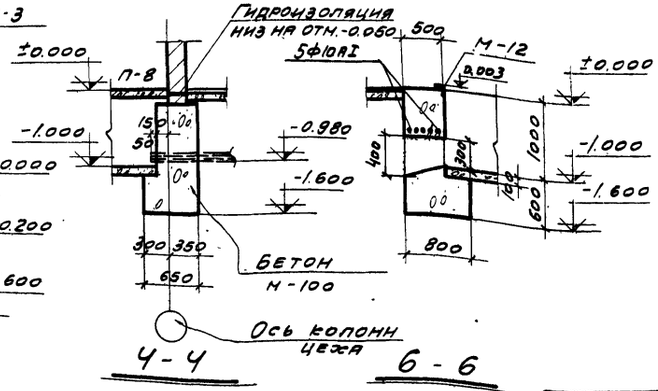

4 - 4

6 - 6

Спецификация сборных жел. бет. элементов

замаркированных на данном листе

Наименов. элементов	Марка элемента	Колич. штук	Вес 1 элем. кг	Альбом №
Балки	6-3	3	1180	15
Плиты	П-2	4	40	15
	П-8	28	76	"

Выборка закладных марок

Марка эл-та	Кол. шт.	Альбом №
М-12	2	15
М-22	2	15

Примечания:

1. Перегородки камер из кирпича М-75 на растворе М-25.
2. Отметки подошвы ленточных ф-ов должны быть скорректированы с отметкой подошвы жел. бет. ф-ов под колонны (принимание производить уступами)

Гл. инж. пр.	Наппер	Ст. инж.	Кузар
Гл. арх. пр.	Лившиц	Исполнил	Федосеева
Нач. группы	Кондратьев		

Дата выпуска рабочих чертежей 1966 г.

Госстрой СССР
ПРОМСТРОЙПРОЕКТ
г. Москва - 1966 г

Общие материалы

Элемент плана № 8. Разрезы 1-1; 2-2; 3-3; 4-4; 5-5; 6-6 Спецификации.

Типовой проект 407-3-16
Альбом 15
Лист АС-16

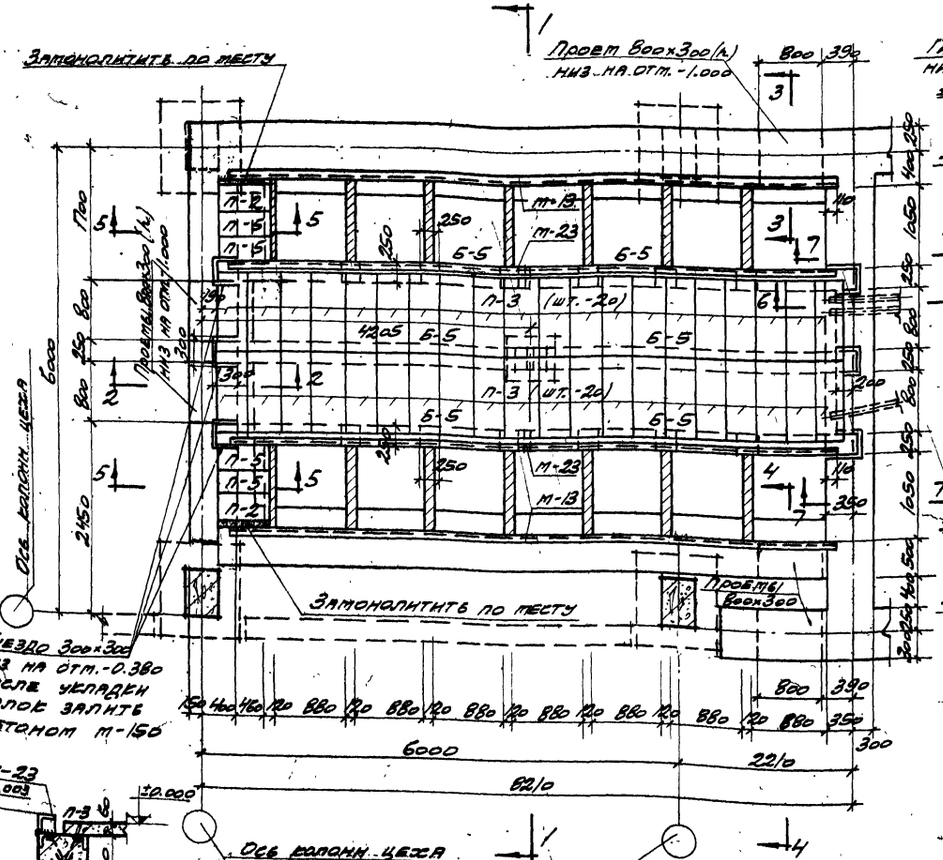

Элемент плана № 9

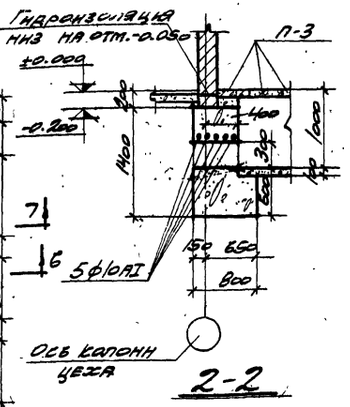

2-2

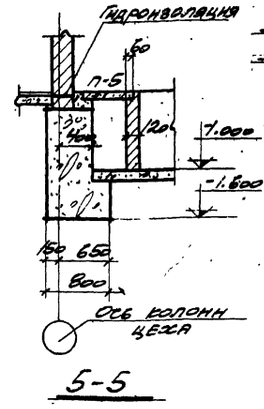

5-5

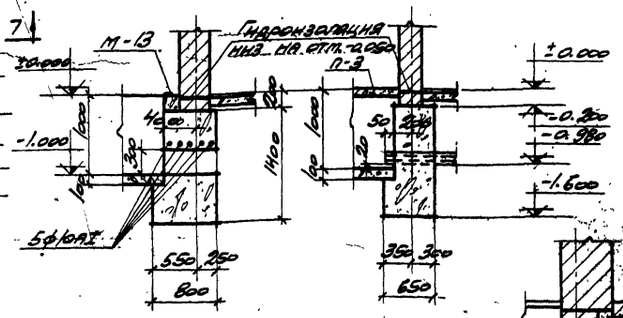

3-3

6-6

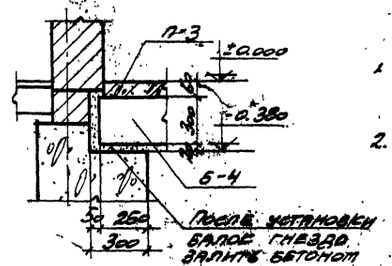

Деталь установки балки

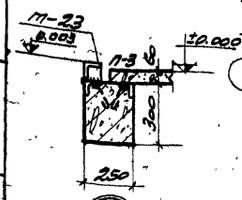

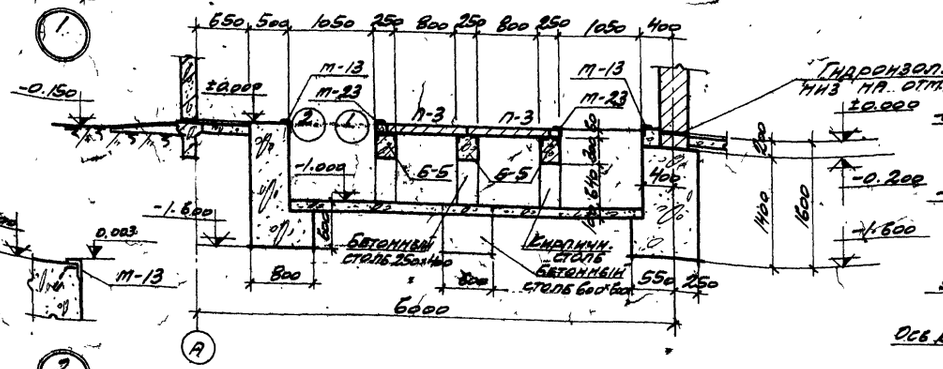

1-1

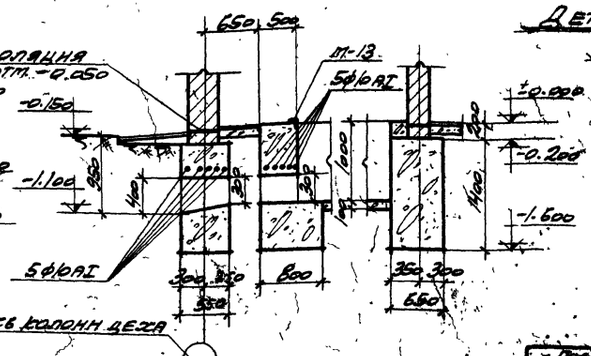

4-4

7-7

Спецификация сборных жел. бет. элементов, змаркированных на данном листе

Наименов. элементов	Марка элемента	Колич. штук	Вес 1 элем. кг	Альбом №
Балки	Б-5	6	76	15
Плиты	П-2	2	40	15
	П-3	40	63	"
	П-5	4	30	"

Выборка закладных марок

Марка эл-та	Колич. штук	Альбом №
М-13	2	15
М-23	2	"

Примечания:

1. Перегородки камер из кирпича М-75 на растворе М-25.
2. Отметка подошвы ленточных фундаментов должна быть скорректирована с отметкой подошвы жел. бет. фундаментов под колонны (примыкание произвести уступами)

Госстрой ССР ПРОМСТРОЙПРОЕКТ г. Москва - 1966 г.	Элемент плана № 9. Разрезы 1-1, 2-2, 3-3, 4-4, 5-5, 6-6 и 7-7	Типовой проект 407-3-16
Общие материалы		Альбом 15
		Лист ВС-17

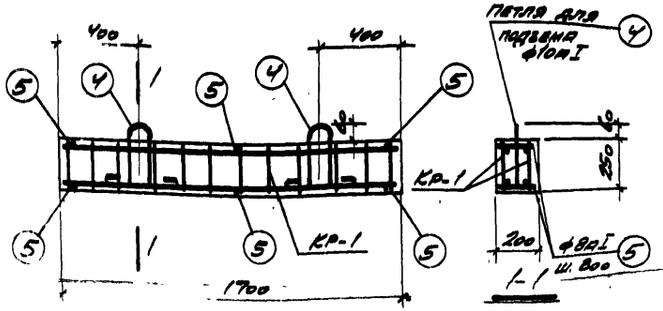

Б-1

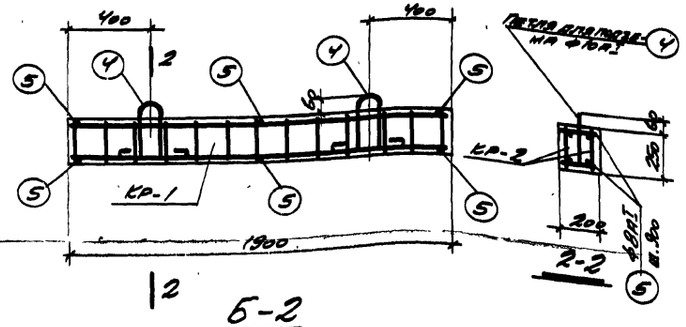

Б-2

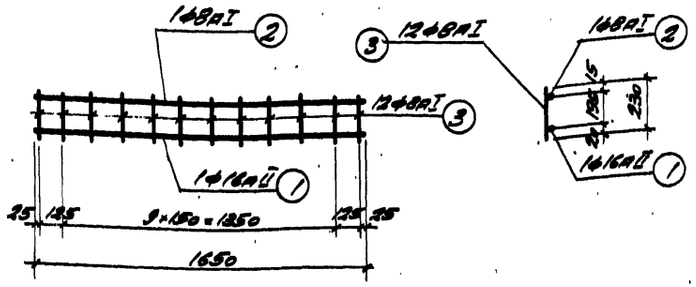

Кр-1

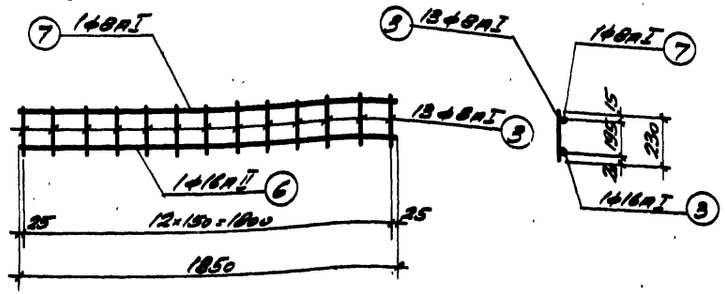

Кр-2

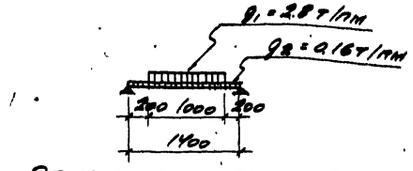

Расчетная схема Б-1

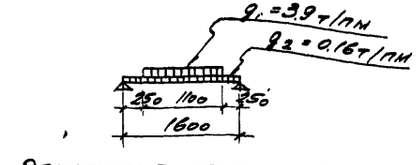

Расчетная схема Б-2

Спецификация арматуры на 1 элемент

Марки элементов	Обозначение чертежа	№ стержней	Эскиз	ф мм	Длина мм	Кол. шт. на 1 марку	Кол. шт. на 1 элем.	Общая длина м	Выборка ар-ры на 1 элемент: ф мм	Общая длина м	Вес кг
Б-1	Кр-1 (шт. 2)	1	1650	10АI	1650	1	2	3.3	8АI	10	4
		2	1650	8АI	1650	1	2	3.3	10АI	2	1
		3	230	8АI	230	12	24	5.5	16АII	3	5
									Итого		10
	Отдельные стержни	4	100 200 100 100 180	10АI	1000		2	2.0			
		5	180	8АI	180		6	1.1			
Б-2	Кр-2 (шт. 2)	3	см. выше	8АI	230	13	26	6.0	8АI	11	4
		6	1850	16АII	1850	1	2	3.7	10АI	2	1
		7	1850	8АI	1850	1	2	3.7	16АII	4	7
									Итого:		12
	Отдельные стержни	4	100 280 100 100 280 100	10АI	1000	—	2	2.0			
		5	см. выше	8АI	180	—	6	1.1			

Расход материалов на 1 элемент

Марка элемента	Вес 1 элем. кг	Марка бетона	Бетон м³	Сталь кг: Класс AI	Класс AII	Всего
Б-1	225	200	0.09	5	5	10
Б-2	250	"	0.10	5	7	12

Примечания:

Арматурные каркасы изготавливать при помощи точечной сварки в соответствии с техническими условиями ТУ-73-56.

Нач. отд.	Тосунровский	12.1967	Дроздова
Гл. инж. пр.	Мелпео		
Рук. группы	Полякова		
Ст. инж.	Пугач		
Дата выпуска 30 декабря 1966г.			

Госстрой СССР
ПРОМСТРОЙПРОЕКТ
г. Москва - 1966г

Балки
Б-1; Б-2

Общие материалы

Типовой проект 407-3-16
Альбом 15
Лист

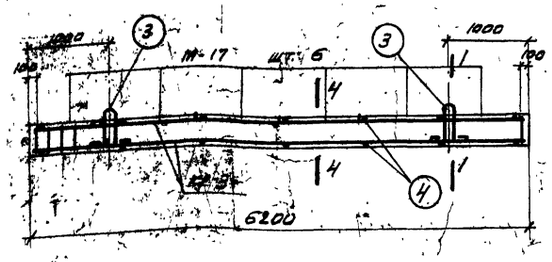

Б-3

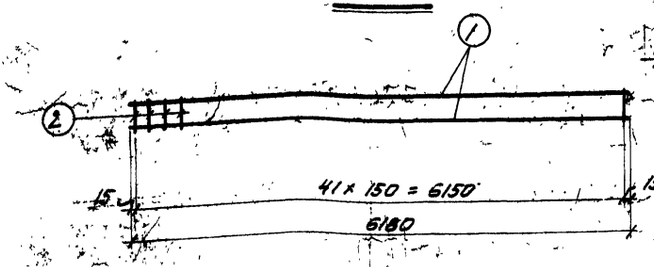

кр-3

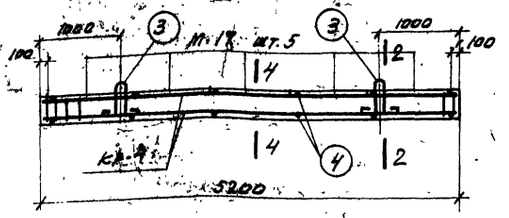

Б-4

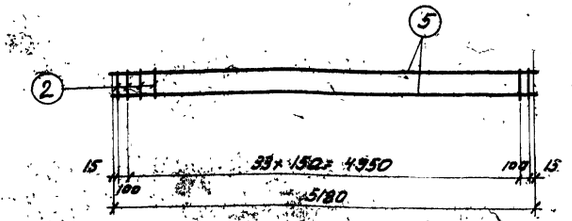

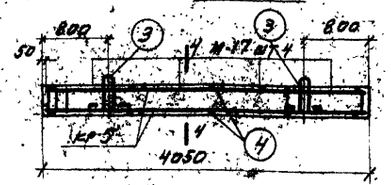

Б-5

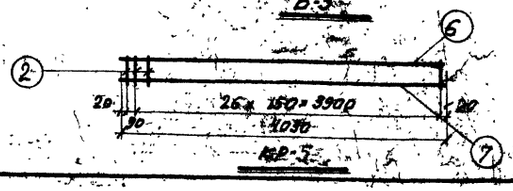

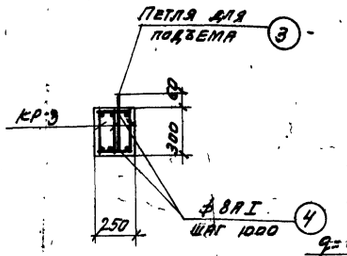

1-1

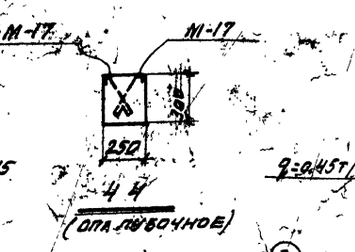

(опалубочное)

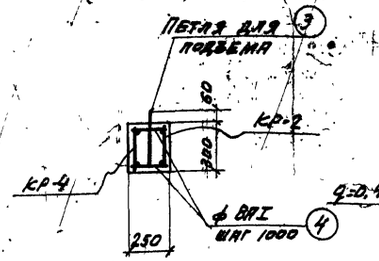

2-2

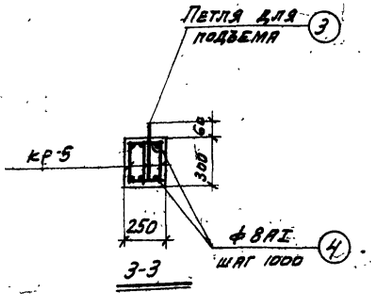

3-3

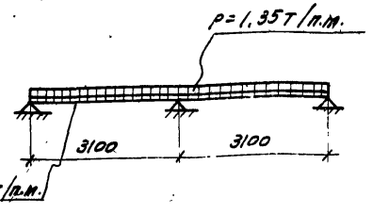

Расчетная схема Б-3.

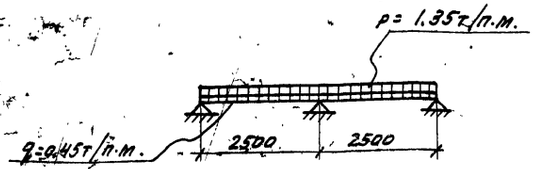

Расчетная схема Б-4.

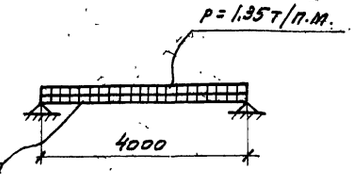

Расчетная схема Б-5.

Примечание.

Арматурные каркасы изготовлять при помощи точечной сварки в соответствии с „Техническими условиями на сварную арматуру для железобетонных конструкций" ТУ 73-56 и „Указаниями по технологии электросварки арматуры железобетонных конструкций" ВСН 38-57.

Спецификация арматуры на 1 элемент

Марка элемента	Марки кар. на 1 элем.	№ поз.	Эскиз	ф мм.	Длина мм.	Кол. шт. в 1 марк.	Кол. шт. в 1 элем.	Общая длина м.
Б-3	кр-3 (шт. 3)	1	6180	ф 12 АII	6180	2	6	37,1
		2	280	6 АI	280	42	126	35,2
	отдельные стержни	3	100, 310, 330, 100, 230	10 АI	960	—	2	1,9
		4		8 АI	230	—	14	3,2
Б-4	кр-4 (шт. 4)	2	См. выше	6 АI	280	35	70	19,6
		5	5180	12 АII	5180	2	4	20,7
	отдельные стержни	3	См. выше	10 АI	960	—	2	1,9
		4	— " —	8 АI	230	—	12	2,8
Б-5	кр-5 (шт. 3)	6	4030	12 АII	4030	1	3	12,1
		7	4030	16 АII	4030	1	3	12,1
		2	См. выше	6 АI	280	28	84	23,5
	отдельные стержни	3	См. выше	10 АI	960	—	2	1,9
		4	— " —	8 АI	230	—	10	2,3

Выборка арматуры на 1 элемент.

ф мм.	Общая длина м.	Вес кг.
6 АI	85,2	7,8
8 АI	3,2	1,3
10 АI	1,9	1,2
12 АII	37,1	33,0
Итого:		43,3
6 АI	19,6	4,4
8 АI	2,8	1,1
10 АI	1,9	1,2
12 АII	20,7	18,4
Итого:		25,1
6 АI	23,5	5,2
8 АI	2,3	0,9
12 АII	12,1	10,9
16 АII	12,1	18,8
10 АI		1,2

Расход материалов на 1 элемент

Марка элемента	Вес 1 элем. кг.	Марка бетона	Бетон м³	Сталь кг. класс АI	Сталь кг. класс АII	Сталь кг. Всего
Б-3	1160	200	0,465	10,3	33,0	43,3
Б-4	975	200	0,390	6,7	18,4	25,1
Б-5	760	200	0,304	3,3	28,7	31,0

Выборка закладных марок на 1 элемент

Марка элемента	Марка закл. элем.	Кол. шт. в 1 элем	Альбом
Б-3	М-17	12	15
Б-4	М-17	10	15
Б-5	М-17	8	15

Гл. инж. проекта	Мелер	
Рук. группы	Тальков	
Ст. инженер	Мозер	
Гл. инж. Госстроя СССР		2000

Госстрой СССР. ПРОМСТРОЙПРОЕКТ г. Москва - 1966 г.

Общие материалы

Балки Б-3; Б-4; Б-5.

Типовой проект 407-3-16

Альбом 15

Лист АС-19

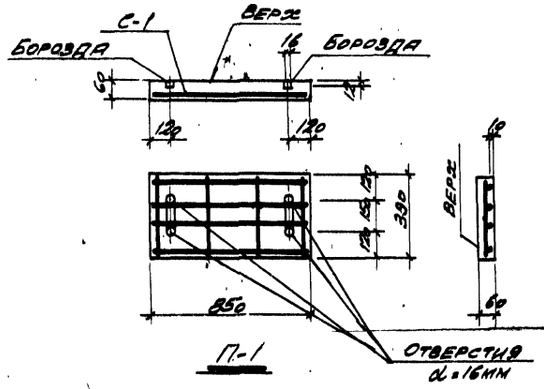

П-1

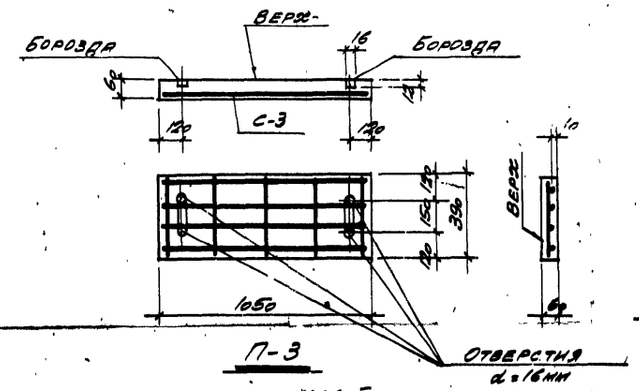

П-3

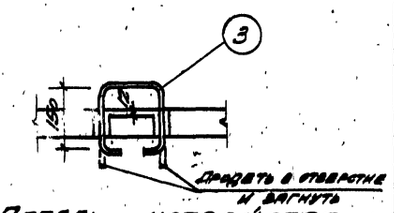

Деталь устройства ручки

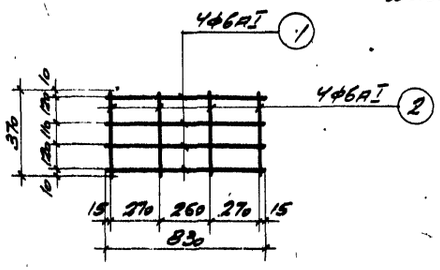

С-1

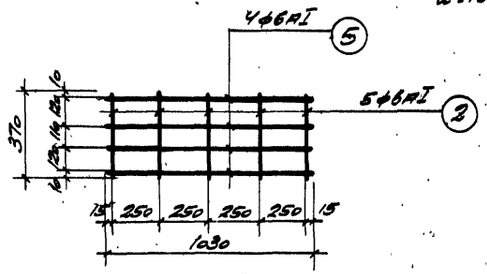

С-3

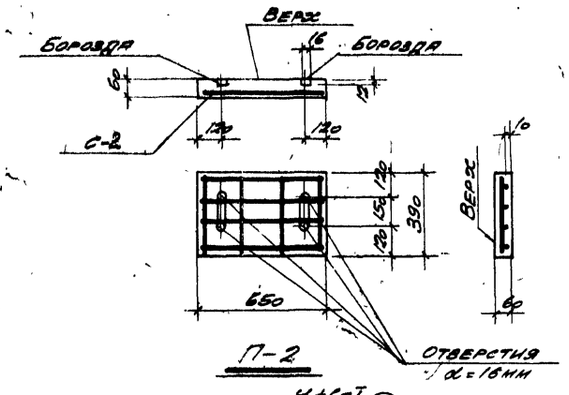

П-2

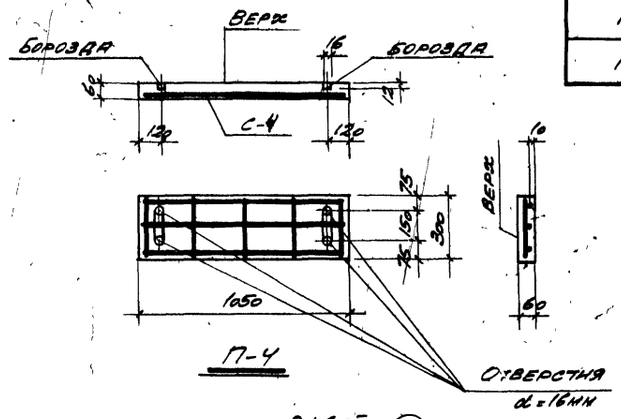

П-4

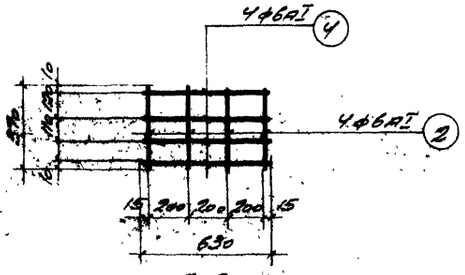

С-2

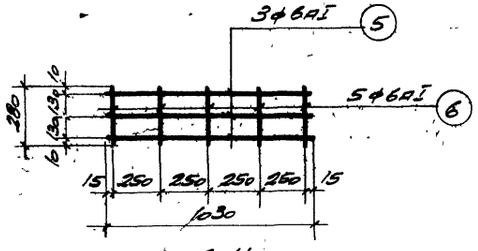

С-4

Расход материалов на 1 элемент				
Марка элемента	Вес 1 элем кг	Марка бетона	Бетон м³	Сталь, кг класс АI
П-1	50	200	0.02	2.0
П-2	40	"	0.016	2.0
П-3	63	"	0.025	2.5
П-4	48	"	0.019	2.0

Спецификация арматуры на 1 элемент									Выборка арматуры на 1 элемент		
Марка элемента	Марка сеток в 1 элем.	№ позиции	Эскиз	ф мм	Длина мм	Кол. шт. в 1 карк.	Кол. шт. в 1 элем.	Общая длина м	ф мм	Общая длина м	Вес кг
П-1	С-1 (шт.-1)	1	830	6АI	830	4	4	3.8	6АI	5	1.0
		2	370	6АI	370	4	4	1.4	10АI	1	1.0
									Итого		2.0
	Отдельные стержни	3	150 / 200 / 200	10АI	550	—	2	1.1			
П-2	С-2 (шт.-1)	2	см. выше	6АI	370	4	4	1.4	6АI	4	1.0
		4	630	6АI	630	4	4	2.5	10АI	1	1.0
									Итого:		2.0
	Отдельн. стержни	3	см. выше	10АI	550	—	2	1.1			
П-3	С-3 (шт.-1)	2	см. выше	6АI	370	5	5	1.9	6АI	6	1.5
		5	1030	6АI	1030	4	4	4.1	10АI	1	1.0
									Итого:		2.5
	Отдельн. стержни	3	см. выше	10АI	550	—	2	1.1			
П-4	С-4 (шт.-1)	6	280	6АI	280	5	5	1.4	6АI	5	1.0
		5	см. выше	6АI	1030	3	3	3.1	10АI	1	1.0
									Итого:		2.0
	Отдельн. стержни	3	см. выше	10АI	550	—	2	1.1			

Примечания:

1. Арматурные сетки изготавливать при помощи точечной сварки в соответствии с техническими условиями ТУ-73-56.
2. Расчетная временная нагрузка на плиту $P = 0.72$ т/м².

Госстрой СССР ПРОМСТРОЙПРОЕКТ г. Москва-1966г	Плиты П-1; П-2; П-3; П-4	Типовой проект 407-3-16
Общие материалы		Альбом 15
		Лист АС-20

Меллер, Лившиц, Пахомова, Дорохова, Исполнит.

9116-15 201

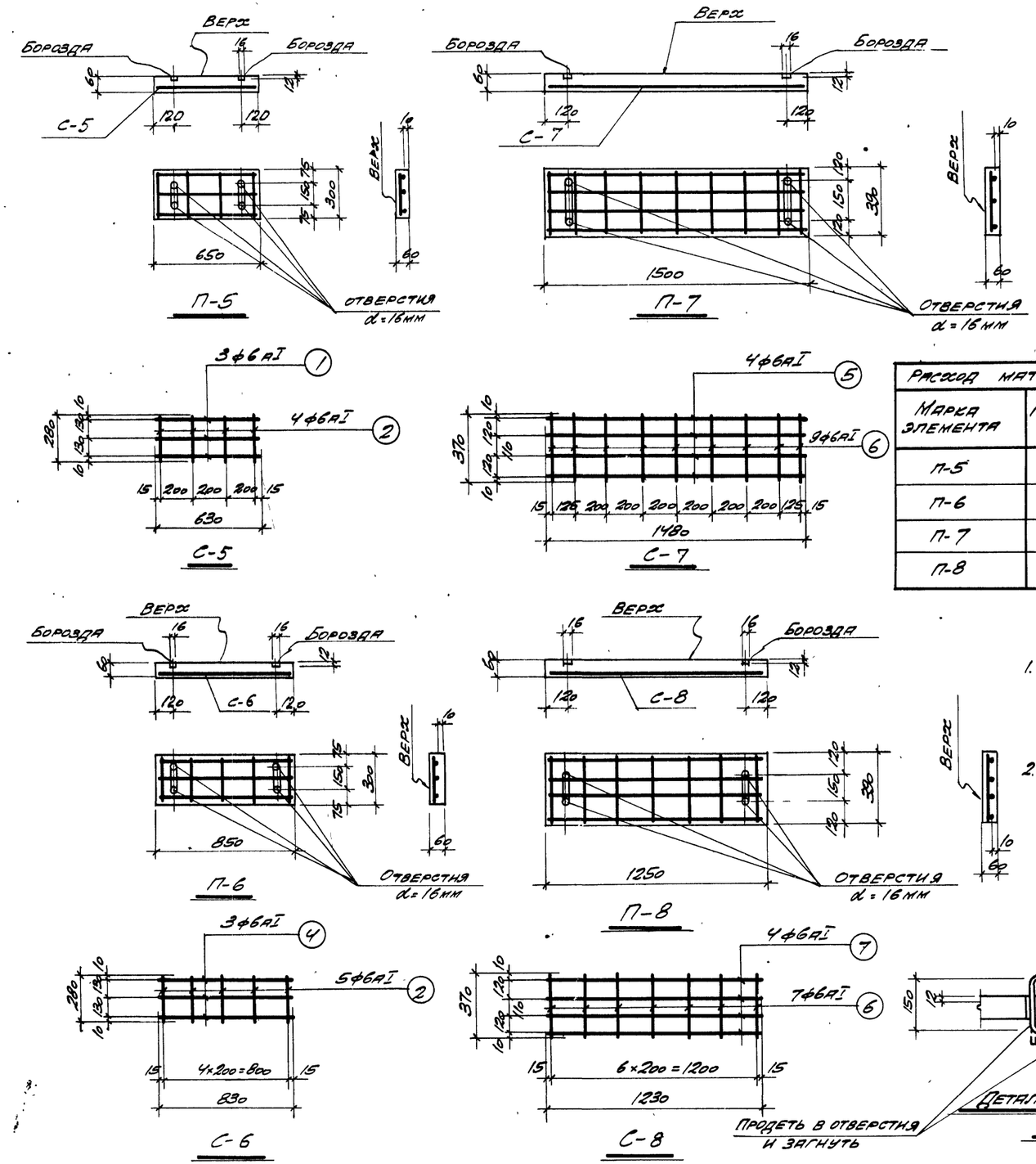

Расход материалов на 1 элемент				
Марка элемента	Вес 1 элем. кг	Марка бетона	Бетон м³	Сталь, кг класс АI
П-5	30	200	0,012	2.0
П-6	38	"	0,015	2.0
П-7	90	"	0,035	3.0
П-8	75	"	0,030	3.0

Примечания:

1. Арматурные сетки изготавливать при помощи точечной сварки в соответствии с техническими условиями ТУ-73-56.
2. Расчетная временная нагрузка на плиту $P = 0.72$ т/м².

Спецификация арматуры на 1 элемент									Выборка арматуры на 1 элемент		
Марка элемен.	Марка каркасов в 1 элем.	№ позиции	Эскиз	ф мм	Длина мм	Кол. шт. в 1 карк.	Кол. шт. в 1 элем.	Общая длина м	ф мм	Общая длина м	Вес кг
П-5	С-5 (шт. 1)	1	630	6АI	630	3	3	1.9	6АI	3	1.0
		2	280	6АI	280	4	4	1.5	10АI	1	1.0
									Итого		2.0
	Отдельные стержни	3	150 / 200 / 200	10АI	550		2	4			
П-6	С-6 (шт. 1)	4	830	6АI	830	3	3	2.5	6АI	4	1.0
		2	См. выше	6АI	280	5	5	1.4	10АI	1	1.0
	Отдельные стержни	3	150 / 200 / 200	10АI	550		2	1.1	Итого:		2.0
П-7	С-7 (шт. 1)	5	1480	6АI	1480	4	4	5.9	6АI	9	2.0
		6	370	6АI	370	9	9	3.3	10АI	1	1.0
	Отдельные стержни	3	150 / 200 / 200	10АI	550		2	1.1	Итого		3.0
П-8	С-8 (шт. 1)	6	370	6АI	370	7	7	2.6	6АI	8	2.0
		7	1230	6АI	1230	4	4	4.9	10АI	1	1.0
									Итого		3.0
	Отдельные стержни	3	150 / 200	10АI	550		2	1.1			

Нач. отд.	Проскуровский	Исполнит.	Дорохова
Гл. инж. пр.	Меллер		
Рук. группы	Полякова		
Ст. инж.	Мухар		
Дата выпуска 30 декабря 1966г.			

Госстрой СССР ПРОМСТРОЙПРОЕКТ г. Москва - 1966г	Плиты П-5; П-6; П-7; П-8	Типовой проект 407-3-16
Общие материалы		Альбом 15
		Лист АС-21

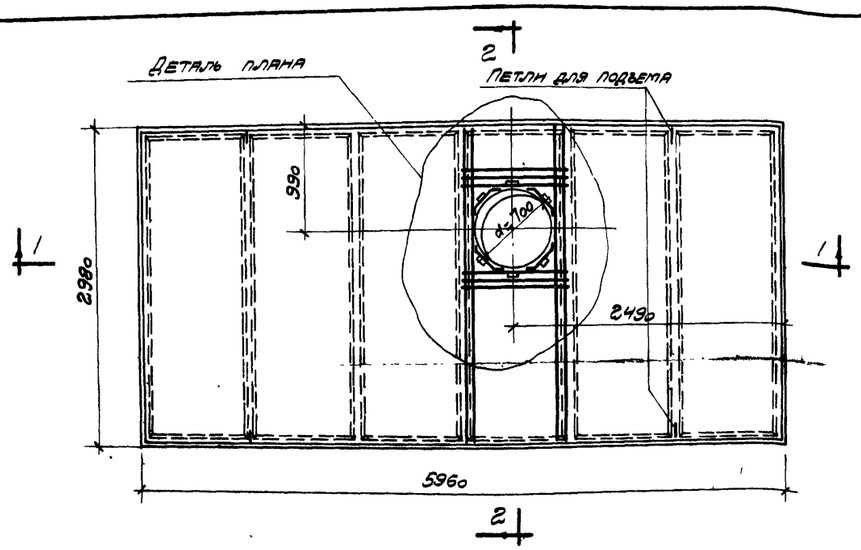

ПНС-4А(Д-700) / 3×6

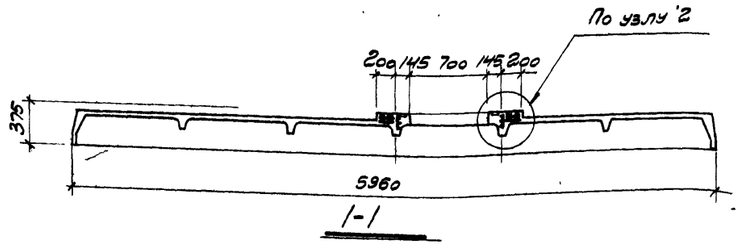

1-1

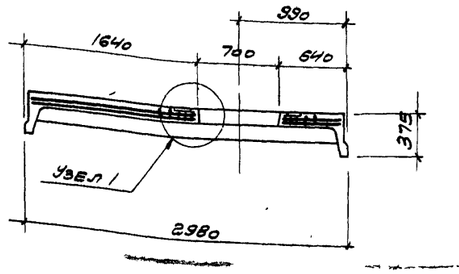

2-2

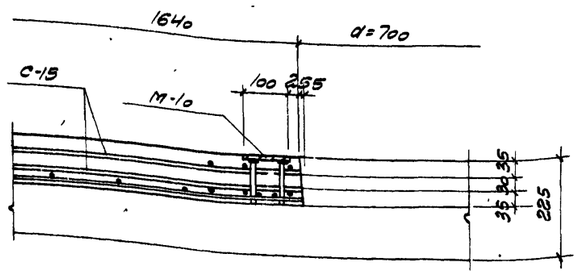

Узел 1.

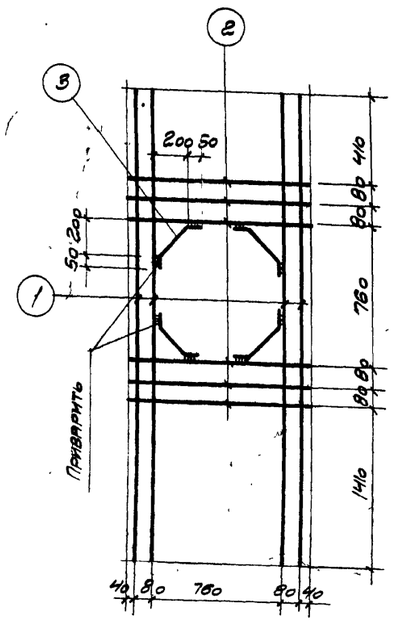

С-15

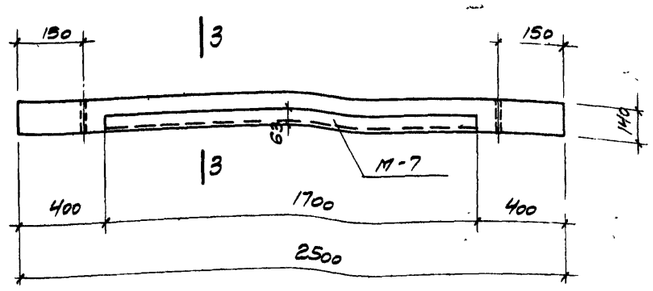

БП2-3А

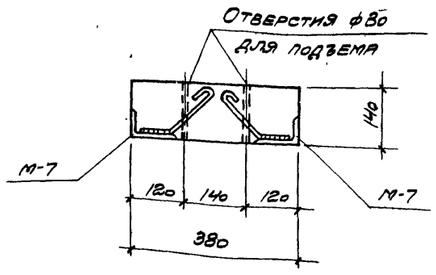

3-3

Примечания

1. Плиты ПНС-4А(Д-700)/3×6 отличаются от плиты ПНС-4(Д-700)/3×6 по серии ПК-01-113 расположением отверстия и арматурной сеткой.
2. Армирование плиты ПНС-4А(Д-700)/3×6 производится по плите ПНС-4/3×6 серии ПК-01-74/62.
3. Деталь плана и узел „2." см. серию ПК-01-113 лист 10.
4. Перемычка БП2-3А отличается от перемычки БП2-3 серии СТ-03-01 наличием закладной марки М-7.
5. Армирование перемычки БП2-3А принять по листу В серии СТ-03-01.

Спецификация дополнительных арматурных изделий на один конструктивный элемент

Марка констр. эл-та	Марка изделия	Кол. шт.	Стандарт или альбом
ПНС-4А(Д-700)/3×6	КР 8	2	ПК-01-113 лист 12
	С7	2	
	С-15	2	Альбом 15 лист АС-22

Спецификация дополнительных закладных марок на один конструктивный элемент

Марка констр. эл-та	Марка закладн. эл-та	Кол-во шт.	Стандарт или альбом
ПНС-4А(Д-700)/3×6	М-10	8	ПК-01-113 лист 12
БП2-3А	М-7	2	Альбом № 15

Дополнительная выборка стали на один конструктивный эл-т.

Марка констр. эл-та	Горячекатаная арматурная сталь Гост 5781-61 периодического профиля кл. А-III, ф, мм					Закладные марки: сталь прокатная ВСт.3кп Гост 380-60, профиль		Арматурная сталь Гост 5781-61, ф мм		Итого	Всего
	6 А-III	10 А-III	12 А-III		Итого	-δ=10	∟100×63×8	12 А-III	8 А-I		
ПНС-4А(Д-700)/3×6	4,4	23,6	5,4		33,4	8,0		4,0		12,0	45,4
БП2-3А							33,6		0,2		33,8

Спецификация арматуры на 1 элемент

Марка элемента	Марка сборки и кол. в 1 эл-те	№ поз	Эскиз	ф мм	Длина мм	Кол. шт. на 1 сборку	Кол. шт. на 1 эл.	Общая длина м	Выборка ар-ры на 1 элемент: ф мм	Общая длина м	Вес кг
ПНС-4А(Д-700)/3×6	С-15 (шт 2)	1	2900	10 А-III	2900	4	8	23,2	6 А-III	38,2	23,6
		2	1000	10 А-III	1000	6	12	12,0	Итого		23,6
		3	60° 270 50	10 А-III	370	4	8	3,0			

Нач. отдела	Просвирнов		
Гл. инженер	Тылер		
Рук. группы	Полякова		
Ст. инженер	Фадеева		
Исполнил:	Яковлева		
Дата выпуска	30.12.65 г.		

Госстрой СССР
ПРОМСТРОЙПРОЕКТ
г. Москва - 1966 г.

Общие материалы

Плита ПНС-4А(Д-700)/3×6 и перемычка БП2-3А.

Типовой проект 407-3-16
Альбом 15
Лист АС-22

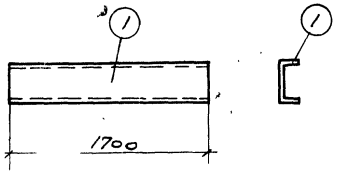

М-1

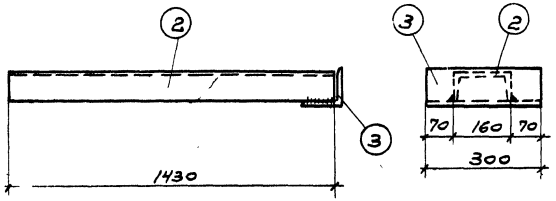

М-2

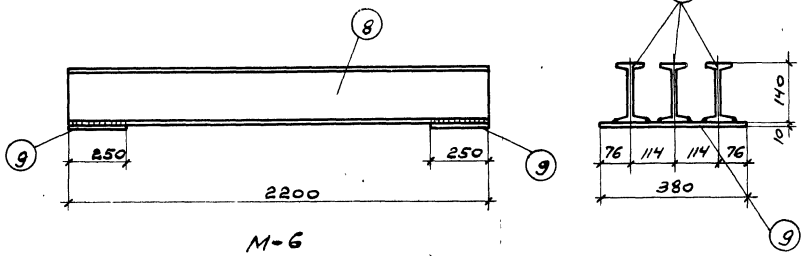

М-6

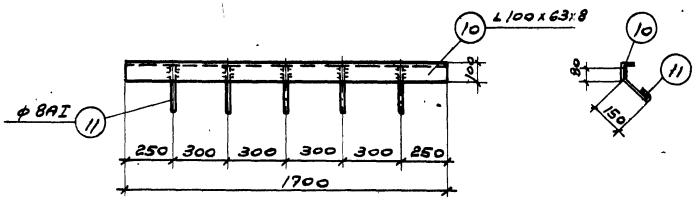

М-7

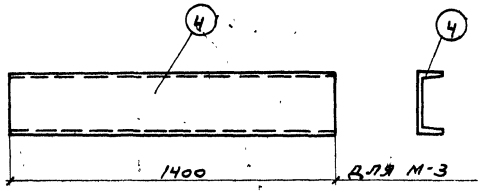

М-3

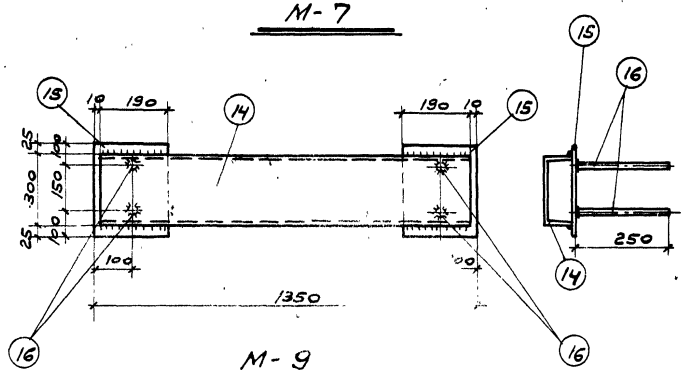

М-9

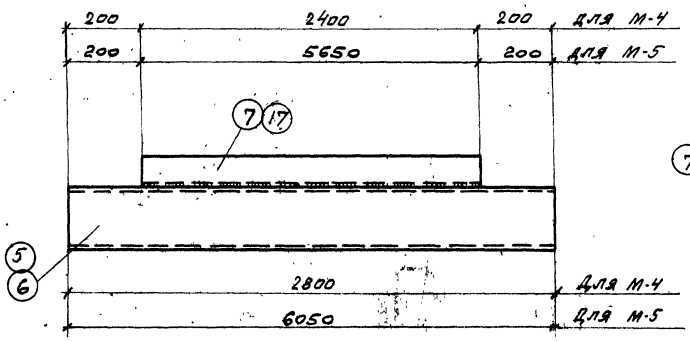

М-4; М-5

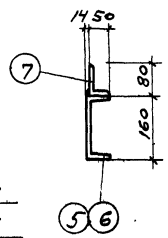

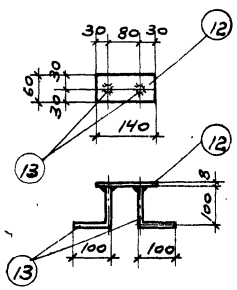

М-8

Спецификация стали на одну штуку каждой марки

Сталь марки ВКСТ-3кп

Марка	№ сб. дет.	Профиль	Длина мм	Кол. шт	Вес, кг		
					1 шт	Всех	Марки
М-1	1	С10	1700	1	14,6	14,6	14,6
М-2	2	С16	1430	1	20,2	20,2	23,5
	3	∠90х8	300	1	3,3	3,3	
М-3	4	С16	1400	1	20,0	20,0	
М-4	5	С16	2800	1	40,0	40,0	54,2
	17	∠80х50х6	2400	1	14,2	14,2	
М-5		С16	6050	1	85,9	85,9	119,3
	7	∠80х50х6	5650	1	33,4	33,4	
М-6	8	I 14	2200	3	30,1	90,3	105,3
	9	-250х10	380	2	7,5	15,0	
М-7	10	∠100х63х8	1700	1	16,8	16,8	17,0
	11	● ф 8AI	300	5	0,11	0,11	
М-8	12	-60х8	140	1	0,5	0,5	0,9
	13	● ф 12AI	200	2	0,2	0,4	
М-9	14	Г30	1330	1	42,9	42,9	52,5
	15	-200х8	350	2	4,4	8,8	
	16	● ф 12AII	250	4	0,2	0,8	

Примечания:

1. Материал конструкций - сталь марки ВКСТ-3кп
2. Сварку производить электродами Э-42 по ГОСТ 9467-60
3. При сварке соединений стержней с листовым или сортовым прокатом высоту h шва принять 6 мм, а ширину „в" шва принять 0,5 d, где d-диаметр круглого стержня, но не менее 8 мм
4. Сварку круглых стержней с листовым или сортовым прокатом выполнять втавр под слоем флюса в соответствии с указаниями по технологии электросварки арматуры железобетонных конструкций ВСН-38-57 МСПМЖП-МСЭС

Гл. инженер проекта	Софронеев		
Гл. инженер			
Гл. конструктор			
Рук. группы	Полевой		
Ст. инженер	Нужар		
Дата	Выпуска	Задания	1966 г.

Госстрой СССР ПРОМСТРОЙПРОЕКТ г. Москва - 1966 г.	Закладные марки с М-1 по М-9	Типовой проект 407-3-16
Общие материалы		Альбом 15
		Лист АС-23

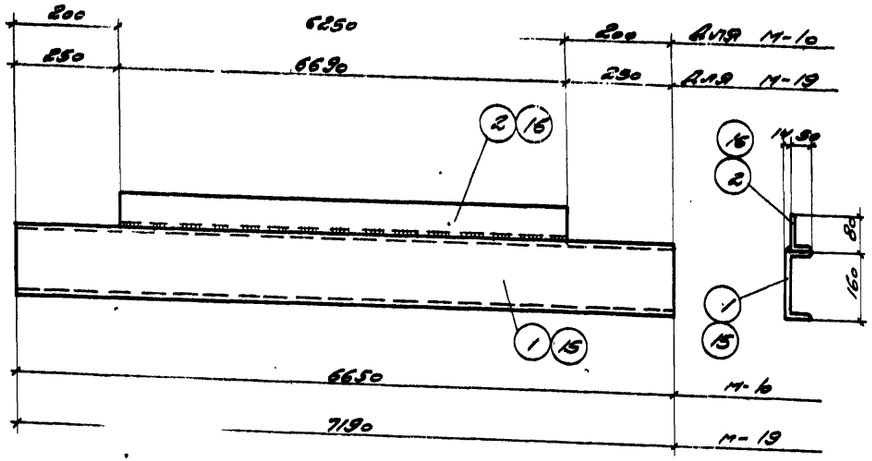

М-10; М-19

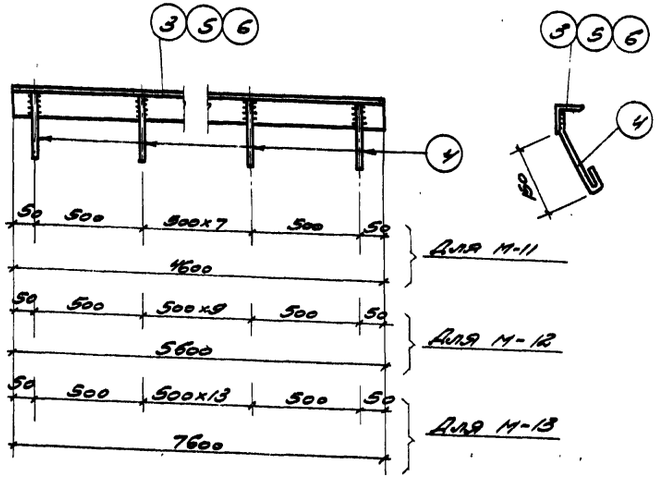

М-11; М-12; М-13

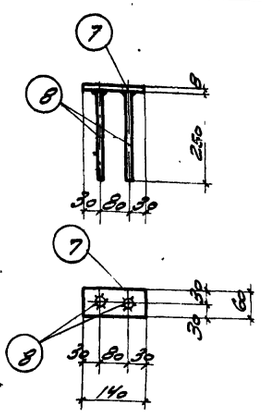

М-14

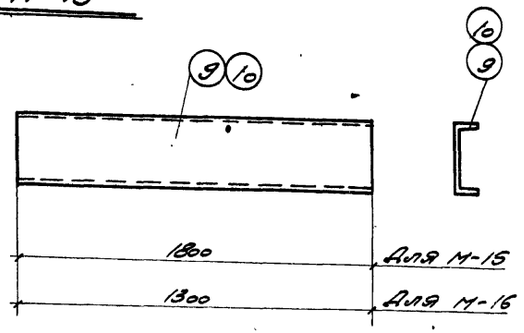

М-15

М-16

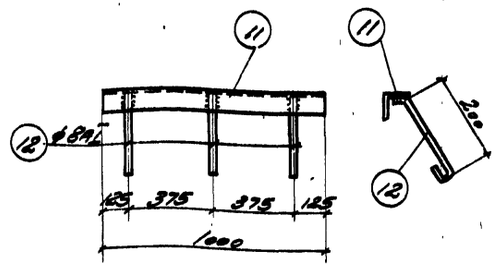

М-17

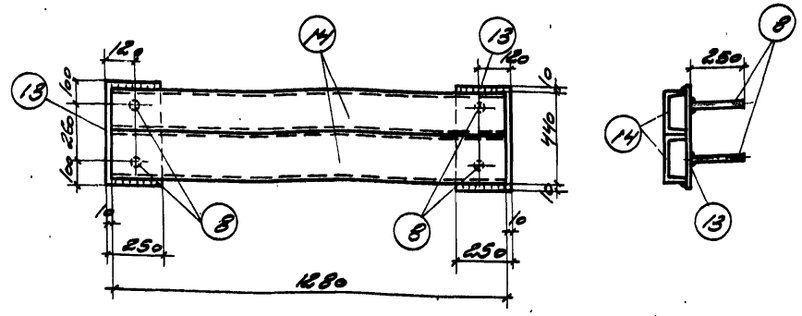

М-18

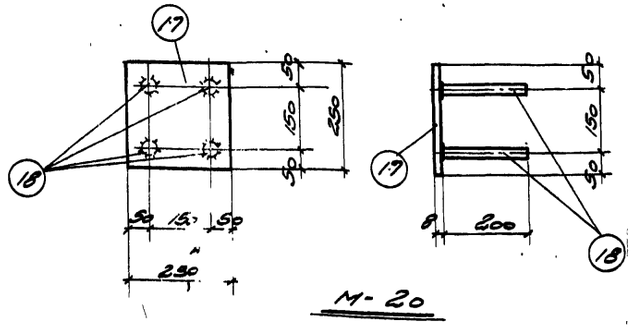

М-20

Спецификация стали на одну штуку каждой марки

Сталь марки ВК СТ-3 КП

Марка	№ сб. дет.	Профиль	Длина мм	Кол. шт.	Вес кг 1 шт.	Вес кг Всего	Вес кг Марки
М-10	1	С16	6650	1	94,4	94,4	131,4
	2	∠80×50×6	6250	1	37,0	37,0	
М-11	3	∠63×6	4600	1	26,3	26,3	27,3
	4	•ϕ8AI	270	10	0,1	1,0	
М-12	5	∠63×6	5600	1	32,0	32,0	33,2
	4	•ϕ8AI	270	12	0,1	1,2	
М-13	6	∠63×6	7600	1	43,5	43,5	45,1
	4	•ϕ8AI	270	16	0,1	1,6	
М14	7	-60×8	140	1	0,5	0,5	0,9
	8	•ϕ12AIII	250	2	0,2	0,4	
М-15	9	С10	1800	1	15,4	15,4	15,4
М-16	10	С16	1300	1	19,2	19,2	19,2
М-17	11	∠50×5	1000	1	3,8	3,8	4,1
	12	•ϕ8AI	300	3	0,1	0,3	
М-18	13	-250×8	460	2	7,2	14,4	69,0
	14	С22	1280	2	26,9	53,8	
	8	•ϕ12AIII	250	4	0,2	0,8	
М-19	15	С16	7190	1	103,7	103,7	143,3
	16	∠80×50×6	6690	1	39,6	39,6	
М-20	17	-250×8	250	1	4,7	4,7	5,5
	18	•ϕ12AIII	200	4	0,2	0,8	

Примечания:

1. Материал конструкций сталь марки ВК СТ-3КП
2. Сварку производить электродами Э 42 по ГОСТ 9467-60
3. При сварке соединений стержней с листовым или сортовым прокатом высоту „h" шва принять 6мм, а ширину „b" шва принять 0,5d, где d - диаметр круглого стержня, но не менее 8 мм.
4. Сварку круглых стержней с листовым или сортовым прокатом выполнять втавр под слоем флюса в соответствии с указаниями по технологии электросварки арматуры железобетонных конструкций ВСН-38-57 МСПМХП-МСЭС

Госстрой СССР ПРОМСТРОЙПРОЕКТ г. Москва - 1966г.	Закладные марки с М-10 по М-20	Типовой проект 407-3-16
Общие материалы		Альбом 15
		Лист АС-24

Нач. отд.	Проскуровский	Исполнит.	Анофриева
Гл. инж. пр-та	Меллер		
Рук. группы	Полякова		
Ст. инженер	Фадеева		
Дата выпуска 30 декабря 1966г.			

9116-15

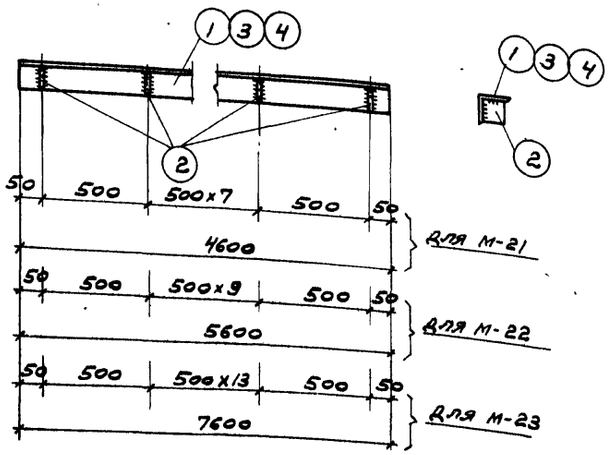

М-21; М-22; М-23

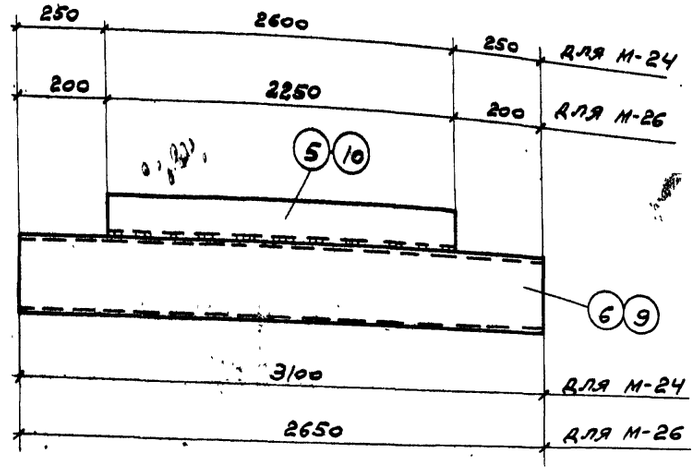

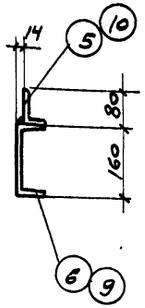

М-24; М-26

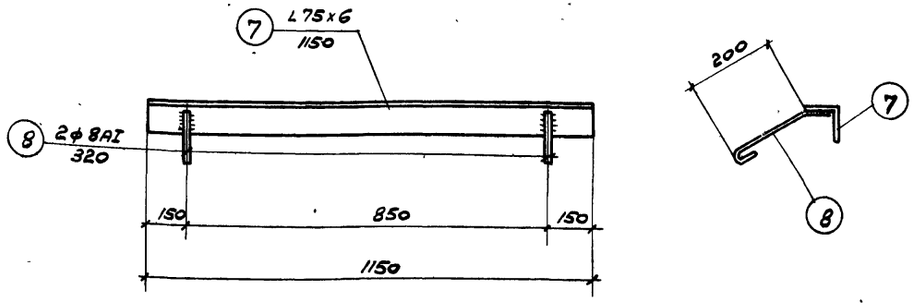

М-25

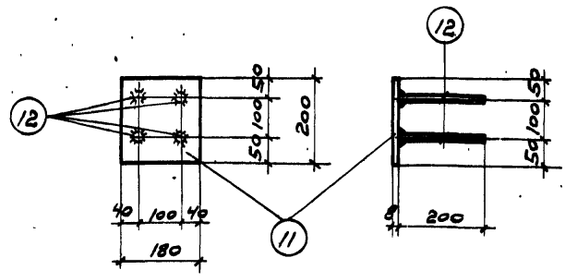

М-27

Примечания:

1. Материал конструкций - сталь марки ВКСТ-3КП
2. Сварку производить электродами типа Э-42 ГОСТ 9467-60.
3. При сварке соединений стержней с листовым или сортовым прокатом высоту „h" шва принять 6 мм, а ширину „B" шва принять 0,5 d, где d - диаметр круглого стержня, но не менее 8 мм.
4. Сварку круглых стержней с листовым или сортовым прокатом выполнять втавр под слоем флюса в соответствии с указаниями по технологии электросварки арматуры железобетонных конструкций ВСН-38-57 МСПМХП-МСЭС

Спецификация стали на одну штуку каждой марки

Сталь марки ВКСТ-3КП

Марка	№ сб. дет.	Профиль	Длина мм	Кол. шт.	Вес, кг 1 шт.	Вес, кг Всех	Марки
М-21	1	L63×6	4600	1	26,3	26,3	27,3
	2	-50×6	50	10	0,1	1,0	
М-22	3	L63×6	5600	1	32,0	32,0	33,2
	2	-50×6	50	12	0,1	1,2	
М-23	4	L63×6	7600	1	43,5	43,5	45,1
	2	-50×6	50	16	0,1	1,6	
М-24	5	L80×50×6	2600	1	15,7	15,7	60,4
	6	C16	3100	1	44,7	44,7	
М-25	7	L75×6	1150	1	8,0	8,0	8,4
	8	•ф8АI	320	2	0,2	0,4	
М-26	9	C16	2650	1	37,6	37,6	50,9
	10	L80×50×6	2250	1	13,3	13,3	
М-27	11	-180×8	200	1	2,3	2,3	3,1
	12	•ф12АII	200	4	0,2	0,8	

Госстрой СССР ПРОМСТРОЙПРОЕКТ г. Москва - 1966г.	Закладные марки с М-21 по М-27	Типовой проект 407-3-16
Общие материалы		Альбом 15
		Лист АС-25

Нач. отдела Проскуровский; Гл. инж. пр. Меллер; Рук. группы Полякова; Ст. инженер Фадеева; Дата выпуска 30 декабря 1966г.; Исполнитель Анофриева

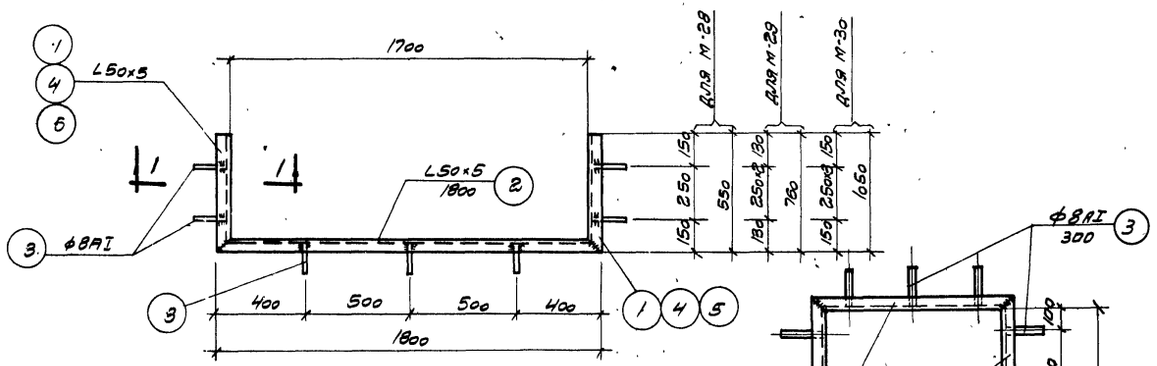

М-28; М-29; М-30.

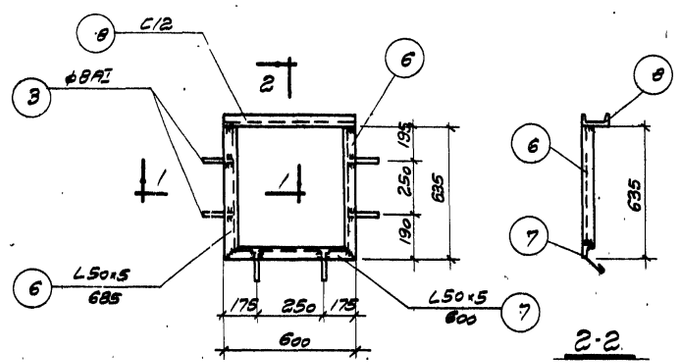

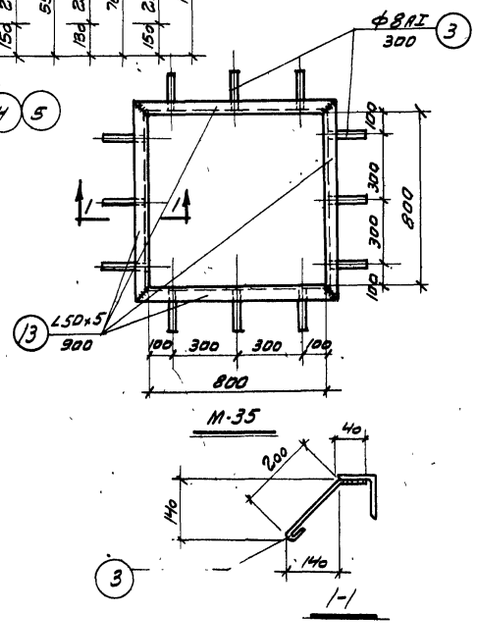

М-31

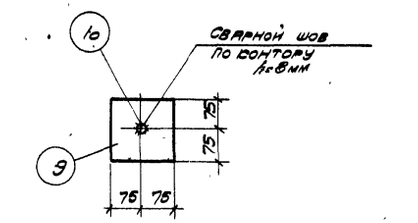

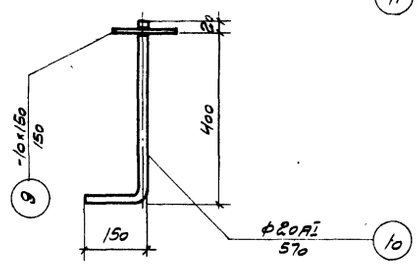

М-32

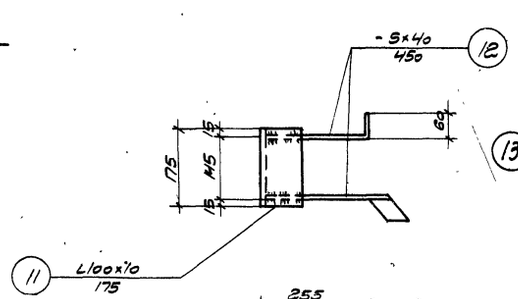

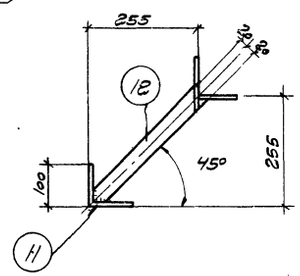

М-33

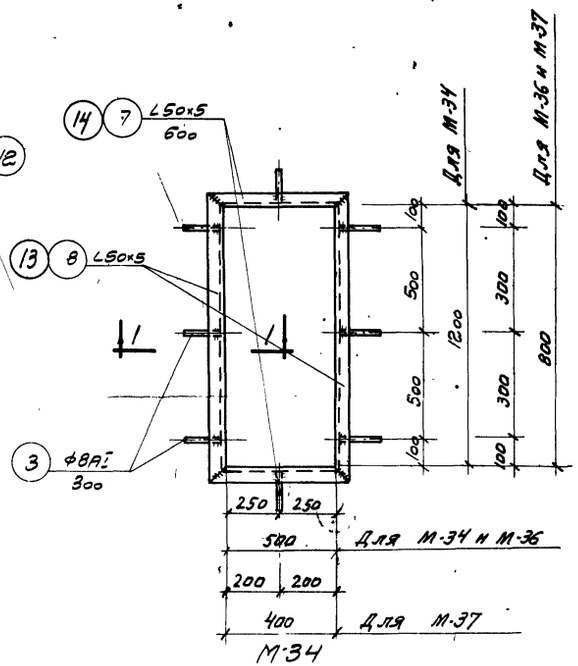

М-34

М-36

М-37

Спецификация стали на одну штуку каждой марки.

Сталь марки ВСт.3кп

Марка	№ об. дет.	Профиль	Длина мм	К-во шт.	Вес, кг		Марки
					1 шт.	всех	
М-28	1	L50×5	550	2	2,1	4,2	11,8
	2	L50×5	1800	1	6,8	6,8	
	3	●ф8AI	300	7	0,12	0,8	
М-29	2	L50×5	1800	1	6,8	6,8	13,7
	3	●ф8AI	300	9	0,12	1,1	
	4	L50×5	760	2	2,9	5,8	
М-30	2	L50×5	1800	1	6,8	6,8	16,1
	3	●ф8AI	300	11	0,12	1,3	
	5	L50×5	1050	2	4,0	8,0	
М-31	6	L50×5	635	2	2,4	4,8	14,0
	7	L50×5	600	1	2,3	2,3	
	8	С12	600	1	6,2	6,2	
	3	●ф8AI	300	6	0,12	0,7	

Сталь марки ВСт.3кп

Марка	№ об. дет.	Профиль	Длина мм	К-во шт.	Вес, кг		Марки
					1 шт.	всех	
М-32	9	-10×150	150	1	1,8	1,8	3,2
	10	●ф20AI	570	1	1,4	1,4	
М-33	11	L100×10	175	1	2,6	2,6	4,0
	12	-5×40	450	2	0,7	1,4	
М-34	7	L50×5	600	2	2,3	4,6	10,4
	8	L50×5	1300	2	2,4	4,8	
	3	●ф8AI	300	8	0,12	1,0	
М-35	3	●ф8AI	300	12	0,12	1,4	15,0
	13	L50×5	900	4	3,4	13,6	
М-36	3	●ф8AI	300	8	0,12	1,0	12,4
	7	L50×5	600	2	2,3	4,6	
	13	L50×5	900	2	3,4	6,8	
М-37	3	●ф8AI	300	8	0,12	1,0	11,6
	13	L50×5	900	2	3,4	6,8	
	14	L50×5	500	2	1,9	3,8	

Примечания:

1. Материал конструкций сталь марки ВСт.3кп.
2. Конструкции сварные. Сварку производить электродами Э 42 по ГОСТ 9467-60.
3. Толщину сварных швов принимать по наименьшей толщине свариваемых элементов.
4. Расположение марок см. лист АС-1 альбома в 16 по 60

Госстрой СССР ПРОМСТРОЙПРОЕКТ г. Москва-1966г.	Закладные марки с М-28 по М-37.	Типовой проект 407-3-16	
Общие материалы.		Альбом 15	
		Лист АС-26	

Инв.№ подл. | Подп. и дата | Взам. инв.№ | Инв.№ дубл. | Подп. и дата

Гипротяжпромстальконструкция 1966
Гл. инженер Фадеева
Гл. инженер проекта Зотов
Рук. арх.-гр. Сивцов
Гл. группы Полякова
Техник Миллер

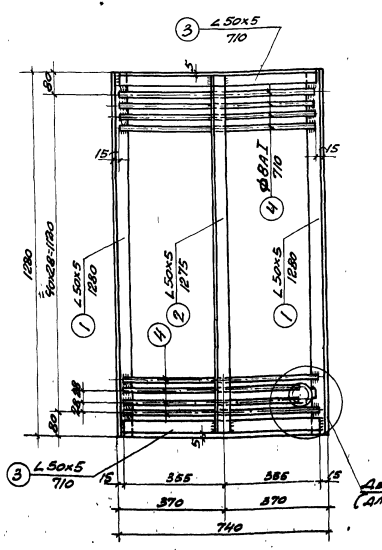

Стальные решетки
Р-1, Р-2
(Решетка Р-2 отличается от Р-1 наличием трубы для шланга)

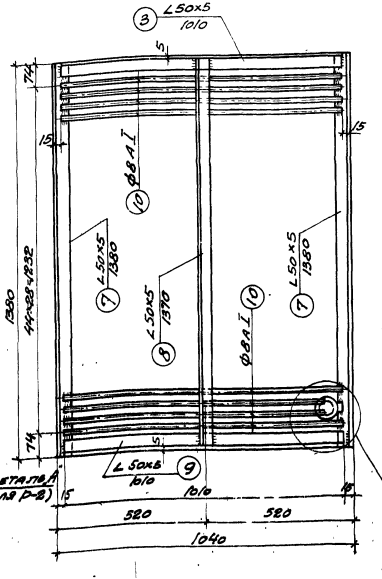

Стальные решетки
Р-3; Р-4
(Решетка Р-2 отличается от Р-1 наличием трубы для шланга)

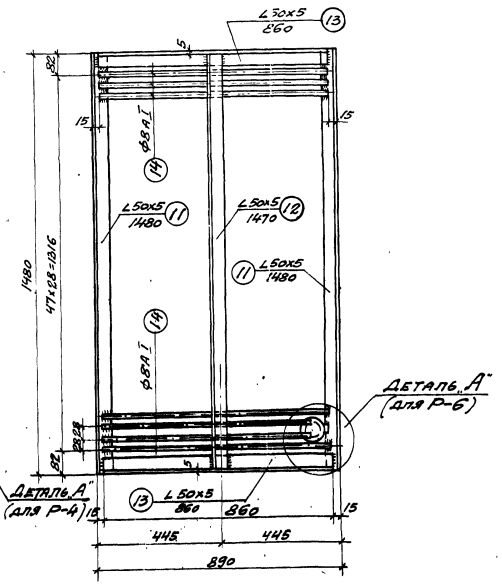

Стальные решетки
Р-5; Р-6
(Решетка Р-6 отличается от Р-5 наличием трубы для шланга)

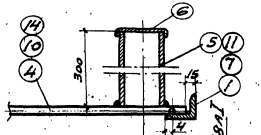

А-А

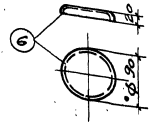

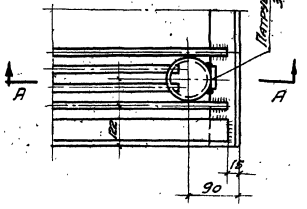

Деталь „А"

Примечания:

1. Материал конструкций сталь ВКСТ-3кп
2. Сварку производить электродами Э42 по ГОСТ 9467-60
3. При сварке соединений стержней с листовым или сортовым прокатом высоту „h" шва принять 6мм, а ширину „в" шва принять 0.5d, где d- диаметр круглого стержня, но не менее 8 мм.

Спецификация стали на одну штуку каждой марки.

Сталь марки ВКСТ-3кп

Марка	№ сб. дет.	Профиль	Длина мм	Кол. шт.	Вес, кг 1 шт.	Вес, кг Всех	Вес, кг Марки
Р-1	1	∠50x5	1280	2	4,9	9,8	32,3
	2	∠50x5	1270	1	4,8	4,8	
	3	∠50x5	710	2	2,7	5,4	
	4	• ⌀8AI	710	41	0,30	12,3	
Р-2	1	∠50x5	1280	2	4,9	9,8	34,9
	2	∠50x5	1270	1	4,8	4,8	
	3	∠50x5	710	2	2,7	5,4	
	4	• ⌀8AI	710	41	0,30	12,3	
	5	Труба d80	300	1	2,5	2,5	
	6	Крышка δ=0,5мм	130x130	1	0,07	0,10	
Р-3	7	∠50x5	1380	2	5,2	10,4	41,2
	8	∠50x5	1370	1	5,2	5,2	
	9	∠50x5	1010	2	3,80	7,60	
	10	• ⌀8AI	1010	45	0,40	18,0	
Р-4	7	∠50x5	1380	2	5,2	10,4	43,8
	8	∠50x5	1370	1	5,2	5,2	
	9	∠50x5	1010	2	3,8	7,6	
	10	• ⌀8AI	1010	45	0,40	180	
	5	Труба d80	300	1	2,5	2,5	
	6	Крышка δ=0,5мм	130x130	1	0,07	0,10	
Р-5	11	∠50x5	1480	2	5,6	11,2	40,6
	12	∠50x5	1470	1	5,5	5,5	
	13	∠50x5	860	2	3,3	6,6	
	14	• ⌀8AI	860	48	0,34	17,3	
Р-6	11	∠50x5	1480	2	3,6	11,2	43,2
	12	∠50x5	1470	1	5,5	5,5	
	13	∠50x5	860	2	3,3	6,6	
	14	• ⌀8AI	860	48	0,34	17,3	
	5	Труба d80	300	1	2,5	2,5	
	6	Крышка δ=0,5мм	130x130	1	0,07	0,10	

Госстрой СССР ПРОМСТРОЙПРОЕКТ г. Москва-1956г	Стальные-решетки Р-1; Р-2; Р-3; Р-4; Р-5; Р-6	Типовой проект 407-3-16
Общие материалы		Альбом 15
		Лист АС-27

Нач. отд. Прокопровский
Гл. инж. пр. Меллер
Рук. группы Полякова
Ст. инж. Фидеева
Дата выпуска 30 декабря 1966г.
Исполнит. Дорофеева

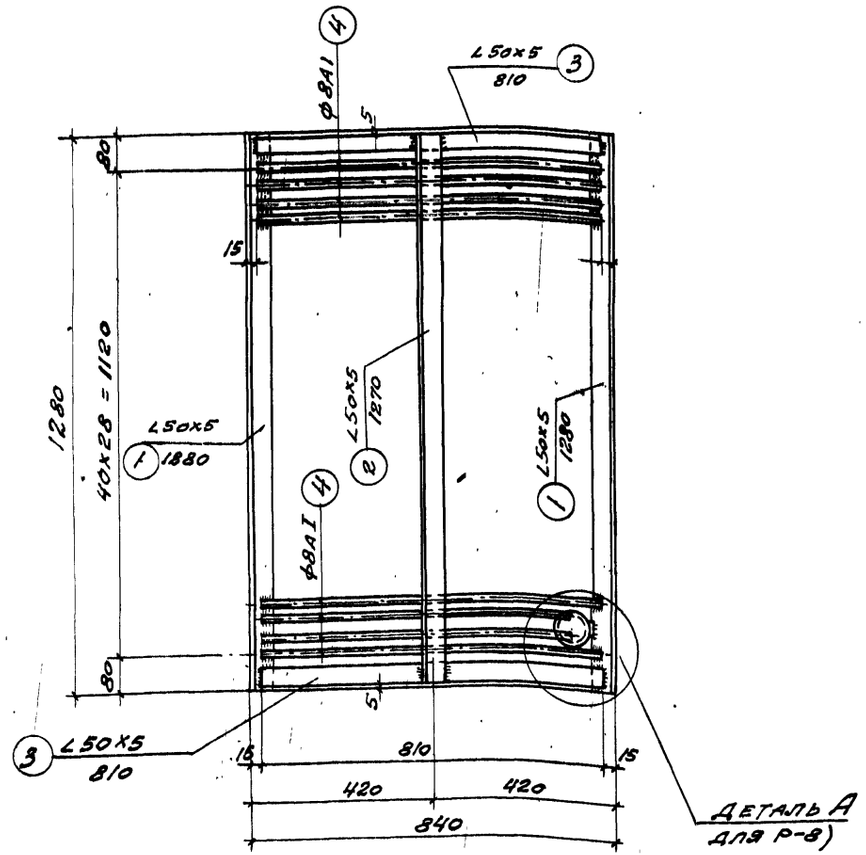

Стальные решетки
Р-7; Р-8

(Решетка Р-8 отличается от Р-7 наличием трубы для шланга)

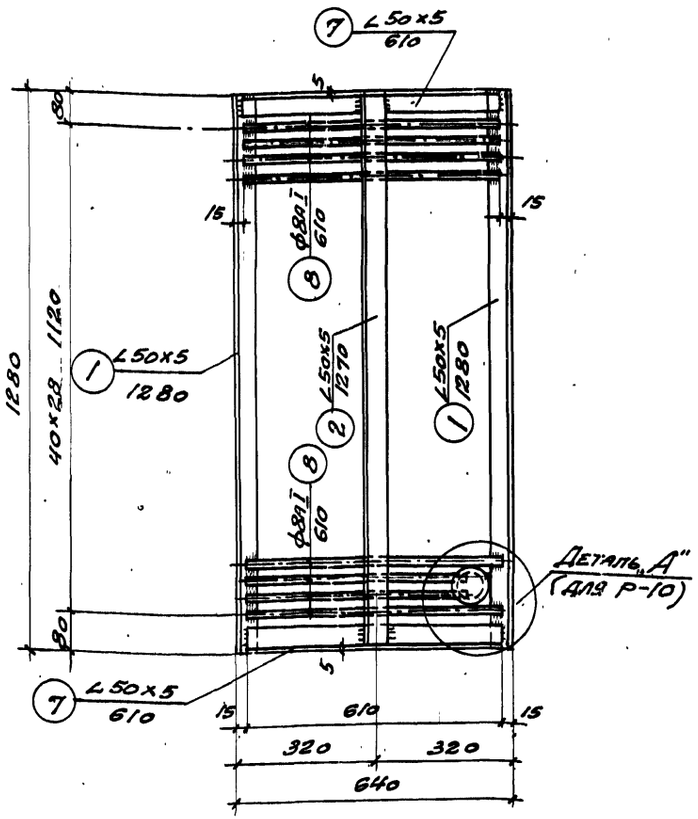

Стальные решетки
Р-9 Р-10

(Решетка Р-10 отличается от Р-9 наличием трубы для шланга)

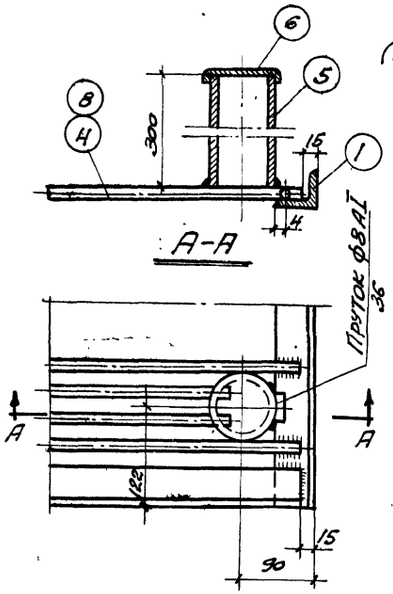

Спецификация стали на одну штуку каждой марки

Сталь марки ВКСт 3кп

Марка	№ об. дет.	Профиль	Длина мм.	Кол. шт.	Вес, кг /шт.	Вес, кг всех	Марки
Р-7	1	∠50×5	1280	2	4,9	9,8	33,6
	2	∠50×5	1270	1	4,8	4,8	
	3	∠50×5	810	2	3,0	6,0	
	4	•ФВАI	810	41	0,32	13,0	
Р-8	1	∠50×5	1280	2	4,9	9,8	36,2
	2	∠50×5	1270	1	4,8	4,8	
	3	∠50×5	810	2	3,0	6,0	
	4	•ФВАI	810	41	0,32	13,0	
	3	Труба ф80	300	1	2,5	2,5	
	6	Крышка δ=5мм	130×130	1	0,07	0,10	
Р-9	1	∠50×5	1280	2	4,9	9,8	29,0
	2	∠50×5	1270	1	4,8	4,8	
	7	∠50×5	610	2	2,3	4,6	
	8	•ФВАI	610	41	0,24	9,8	
Р-10	1	∠50×5	1280	2	4,9	9,8	31,6
	2	∠50×5	1270	1	4,8	4,8	
	7	∠50×5	610	2	2,3	4,6	
	8	•ФВАI	610	41	0,24	9,8	
	5	Труба ф80	300	1	2,5	2,5	
	6	Крышка δ=5мм	130×130	1	0,07	0,10	

Примечания.

1. Материал конструкций сталь марки ВКСт-3кп
2. Сварку производить электродами Э42 по ГОСТ 9467-60
3. При сварке соединении стержней с листовым или сортовым прокатом высоту „h" шва принять 6мм, а ширину „в" шва принять 0,5d где d-диаметр круглого стержня но не менее 8мм.

Инв.№ подл. | Подпись и дата | Взам.инв.№

Гл.инж.пр.	Трошин		
Гл.арх.пр.	Меллер		
Ст.инж.	Полякова		
Инженер	Шихов		
Дата 69			

Госстрой СССР ПРОМСТРОЙПРОЕКТ г. Москва-1966г.	Стальные решетки Р-7; Р-8; Р-9; Р-10,	Типовой проект 407-3-16	
Общие материалы.		Альбом V5	
		Лист АС-28	

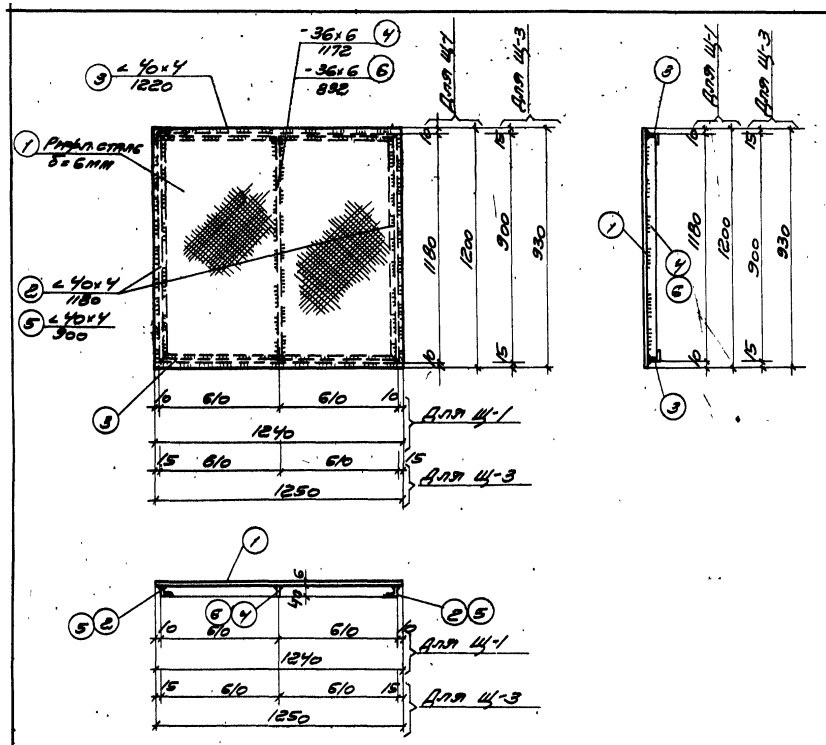

Щ-1 ; Щ-3

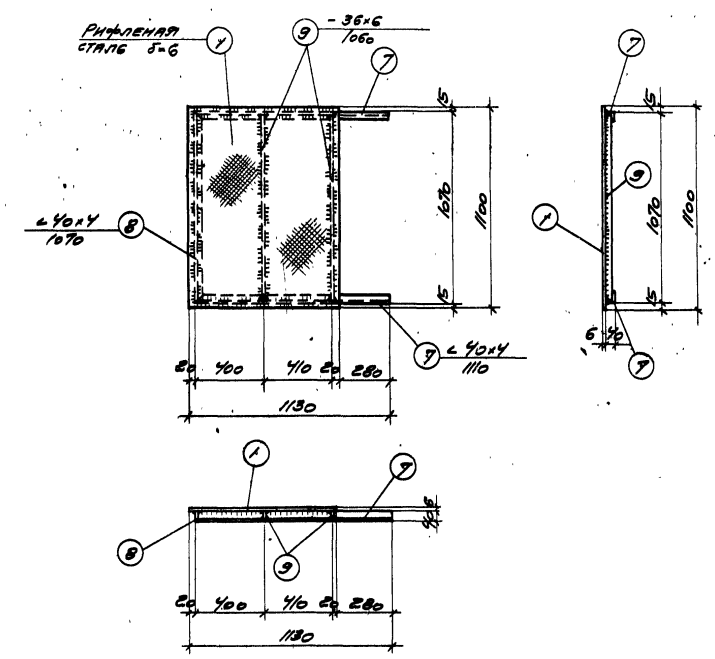

Щит Щ-6

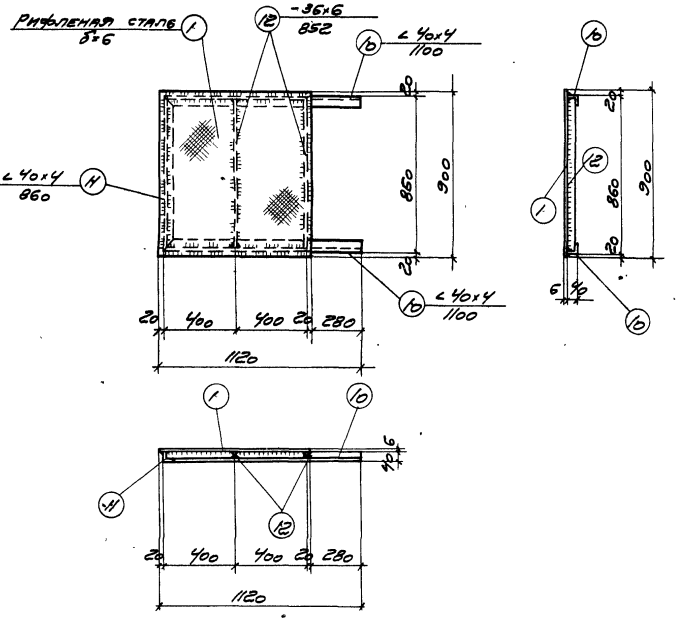

Щ-7

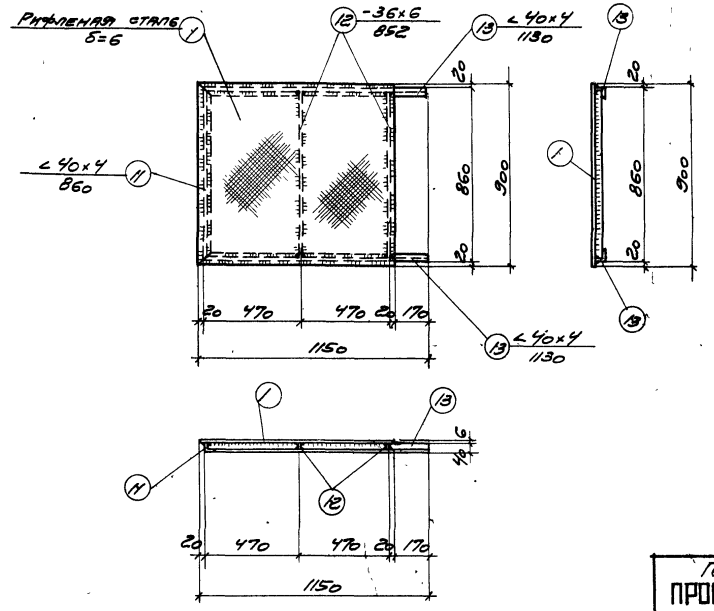

Щ-11

Спецификация стали на одну штуку каждой марки

Сталь марки ВКСт-3кп

Марка	№ сб.	Профиль	Длина мм	Кол. шт.	Вес кг 1 шт.	Вес кг всех	Марки
Щ-1	1	Рифленая сталь δ=6	1,5 м²	—	—	75,6	88,9
	2	∠ 40×4	1180	2	2,8	5,6	
	3	∠ 40×4	1220	2	2,9	5,8	
	4	-36×6	1172	1	1,9	1,9	
Щ-3	1	Рифленая сталь δ=6	1,1 м²	—	—	55,1	66,8
	3	∠ 40×4	1220	2	2,9	5,8	
	5	∠ 40×4	900	2	2,2	4,4	
	6	-36×6	892	1	1,5	1,5	
Щ-6	1	Рифленая сталь δ=6	0,94 м²	—		47,1	58,7
	7	∠ 40×4	1110	2	2,7	5,4	
	8	∠ 40×4	1070	1	2,6	2,6	
	9	-36×6	1060	2	1,8	3,6	
Щ-7	1	Рифленая сталь δ=6	0,76 м²	—	—	37,8	48,1
	10	∠ 40×4	1100	2	2,7	5,4	
	11	∠ 40×4	860	1	2,1	2,1	
	12	-36×6	852	2	1,4	2,8	
Щ-11	1	Рифленая сталь δ=6	0,88 м²	—	—	44,1	54,4
	13	∠ 40×4	1130	2	2,7	5,4	
	11	∠ 40×4	860	1	2,1	2,1	
	12	-36×6	852	2	1,4	2,8	

Примечания

1. Материал конструкций - сталь марки ВКСт-3кп.
2. Сварку производить электродами типа Э-42 Гост 9467-60.

Гл. инж. отдела	Тихонравов		
Гл. инж. пр.	Мелиго		
Рук. группы	Полежаев		
Ст. инженер	Фалеева		
Дата выпуска	Здатенко	1966г.	

Исполнил Рнофриева

Госстрой СССР ПРОМСТРОЙПРОЕКТ г. Москва - 1966г.	Щиты Щ-1; Щ-3; Щ-6; Щ-7; Щ-11
Общие материалы	Типовой проект 407-3-16 Альбом 15 Лист АС-29

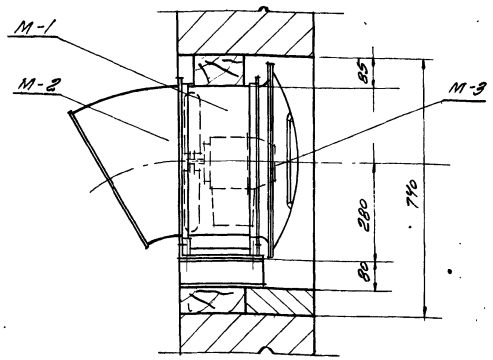

Общий вид ВС-1
М 1:10

Монтажная спецификация на ВС-1

N марок	N листа альбома	Наименование	Кол-во	Вес кг. 1шт.	Вес кг. Общ	Примечания
М-1	–	Установка осевого вентилятора ОВ-320 №4 (тип. У-1.17)	1	42.0	42.0	08-02-119/65 л.34
М-2	–	Выхлопной патрубок типа Т-1	1	38	38	08-02-118/65 л.60
М-3	ОВ-1	Откидная дверка	1	13.96	13.96	

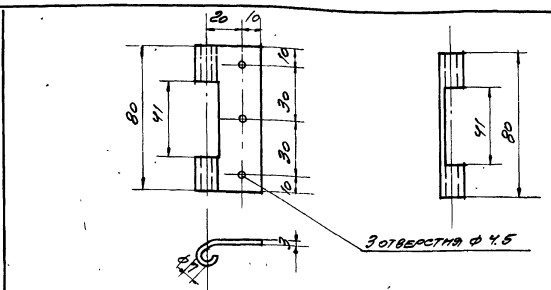

N деталей	4	Лапка -55×3 δ=80мм	Материал	Ст.
N листа деталей	ОВ-1		Количество	1
N марок	М-3	Откидная дверка	Вес 1шт. кг	0.104
N листа марок	ОВ-1		Масштаб	1:2

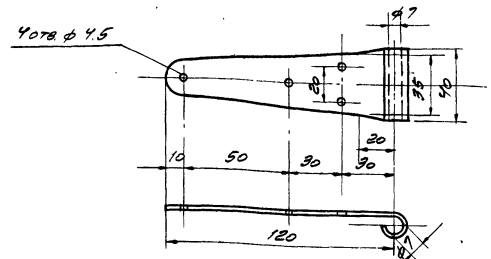

N деталей	5	Лапка - 40×3 δ=155мм	Материал	Ст
N листа деталей	ОВ-1		Количество	1
N марок	М-3	Откидная дверка	Вес 1шт. кг	0.146
N листа марок	ОВ-1		Масштаб	1:2

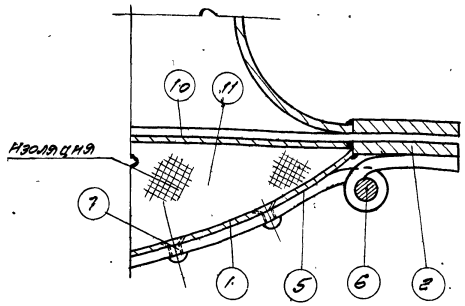

Вид по стрелке В-В

Спецификация материалов

N детали	N листа детали	Наименование	Материал	Сортамент	Длина или площадь	Количество	Вес кг 1шт.	Вес кг Общ	Примечан.
1	—	Корпус	Лист ст.	δ=1мм	F=δ8 м2	1	6.28	6.28	
2	—	Фланец	Полос. ст.	-30×4	1758	1	1.64	1.64	
3	—	Крюк	Ст.	ф6	45	1	0.01	0.01	
4	ОВ-1	Лапка	Полос. ст.	-55×3	80	1	0.104	0.104	
5	ОВ-1	Лапка	Полос. ст.	-40×3	155	1	0.146	0.146	
6	—	Ось	Ст.	ф6	180	1	0.04	0.04	На обоих концах оси резьба l=20мм
7	—	Заклепка	Ст.	ф4	16	7	0.003	0.021	
8	—	Стальная проушина из проволоки	Ст.	ф2.5	–	2	–	–	
9	—	Гайка М6	Ст.	–	–	2	0.0025	0.0025	
10	—	Заглушка	Ст.	δ=1мм	F=0.2 м2	1	1.57	1.57	
11		Тепловая изоляция матами из минеральной ваты			Vпо об. м3				

Итого: 9.81 кг

Примечание
Утепленная откидная дверка в зимний период должна быть закрыта. На время работы вентилятора дверку необходимо открыть, закрепив гибкий трос за специальный крючок

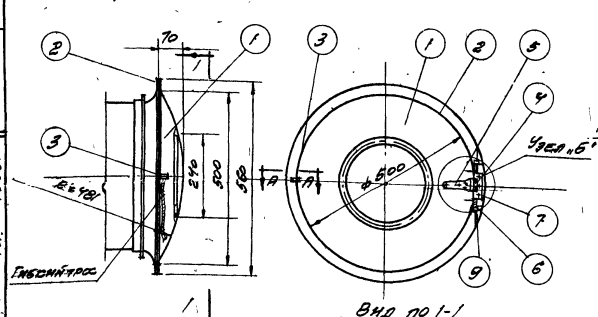

Вид по 1-1

Общий вид откидной дверки
М 1:10

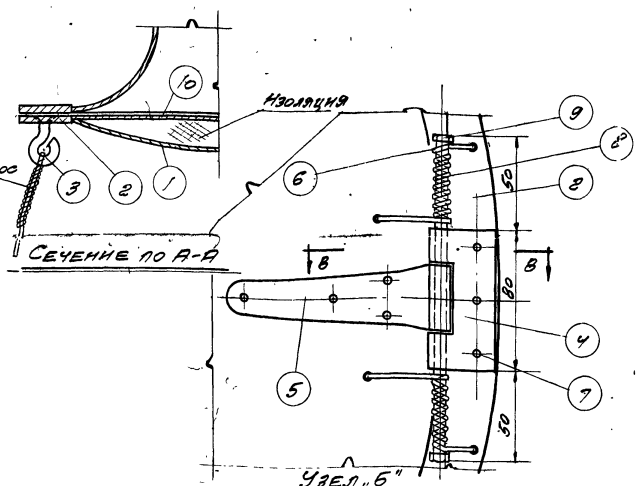

Госстрой СССР ПРОМСТРОЙПРОЕКТ г. Москва 1966г.	ВС-1 Установка осевого вентилятора в стене. Откидная дверка (утепленная)	Типовой проект 407-3-18	
Общие материалы		Альбом 15	
		Марка-лист ОВ-1	

9116-15

Инв. № подл. | Подпись и дата | Взам. инв. №
Инв. № дубл. | Подпись и дата
Изм. | Кол. уч. | Лист | № док. | Подпись | Дата
Разработал | Шлапаков | | | 1966г.
Гл. инж. проекта | Быстрова
Нач. отд. | Ефимов
Гл. спец. | Ушаков
Конструктор | Злобина
Проверил | Мамонтов
Н. контр. | Ефимов

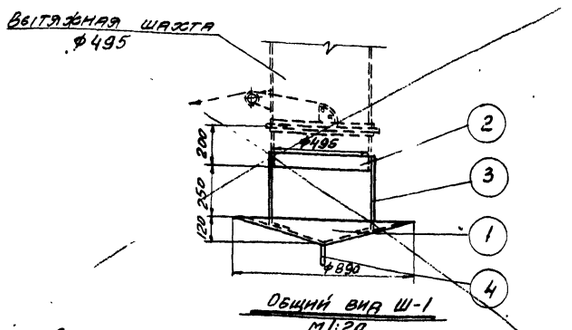

Общий вид Ш-1
М 1:20

Спецификация материалов поддона для шахты ф495

N детали	N листа детали	Наименование	Материал	Сортамент	Длина или площадь	Кол-во	Вес в кг 1 шт.	Вес в кг общ.	Примечан.
1	ОВ-2	Поддон	лист ст	δ=1,5мм	0,67	1	7,97	7,97	
2	—	Кольцо	ст	-30х4	1,58	1	1,49	1,49	
3	ОВ-2	Связь	ст	-30х4	320	3	0,30	0,90	
4	—	Трубка сливная	ст	ф20	250	1	0,24	0,24	Трубопровод оцинкованный

Итого: 10,60 кг

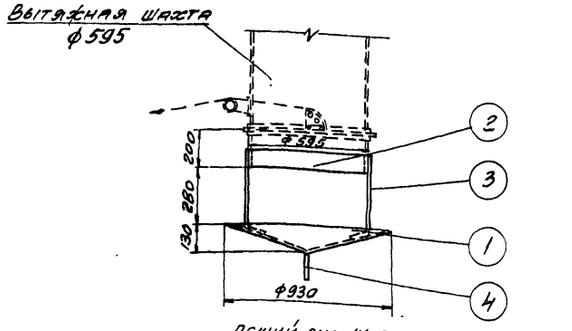

Общий вид Ш-2
М 1:20

Спецификация материалов поддона для шахты ф595

N детали	N листа детали	Наименование	Материал	Сортамент	Длина или площадь	Кол-во	Вес в кг 1 шт.	Вес в кг общ.	Примеч.
1	ОВ-2	Поддон	лист ст	δ=1,5	0,73	1	8,61	8,61	
2	—	Кольцо	ст	-30х4	1,89	1	1,77	1,77	
3	ОВ-2	Связь	ст	-30х4	350	3	0,33	0,99	
4	—	Трубка сливная	ст	ф18	250	1	0,24	0,48	Трубопровод оцинкованный

Итого: 11,85

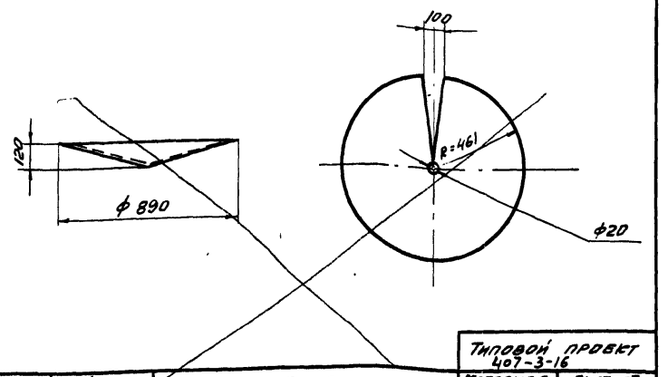

N детали	1	Поддон δ=1,5 мм	Типовой проект 407-3-16	
N листа детали	ОВ-2		Материал	Лист ст
N марки	Ш-1	Поддон для шахты ф495	Количество	1
N листа марки	ОВ-2		Вес 1 шт. кг	7,97
			Масштаб	1:20

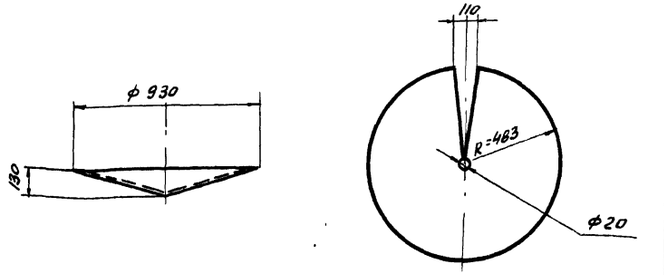

N детали	1	Поддон δ=1,5 мм	Типовой проект 407-3-16	
N листа детали	ОВ-2		Материал	Лист ст.
N марки	Ш-2	Поддон для шахты ф595	Количество	1
N листа марки	ОВ-2		Вес 1 шт. кг	8,61
			Масштаб	1:20

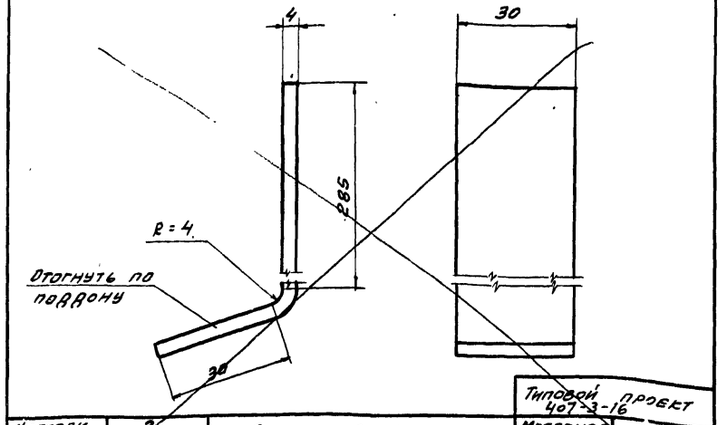

N детали	3	Связь -30х4	Типовой проект 407-3-16	
N листа детали	ОВ-2		Материал	Ст
N марки	Ш-1	Поддон для шахты ф495	Количество	3
N листа марки	ОВ-2		Вес 1 шт. кг	0,30
			Масштаб	1:1

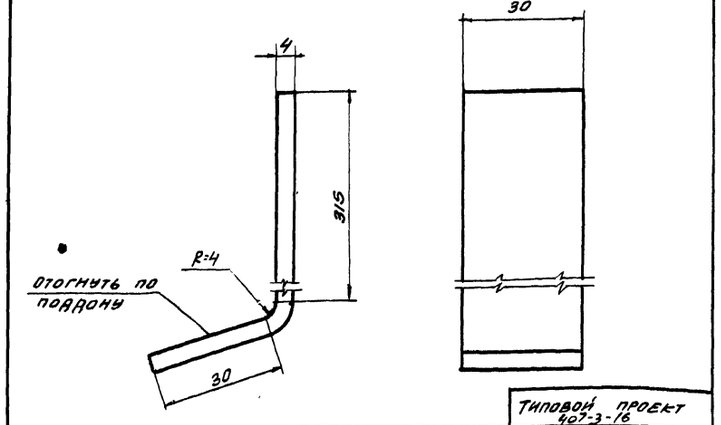

N детали	3	Связь -30х4	Типовой проект 407-3-16	
N листа детали	ОВ-2		Материал	Ст.
N марки	Ш-2	Поддон для шахты ф595	Количество	3
N листа марки	ОВ-2		Вес 1 шт. кг	0,33
			Масштаб	1:1

Примечания:

1. Вытяжные шахты d=495 и d=595 см. серию ОВ-02-110/62.
2. Трубку сливную (деталь №4) отвести к ведру.

Госстрой СССР — Промстройпроект г. Москва 1966	Ш-1 и Ш-2 Поддоны к вытяжным шахтам d=495 и d=595	Типовой проект 407-3-16
Общие материалы		Альбом 15
		Марка-лист ОВ-2

Нач. отд. ОВ Зачипуло
Гл. инж. пр. Шварцер
Рук. группы Барская
Дата выпуска 30 декабря 1966 г.

Нач. КС Горошин
Ст. инж. Малодина
Исполнил Зыбина

9116-15 (31)

ПРОЕКТ 407-3-16 АЛЬБОМ 15
АДРЕС: МОСКОВСКИЙ ФИЛИАЛ ЦИТП
МОСКВА Г-471, МОЖАЙСКОЕ ШОССЕ 81 ДОПЕЧАТКА.

МАРТ 1988 г ЗАКАЗ № 371 ТИРАЖ 800 ЭКЗ.

gost.e-ecolog.ru