УТВЕРЖДЕНО

ОСТ 26-04-1035-74...ОСТ 26-04-1043-74-ЛУ

30.IX.74 г.

УДК 621.88:621.643 Группа ГI8

ОТРАСЛЕВОЙ СТАНДАРТ

Детали крепления
холодных трубопроводов
между собой.
Конструкция и размеры

ОСТ 26-04-1037-74

Вводится впервые

Отменяется для нового проектирования с 01.11.2008г. изм 7 (143-2008)

Приказом Минхиммаша

от 24.03. 1975 г. № 26 срок действия установлен с I августа 1975 г.

~~до I января 1990 г.~~

Настоящий стандарт распространяется на детали крепления трубопроводов между собой, работающих при температурах от 233 К (-40°С) до 20К(-253°С) в составе оборудования, поставляемого для условий умеренного и тропического климата.

Крепление трубопроводов приведено в рекомендуемом приложении.

Переиздан с учетом:

Изменения № I утв. 03.06.80 со сроком введения 0I.I0.80

Изменения № 2 утв. 25.0I.83 со сроком введения 30.0I.83

Изменения № 3 утв. I5.02.85 со сроком введения I.04.85

Официальное ГР.1037 от 10.12.74 Перепечатка воспрещена

gost.e-ecolog.ru

I. КОНСТРУКЦИЯ И РАЗМЕРЫ ХОМУТОВ (дет.I)

I.I. Конструкция и размеры хомутов должны соответствовать указанным на черт.I и в табл.I.

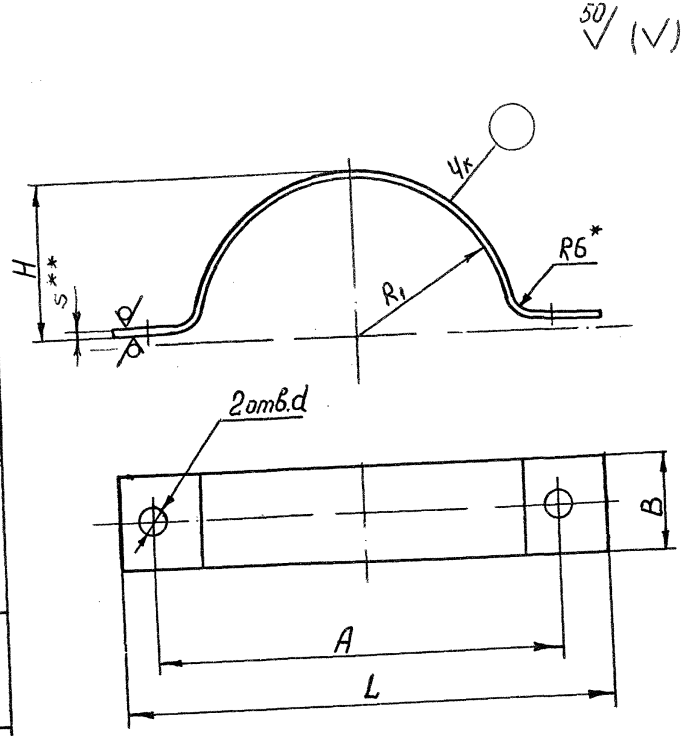

* Размер обеспеч.инстр.

** Размер для справок.

Черт.I

*** При новом проектировании не применять.

Размеры в мм

Таблица I

Обозначение	Обозначение типоразмера	Наружный диаметр ($D_н$)	R_1	A	L	H	d	B	S	Масса, кг, не более	Применяемость
2604 50545I I30I 00 5	35/I	25÷ 30	I7	70	I00	I2	I2	40	2	0,08	+
0I 8	48/I	34÷ 38	2I	77	I07	I6				0,09	+
02 I	60/I	55÷ 65	34	I04	I34	25				0,I0	+
03 4	76/I	70	37	II2	I42	33	I5			0,II	+
04 7	89/I	85÷ 89	47	I30	I70	42				0,I3	+
05 0	II0/I-	I00÷I08	56	I50	I80	48				0,I5	+
06 3	I33/I	I2I	62	I64	I94	59		60	3	0,37	+
07 6	I40/I	I40***	72	I84	2I4	68				0,39	
08 9	I59/I	I50÷I65	84	208	238	72				0,44	+
09 2	2I0/I	200	I02	244	274	98				0,55	+
I0 4	2I9/I	2I9***	II2	262	292	I08				0,59	
II 7	262/I	250÷ 262	I33	306	336	I23				0,68	+
I2 0	273/I	273***	I36	3I6	346	I35				0,70	
I3 3	3I0/I	300	I52	344	374	I48				0,79	+
I4 6	325/I	3I2÷ 325	I64	368	398	I54				0,82	+
I5 9	354/I	354***	I79	398	428	I75				0,88	
I6 2	404/I	406÷4I2	208	456	486	203				I,00	+
I7 5	426/I	4I6÷420	2I2	464	494	208				I,05	+
I8 8	454/I	454***	229	498	528	225				I,II	
I9 I	506/I	506÷520	262	572	602	25I	I9		4	I,64	+
20 3	530/I	530***	267	582	6I2	263				I,72	
2I 6	606/I	608÷6I6	3I0	668	698	304				I,93	+
22 9	630/I	630***	3I7	682	7I2	3I3				2,0I	
23 2	708/I	708***	356	760	790	352				2,24	
24 5	808/I	808÷ 8I6	4I0	868	898	404				2,53	+
25 8	820/I	820***	4I2	872	902	408				2,57	
26 I	I008/I	I008÷I0I6	5I0	I068	I098	503				3,I2	+
27 4	I020/I	I020***	5I2	I072	II02	508				3,I6	

Пример условного обозначения хомута для трубопровода $D_н$ = 35 мм:

ХОМУТ 48/1 ОСТ 26-04-1037-74

1.2. Материал – Лист группы отделки поверхности М2а* или ЗМ6* из стали 12Х18Н10Т по ГОСТ 5582-75 или по ГОСТ 7350-77.

1.3. Предельные отклонения размером по грубому классу точности.

* Допускается применение листа другой группы отделки поверхности.

ГОСТ 1.0-68 (3)

2. Конструкция и размеры уголков (дет.3)

2.1. Конструкция и размеры уголков должны соответствовать указанным в черт.2 и в табл.2

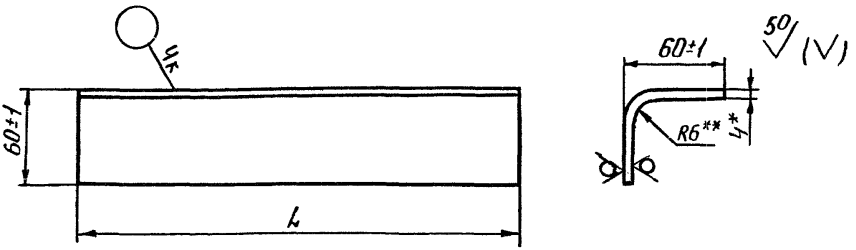

* Размер для справок.

** Размер обеспеч. инстр.

Черт.2

Размеры в мм

Таблица 2

Обозначение	Обозначение типоразмера	L	Масса, кг, не более	Применяемость
2604 5054II I30I 00 I	60/3	60	0,23	+
0I 4	200/3	200	0,76	+
02 7	500/3	500	I,88	+
03 0	I200/3	I200	4,52	+
04 3	I00/3	I00	0,38	+
05 6	I60/3	I60	0,59	+
06 9	250/3	250	0,95	+
07 2	400/3	400	I,52	+
08 5	800/3	800	3,0	+

Пример условного обозначения уголка L = 200 мм.

Уголок 200/3 ОСТ 26-04-1037-74

2.2. Материал - Лист $\frac{\text{Б-ПН-0-4 ГОСТ I9903-74}}{\text{I2XI8HI0T -М3б}^{***}\text{ ГОСТ 7350-77}}$

2.3. Предельные отклонения размеров по грубому классу точности

*** - Допускается применение листа другой группы отделки поверхности.

Инв. № подл. 834 | Подп. и дата 9/К8 | Взам. инв. № | Инв. № дубл. | Подп. и дата

Приложение
Рекомендуемое

КРЕПЛЕНИЕ ТРУБОПРОВОДОВ МЕЖДУ СОБОЙ

Размеры в мм

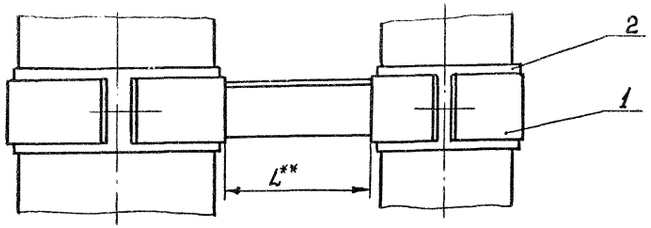

Для D_H > 100

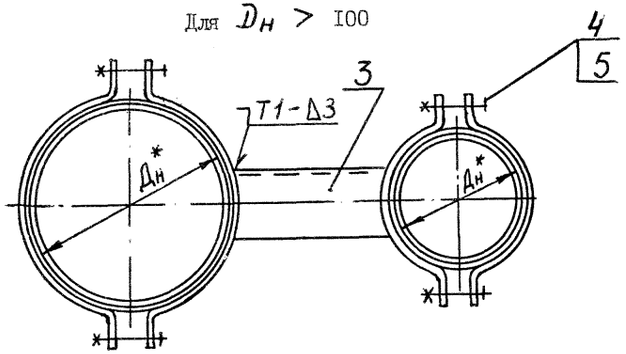

Для D_H > 100

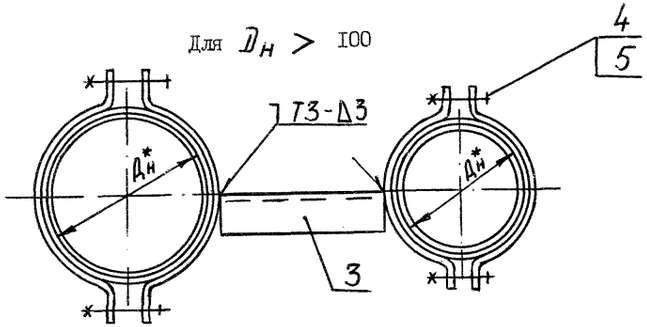

* Размер для справок.

** Размер устанавливается при проектировании

*** При новом проектировании не применять.

Наружный диаметр трубы D_H	Дет.1 Хомут	Дет.2 Прокладка Б.4		Дет.3 Уголок	Дет.4		Дет.5	
	Количество							
	2	1		1	2		2	
	Обозначение типоразмера		Материал	Обозначение типоразмера	Обозначение	Наименование	Обозначение	Наименование
25÷30	35/1	95x45	Паронит ПОН-2 Б ГОСТ 481-80		2604 4095II 1207 33 2	Болт М10-~~8q~~ 6 x30. 07Х21Г7АН5 ~~ОСТ 26-04-2-80~~ У301.1	2604 4098II 220I 3I 6	Гайка 2М10-6Н. 2I. I2XI8HIOT.08.9 ~~ГОСТ 5915-70~~ У301.20
34÷38	48/1	120x45						
55÷65	60/1	205x45						
70	76/1	220x45		L/3	2604 4095II 1256 33 4	Болт М12-~~8q~~ 6 x35. 07Х21Г7АН5 ~~ОСТ 26-04-2-80~~ У301.1	2604 4098II 225I 3I I	Гайка 2М12-6Н. 2I. I2XI8HIOT.08.9 ~~ГОСТ 5915-70~~ У301.20
85÷89	89/1	280x45						
100÷108	110/1	340x45						
121	133/1	380x65						
140***	140/1	440x65						
150÷165	159/1	520x65						
200	210/1	630x65						
219***	219/1	690x65						
250÷262	262/1	825x65						
273***	273/1	860x65						
300	310/1	945x65						
312÷325	325/1	1020x65						
354***	354/1	1115x65						
406÷412	404/1	1295x65						
416÷420	426/1	1320x65						
454***	454/1	1430x65						
506÷520	506/1	1635x65			2604 4095II 1355 33 8	Болт М16-~~8q~~ 6 x40. 07Х21Г7АН5 ~~ОСТ 26-04-2-80~~ У301.1	2604 4098II 235I 3I 8	Гайка 2М16-6Н. 2I. I2XI8HIOT.08.9 ~~ГОСТ 5915-70~~ У301.20
530***	530/1	1665x65						
608÷616	606/1	1935x65						
630***	630/1	1980x65						
708***	708/1	2225x65						
808÷816	808/1	2565x65						
820***	820/1	2575x65						
1008÷1016	1008/1	3190x65						
1020***	1020/1	3205x65						

(5) (5) (5)

834 91x81

ГОСТ 1.0-68 (3)

Шов сварных соединений по ГОСТ 14771-76

проволока Зсв-04Х19Н9 по ~~ТУ 14-1-2034-77~~, ГОСТ 2246-70

Примечание. Прокладку (лот.2) допускается изготовлять из нескольких частей.

Исполнители:

Руководитель темы (В.А.Толчинский)

Старший инженер отдела стандартизации (А.А.Зайцева)

Инженер-конструктор (Н.И.Калье)

Инженер-конструктор II категории / Г.В.Сергеева

Инженер-конструктор I категории Л.В.Федотова

Инв.№ подл. | Подп. и дата | Взам. инв.№ | Инв.№ дубл. | Подп. и дата

854 | 9.12.84

Изм	Номер листов (страниц)				Номер документа	Подпись	Дата	Срок введения изменения
	измененных	замененных	новых	аннулированных				
1	Листы: 21, 28, 37, 38, 39, 40, 41, 46		37	42	312-149-75			
Поправка	Лист 67 стр. 2				(82-79) поправка			
1	10, 11, 12, 13, 15, 14, 16, 17, 18, 19, 21, 22			ОСТ 26-04-1035-74	изм. 1. (138-80)			
1	23, 24, 25, 26, 27, 28			ОСТ 26-04-1036-74	изм. 1 (139-80)			
1	30, 31, 32, 33, 35			ОСТ 26-04-1037-74	изм. 1 (140-80)			
1	36, 37, 38, 39, 40, 41, 42, 43, 45			ОСТ 26-04-1038-74	изм. 1 (141-80)			
1	47, 48, 49, 50, 51, 52			ОСТ 26-04-1039-74	изм. 1 (142-80			
1	54, 55, 56, 57			ОСТ 26-04-1040-74	изм. 1 (143-80)			
1	59, 60, 61, 62			ОСТ 26-04-1041-74	изм. 1 (144-80)			
1	63, 64, 65, 67			ОСТ 26-04-1042-74	изм. 1 (145-80)			
1	66, 67, 68, 69, 70, 71, 72, 73, 74, 75, 76			ОСТ 26-04-1043-74	изм. 1 (146-80)			
2	12, 21, 25, 34, 38, 39, 41, 43, 44, 45, 56, 57, 60, 62, 64, 68, 70, 71, 73, 75			ОСТ 26-04-1035-74 ÷ ОСТ 26-04-1043-74	изм. 2 (55-83 ÷ 63-88)			

Инв. N подл. | Подпись и дата | Взам. инв. N | Инв. N дубл. | Подпись и дата

834 | 9.IX.85

ЛИСТ РЕГИСТРАЦИИ ИЗМЕНЕНИЙ

Изм	Номер листов (страниц)				Номер документа	Подпись	Дата	Срок введения изменения
	измененных	замененных	новых	аннулированных				
3	1,2,3,4,5,6,7,8,9,10,13	12		ОСТ 26-04-1035-74	изм.3 (78-85)			
3	1,2,3,4,5	6		ОСТ 26-04-1036-74	изм.3 (79-85)			
3	1,2,3,4,6	5	ОСТ 26-04-1037-74		изм.3			
3	1,2,3,4,5,6,7,8,9,10		ОСТ 26-04-1038-74		изм.3			
3	1,2,3,4	5,6	ОСТ 26-04-1039-74		изм.3			
3	1,3,4	2	ОСТ 26-04-1040-74		изм.3			
3	1,3,4	2	ОСТ 26-04-1041-74		изм.3			
3	1,3	2	ОСТ 26-04-1042-74		изм.3			
3	1,4,7,5,6	2,3	ОСТ 26-04-1043-74		изм.3			
попр.	3		ОСТ 26-04-1038-74		попр.	[illegible]	30.12.85г	срочно
попр	3		ОСТ 26-04-1038-74		попр.	[illegible]	30.12.86г.	с момента проведения
4	1÷78 снять ограничение с/д				44-92	[illegible]	1997г	
5	1÷78	1(73),2(74),3(75),4(76)			31-97	[illegible]	1997г.	1.01.98г.
6	1÷78	1(73)2(74)			38-2002	[illegible]	2003г.	01.07.02

Подпись и дата

Инв.N дуп.

Взамен инв.N

Подпись и дата

Инв.N подл. 834

gost.e-ecolog.ru