~~Дубликат ИПО Кривоконтроль~~ ©

УТВЕРЖДЕНО

ОСТ 26-04-1035-74...ОСТ 26-04-1043-74-ЛУ

30.IX.74 г.

УДК 621.88 :621.643

Группа Г 18

ОТРАСЛЕВОЙ СТАНДАРТ

Сборочные единицы и детали крепления теплых трубопроводов диаметром от 100 до 1020 мм

Конструкция и размеры

ОСТ 26-04-1036-74

Вводится впервые

Отменяется для нового проектирования с 01.11.2008 г. изм. 7 (43-2008)

Приказом Минхиммаша

от 24.03. 1975 г. № 26 срок действия установлен

с 1 августа 1975 г.

до ~~1 января 1990 г.~~

Настоящий стандарт распространяется на сборочные единицы и детали крепления трубопроводов, работающих при температурах от 473 К (+ 200°С) до 233 К (-40°С) в составе оборудования, поставляемого для условий умеренного и тропического климата.

Крепление трубопроводов приведено в рекомендуемом приложении.

Переиздан с учетом:

Изменения № 1 утв. 03.06.80 со сроком введения 01.10.80

Изменения № 2 утв. 25.01.83 со сроком введения 30.01.83

Изменения № 3 утв. 15.02.85 со сроком введения 1.04.85

gost.e-ecolog.ru

фициальное ГР.1036 от 10.12.74 Перепечатка воспрещена

I. Конструкция и размеры хомутов

I.I. Конструкция и размеры хомутов должны соответствовать указанным на черт. I и в табл.I

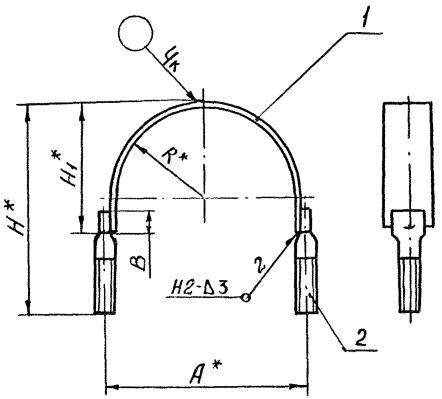

* Размер для справок

Черт.I

Размеры в мм

Таблица I

Обозначение	Обозначение типоразмера	Наружный диаметр трубы (Дн)	B (пред. откл. ± I)	R	A	H	H_1	Масса, кг, не более	Дет.I Скоба	Дет.2 Шпилька ОСТ 26-04-1035-74	Применяемость
									Количество I	Количество 2	
									Обозначение		
2604 301232 5003 00 7	II4	I00÷II4	I5	59	I30	I65	80	0,34	II4/I	М12-6Ст3СП	+
01 0	TII4										
02 3	I30	I2I		62	I36	I70	85	0,37	I30/I		+
03 6	TI30										
04 9	I40	I33÷I40**		72	I56	I85	I00	0,40	I40/I		
05 2	TI40										
06 5	I68	I50÷I65		84	I80	205	I20	0,46	I68/I		+
07 8	TI68										
08 I	2I0	200		I02	2I6	245	I60	0,57	2I0/I		+
09 4	T2I0										
I0 6	2I9	2I9		II2	236	255	I70	0,59	2I9/I		+
II 9	T2I9										
I2 2	262	250÷262		I33	278	305	220	0,70	262/I		+
I3 5	T262										
I4 8	273	273		I38	288	3I5	230	0,72	273/I		+
I5 I	T273										
I6 4	3I0	300		I52	3I6	345	260	0,8I	3I0/I		+
I7 7	T3I0										
I8 0	325	3I2 ÷325		I65	342	370	285	0,84	325/I		+
I9 3	T325										
20 5	357	350 ÷357**		I78	368	400	3I5	0,93	357/I		
2I 8	T357										
22 I	408	406÷4I6		2I0	432	460	375	I,05	408/I		+
23 4	T408										
24 7	426	426		2I5	442	470	385	I,09	426/I		+
25 0	T426										
26 3	460	454÷460**		232	476	505	420	I,I7	460/I		
27 6	T460										
28 9	5I0	506÷520	20	262	536	570	470	2,64	5I0/I	М16-6Ст3СП	+
29 2	T5I0										
30 4	530	530		275	562	590	490	2,73	530/I		+
3I 7	T530										
32 0	6I2	608÷6I6		308	628	665	565	3,I3	6I2/I		+
33 3	T6I2										
34 6	642	630÷642		323	658	695	595	3,28	642/I		+
35 9	T642										
36 2	7I6	708÷7I6**		360	732	766	666	3,64	7I6/I		
37 5	T7I6										
38 8	820	808÷820		4I2	836	870	770	4,I3	820/I		+
39 I	T820										
40 3	I020	I008÷I020		5I2	I036	I070	970	4,25	I020/I		+
4I 6	TI020										

** При новом проектировании не применять

Инв. N подл. 834 | Подп. и дата 9.IX | Взам. инв. N | Инв. N дубл. | Подп. и дата

Пример условного обозначения хомута для крепления трубопровода D_H = 165 мм при поставке в страны с умеренным климатом:

ХОМУТ 168 ОСТ 26-04-1036-74

То же, при поставке в страны с тропическим климатом:

ХОМУТ Т 168 ОСТ 26-04-1036-74

1.1.1. Швы сварных соединений по ГОСТ 5264-80

Электрод УОНИИ 13/45-3,0-~~2~~ ГОСТ 9466-75 (5)

1.1.2. При поставки в страны с умеренным климатом покрытие:

Грунтовка ГФ-0119 ГОСТ 23343-78 (один слой);

с тропическим климатом -

грунтовка ВЛ-02 ГОСТ 12707-77 (один слой),

грунтовка ФЛ-03-К ГОСТ 9109-81 (один слой).

Допускается замена на Кд9хр.

1.2. КОНСТРУКЦИЯ И РАЗМЕРЫ СКОБ (дет.1)

1.2.1. Конструкция и размеры скоб должны соответствовать указанным на черт.2 и табл.2

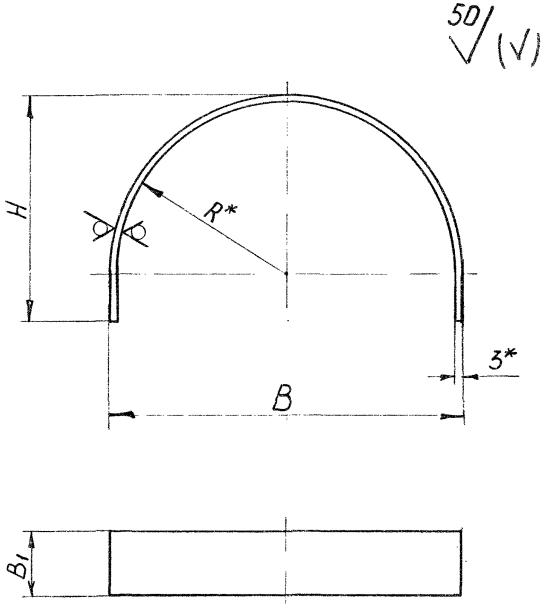

* Размер для справок

Черт.2

Размеры в мм

Таблица 2

Обозначение	Обозначение типоразмера	Наружный диаметр трубы (D_H)	R	H	B	B_1	Масса, кг, не более	Применяемость
2604 5054I7 II02 00 4	II4/I	I00÷II4	59	80	I24		0,I9	+
0I 7	I30/I	I2I	62	85	I30		0,23	+
02 0	I40/I	I33÷I40**	72	I00	I50		0,25	
03 3	I68/I	I50÷I65	84	I20	I74		0,32	+
04 6	2I0/I	200	I02	I60	2I0		0,42	+
05 9	2I9/I	2I9	II2	I70	230		0,40	+
06 2	262/I	250÷262	I33	220	272	40	0,60	+
07 5	273/I	273	I38	230	282		0,58	+
08 8	3I0/I	300	I52	260	3I0		0,67	+
09 I	325/I	3I2÷325	I65	285	336		0,70	+
I0 3	357/I	350÷357**	I78	3I5	362		0,78	
II 6	408/I	406÷4I6	2I0	375	426		0,9I	+
I2 9	426/I	426	2I5	385	436		0,94	+
I3 2	460/I	454÷460**	232	420	470		I,02	
I4 5	5I0/I	506÷520	262	470	530		2,26	+
I5 8	530/I	530	275	490	556		2,36	+
I6 I	6I2/I	608÷6I6	308	565	622		2,76	+
I7 4	642/I	630÷642	323	595	652	80	2,90	+
I8 7	7I6/I	708÷7I6**	360	666	726		3,26	
I9 0	820/I	808÷820	4I2	770	830		3,76	+
20 2	I020/I	I008÷I020	5I2	970	I030		3,87	+

** При новом проектировании не применять

Инв. № подл. 834 | Подп. и дата 91×85 | Взам. инв. № | Инв. № дубл. | Подп. и дата

ГОСТ 1.0-68(3)

Пример условного обозначения скобы для хомута 210:

СКОБА 210/1 ОСТ 26-04-1036-74

1.2.2. Материал ~~Х~~/~~К~~ Лист Б-ПН-0-3 ГОСТ 19904-~~74~~ 90 (5)
~~4-Ш-В~~ Ст3СП ГОСТ 16523-~~70~~ ~~89~~ 97 (6)
~~ОК 360 В-4-111а~~
ОК 360 В4-111а

~~Допускается применение стали 4-IУ-ВСт3СП ГОСТ 16523-70 89~~ (6)

1.2.3. Маркировать обозначение на бирке.

Бирка Б ~~ОСТ 26-04-484-72~~ по 2082 364000 ИТ1 (5)

1.2.4. Предельные отклонения размеров по очень грубому классу точности.

Исполнители:

Руководитель темы	(В.А.Толчинский)
Старший инженер отдела стандартизации	(А.А.Зайцева)
Инженер-конструктор	(Н.И.Калье)
Инженер-конструктор III категории	Г.В.Сергеева
Инженер-конструктор I категории	Л.В.Федотова

Инв. N подл. 834 | Подп. и дата 9 IX 85 | Взам. инв. N | Инв. N дубл. | Подп. и дата

Приложение
Рекомендуемое

Крепление теплых трубопроводов диаметром от 100 до 1020 мм

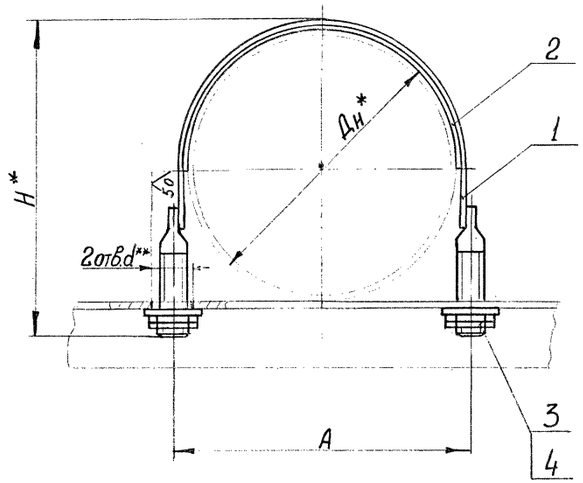

* Размеры для справок.
** Выполнить на монтаже.

Размеры в мм

Наружный диаметр трубы (Дн)	A	H	d	Дет.1 Хомут	Дет.2 Прокладка Б.4.		Дет. 3				Дет.4			
				Количество										
				1	1		4				2			
				Обозначение типоразмера		Материал	Для умеренного климата		для тропического климата		Для умеренного климата		Для тропического климата	
							обозначение	наименование	обозначение	наименование	обозначение	наименование	обозначение	наименование
100÷114	130	165	15	114/T114	180x45	Паранит ПОН-2 ГОСТ 481-80	2604 409811 225I 10 1	Гайка 2М12-6Н.6.019 У301.20 ~~ГОСТ 5915-70~~	2604 409811 225I 11 1	Гайка 2М12-6Н.6.029 ~~ГОСТ 5915-70~~ У301.20	2604 409893 112I 01 4	Шайба 12.02.019 У301.40 ~~ГОСТ 10906-78~~	2604 409893 112I 02 4	Шайба 12.02.029 У301.40 ~~ГОСТ 10906-78~~
121	136	170		130/T130	190x45									
133÷140***	156	185		140/T140	220x45									
150÷165	180	205		168/T168	260x45									
200	216	245		210/T210	315x45									
219	236	255		219/T219	350x45									
250÷262	278	305		262/T262	410x45									
273	288	315		273/T273	430x45									
300	316	345		310/T310	475x45									
312÷325	342	370		325/T325	510x45									
350÷357***	368	400		357/T357	555x45									
406÷416	432	460		408/T408	655x45									
426	442	470		426/T426	670x45									
454÷460***	476	505		460/T460	725x85									
506÷520	536	570	19	510/T510	820x85		2604 409811 235I 10 8	Гайка 2М16-6Н.6.019 У301.20 ~~ГОСТ 5915-70~~	2604 409811 235I 11 8	Гайка 2М16-6Н.6.029 ~~ГОСТ 5915-70~~ У301.20	2604 409893 116I 01 0	Шайба 16.02.019 У301.40 ~~ГОСТ 10906-78~~	2604 409893 116I 02 0	Шайба 16.02.029 У301.40 ~~ГОСТ 10906-78~~
530	562	590		530/T530	830x85									
608÷616	628	665		612/T612	970x85									
630÷642	658	695		642/T642	1010x85									
708÷716***	732	766		716/T716	1130x85									
808÷820	836	870		820/T820	1290x85									
1008÷1020	1036	1070		1020/T1020	1600x85									

*** При новом проектировании не применять

Инв.№ подл. 834 | Подп. и дата 91x85 | Взам.инв.№ | Инв.№ подл. | Подп. и дата

Примечание. Прокладку (дет.2) допускается изготовлять из нескольких частей.

Шайбу (дет.4) устанавливать в случае применения опоры из прокатного швеллера.

ГОСТ 1.0-68(3)
Инв. № подл. 834 | Подп. и дата 9/X 81 | Взам. инв. № | Инв. № дубл. | Подп. и дата

ОСТ 26-04-1035-74 ÷ ОСТ 26-04-1043-74 Дубликат ИТО Крюченко

ЛИСТ РЕГИСТРАЦИИ ИЗМЕНЕНИЙ

Изм	Номер листов (страниц)				Номер документа	Подпись	Дата	Срок введения изменения
	измененных	замененных	новых	аннулированных				
1	Листы: 21, 28, 37, 38, 39, 40, 41, 46		37	42	312-149-75			
Поправка	Лист 67 стр. 2				(82-79) поправка			
1	10, 11, 12, 13, 15, 14, 16, 17, 18, 19, 21, 22			ОСТ 26-04-1035-74	изм 1. (138-80)			
1	23, 24, 25, 26, 27, 28			ОСТ 26-04-1036-74	изм. 1 (139-80)			
1	30, 31, 32, 33, 35			ОСТ 26-04-1037-74	изм. 1 (140-80)			
1	36, 37, 38, 39, 40, 41, 42, 43, 45			ОСТ 26-04-1038-74	изм. 1 (141-80)			
1	47, 48, 49, 50, 51, 52			ОСТ 26-04-1039-74	изм. 1 (142-80			
1	54, 55, 56, 57			ОСТ 26-04-1040-74	изм. 1 (143-80)			
1	59, 60, 61, 62			ОСТ 26-04-1041-74	изм. 1 (14[illegible]-80)			
1	63, 64, 65, 67			ОСТ 26-04-1042-74	изм. 1 (145-80)			
1	66, 67, 68, 69, 70, 71, 72, 73, 74, 75, 76			ОСТ 26-04-1043-74	изм. 1 (146-80)			
2	12, 21, 25, 34, 38, 39, 41, 43, 44, 45, 56, 57, 60, 62, 64, 68, 70, 71, 73, 75			ОСТ 26-04-1035-74 ÷ ОСТ 26-04-1043-74	изм. 2 (55-83 ÷ 63-88)			

Инв. N подл	Подпись и дата	Взамен инв. N	Инв. N дубл.	Подпись и дата
834	9.IX.85			

Дубликат ИПО Криогенмаш

ЛИСТ РЕГИСТРАЦИИ ИЗМЕНЕНИЙ

Изм	Номер листов (страниц)				Номер документа	Подпись	Дата	Срок введения изменения
	измененных	замененных	новых	аннулированных				
3	1,2,3,4,5,6,7,8,9,10,13	12		ОСТ 26-04-1035-74	изм.3 (78-85)			
3	1,2,3,4,5	6		ОСТ 26-04-1036-74	изм.3 (79-85)			
3	1,2,3,4,6	5	ОСТ 26-04-1037-74		изм.3			
3	1,2,3,4,5,6,7,8,9,10		ОСТ 26-04-1038-74		изм.3			
3	1,2,3,4	5,6	ОСТ 26-04-1039-74		изм.3			
3	1,3,4	2	ОСТ 26-04-1040-74		изм.3			
3	1,3,4	2	ОСТ 26-04-1041-74		изм.3			
3	1,3	2	ОСТ 26-04-1042-74		изм.3			
3	1,4,7,5,6	2,3	ОСТ 26-04-1043-74		изм.3			
попр.	3		ОСТ 26-04-1038-74		попр.	[illegible]	30.12.85г	срочно
попр	3		ОСТ 26-04-1038-74		попр.	[illegible]	30.12.86г.	с момента проведения
4	1÷78 снять ограничение с/д				44-92	[illegible]	1997г	
5	1÷78	1(73),2(74),3(75),4(76)			31-97	[illegible]	1997г.	1.01.98г.
6	1÷78	1(73)2(74)			38-2002	[illegible]	2003г.	01.07.02

Подпись и дата

Инв.N дуп.

Взамен инв.N

Подпись и дата

Инв.N подл. 834

gost.e-ecolog.ru