Согласовано:
Представитель заказчика 1005 [signature] /Ена И.И./
"11" 10 1971 г.

Утверждаю:
Начальник Главного управления [signature] /Макаренков В.А./
"12" 04 1972 г.

УДК 661.92.071.6/.7-219

Группа Г-47

Отраслевой стандарт

Воздухоразделительные установки. Мосты тепловые к внутриблочной арматуре. Конструкция и размеры.

ОСТ 26-04-0393-72

Взамен НБ 94-67

Приказом от 1972 г. срок действия установлен с 1 июля 1973 г. до 1 января ~~1984 г.~~ ~~1989 г.~~ 1994 г

Настоящий стандарт распространяется на крепления арматуры внутри кожуха воздухоразделительных установок, поставляемых для условий умеренного и тропического климата.

Отменить изм. 7 (44-2008) для нового проектирования с 01.11.2008 г.

Переиздан с учетом изменений "а" и №1

[signature] 18/IV-72 г. ГР. 0393 от 14.06.72

Инв. № подл.	Подпись и дата	Взам. инв. №	Инв. № дубл.	Подп. и дата
591	9.07.79			

gost.e-ecolog.ru

1. Конструкция и размеры тепловых мостов.

1.1. Конструкция и размеры тепловых мостов должны соответствовать указанным на черт.1 и в табл.1.

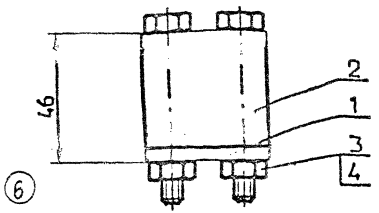

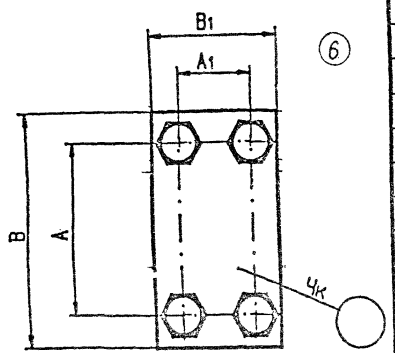

Размеры для справок.

Черт.1

Размеры в мм. ⑥

Таблица 1 ⑥

Обозначение	Обозначение типоразмера	Применяемость ⑥	A	A1	B	B1	l (прод. откл ±1)	Масса кг	Поз.1 Планка	Поз.2 Подкладка	Поз.3 Болт	Поз.4 Гайка
									Количество			
									1	1	4	4
									Обозначение			
2604 301173 2001 00 4	80x35	+	80	35	110	60	23	1,20	00x35/1	80x35/2	2611 409511 1265 12 0 Болт М12-6gx60. 46.029 ГОСТ 7798-70	2604 409811 2251 11 1 Гайка 2М12-6Н. 6.029 у 301.20
20 2	T80x35								T80x35/1			
01 7	115x50*		115	50	150	80	43	1,78	115x50/1	115x50/2		
21 5	T115x50*								T115x50/1			
02 0	120x70	+	120	70	160	100	48	2,80	120x70/1	120x70/2	2611 409511 1363 12 1 Болт М16-6gx80.46.029 ГОСТ 7798-70	2604 409811 2351 11 8 Гайка 2М16-6Н.6.029 у 301.20
22 8	T120x70								T120x70/1			
03 3	135x70*		135	70	175		56	2,90	135x70/1	135x70/2		
23 1	T135x70*								T135x70/1			
04 6	170x80	+	170	80	210	120	74	3,66	170x80/1	170x80/2		
24 4	T170x80								T170x80/1			
05 9	185x120	+	185	120	220	160	78	4,80	185x120/1	185x120/2		
25 7	T185x120								T185x120/1			
06 2	250x140	+	250	140	290	190	113	7,64	250x140/1	250x140/2	2611 409511 1412 12 0 Болт М20-6gx80.46. 029 ГОСТ 7798-70	2604 409811 2401 11 0 Гайка 2М20-6Н.6. 029 у 301.20
26 0	T250x140								T250x140/1			
07 5	260x190*		260	190	310	240	123	9,87	260x190/1	260x190/2		
27 3	T260x190*								T260x190/1			
08 8	100x280	+	100	280	200	320	68	8,66	100x280/1	100x280/2		
28 6	T100x280								T100x280/1			
09 1	110x50		110	50	150	90	43	2,32	110x50/1	110x50/2	2611 409511 1363 12 1 Болт М16-6gx80.46. 029 ГОСТ 7798-70	2604 409811 2351 11 8 Гайка 2М16-6Н.6. 029 у 301.20
29 9	T110x50								T110x50/1			
10 2	120x50	+	120	50	160		48	2,42	120x50/1	120x50/2		
30 1	T120x50								T120x50/1			
11 6	185x80		185	80	220	120	78	3,86	185x80/1	185x80/2		
31 4	T185x80								T185x80/1			

Пример условного обозначения теплового моста с размерами A=80мм и B1=35мм при поставке в страны с умеренно-континентальным климатом:
Мост тепловой 80x35 ОСТ 26-04-0393-72. То же при поставке в страны с тропическим климатом: Мост тепловой T80x35 ОСТ 26-04-0393-72.

⑥

*При новом проектировании не применять.

⑤ зам.

Инв.№подл. | Подпись и дата | Взам. инв.№ | Инв.№ дубл. | Подпись и дата

2. КОНСТРУКЦИЯ И РАЗМЕРЫ ПЛАТИКОВ /ПОЗ.I ЧЕРТ.I/

2.I. Конструкция и размеры платиков должны соответствовать указанным на черт.2 и в табл.2

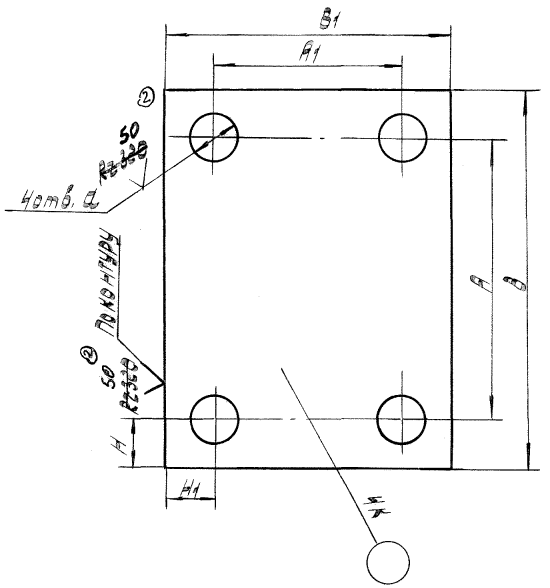

Черт. 2

Пример условного обозначения платика размерами A=80 мм и A_I=35 мм при поставке в страны с умеренно-континентальным климатом:

Платик 80х35/I ОСТ 26-04-0393-72

То же, при поставке в страны с тропическим климатом:

Платик Т80х35/I ОСТ 26-04-0393-72

Размеры в мм — Таблица 2

Обозначение	Обозначение типоразмера	A	A_I	B	B_I	H	H_I	d пред. откл. ±0,5/	Масса, кг
		Пред. откл. по СМ ± t2/2 ②							
2604 506I22 203I 00 2	80х35/I	80	35	II0	60	I5	I2	I5	0,3I
0I 5	Т80х35/I								
2604 506I22 2032 00 9	II5х50/I*	II5	50	I50	80	I7	I5		0,56
0I 2	ТII5х50/I*								
2604 506I22 2033 00 6	I20х70/I	I20	70	I60	II0	20	20	I9	0,83
0I 9	ТI20х70/I								
2604 506I22 2034 00 3	I35х70/I*	I35	70	I75					0,9
0I 6	ТI35х70/I*								
2604 506I22 2035 00 0	I70х80/I	I70	80	2I0	I20				I,I8
0I 3	ТI70х80/I								
2604 506I22 2036 00 7	I85хI20/I	I85	I20	220	I60	I7			I,65
0I 0	ТI85хI20/I								
2604 506I22 2037 00 4	250хI40/I	250	I40	290	I90	20	25	24	2,58
0I 7	Т250хI40/I								
2604 506I22 2038 00 I	260хI90/I*	260	I90	3I0	240	25			3,5
0I 4	Т260хI90/I*								
2604 506I22 2039 00 8	I00х280/I	I00	280	200	320	50	20		3,0
0I I	ТI00х280/I								
2604 506I22 2040 00 6	II0х50/I	II0	50	I50	90	20		I9	0,63
0I 9	ТII0х50/I								
2604 506I22 204I 00 3	I20х50/I	I20	50	I60					0,68
0I 6	ТI20х50/I								
2604 506I22 2042 00 0	I85х80/I	I85	80	220	I20	I7			I,24
0I 3	ТI85х80/I								

* При новом проектировании не применять.

2.2. Технические требования по ОСТ 26-04-1222-75

2.3. Материал – Лист Б-ПН-0-6 ГОСТ 19903-~~74~~ 74 (5) (2)

~~А~~ Ст 3 сп $\frac{4}{сБ}$ ГОСТ 14637-~~89~~ ~~79~~ 89 (6)

2.4. Покрытие: При поставке в страны с умеренно-континентальным климатом – Грунт ФЛ-03К ГОСТ 9109-~~76~~ 81 – I слой; (2)

При поставке в страны с тропическим климатом –

Грунт ВЛ-02 ГОСТ 12707-~~77~~ 81 – I слой, (5)

Грунт ФЛ-03К ГОСТ 9109-~~76~~ 81 – I слой. (2)

Инв.№ подл.	Подп. и дата	Взам.инв.№	Инв.№ дубл.	Подп. и дата
591	9.07.79			

3. Конструкция и размеры подкладок /Поз.2 черт.I/

3.I. Конструкция и размеры подкладок должны соответствовать указанным на черт. 3 и в табл.3

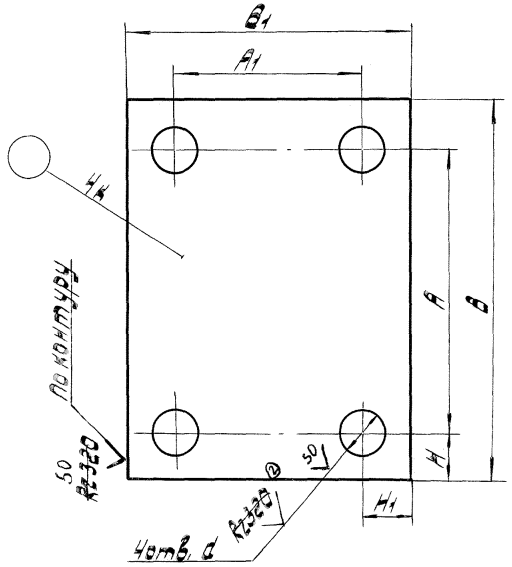

Черт.3

Размеры в мм Таблица 3

Обозначение	Обозначение типоразмера	A	A_I	B	B_I	H	H_I ②	d Пред. откл. +0,5	Масса, кг
		Пред. откл. по ОМ				$\pm \frac{t_3}{2}$			
2604 509945 260I 00 I	80x35/2	80	35	II0	60	I5	I2	I5	0,44
2604 509945 2602 00 8	II5x50/2*	II5	50	I50	80	I7	I5		0,8I
2604 509945 2603 00 5	I20x70/2	I20	70	I60	II0	20	20	I9	I,I9
2604 509945 2604 00 2	I35x70/2*	I35	70	I75					I,3
2604 509945 2605 00 9	I70x80/2	I70	80	2I0	I20				I,7I
2604 509945 2606 00 6	I85xI20/2	I85	I20	220	I60	I7			2,38
2604 509945 2607 00 3	250xI40/2	250	I40	290	I90	20	25	24	3,74
2604 509945 2608 00 0	260xI90/2*	260	I90	3I0	240	25			5,05
2604 509945 26I3 00 6	I00x280/2	I00	280	200	320	50	20		4,34
2604 509945 26I4 00 3	II0x50/2	II0	50	I50	90	20		I9	0,9I
2604 509945 26I5 00 0	I20x50/2	I20	50	I60					0,97
2604 509945 26I6 00 7	I85x80/2	I85	80	220	I20	I7			I,79

Пример условного обозначения подкладки размерами A = 80 мм и A_I = 35 мм: Подкладка 80х35/2 ОСТ 26-04-0393-72

3.2. Технические требования по ОСТ 26-04-I222-75 ②

3.3. Материал – Доска ~~асбестоцементная обработанная~~ АЦ ЭИД 350-2240 ~~400-40~~ ГОСТ 4248-~~58~~ 78, 92

* При новом проектировании не применять.

ЛИСТ РЕГИСТРАЦИИ ИЗМЕНЕНИЙ ОСТ26-04-0386-72÷ОСТ26-04-0394-72 Стр.

Изм	Номер листов (страниц)				Номер документа	Подпись	Дата	Срок введения изменения
	измененных	замененных	новых	аннулированных				
2	1, 2, 4, 5, 6, 7, 8				199-83	26-04-0386-72	9.12.83	1.01.84
2				9-13	200-83	26-04-0387-72		1.01.84
2	14, 15, 17, 18, 19				201-83	26-04-0388-72	"	"
2				20-24	202-83	26-04-0389-72	"	"
2	1, 31, 33, 34, 35				204-83	26-04-0391-72	"	"
2				25-29	203-83	26-04-0390-72	"	"
2	36, 37, 39, 40, 41, 42, 43, 44				205-83	26-04-0392-72	"	"
2	45, 46, 47, 48, 49				206-83	26-04-0393-72	"	"
2	50, 51, 52	52, 53			207-83	26-04-0394-72	"	"
п.	2				27-86	ОСТ 26-04-0386-72		срочно
п.	2				28-86	0388-72	"	"
п.	2				29-86	0391-72	"	"
п.	2				30-86	0392-72	"	"
п.	2				31-86	0393-72	"	"
п.	2				32-86	0394-72	"	"
3	1, 14, 30, 36, 45, 56,				87-88	0386÷0394-72		01.01.89г.
4	1				45-92			
5	1÷56	2(2), 2(15), 2(31), 2(37), 2(46), 2(51), 55, 56			28а-97		1.08.97г.	1.08.97г.
п.6					30-98		1.11.98	1.11.98
6	1÷56	2(2), 3(3), 5(5), 3(16), 5(18), 2(31), 3(32), 5(34), 2(37), 3(38), 2(46), 2(51)			6(43-2002)		1.08.2002	1.08.2002

Подпись и дата | Инв. N дубл. | Взамен инв. N | Подпись и дата | Инв. N подл. 591

gost.e-ecolog.ru