ТИПОВОЙ ПРОЕКТ
407—3—13

КОМПЛЕКТНЫЕ ТРАНСФОРМАТОРНЫЕ ПОДСТАНЦИИ МОЩНОСТЬЮ ДО 2×1000 ква
БЕЗ РАСПРЕДЕЛИТЕЛЬНЫХ УСТРОЙСТВ 6-10 кв ДЛЯ ПРОМЫШЛЕННЫХ УСТАНОВОК

КОМПЛЕКТНАЯ ТРАНСФОРМАТОРНАЯ ПОДСТАНЦИЯ МОЩНОСТЬЮ 2×400 ква (ОДНОРЯДНАЯ) ХМЕЛЬНИЦКОГО ЗАВОДА ТРАНСФОРМАТОРНЫХ ПОДСТАНЦИЙ (ОТДЕЛЬНОСТОЯЩАЯ)

АЛЬБОМ №37

СТРОИТЕЛЬНАЯ ЧАСТЬ

СОСТАВ ПРОЕКТА ПОДСТАНЦИИ:

ЭЛЕКТРИЧЕСКАЯ ЧАСТЬ: АЛЬБОМЫ №№1, 8
СТРОИТЕЛЬНАЯ ЧАСТЬ: АЛЬБОМЫ №№21, 37, 37/69

gost.e-ecolog.ru

МОСКВА

ТИПОВОЙ ПРОЕКТ
407—3—13

КОМПЛЕКТНЫЕ ТРАНСФОРМАТОРНЫЕ ПОДСТАНЦИИ МОЩНОСТЬЮ ДО 2×1000 ква
БЕЗ РАСПРЕДЕЛИТЕЛЬНЫХ УСТРОЙСТВ 6–10 кв ДЛЯ ПРОМЫШЛЕННЫХ УСТАНОВОК

КОМПЛЕКТНАЯ ТРАНСФОРМАТОРНАЯ ПОДСТАНЦИЯ МОЩНОСТЬЮ 2×400 ква (ОДНОРЯДНАЯ) ХМЕЛЬНИЦКОГО ЗАВОДА ТРАНСФОРМАТОРНЫХ ПОДСТАНЦИЙ (ОТДЕЛЬНОСТОЯЩАЯ)

АЛЬБОМ №37

СТРОИТЕЛЬНАЯ ЧАСТЬ

СОСТАВ ПРОЕКТА ПОДСТАНЦИИ:

ЭЛЕКТРИЧЕСКАЯ ЧАСТЬ: АЛЬБОМЫ №№1, 8
СТРОИТЕЛЬНАЯ ЧАСТЬ: АЛЬБОМЫ №№21, 37, 57/69

РАЗРАБОТАН
ГОСУДАРСТВЕННЫМИ ПРОЕКТНЫМИ ИНСТИТУТАМИ
ТЯЖПРОМЭЛЕКТРОПРОЕКТ (ЭЛЕКТРИЧЕСКАЯ ЧАСТЬ)
ПРОМСТРОЙПРОЕКТ (СТРОИТЕЛЬНАЯ ЧАСТЬ)

ВВЕДЕН В ДЕЙСТВИЕ:
ТЯЖПРОМЭЛЕКТРОПРОЕКТОМ ДИРЕКТИВНОЕ УКАЗАНИЕ №1426 ОТ 30-XI 1965г.
ПРОМСТРОЙПРОЕКТОМ ПРИКАЗ № 184 ОТ 13-XI 1965г.

МОСКВА 1965

СОДЕРЖАНИЕ АЛЬБОМА

Марка лист	Содержание листа	Стр.
-	Общие указания	3
АС-I	План; Разрезы I-I; 2-2; Фасад	5
АС-2	План и разрезы фундаментов	6
АС-3	План каналов и приямков	7
АС-4	Каналы и приямки. Разрезы I-I; 2-2; 3-3; 4-4	8
АС-5	Маркировочный план плит покрытия Спецификации	9
АС-6	Расход материалов, спецификация деревянных и стальных изделий	IO
АС-7	Спецификация сборных железобетонных элементов и перечень примененных стандартов	II

---oooOooo---

ОБЩИЕ УК

I. В альбоме № 37 даны рабочие чертежи строительной части проекта отдельностоящей комплектной трансформаторной подстанции мощностью 2 х 400 ква (однорядной) Хмельницкого завода трансформаторных подстанций.

Электрическая часть проекта разработана институтом Тяжпромэлектропроект и дана в альбоме № 8.

2. Проект должен приниматься к строительству только после предварительного выполнения проектной работы по привязке его к конкретным условиям строительной площадки.

При привязке руководствоваться кроме указаний данного альбома, также пояснительной запиской альбома № 2I "Общие материалы". Альбом № 2I должен выдаваться на строительство одновременно с данным альбомом.

3. Ленточные фундаменты под стены выполнять из бетона марки I00. Отметка заложения фундаментов - I,6 м принята для средней полосы Советского Союза при условиях, изложенных в альбоме № 2I и должна уточняться при привязке в соответствии с местными условиями.

По наружному периметру фундамента на уровне подошвы заложить заземлитель согласно проекта. Засыпку заземляющего проводника производить грунтом не содержащим строительного мусора и шлака, с уплотнением грунта.

4. Приямки и каналы выполнять из бетона марки I00. При бетонировании стен приямков и каналов заложить закладные марки по проекту и оставить гнезда, которые после монтажа стальных конструкций залить бетоном марки 200 на мелком гравии.

Стальные решетки в маслосборных ямах засыпать слоем гравия толщиной 250 мм крупностью 30 ÷ 50 мм.

5. Газовые трубы для подвода кабелей прокладывать в процессе возведения фундаментов под наблюдением электромонтажников. Трубы снаружи и изнутри покрыть битумным составом /2 части битума марки Ш и I часть керосина/; на концы труб поставить деревянные пробки.

6. Толщина ст[illegible] мм принята для всех климатических зон. Кладку стен выполнять из красного или силикатного кирпича марки 75 на растворе марки 25. Во время кладки заложить стальные закладные элементы по проекту.

Кладку вести с расшивкой швов снаружи и вподрезку изнутри.

7. Каменные конструкции не рассчитаны на ведение кладки в зимних условиях методом замораживания.

8. Гидроизоляционный слой на отметке - 0,05 выполнять из цементного раствора состава I § 2 толщиной 20 мм.

9. Сборные плиты покрытия укладывать насухо с последующей заделкой швов цементным раствором.

I0. В качестве утеплителя покрытия принят плитный пенобетон с объемным весом 500 кг/м3 толщиной I00 мм. При замене этого утеплителя следует учитывать теплоустойчивост покрытия в летнее время. По утеплителю уложить выравнивающий цементный слой с I% уклоном.

II. Водоизоляционный ковер кровли выполнять из 3-х слоев рубероида на битумной мастике.

I2. Полы в помещения бетонные из бетона марки 200 с уклоном 2% в сторону маслосборной ямы под трансформатором.

I3. Внутренние поверхности стен и потолок белить известковым раствором.

I4. Откосы проемов оштукатурить известковым раствором, цоколь - цементным раствором.

I5. Ворота, жалюзийные решетки окрашивать лаком АЛ-I77 или эмалью ХВ-I25 /ГОСТ I0I44-62/.

I6. Планировочная отметка земли принята - 0,I50. Вокруг здания сделать асфальтовую отмостку шириной 750 мм.

I7. Вентиляция помещения подстанции естественная. Приток осуществляется через жалюзийные решетки, установленные в нижней части стен и ворот; вытяжка - через решетки в верхней части стен.

Расчет вентиляции произведен при условиях изложенных в

Госстрой СССР ПРОМСТРОЙПРОЕКТ г. Москва	Отдельностоящая подстанция КТП 2х400/6-I0 (однорядная) Хмельницкого завода	Типовой проект 407-3-I3 Альбом № 37
	Общие указания	Марка - лист

пояснительной записке альбома № 2I "Общие материалы".

Для поддержания в зимний период температуры в помещении + 5^0 установить нагревательные приборы типа ПТ-IO-2, 220 в, мощностью I кв, подключенные к осветительной сети.

Количество приборов принимать по таблице:

Расчетная зимняя температура	-30^0	-40^0
Количество (шт.)	8	8

I8. Смета составлена в соответствии с положениями, изложенными в пояснительной записке к альбому № 2I "Общие материалы".

Технико-экономические показатели

Площадь застройки	70,5 м2
Кубатура	282,0 м3

Типовой проект
4Д7-3-13
Альб. VII N37
Марка лист
АС-1
Инв. N

Гл. инж.	Орлит		
Гл. инж. пр.	Полякова	Яцковская	
Гл. арх. пр.	Меллер	Тлявшиц	
Гл. арх.	Сафелов		
Нач. отд.	Проверил	Ильина	1965
Дата выпуска	Инженер		

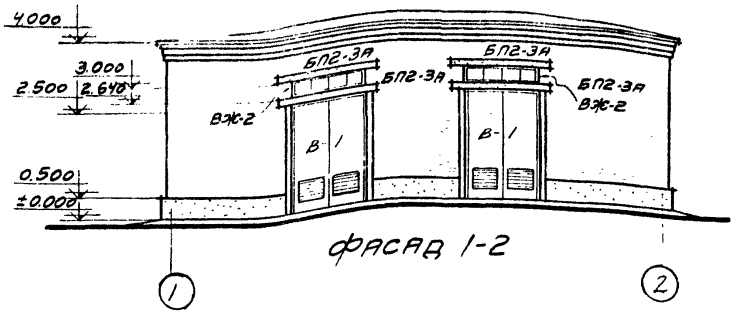

Фасад 1-2

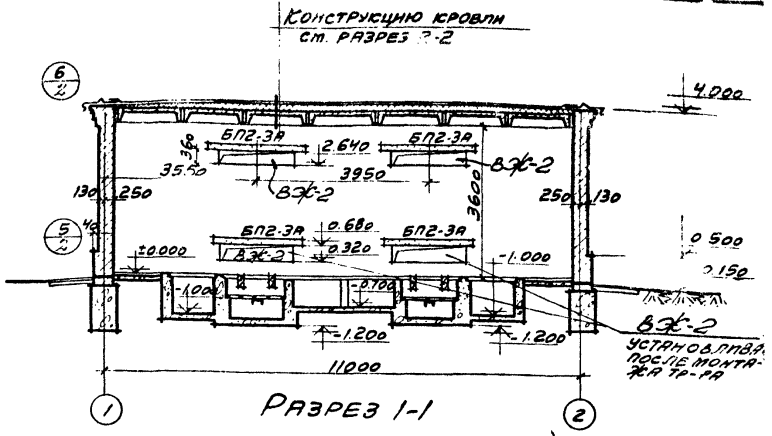

Разрез 1-1

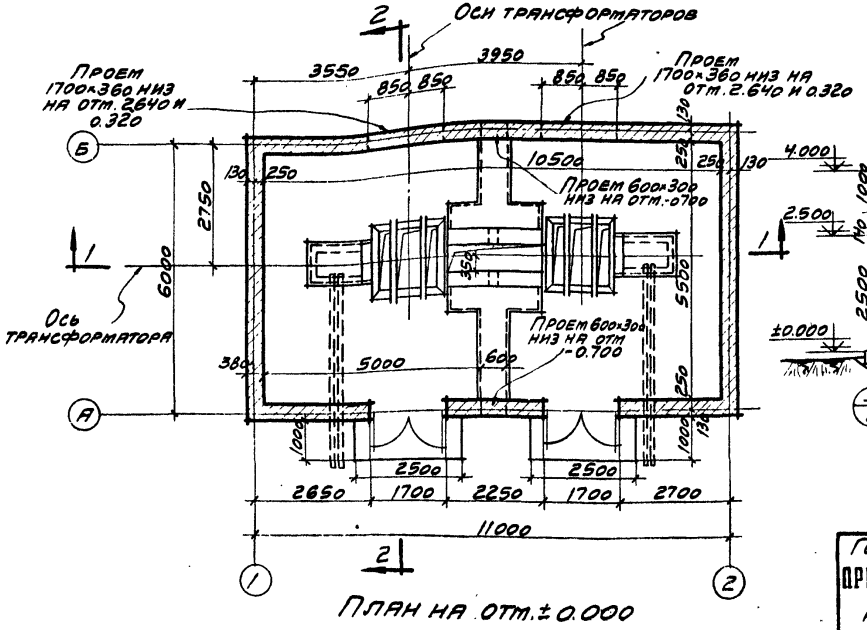

План на отм. ± 0.000

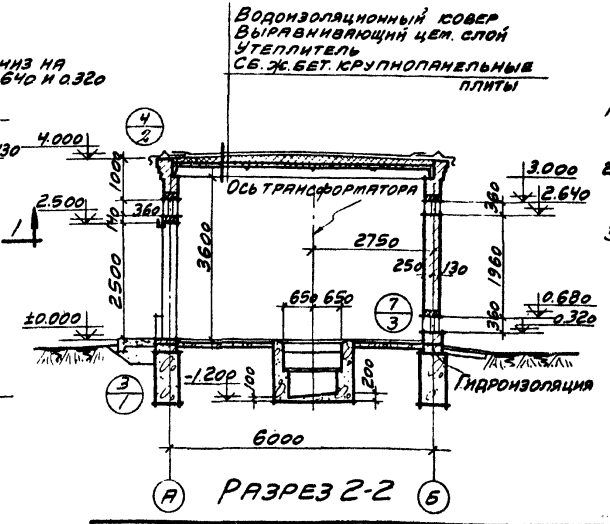

Разрез 2-2

Примечания

1. Общие указания к проекту см. стр. 3
2. Все приямки и каналы см. чертежи АС 3, АС-4.
3. Детали здания см. альбом VII N21
4. Указания о прокладке газовых труб для проводки кабелей см. общие указания пункт 5

Госстрой СССР Промстройпроект г. Москва	Отдельностоящая подстанция КТП 2×400/6-10 однорядная Ижельницкого завода	Типовой проект 4Д7-3-13 Альбом N37
	План. Разрезы 1-1, 2-2 Фасад 1-2	Марка лист АС-1

Инв. 3595-51 8475-36

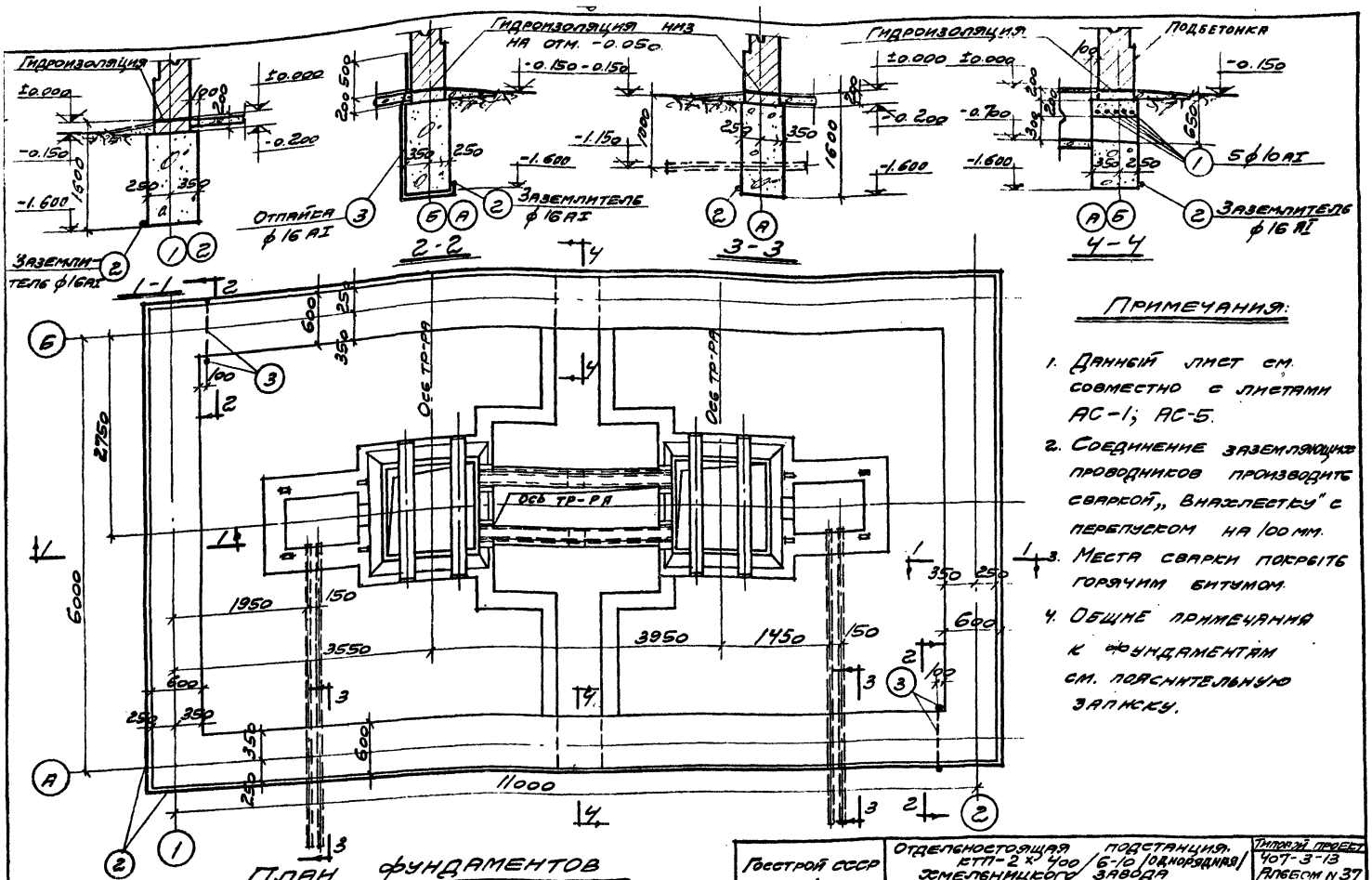

Примечания:

1. Данный лист см. совместно с листами АС-1; АС-5.
2. Соединение заземляющих проводников производить сваркой „внахлестку" с перепуском на 100 мм.
3. Места сварки покрыть горячим битумом.
4. Общие примечания к фундаментам см. пояснительную записку.

Госстрой СССР ПРОМСТРОЙПРОЕКТ г. Москва	Отдельностоящая ПОДСТАНЦИЯ. КТП-2 × 400 / 6-10 / однорядная / Хмельницкого завода	Типовой проект 407-3-13 Альбом N 37
	План и разрезы фундаментов	Марка-лист АС-2

Инв. 3595-51 ~~8475-37~~ 7

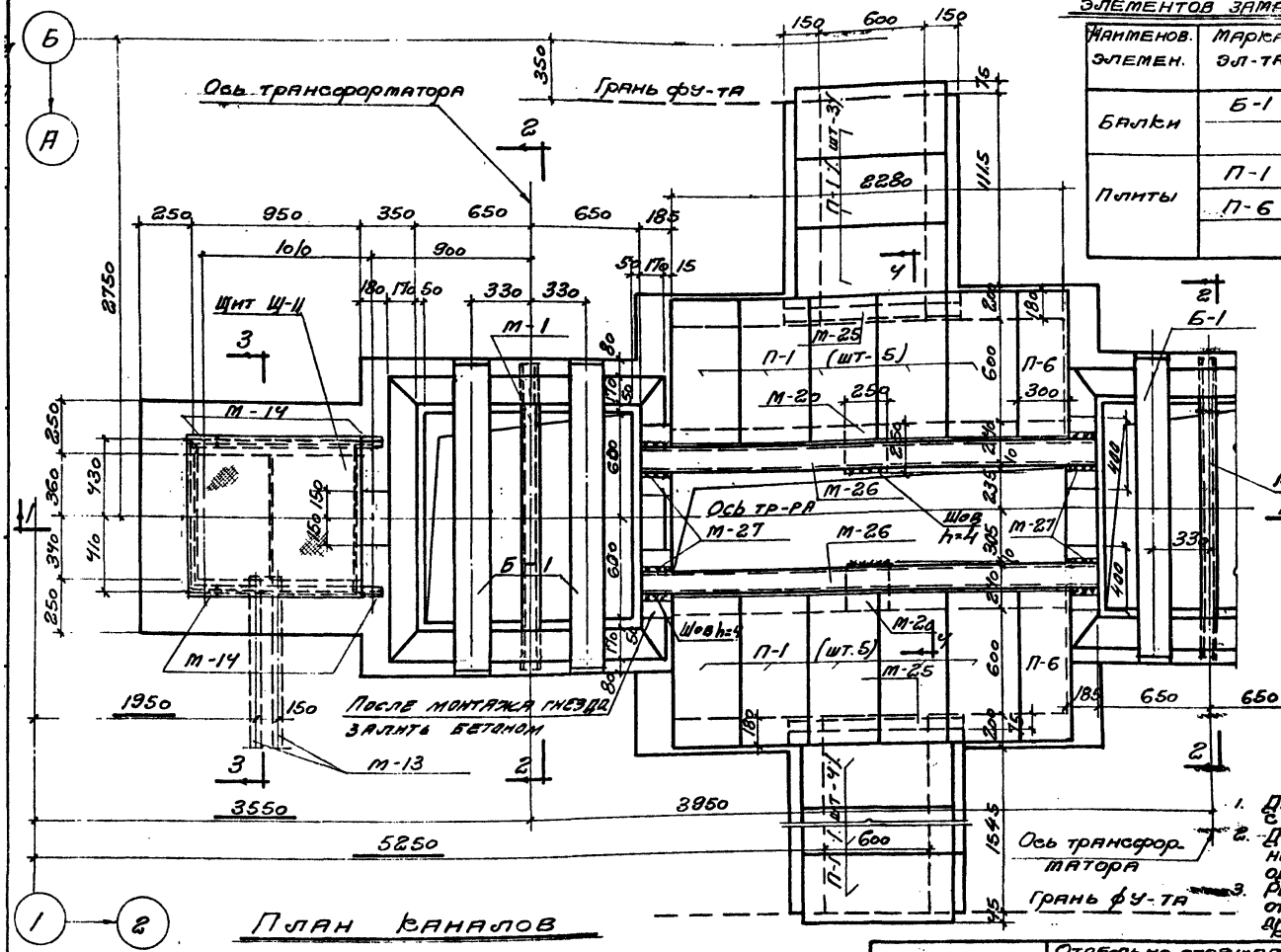

Спецификация сборных железобетонных элементов замаркированных на листе

Наименов. элемен.	Марка эл-та	Кол. шт.	Вес /элем. кг.	Альбом №
Балки	Б-1	4	225	21
Плиты	П-1	17	50	21
	П-6	2	38	21

Выборка закладных марок

Марка эл-та	Кол. шт.	Альбом №
М-1	2	21
М-13	4	—"—
М-14	8	—"—
М-17	3	—"—
М-20	2	—"—
М-25	2	—"—
М-26	2	—"—
М-27	4	—"—
Р-9	2	—"—
Р-10	2	—"—
Щ-II	2	—"—

Примечания:

1. Данный лист см. совместно с листом АС-4.
2. Для перекрытия кювета необходимо две решетки одна из них с трубой для шланга. Решетки расположить так, чтобы отверстие для шланга находилось над углубленной частью кювета.

Госстрой СССР ПРОМСТРОЙПРОЕКТ г. Москва	Отдельно стоящая подстанция КТП-2*100/6-10 (однорядная) костельницкого завода	Типовой проект 407-3-13 Альбом №37
	План каналов и приямков.	Марка-лист АС-3

ИНВ. 3595-51 8475-37

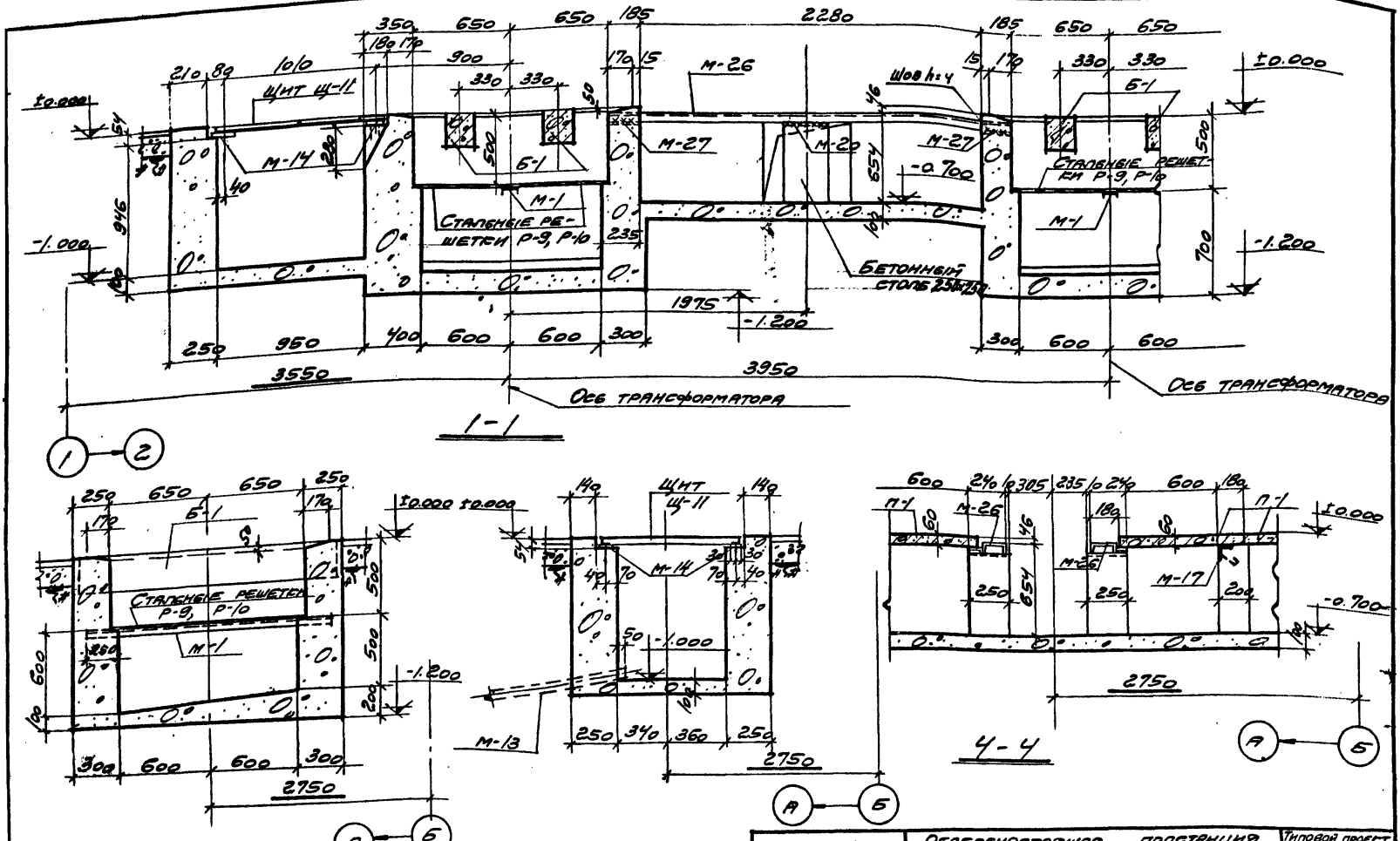

Примечание:

1. Данный лист см. совместно с листом АС-3.

Госстрой СССР ПРОМСТРОЙПРОЕКТ г. Москва	Отделеностоящая подстанция. КТП-2х400/16-10 (однорядная) Хмельницкого завода	Типовой проект 407-3-13 Альбом N 37
	Каналы и приямки. Разрезы 1-1, 2-2, 3-3, 4-4.	Марка-лист АС-4

Инв. 3595-51 8475-37 9

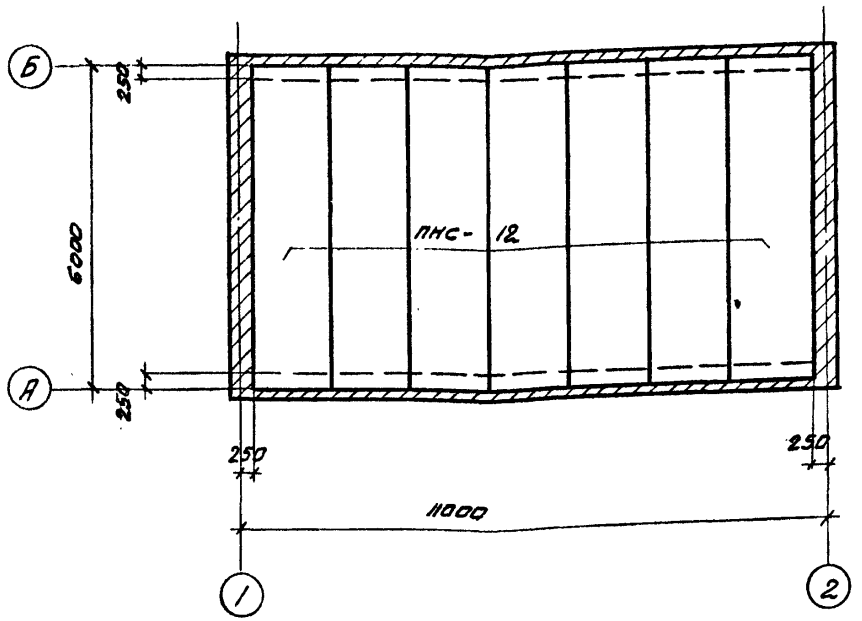

Маркировочный план плит покрытия.

Примечание:

1. Данный лист см. совместно с листами АС-1; АС-2.

Спецификация арматуры на 1 элемент									Выборка арматуры на 1 элемент		
Марки элемента	Марка сбор. ед. и кол. в 1 элем.	№ поз.	Эскиз	ф мм.	Длина мм.	Кол. шт. на 1 марк.	Кол. шт. на 1 эл.	Общая длина м.	ф мм.	Общая длина м.	Вес кг.
Отдельные стержни		1	1500	10 AI	1500	—	10	15,0	10 AI	15	9
									Итого:		9
Заземляющие проводники		2	Общая длина	16 AI	—	—	—	36	16 AI	42	66
		3	500 30 1400 100 200 650	16 AI	2800		2	5,6	Итого:		66

Спецификация сборных железобетонных элементов, замаркированных на листах АС-1; АС-5

Наименование элемента	Марка элемента	Колич. шт.	Вес 1 элем. кг.	Стандарт и альбом №
Плиты покрытия	ПНС-12	7	1370	Серия ПК-01-III листы 1, 5, 6.
Перемычки	БП 2-3а	8	345	Серия СТ-03-01 лист 8 альбом 21

Госстрой СССР. ПРОМСТРОЙПРОЕКТ г. Москва	Отдельностоящая подстанция КТП-2×400 (однорядная) Хмельницкого завода	Типовой проект 407-3-13 Альбом N 37
	Маркировочный план плит покрытия. Спецификации.	Марка. лист АС-5

Инв. 3595-51

Расход материалов.

Наименование конструкций	Бетон м³				Сталь, кг.							
	марка	марка 150	марка 200	Итого	Класс AI	Класс AII	Класс AIII	Класс AIIIв	Класс BI	Прокат всталь		Итого
Сборные железобетонные конструкции.												
Плиты покрытия	—	—	3.85	3.85	39.2	—	32.2	133.0	100.1	33.6	—	338.1
Балки перемычки	—	—	1.06	1.06	28.0	87.2	—	—	—	—	—	115.2
Балки	—	—	0.36	0.36	20	20	—	—	—	—	—	40
Плиты каналов	—	—	0.37	0.37	38	—	—	—	—	—	—	38
Итого:			5.64	5.64	125.2	107.2	32.2	133.0	100.1	33.6		531.3
Монолитные железобетонные конструкции.												
Отдельные стержни	—	—	—	—	9	—	—	—	—	—	—	9
Итого	—	—	—	—	9	—	—	—	—	—	—	9
Стальные изделия												
Ворота										324.2		324.2
Жалюзи										43.0	—	43.0
Стальные решетки	—	—	—	—	39.2	—	—	—	—	121.2	—	160.4
Стальные щиты	—	—	—	—	—	—	—	—	—	108.8	—	108.8
Закладные марки	—	—	—	—	8.7	4.8	—	—	—	560.8	—	574.3
Заземляющие проводники	—	—	—	—	57.0	—	—	—	—	—	—	57.0
Итого	—	—	—	—	104.9	4.8	—	—	—	1158.0	—	1267.7
Всего			5.64	5.64	239.1	112.0	32.2	133.0	100.1	1191.6		1808.0

Примечание

1. Данный лист см. совместно с листом АС-7

Спецификация деревянных и стальных изделий.

Наименование элемента	Марка	Колич. штук	Альбом №	Лист	Примечание.
Ворота	В-1	2	21	4; 5	
Жалюзи	ВЖ-2	6	21	14	
Стальные решетки	Р-9	2	21	48	
	Р-10	2	—"—	48	
Стальные щиты	Щ-11	2	21	37	
Закладные марки	М-1	2	21	50	
	М-13	4	—"—	52	
	М-14	8	—"—	—"—	
	М-17	9	—"—	—"—	
	М-20	2	—"—	53	
	М-25	2	—"—	56	
	М-26	2	—"—	56	
	М-27	4	—"—	57	
	М-42	16	—"—	60	
	М-49	6	—"—	62	
	М-53	16	—"—	63	

Госстрой СССР Промстройпроект г. Москва	Отдельностоящая подстанция КТП-400/6-10 (однорядная) Хмельницкого завода.	Типовой проект 407-3-13 Альбом №37
	Расход материалов, спецификация деревянных и стальных изделий.	Марка-лист АС-6

Спецификация сборных железобетонных конструкций.

Марка элемента	Колич. штук	Вес 1 элем. кг.	Стандарт и альбом №
Плиты покрытия			
ПКС-12	7	1370	Серия ПК-01-111
Балки перемычки			
БП2-3А	8	345	Серия СТ-03-01 Альбом N 21
Балки			
Б-1	4	225	Альбом 21
Плиты каналов			
П-1	17	50	Альбом 21
П-6	2	38	——— " ———

Перечень применяемых стандартов и типовых чертежей

Шифр	Наименование	№№ листов
Серия ПК-01-111	Крупнопанельные железобетонные предварительно напряженные плиты покрытий размером 1,5х6м.	комплект
Серия СТ-03-01	Типовые детали и конструкции зданий и сооружений. Сборные железобетонные перемычки для одноэтажных промышленных зданий.	8

Примечание.

1. Данный лист см. совместно с листом АС-6

Госстрой СССР ПРОМСТРОЙПРОЕКТ г. Москва	Отдельностоящая подстанция КТП-2х400/6-10 (однорядная) Ямпольницкого завода.	Типовой проект 407-3-13 Альбом №37
	Спецификация сборных железобетонных, выборка стали. Перечень применяемых стандартов.	Марка. Лист АС-7

Отпечатано Свердловским филиалом ЦИТП

620062 г.Свердловск-62 ул.Генеральская,3-А

Заказ 1319 Тираж 300 Цена 0-39

Инв.№ 3595-51 1975г.

gost.e-ecolog.ru