ТИПОВОЙ ПРОЕКТ
407-?—13

КОМПЛЕКТНЫЕ ТРАНСФОРМАТОРНЫЕ ПОДСТАНЦИИ МОЩНОСТЬЮ ДО 2×1000 ква
БЕЗ РАСПРЕДЕЛИТЕЛЬНЫХ УСТРОЙСТВ 6–10 кв ДЛЯ ПРОМЫШЛЕННЫХ УСТАНОВОК

КОМПЛЕКТНАЯ ТРАНСФОРМАТОРНАЯ ПОДСТАНЦИЯ МОЩНОСТЬЮ 400 ква ХМЕЛЬНИЦКОГО ЗАВОДА ТРАНСФОРМАТОРНЫХ ПОДСТАНЦИЙ

(ВНУТРИЦЕХОВАЯ)

АЛЬБОМ №36

СТРОИТЕЛЬНАЯ ЧАСТЬ

СОСТАВ ПРОЕКТА ПОДСТАНЦИИ:

ЭЛЕКТРИЧЕСКАЯ ЧАСТЬ: АЛЬБОМЫ №№1, 7
СТРОИТЕЛЬНАЯ ЧАСТЬ АЛЬБОМЫ №№21, 36, 35/69

Московский филиал ЦИТП.
МОСКВА 1970

gost.e-ecolog.ru

ТИПОВОЙ ПРОЕКТ
407—3—13

КОМПЛЕКТНЫЕ ТРАНСФОРМАТОРНЫЕ ПОДСТАНЦИИ МОЩНОСТЬЮ ДО 2×1000 ква
БЕЗ РАСПРЕДЕЛИТЕЛЬНЫХ УСТРОЙСТВ 6–10 кв ДЛЯ ПРОМЫШЛЕННЫХ УСТАНОВОК

КОМПЛЕКТНАЯ ТРАНСФОРМАТОРНАЯ ПОДСТАНЦИЯ МОЩНОСТЬЮ 400 ква ХМЕЛЬНИЦКОГО ЗАВОДА ТРАНСФОРМАТОРНЫХ ПОДСТАНЦИЙ

(ВНУТРИЦЕХОВАЯ)

АЛЬБОМ №36

СТРОИТЕЛЬНАЯ ЧАСТЬ

СОСТАВ ПРОЕКТА ПОДСТАНЦИИ:

ЭЛЕКТРИЧЕСКАЯ ЧАСТЬ: АЛЬБОМЫ №№1, 7
СТРОИТЕЛЬНАЯ ЧАСТЬ: АЛЬБОМЫ №№21, 36, 36/68.

РАЗРАБОТАН

ГОСУДАРСТВЕННЫМИ ПРОЕКТНЫМИ ИНСТИТУТАМИ
ТЯЖПРОМЭЛЕКТРОПРОЕКТ (ЭЛЕКТРИЧЕСКАЯ ЧАСТЬ)
ПРОМСТРОЙПРОЕКТ (СТРОИТЕЛЬНАЯ ЧАСТЬ)

ВВЕДЕН В ДЕЙСТВИЕ:

ТЯЖПРОМЭЛЕКТРОПРОЕКТОМ ДИРЕКТИВНОЕ УКАЗАНИЕ №1426 ОТ 30-XI 1965г

ПРОМСТРОЙПРОЕКТОМ ПРИКАЗ №104 ОТ 13-XI 1965г

ЦЕНТРАЛЬНЫЙ ИНСТИТУТ ТИПОВЫХ ПРОЕКТОВ
МОСКВА 1966

СОДЕРЖАНИЕ АЛЬБОМА

Марка лист	Содержание листа	Стр.
-	Общие указания	3
АС-I	План; фасады; спецификация элементов перегородки	4
АС-2	План каналов и приямков . . .	5
АС-3	Разрезы 2-2; 3-3	6
АС-4	Спецификация сборных железо - бетонных элементов, стальных изделий. Расход материалов. . .	7

——oooOooo——

ОБЩИЕ УКАЗАНИЯ

I. В альбоме № 36 даны рабочие чертежи строительной части проекта внутрицеховой комплектной трансформаторной подстанции мощностью 400 ква Хмельницкого завода трансформаторных подстанций.

Электрическая часть проекта разработана институтом Тяжпромэлектропроект и дана в альбоме № 7.

2. Проект должен приниматься к строительству только после предварительного выполнения проектной работы по привязке его к конкретным условиям строительной площадки.

При привязке руководствоваться, кроме указаний данного альбома, также указаниями альбома № 21 "Общие материалы". Альбом № 21 должен выдаваться на строительство одновременно с данным альбомом.

3. Проект предназначен для размещения подстанций непосредственно в производственных помещениях одноэтажных производственных зданий, а также в первых этажах многоэтажных зданий и этажерок, имеющих сетку колонн 6 х 6 м или 6 х 9 м. Высота помещения во всех случаях не должна быть ниже 3,0 м до потолка или 2.5 м до низа выступающих конструкций.

В случае необходимости (при пожароопасных производствах в цехе и др. случаях) подстанция может быть выгорожена по индивидуальному проекту. При этом габариты приближения ограждения и привязка входов должны назначаться по согласованию с организацией, привязывающей электрическую часть.

4. Приямки и каналы выполнять из бетона марки 100. При бетонировании стен приямков и каналов заложить закладные марки и оставить гнезда по проекту, которые после монтажа стальных конструкций залить бетоном марки 200 на мелком гравии. Стальные решетки в маслосборных ямах засыпать слоем гравия толщиной 250 мм, крупностью 30 ÷ 50 мм.

5. Газовые трубы для подвода кабелей прокладывать в процессе кладки под наблюдением электромонтажников. Трубы снаружи и изнутри покрыть битумным составом (2 части битума марки III и I часть керосина); на концы труб поставить деревянные пробки.

6. Для ограждения приводов автоматов проектом предусматривается перегородка из сетчатых щитов. Стойки перегородки заделать в утолщенную подготовку пола на 500 мм. Отверстия в металлических балках для крепления сетчатых щитов делать по месту.

Перегородку окрасить лаком АЛ-177 или эмалью ХВ-125 (ГОСТ 10144-62).

7. Тепловыделения от трансформатора в количестве 6.900 ккал/час должна быть учтены в тепловом балансе цеха.

8. Смета составлена в соответствии с положениями, изложенными в пояснительной записке к альбому № 21 "Общие материалы".

Госстрой СССР ПРОМСТРОЙПРОЕКТ г. Москва	Внутрицеховая подстанция КТП 400/6-10 Хмельницкого завода	Типовой проект 407-3-18 Альбом №36
	Общие указания	Марка листа

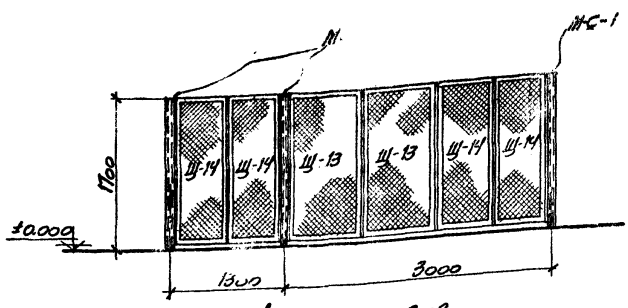

Фасад по а-а

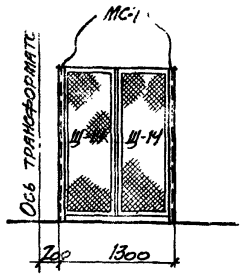

Фасад по б-б

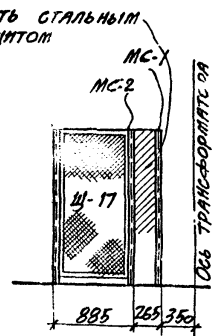

Фасад по в-в

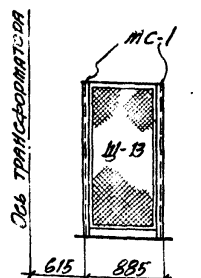

Фасад по г-г

(для варианта КТП без шкафа ввода)

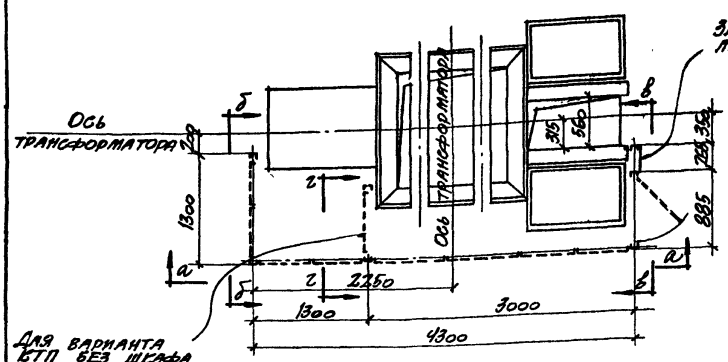

План

Спецификация элементов перегородки

N N п./п.	Наименование элементов перегородки	Тип	N N листов альбома 21	Колич. элем.	Вес стали кг элем.	Вес стали кг общ.	Примечание
1	Щит с сеткой	Ш-13	РС-39	2 / 3	14,1	28,2 / 42,3	
2	Щит с сеткой	Ш-14	РС-39	6 / 2	13,0	78,0 / 26,0	
3	Полотно однопольной двери с сеткой	Ш-17	РС-40	1 / 1	16,32	16,32 / 16,32	
4	Ригель	МБ-3	РС-43	— / 2	7,24	— / 14,48	
5	Ригель	МБ-5	РС-43	4 / —	9,99	39,96 / —	
6	Ригель	МБ-13	РС-43	2 / 2	23,74	47,48 / 47,48	
7	Стойка	МС-1	РС-42	5 / 4	18,9	94,5 / 75,6	
8	Стойка	МС-2	РС-42	1 / 1	19,62	19,62 / 19,62	
9	Стальной лист	δ=1мм		1 / 1		/	

Примечания:

1. В спецификации элементов перегородки читать:
   в числителе для КТП со шкафом ввода,
   в знаменателе без шкафа ввода

Госстрой СССР. Промстройпроект г. Москва	Внутрицеховая подстанция КТП-400/6-10 Смельницкого завода	Типовой проект 407-3-13 Альбом N 36
	План, фасады, спецификация элементов перегородки	Марка-Лист АС-1

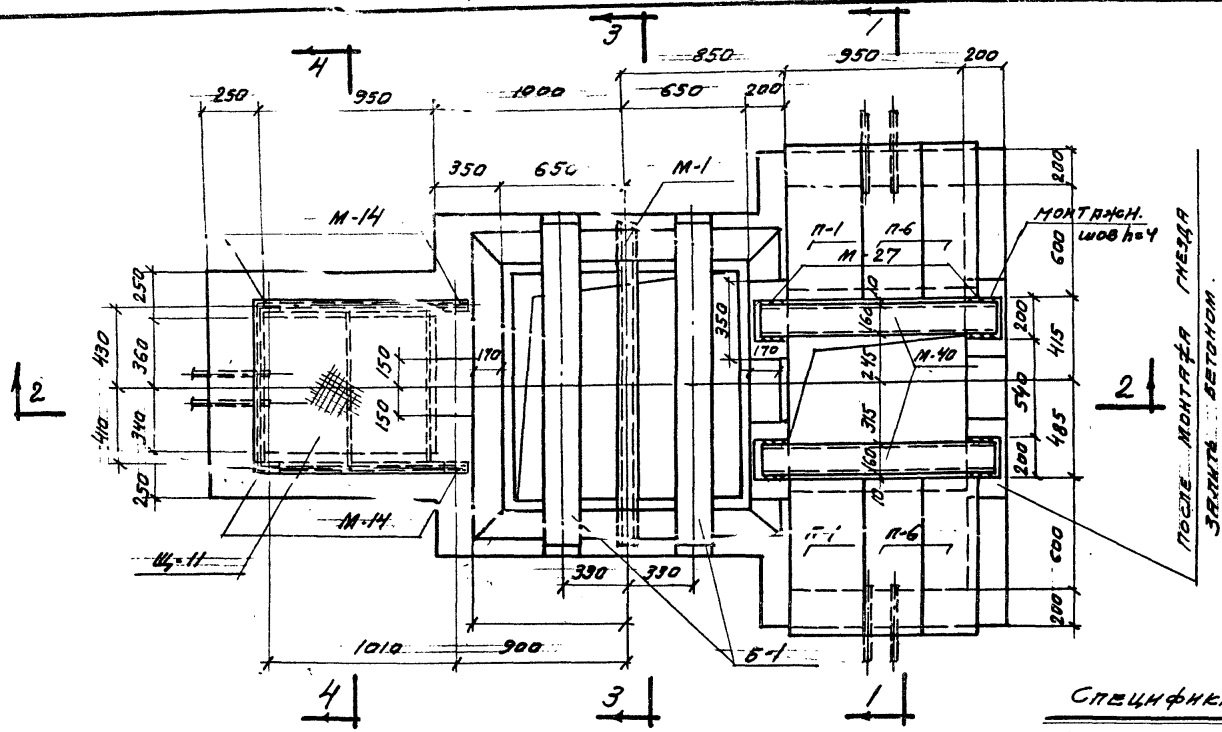

Выборка закладных марок и щитов.

Марка	К-во шт.	Альбом №
М-1	1	21
М-14	4	—"—
М-27	4	—"—
М-40	2	—"—
Р-9	1	—"—
Р-10	1	—"—
Ш-11	1	—"—
М-17	3	—"—

План каналов и приямков.

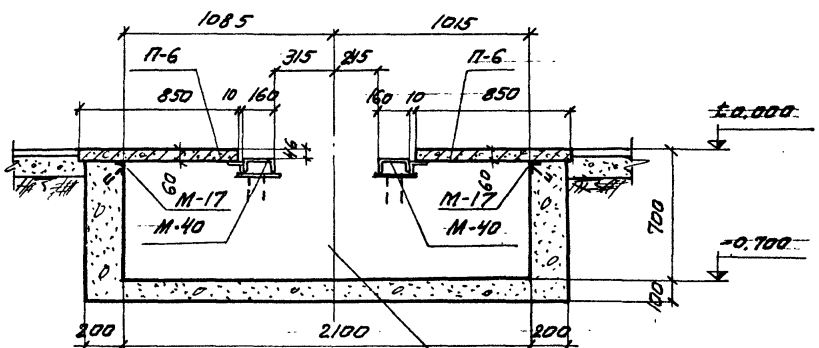

Спецификация сборных жел. бет. элементов, замаркированных на данном листе.

Наименов. элементов	Марка эл-та	К-во шт.	Вес 1эл. кг.	Альбом №
Балки	Б-1	2	22.5	21
Плиты	П-1	2	50	21
	П-6	4	38	21

Примечания:
1. Подвод труб к приямкам и каналам производить по чертежам прокладки труб конкретного электротехнического проекта.
2. Данный лист см. совместно с листами АС-1; АС-3; АС-4

Госстрой СССР ПРОМСТРОЙПРОЕКТ г. Москва	Внутрицеховая подстанция КТП-400/6-10 Хмельницкого завода.	Типовой проект 407-3-13 Альбом № 36
	План каналов и приямков	Марка-лист АС-2

Инв. 3595-49 8475-36 6

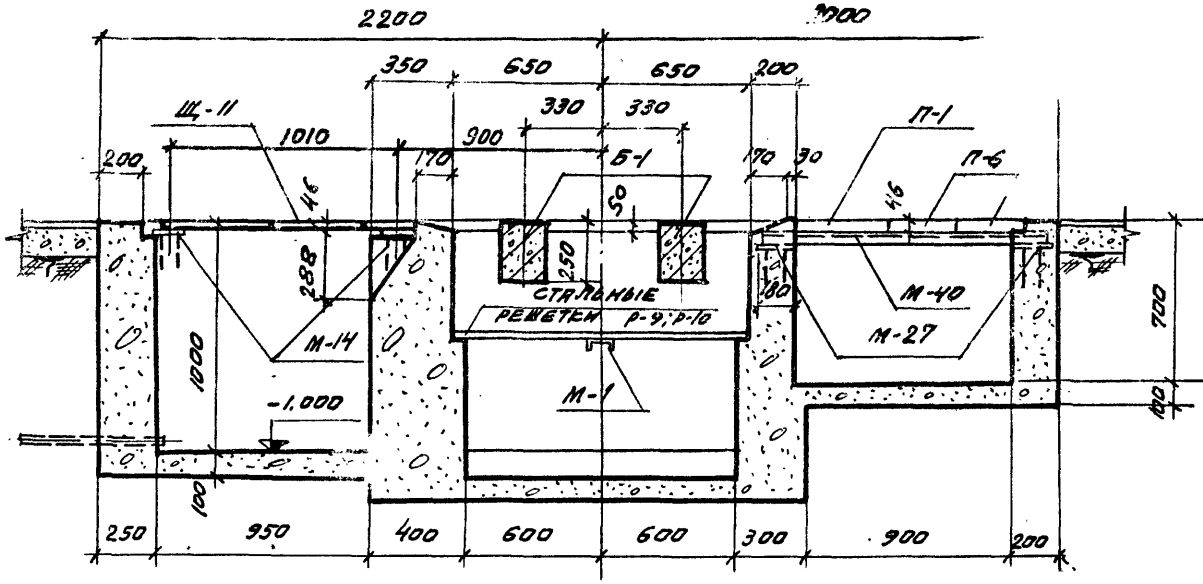

2-2

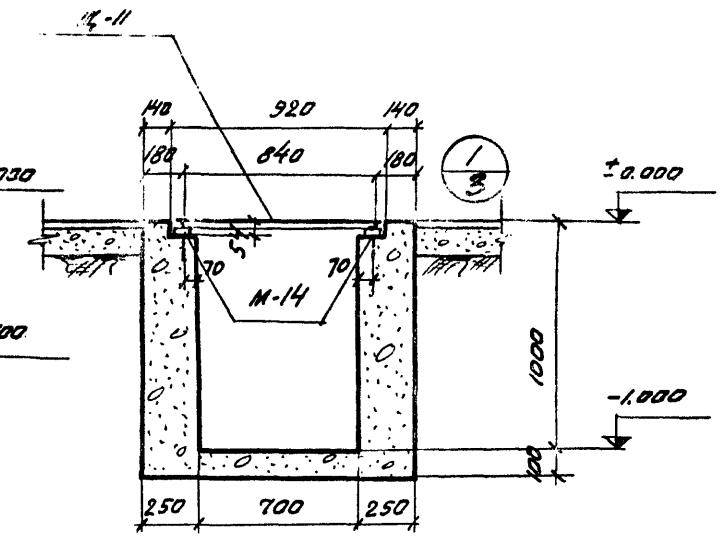

4-4

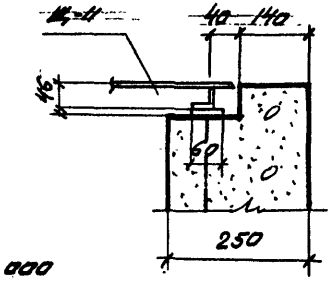

1/3

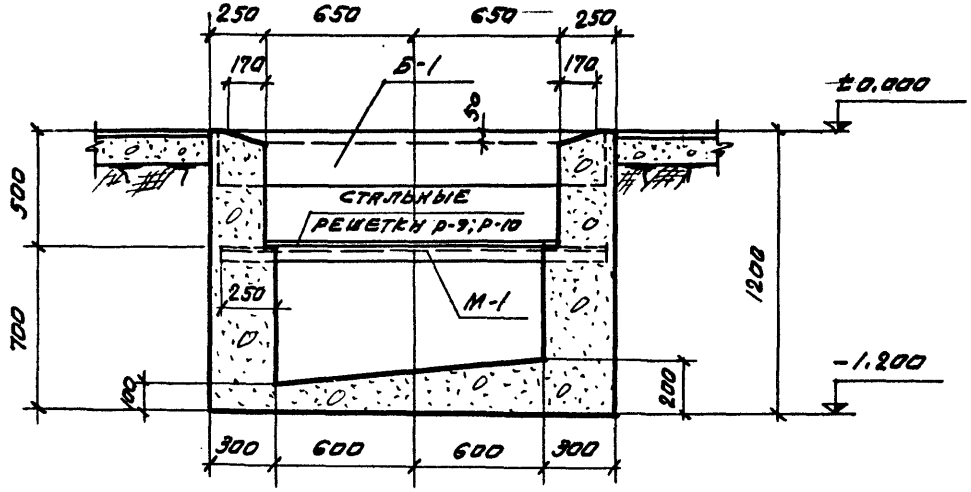

3-3

Примечания:

1. Данный лист см. совместно с листом АС-2
2. Для перекрытия кюветя необходимо две решетки, одна из них с трубой для шланга.
3. Решетки расположить так, чтобы отверстие для шланга находилось над углубленной частью кюветя.

Госстрой СССР ПРОМСТРОЙПРОЕКТ г. Москва	Внутрицеховая подстанция КТП-400/6-10 Хмельницкого завода.	Типовой проект 407-3-13 Альбом № 36
	Разрезы 2-2; 3-3; 4-4.	Марка-лист АС-3

Спецификация сборных железобетонных элементов.

Марка элемента.	К-во шт.	Вес 1 эл. кг.	Альбом №
Балки.			
Б-1	2	225	21
Канальные плиты.			
П-1	2	50	21
П-6	4	38	21

Расход материалов.

Наименование элементов	Бетон м³			Сталь, кг.				
	Марка 200		Итого	Класс А I	Класс А II	Прокат		Итого:
Сборные жел. бет. конструкции.								
Балки	0,18		0,18	10,0	10,0	—		20,0
Плиты	0,10		0,10	12,0	—	—		12,0
Итого:	0,28		0,28	22,0	10,0	—		32,0
Стальные конструкции.								
Закладные марки.	—	—	—	2,4	1,6	102,1		106,1
Стальные решетки.	—	—	—	19,6	—	41,0		6,0,6
Стальные щиты.	—	—	—	—	—	— / 54,4		— / 54,7
Элементы перегородок.	—	—	—	—	—	298,6 / 224,8		298,6 / 224,8
Итого:	—	—	—	22,0	1,6	441,7 / 422,3		465,3 / 445,9

Спецификация стальных изделий.

Наименование изделия.	Марка	К-во шт.	Альбом №	Лист.	Примечания
Закладные марки.	М-1	1	21	50	
	М-14	4	—"—	52	
	М-17	3	—"—	—"—	
	М-27	4	—"—	57	
	М-40	2	—"—	59	
Стальные решетки.	Р-9	1	—"—	48	
	Р-10	1	—"—	—"—	
Стальные щиты.	Щ-11	— / 1	—"—	37	
Элементы перегородок.	Щ-13	2 / 3	21	39	
	Щ-14	6 / 2	—"—	—"—	
	Щ-17	1 / 1	—"—	40	
	МБ-3	— / 2	—"—	43	
	МБ-5	4 / —	—"—	—"—	
	МБ-13	2 / 2	—"—	—"—	
	МС-1	5 / 4	—"—	—"—	
	МС-2	1 / 1	—"—	—"—	

Примечание:

1. В спецификации стальных изделий и в расходе материалов читать: в числителе для КТП со шкафом ввода, в знаменателе без шкафа ввода.

Госстрой СССР ПРОМСТРОЙПРОЕКТ г. Москва	Внутрицеховая подстанция КТП-400/6-10 Хмельницкого завода	Типовой проект 407-3-13 Альбом № 36
	Спецификация сборных жел. бет. элементов, стальных изделий. Расход материалов	Марка - лист АС-4

ИНВ. 3695-49 8475-36 8

Отпечатано Свердловским филиалом ЦИТП

620062 г. Свердловск-62 ул.Генеральская,3-А

Заказ 341 Тираж 100 Цена 0-27

Инв. № 3595-49 1976 г.

gost.e-ecolog.ru