ТИПОВОЙ ПРОЕКТ
407—3—13

КОМПЛЕКТНЫЕ ТРАНСФОРМАТОРНЫЕ ПОДСТАНЦИИ МОЩНОСТЬЮ ДО 2×1000 ква
БЕЗ РАСПРЕДЕЛИТЕЛЬНЫХ УСТРОЙСТВ 6–10 кв ДЛЯ ПРОМЫШЛЕННЫХ УСТАНОВОК

КОМПЛЕКТНАЯ ТРАНСФОРМАТОРНАЯ ПОДСТАНЦИЯ МОЩНОСТЬЮ 560 ква АРМЯНСКОГО ЭЛЕКТРОМАШИНОСТРОИТЕЛЬНОГО ЗАВОДА

(ВСТРОЕННАЯ)

АЛЬБОМ №29

СТРОИТЕЛЬНАЯ ЧАСТЬ

СОСТАВ ПРОЕКТА ПОДСТАНЦИИ

ЭЛЕКТРИЧЕСКАЯ ЧАСТЬ АЛЬБОМЫ №№1. 5
СТРОИТЕЛЬНАЯ ЧАСТЬ АЛЬБОМЫ №№21. 29, 29/65

3395-35

МОСКВА

gost.e-ecolog.ru

ТИПОВОЙ ПРОЕКТ
407–3–13

КОМПЛЕКТНЫЕ ТРАНСФОРМАТОРНЫЕ ПОДСТАНЦИИ МОЩНОСТЬЮ ДО 2×1000 ква
БЕЗ РАСПРЕДЕЛИТЕЛЬНЫХ УСТРОЙСТВ 6–10 кв ДЛЯ ПРОМЫШЛЕННЫХ УСТАНОВОК

КОМПЛЕКТНАЯ ТРАНСФОРМАТОРНАЯ ПОДСТАНЦИЯ МОЩНОСТЬЮ 560 ква АРМЯНСКОГО ЭЛЕКТРОМАШИНОСТРОИТЕЛЬНОГО ЗАВОДА

(ВСТРОЕННАЯ)

АЛЬБОМ №29

СТРОИТЕЛЬНАЯ ЧАСТЬ

СОСТАВ ПРОЕКТА ПОДСТАНЦИИ

ЭЛЕКТРИЧЕСКАЯ ЧАСТЬ АЛЬБОМЫ №№1. 5
СТРОИТЕЛЬНАЯ ЧАСТЬ АЛЬБОМЫ №№21. 29, 29/63

РАЗРАБОТАН
ГОСУДАРСТВЕННЫМИ ПРОЕКТНЫМИ ИНСТИТУТАМИ
ТЯЖПРОМЭЛЕКТРОПРОЕКТ (ЭЛЕКТРИЧЕСКАЯ ЧАСТЬ)
ПРОМСТРОЙПРОЕКТ (СТРОИТЕЛЬНАЯ ЧАСТЬ)

ВВЕДЕН В ДЕЙСТВИЕ
ТЯЖПРОМЭЛЕКТРОПРОЕКТОМ ДИРЕКТИВНОЕ УКАЗАНИЕ №1426 ОТ 30-XI 1965 г.
ПРОМСТРОЙПРОЕКТОМ ПРИКАЗ №104 ОТ 13-XI 1965 г

ЦЕНТРАЛЬНЫЙ ИНСТИТУТ ТИПОВЫХ ПРОЕКТОВ
МОСКВА 1966

СОДЕРЖАНИЕ АЛЬБОМА

Марка лист	Содержание листа	Стр.
–	Общие указания	3
АС-I	План; Разрезы I-I; 2-2; Фасад	5
АС-2	План и разрезы фундаментов	6
АС-3	План каналов и приямков	7
АС-4	Каналы и приямки. Разрезы I-I; 2-2; 3-3; 4-4; 5-5	8
АС-5	План расположения заземляющих проводников	9
АС-6	Спецификация, расход материалов, перечень примененных стандартов	IO

—ooo0ooo—

ОБЩИЕ УКАЗАНИЯ

I. В альбоме № 29 даны рабочие чертежи строительной части проекта встроенной комплектной трансформаторной подстанции мощностью 560 ква Армянского электромашиностроительного завода.

Электрическая часть проекта разработана институтом Тяжпромэлектропроект и дана в альбоме № 5.

2. Проект должен приниматься к строительству только после предварительного выполнения проектной работы по привязке его к конкретным условиям строительной площадки.

При привязке руководствоваться кроме указаний данного альбома, также указаниями альбома № 2I "Общие материалы". Альбом № 2I должен выдаваться на строительство одновременно с данным альбомом.

3. Проект предназначен для размещения помещения подстанции у наружной стены внутри одноэтажных производственных зданий, а также в первых этажах многоэтажных зданий и этажерок, имеющих сетку колонн каркаса 6х6 и 6х9 м.

4. Ленточные фундаменты под стены выполнять из бетона марки I00.

Сечение фундаментов и отметку заложения уточнять при привязке, исходя из конкретных условий.

С внешней стороны фундамента наружной стены, на уровне подошвы, заложить заземлитель согласно проекту. Засыпку заземляющего проводника производить грунтом не содержащим строительного мусора и шлака, с уплотнением грунта.

5. Приямки и каналы выполнять из бетона марки I00. При бетонировании стен приямков и каналов заложить закладные марки и оставить гнезда по проекту, которые после монтажа стальных конструкций залить бетоном марки 200 на мелком гравии.

Стальные решетки в маслосборных ямах засыпать слоем гравия толщиной 250 мм, крупностью 80-50 мм.

6. Газовые трубы для подвода кабелей прокладывать в процессе возведения фундаментов под наблюдением электромонтажников. Трубы снаружи и изнутри покрыть битумным составом /2 части битума марки Ш и одна часть керосина/; на концы труб поставить деревянные пробки.

7. Толщина стен 380 мм принята для всех климатических зон. Кладку стен выполнять из красного или силикатного кирпича марки 75 на растворе марки 25. Во время кладки заложить закладные элементы по проекту. Внутренние поверхности стен выполнять с подрезкой швов.

Из производственных помещений категорий Г и Д в помещение подстанции должна быть сделана нормальная одностворчатая дверь.

Размещение двери на плане и включение ее в спецификацию осуществлять при привязке.

8. Каменные конструкции не рассчитаны на ведение кладки в зимних условиях методом замораживания.

9. Гидроизоляционный слой на отметке - 0,05 выполнять из цементного раствора состава I:2 толщиной 20 мм.

I0. Покрытием помещения подстанции служит покрытие /перекрытие/ цеха, в который подстанция встраивается. В случае необходимости /при размещении подстанции в пролете, оборудованном краном, при большой высоте цеха и др./ над помещением подстанции может быть сделано свое перекрытие по индивидуальному проекту. При этом высота помещения в чистоте не должна быть ниже указанной в проекте. Толщина стен должна быть проверена на дополнительную нагрузку.

II. Пол в помещении бетонный, из бетона марки 200 с уклоном 2% в сторону приямка под трансформатором.

I2. Внутренние поверхности стен и потолок белить известковым раствором.

I3. Откосы проемов оштукатурить известковым раствором, цоколь - цементным раствором.

I4. Ворота, жалюзийные решетки окрашивать лаком АЛ-I77 или эмалью ХВ-I25 /ГОСТ I0I44-62/.

I5. За отметку ±0.000 принята отметка пола цеха; планировочная отметка земли -0,I50.

Госстрой СССР ПРОМСТРОЙПРОЕКТ г. Москва	Встроенная подстанция КТП 560/6-I0	Типовой проект 407-3-I8 Альбом I-29
	Общий указания	Марка листа

I6. Вентиляция помещения по[illegible]ции естественная. Приток осуществляется через жалюзийные [illegible]ки, установленные в нижней части стен и ворот; вытяжка через вытяжные шахты в верхней части стены, противоположной воротам.

Расчет вентиляции произведен при условиях, изложенных в пояснительной записке в альбоме № 2I "Общие материалы".

Сечение шахт принять по таблице:

При высоте от пола подстанции до верха покрытия цеха.	от 3,6 до 4,8 м	0,9 м2
	от 4,8 до 7,2 м	0,8 м2
	от 7,2 до I0,8 м	0,6 м2

При высоте от пола до верха покрытия более I0,8 м сечение шахт определять расчетом при привязке. Шахты должны выводиться на I м выше кровли и накрываться зонтом.

В случае невозможности устройства вытяжных шахт, вентиляцию осуществлять по индивидуальному проекту.

Тепловыделения трансформаторов обеспечивают поддержание в помещении температуры не ниже $+5^{0}$ при всех расчетных зимних температурах наружного воздуха.

I7. Смета составлена в соответствии с положениями, изложенными в пояснительной записке к альбому № 2I "Общие материалы".

Объемы работ по фундаментам и стенам условно подсчитаны по 3-м внутренним стенам на минимальную высоту, указанную на чертеже и должны быть уточнены при привязке.

Объемы работ по наружной стене, включая фундамент, ворота, жалюзийные решетки и т.д., в смету не включены и должны быть учтены при привязке. Объемы работ по вытяжным шахтам с зонтами также в смету не включены.

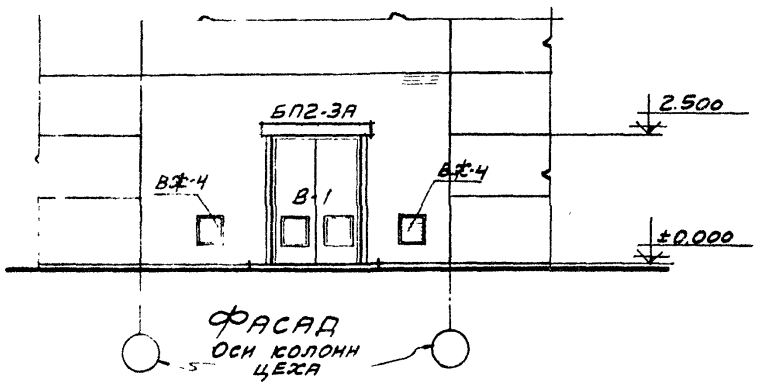

ФАСАД

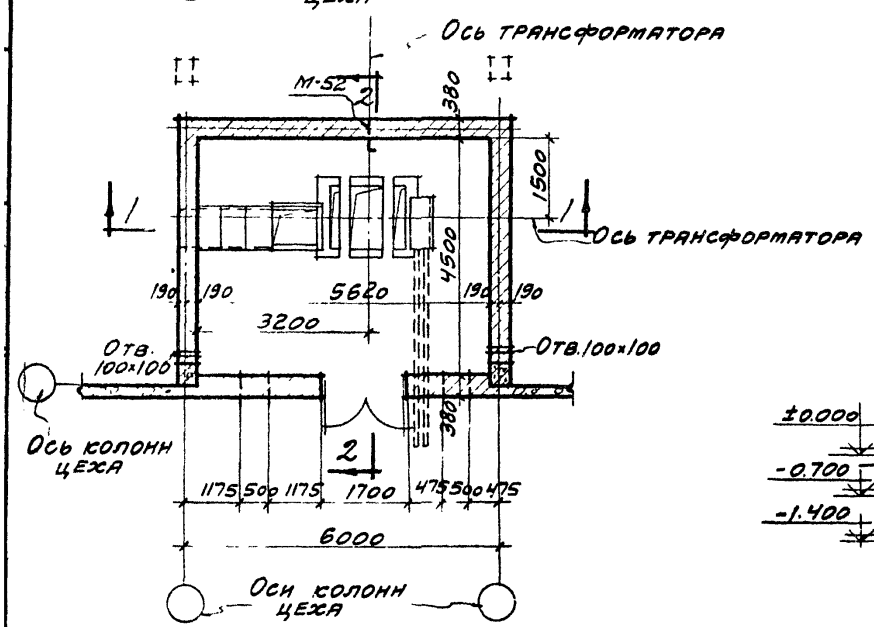

План

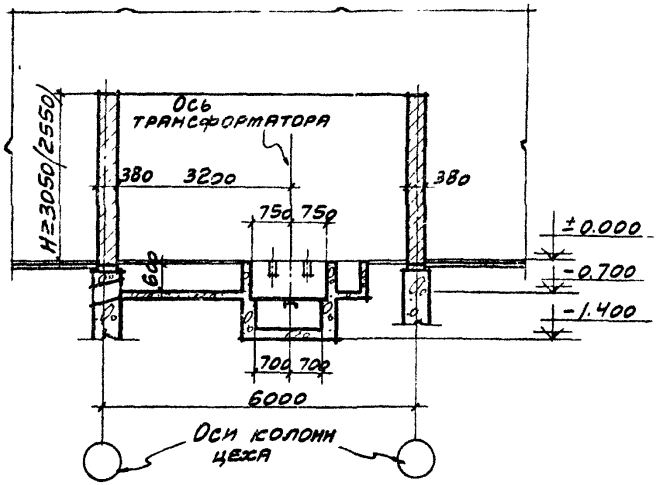

Разрез 1-1

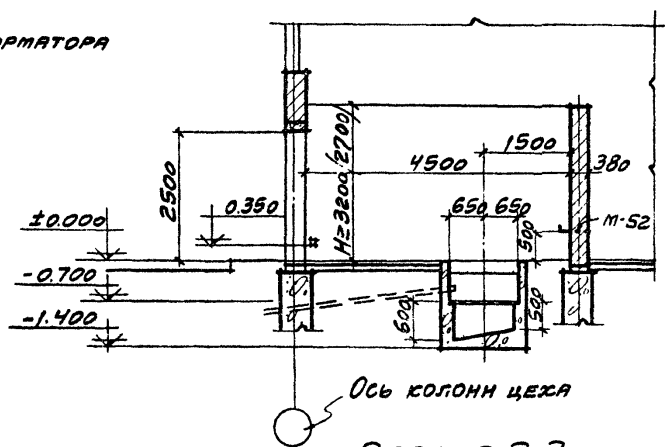

Разрез 2-2

Примечания:

1. Пунктиром показаны колонны при сетке 6×6 м.
2. В скобках показана высота до низа выступающих конструкций.

Госстрой СССР ПРОМСТРОЙПРОЕКТ г. Москва	Встроенная подстанция. КТП-560/6-10 Армянского завода.	Типовой проект 407-3-13 Альбом N29
	План разрезы 1-1; 2-2; фасад.	Марка лист АС-1

8475-29 6
3595-35

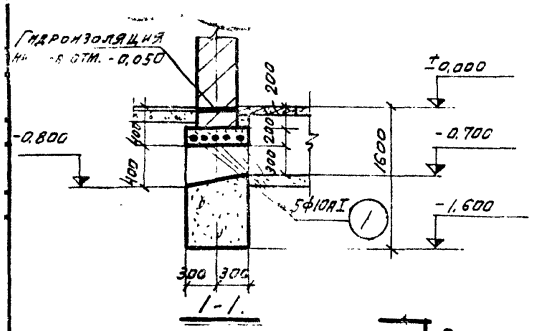

1-1.

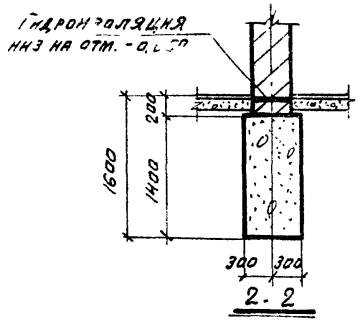

2-2

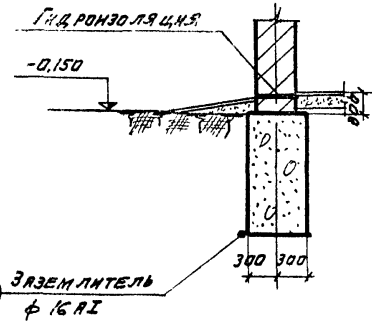

3-3.

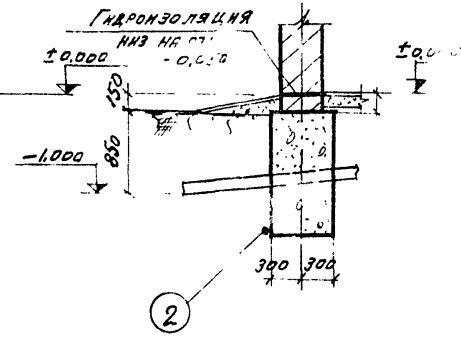

4-4

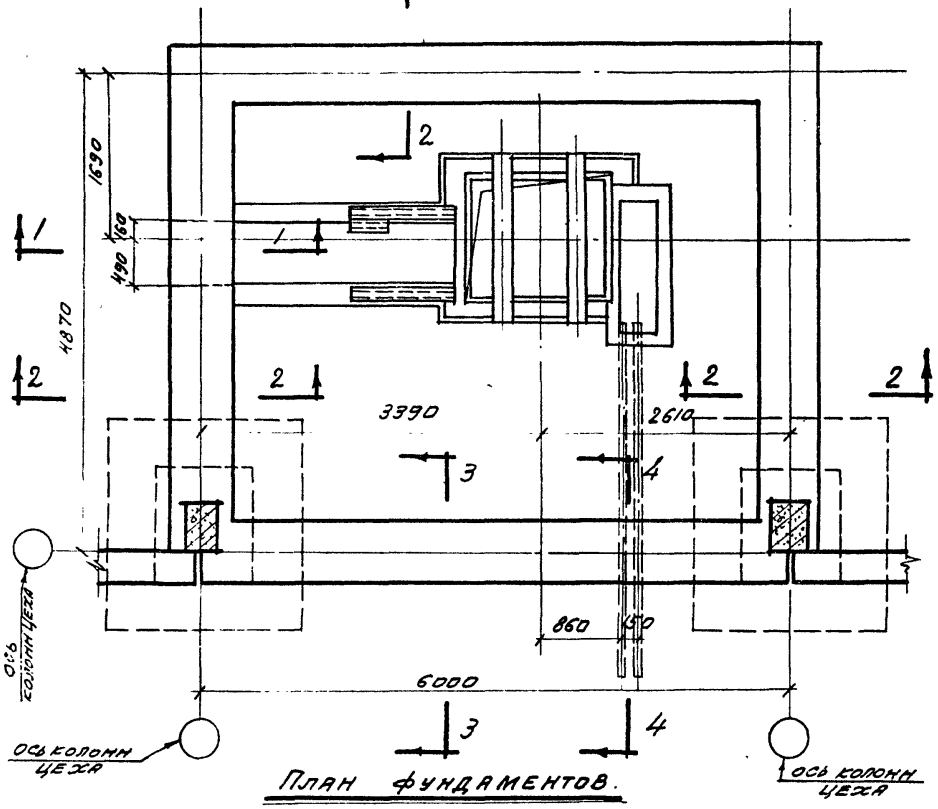

План фундаментов.

Примечания:

1. Данный лист см. совместно с листами АС-1; АС-5
2. Общие примечания к фундаментам см. пояснительную записку.
3. Расположение заземлителя и спецификацию см. на листе АС-5

Госстрой СССР ПРОИСТРОЙПРОЕКТ г. Москва	Встроенная подстанция КТП 560/6-10 Армянского завода.	Типовой проект 407-3-3 Альбом V-29
	План и разрезы фундаментов.	Марка лист АС-2

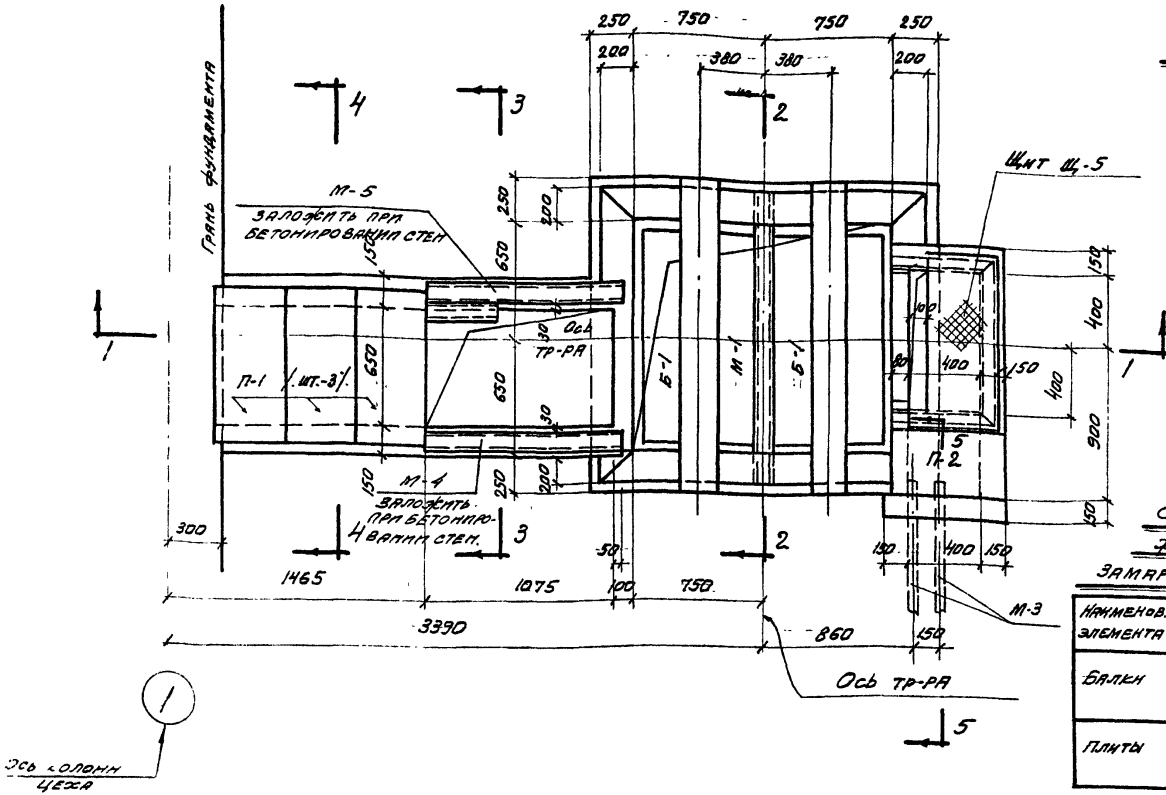

Выборка закладных марок

Марка элемента	Количество штук	Альбом N
М-1	1	21
М-3	2	—"—
М-4	1	—"—
М-5	1	—"—
М-17	2	—"—
Р-1	1	—"—
Р-2	1	—"—
Щ-5	1	—"—
С-2	2	—"—

Спецификация сборных ж.-бет. элементов, замаркированных на листах АС-3; АС-4

Наименов. элемента	Марка элемента	Кол. штук	Вес 1 элем. кг.	Альбом N°
Балки	Б-1	2	225	21
Плиты	П-1	3	50	—"—
	П-2	1	40	—"—

План каналов и приямков

Примечания:

1. Данный лист см. совместно с листом АС-4
2. Для перекрытия кюветы необходимо две решетки одна из них с трубой для шланга.
3. Решетки расположить так, чтобы отверстие для шланга находилось над углубленной частью кюветы.

Госстрой СССР Промстройпроект г. Москва	Встроенная подстанция ктп 560/6-10 Ярмянского завода	Типовой проект 407-3-3 Альбом V
	План каналов и приямков.	Марка-лист АС-3

8475-29 8
3595-35

335

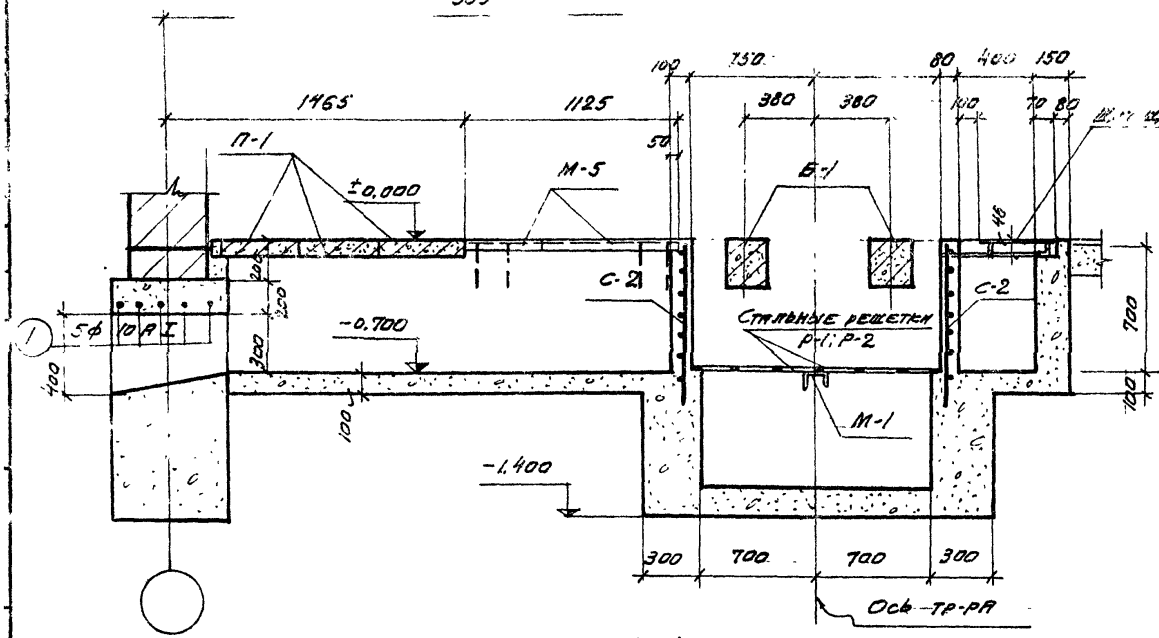

1-1.

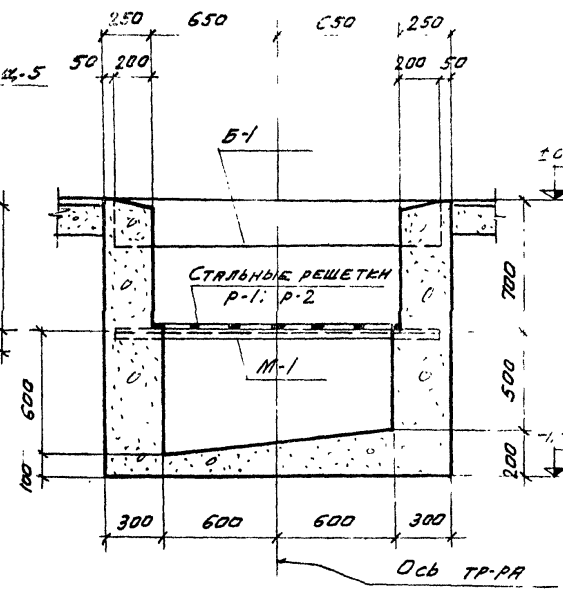

2-2

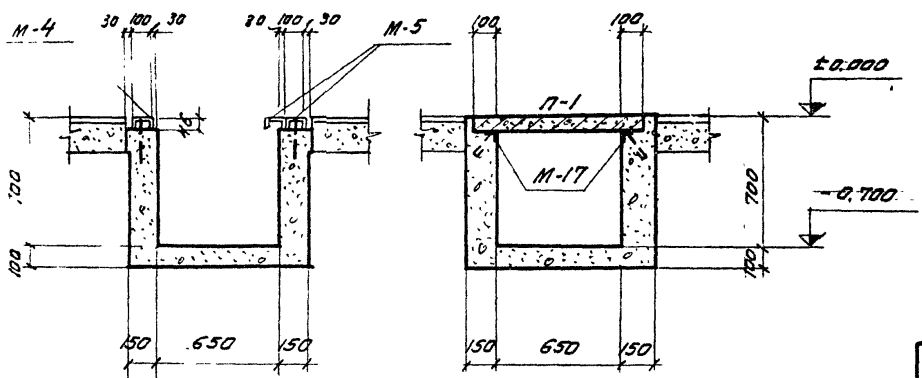

3-3 4-4

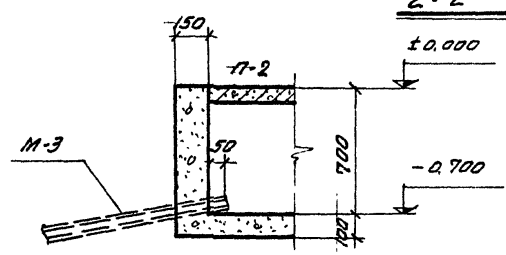

5-5

Примечания

1. Данный лист см. совместно с листом АС-3

Госстрой СССР ПРОМСТРОЙПРОЕКТ г. Москва	Встроенная подстанция КТП-350/6-10 Армянского завода	Типовой проект 407-3-13 Альбом 29
	Каналы и приямки Разрезы 1-1, 2-2, 3-3, 4-4, 5-5	Марка лист АС-4

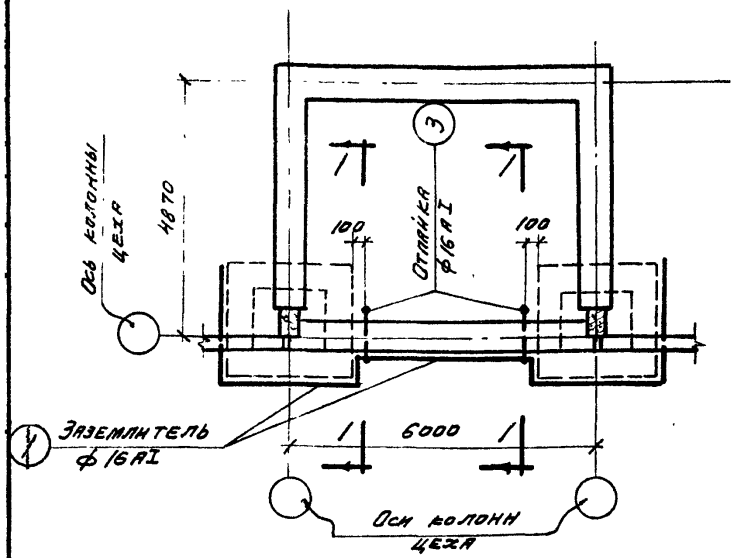

План расположения заземляющих проводников

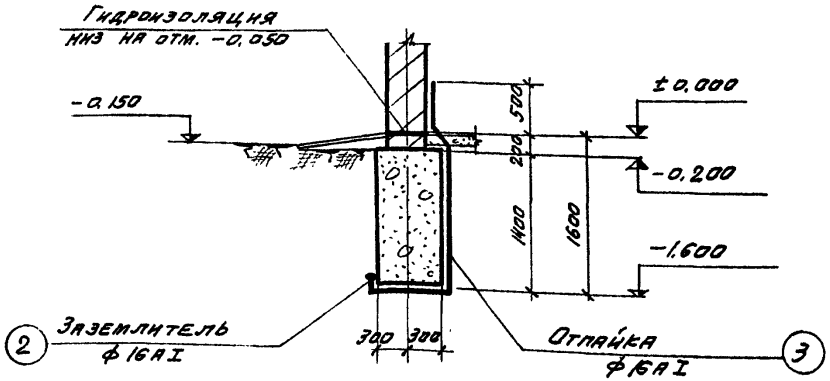

1-1

Спецификация арматуры на 1 элемент									Выборка арматуры на 1 элемент			
Марка элемента	Марка каркаса и кол. в 1 эл.	№ позиции	Эскиз	ф мм.	Длина мм.	Кол. шт. в 1 карк.	Кол. шт. в 1 элем.	Общая длина м.	ф мм.	Общая длина м.	Вес кг.	Общий вес кг.
Отдельные стержни		1	1500	10АI	1500		5	7,5	10АI	8	5	5
									Итого:		5	5
Заземляющие проводники		2	Общая длина	16АI	—	—	—	15,0	16АI	21	34	34
		3	500 230 1420 100 200 650	16АI	2800		2	5,6	Итого:		34	34

Спецификация сборных железобетонных элементов, замаркированных на листе АС-1

Наименов. элемента	Марка элемента	Кол. штук	Вес 1 элем. кг.	Стандарт и альбом №
Перемычки	БП 2-3А	1	345	Серия СТ-03-01 листв альбом 21
	Б-12	4	27	Серия ИИ-03-02 альбом 17 лист 33-1

Примечания:

1. Данный лист см. совместно с листами АС-1; АС-2
2. Соединение заземляющих проводников производить сваркой внахлестку с перепуском на 100 мм.
3. Места сварки покрыть горячим битумом.

Госстрой СССР ПРОМСТРОЙПРОЕКТ г. Москва.	Встроенная подстанция КТП-560 /6-10 Армянского завода.	Типовой проект 407-3-13 Альбом N29
	План расположения заземляющих проводников.	Марка-лист АС-5

8475-29 10
3595-35

Расход материалов на сборные железобетонные элементы

Наименование конструкций	Бетон №3 Марка 150	Бетон №3 Марка 200	Бетон №3 Итого	Сталь, кг Класс А-I	Класс А-II	Прокат	Всего
Сборные железобетонные конструкции							
Балки перемычки	0,05	0,32	0,37	7	11		18
Балки		0,18	0,18	10	10		20
Плиты каналов		0,08	0,08	8			8
Итого	0,05	0,58	0,63	25	21		46
Монолитные железобетонные конструкции							
Отдельные стержни				13			13
Стальные изделия							
Рама ворот						162	162
Жалюзи						24	24
Стальные решетки				24		43	67
Стальные щиты						28	28
Закладные марки				1		171	172
Заземляющие проводники				34			34
Итого				59		428	487
Всего	0,05	0,58	0,63	97	21	428	546

Марка элем.	Кол. чество штук	Вес 1 эл. т	Стандарт или альбом №
Балки перемычки			
БПВ-3А	1	3,45	СТ-03-01
Б12	4	2,7	НИ-03-02
Балки			
Б-1	2	2,25	21
Плиты каналов			
П-1	3	0,50	21
П-2	1	0,40	"

Спецификация деревянных и стальных изделий

Наименование элемента	Марка	Кол. чество штук	Альбом №	Лист	Примечание
Ворота	В-1	1	21	4115	
Жалюзи	ВЖ-4	2		16	
Стальные решетки	Р-1	1	2	44	
	Р-2	1	"	"	
Стальные щиты	Щ-3	1	21	31	
Закладные марки	М-1	1	21	50	
	М-3	2	"	"	
	М-4	1	"	"	
	М-5	1	"	"	
	М-19	2	"	52	
	М-42	1	"	60	
	М-51	2	"	62	
	М-52	2	"	63	
	М-53	8	"	"	

Перечень примененных в проекте стандартов и типовых чертежей

Шифр	Наименование	№ листов
Серия Ст-03-01	Типовые детали и конструкции зданий и сооружений. Сборные железобетонные перемычки для одноэтажных промышленных зданий	8
Серия НИ-03-02 Альбом №17	Индустриальные строительные изделия для жилищного и гражданского строительства	33-1

Госстрой СССР Промстройпроект г. Москва	Встроенная подстанция КТП-560/6-10 Армянского завода	Типовой проект 407-3-13 Альбом VIII
	Спецификации. Расход материалов, перечень примененных стандартов	Марка АС-5

8475-22 11
3595-35

Отпечатано Свердловским филиалом ЦИТП

620062 г.Свердловск-62 ул.Генеральская, 3-А

Тираж Цена

1976 г

gost.e-ecolog.ru