ТИПОВОЙ ПРОЕКТ
407—3—13

КОМПЛЕКТНЫЕ ТРАНСФОРМАТОРНЫЕ ПОДСТАНЦИИ МОЩНОСТЬЮ ДО 2×1000 ква БЕЗ РАСПРЕДЕЛИТЕЛЬНЫХ УСТРОЙСТВ 6–10 кв ДЛЯ ПРОМЫШЛЕННЫХ УСТАНОВОК

КОМПЛЕКТНАЯ ТРАНСФОРМАТОРНАЯ ПОДСТАНЦИЯ МОЩНОСТЬЮ 560 ква АРМЯНСКОГО ЭЛЕКТРОМАШИНОСТРОИТЕЛЬНОГО ЗАВОДА

(ОТДЕЛЬНОСТОЯЩАЯ)

АЛЬБОМ №28

СТРОИТЕЛЬНАЯ ЧАСТЬ

СОСТАВ ПРОЕКТА ПОДСТАНЦИИ

ЭЛЕКТРИЧЕСКАЯ ЧАСТЬ АЛЬБОМЫ №№1, 5
СТРОИТЕЛЬНАЯ ЧАСТЬ АЛЬБОМЫ №№21, 28, 28/69

gost.e-ecolog.ru

Московский филиал ЦИТП
МОСКВА 1970

ТИПОВОЙ ПРОЕКТ
407—3—13

КОМПЛЕКТНЫЕ ТРАНСФОРМАТОРНЫЕ ПОДСТАНЦИИ МОЩНОСТЬЮ ДО 2×1000 ква БЕЗ РАСПРЕДЕЛИТЕЛЬНЫХ УСТРОЙСТВ 6—10 кв ДЛЯ ПРОМЫШЛЕННЫХ УСТАНОВОК

КОМПЛЕКТНАЯ ТРАНСФОРМАТОРНАЯ ПОДСТАНЦИЯ МОЩНОСТЬЮ 560 ква АРМЯНСКОГО ЭЛЕКТРОМАШИНОСТРОИТЕЛЬНОГО ЗАВОДА

(ОТДЕЛЬНОСТОЯЩАЯ)

АЛЬБОМ №28

СТРОИТЕЛЬНАЯ ЧАСТЬ

СОСТАВ ПРОЕКТА ПОДСТАНЦИИ

ЭЛЕКТРИЧЕСКАЯ ЧАСТЬ АЛЬБОМЫ №№1, 5
СТРОИТЕЛЬНАЯ ЧАСТЬ АЛЬБОМЫ №№21, 28, 28/69

РАЗРАБОТАН
ГОСУДАРСТВЕННЫМИ ПРОЕКТНЫМИ ИНСТИТУТАМИ
ТЯЖПРОМЭЛЕКТРОПРОЕКТ (ЭЛЕКТРИЧЕСКАЯ ЧАСТЬ)
ПРОМСТРОЙПРОЕКТ (СТРОИТЕЛЬНАЯ ЧАСТЬ)

ВВЕДЕН В ДЕЙСТВИЕ:
ТЯЖПРОМЭЛЕКТРОПРОЕКТОМ ДИРЕКТИВНОЕ УКАЗАНИЕ № 1426 ОТ 30-XI 1965 г.
ПРОМСТРОЙПРОЕКТОМ ПРИКАЗ № 104 ОТ 13-XI 1965 г.

ЦЕНТРАЛЬНЫЙ ИНСТИТУТ ТИПОВЫХ ПРОЕКТОВ
МОСКВА 1966

СОДЕРЖАНИЕ АЛЬБОМА

Марка Лист	Содержание листа	стр.
-	Общие указания	3
АС-I	План; Разрезы I-I; 2-2. Фасады	5
АС-2	План и разрезы фундаментов . .	6
АС-3	План приямков и каналов	7
АС-4	Каналы и приямки. Разрезы I-I; 2-2; 3-3; 4-4; 5-5	8
АС-5	Маркировочный план крытия. Спецификация	9
АС-6	Спецификации, расход материалов, перечень примененных стандартов	I0

ОБЩИЕ УКАЗАНИЯ

I. В альбоме № 28 даны рабочие чертежи строительной части проекта отдельностоящей комплектной трансформаторной подстанции мощностью 560 ква Армянского электромашиностроительного завода.

Электрическая часть проекта разработана институтом Тяжпромэлектропроект и дана в альбоме № 5.

2. Проект должен приниматься к строительству только после предварительного выполнения проектной работы по привязке его к конкретным условиям строительной площадки.

При привязке руководствоваться кроме указаний данного альбома, также пояснительной запиской альбома № 2I " Общие материалы". Альбом № 2I должен выдаваться на строительство одновременно с данным альбомом.

3. Ленточные фундаменты под стены выполнять из бетона марки I00. Отметка заложения фундаментов - I,6 м принята для средней полосы Советского Союза при условиях, изложенных в альбоме № 2I и должна уточняться при привязке в соответствии с местными условиями.

По наружному периметру фундамента на уровне подошвы заложить заземлитель согласно проекту. Засыпку заземляющего проводника производить грунтом не содержащим строительного мусора и шлака, с уплотнением грунта.

4. Приямки и каналы выполнять из бетона марки I00. При бетонировании стен приямков и каналов заложить закладные марки по проекту и оставить гнезда, которые после монтажа стальных конструкций залить бетоном марки 200 на мелком гравии.

Стальные решетки в маслосборных ямах засыпать слоем гравия толщиной 250 мм крупностью 30÷50 мм.

5. Газовые трубы для подвода кабелей прокладывать в процессе возведения фундаментов под наблюдением электромонтажников. Трубы снаружи и изнутри покрыть битумным составом /2 части битума марки Ш и I часть керосина/; на концы труб поставить деревянные пробки.

6. Толщина стен 380 мм принята для всех климатических зон.

Кладку стен выполнять из красного или силикатного кирпича марки 75 на растворе марки 25. Во время кладки заложить стальные закладные элементы по проекту.

Кладку вести с расшивкой швов снаружи и вподрезку изнутри.

7. Каменные конструкции не рассчитаны на ведение кладки в зимних условиях методом замораживания.

8. Гидроизоляционный слой на отметке - 0,05 выполнять из цементного раствора состава I:2 толщиной 20 мм.

9. Сборные плиты покрытия укладывать насухо с последующей заделкой швов цементным раствором.

I0. В качестве утеплителя покрытия принят плитный пенобетон с объемным весом 500 кг/м3 толщиной I00 мм. При замене этого утеплителя следует учитывать теплоустойчивость покрытия в летнее время. По утеплителю уложить выравнивающий цементный слой с I% уклоном.

II. Водоизоляционный ковер кровли выполнять из 3-х слоев рубероида на битумной мастике.

I2. Полы в помещениях бетонные из бетона марки 200 с уклоном 2% в сторону маслосборной ямы под трансформатором.

I3. Внутренние поверхности стен и потолок белить известковым раствором.

I4. Откосы проемов оштукатурить известковым раствором, цоколь - цементным раствором.

I5. Ворота, жалюзийные решетки окрашивать лаком АЛ-I77 или эмалью ХВ-I25 / ГОСТ I0I44-62 /.

I6. Планировочная отметка земли принята - 0,I50. Вокруг здания сделать асфальтовую отмостку шириной 750 мм.

Госстрой СССР ПРОМСТРОЙПРОЕКТ г. Москва	Отдельно стоящая подстанция КТП 560/6-I0 Армянского завода	Типовой проект 407-3-I3 Альбом №28
	Общие указания	Марка-лист

I7. Вентиляция помещения подстанции естественная. Приток осуществляется через жалюзийные решетки, установленные в нижней части стен и ворот; вытяжка - через решетки в верхней части стен.

Расчет вентиляции произведен при условиях изложенных в пояснительной записке альбома № 2I " Общие материалы".

Для поддержания в зимний период температуры в помещении $+5^{0}$ при расчетной зимней температуре - 40^{0} установить нагревательные приборы типа ПТ-I0-2, 220в, мощностью I квт, подключенные к осветительной сети в количестве 3 шт.

I8. Смета составлена в соответствии с положениями, изложенными в пояснительной записке к альбому № 2I " Общие материалы".

Технико-экономические показатели

Площадь застройки	33,0 м2
Кубатура	I32,0 м3

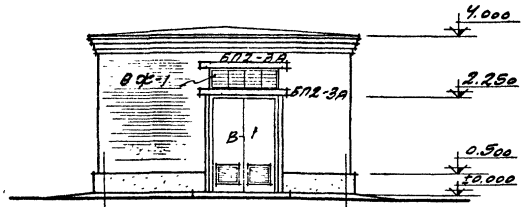

ФАСАД 1-2

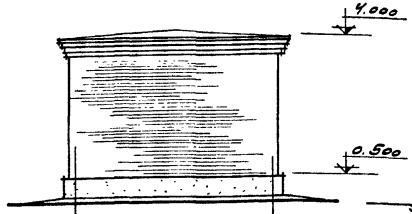

ФАСАД А-Б

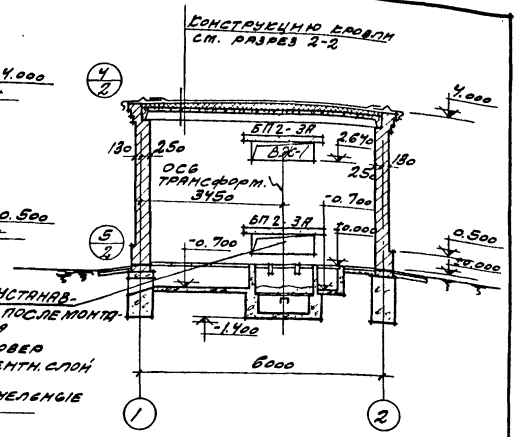

Разрез 1-1

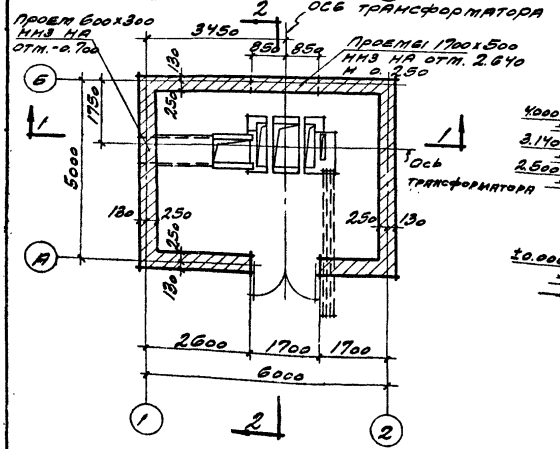

План на отм. ±0.000

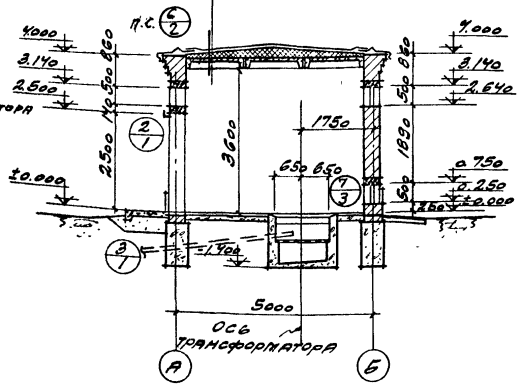

Разрез 2-2

Водоизоляционный ковер
Выравнивающий цементн. слой
Утеплитель
Сб. жел. бет. крупнопанельные плиты

ВФ-1 Устанавливать после монтажа тр-ра

Примечания

1. Детали здания см. альбом N 21
2. Общие указания к проекту см. стр. 3
3. Приямки и каналы см. листы АС-3; АС-4.
4. Указания о прокладке газовых труб для проводки кабелей см. общие указания пункт 5

Госстрой СССР ПРОМСТРОЙПРОЕКТ г. Москва	Отдельностоящая подстанция КТП-560/6-10 Армянского завода	Типовой проект 407-3-13 Альбом N 28
	План. Разрезы. Фасады	Марка-лист АС-1

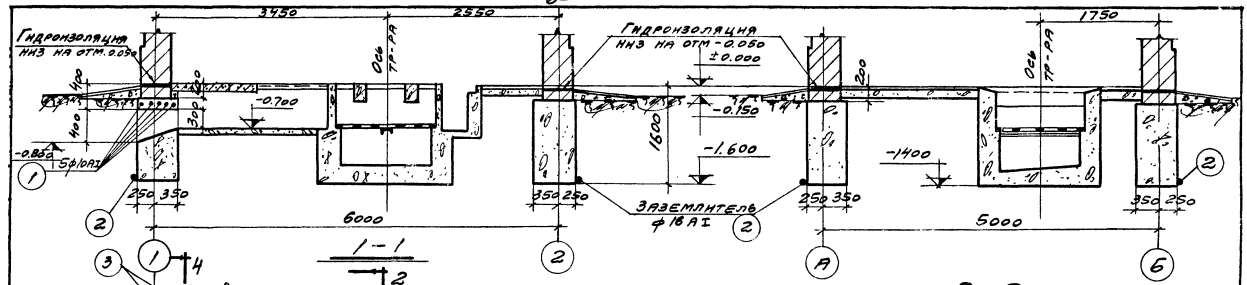

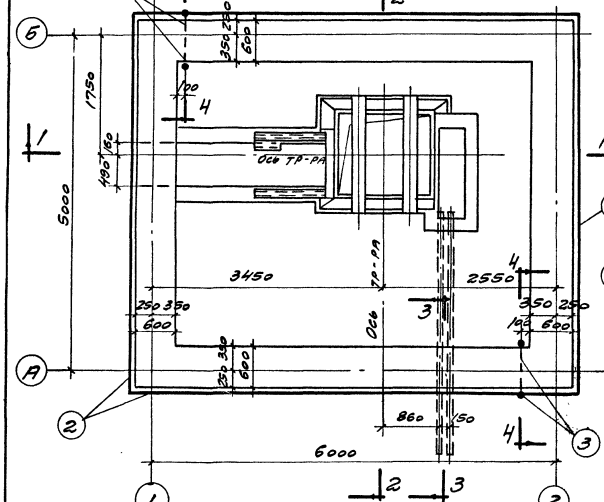

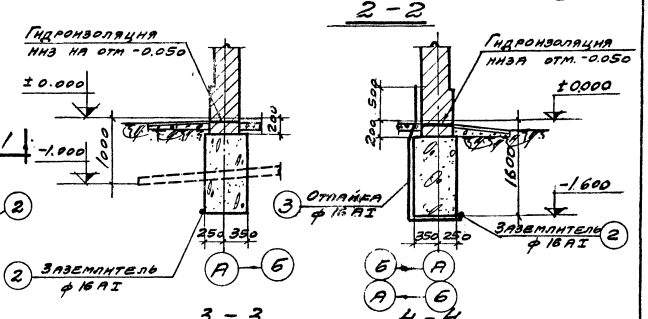

Примечания.

1. Данный лист см. совместно с листами АС-1; АС-5
2. Соединение заземляющих проводников производить сваркой „внахлестку" с перепуском на 100 мм
3. Места сварки покрыть горячим битумом
4. Общие примечания к фундаментам см. пояснительную записку.

Госстрой СССР ПРОМСТРОЙПРОЕКТ г. Москва	Отдельностоящая подстанция. КТП-560 16-10 Армянского завода	Типовой проект 407-3-13 Альбом №28
	План и разрезы фундаментов	Марка лист АС-2

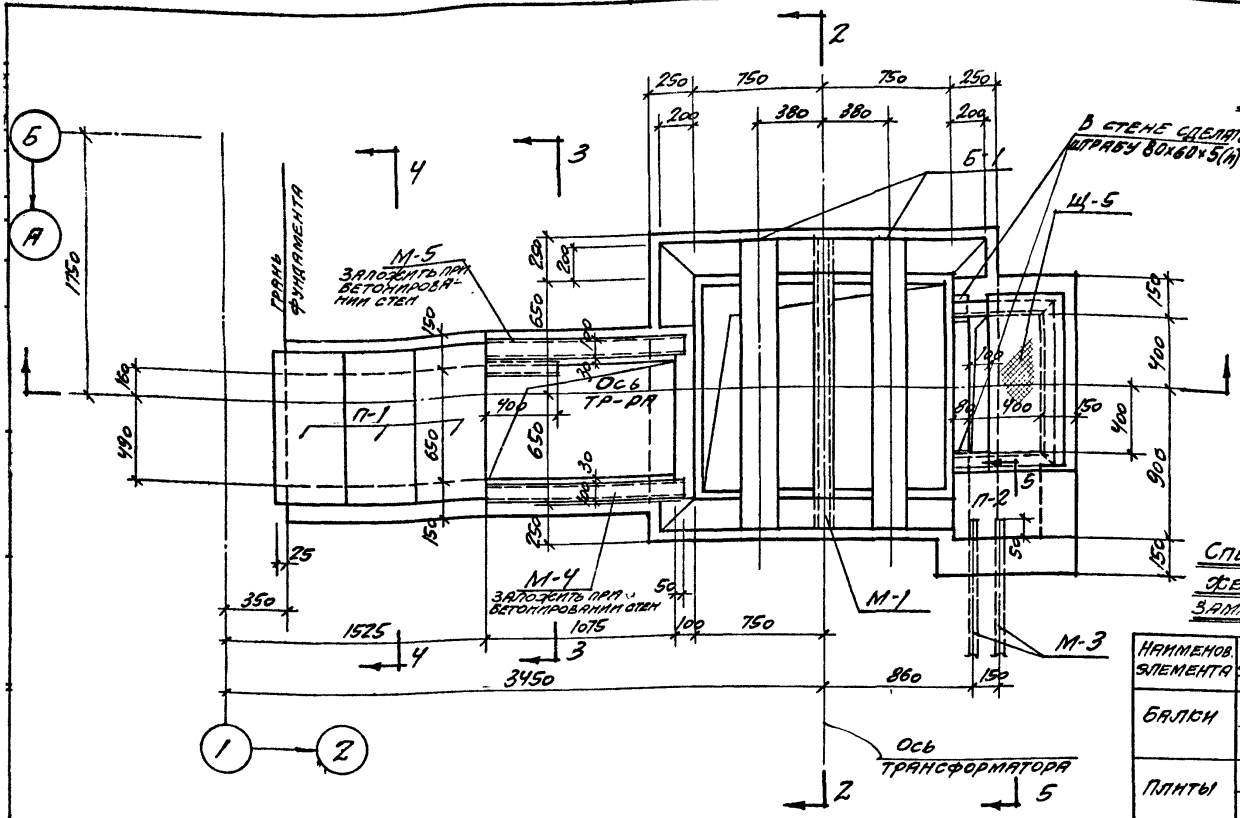

Выборка закладных марок

Марка элемента	Количество штук	Альбом №
М-1	1	21
М-3	2	—"—
М-4	1	—"—
М-5	1	—"—
М-17	2	—"—
Р-1	1	—"—
Р-2	1	—"—
Щ-5	1	—"—
С-2	2	—"—

Спецификация сборных железобетонных элементов

Наименов. элемента	Марка элемента	Кол. штук	Вес 1 элем.	Альбом №
Балки	Б-1	2	225	21
Плиты	П-1	3	50	21
	П-2	1	40	21

План каналов и приямков

Примечания.

1. Данный лист см. совместно с листом АС-4
2. Для перекрытия кювета необходимо две решетки, одна из них с трубой для шланга.
3. Решетки расположить так, чтобы отверстие для шланга находилось над углубленной частью кювета.

Госстрой СССР ПРОМСТРОЙПРОЕКТ г. Москва	Отдельностоящая подстанция КТП-560/6-10 Армянского завода	Типовой проект 407-3-13 Альбом №28
	План каналов и приямков	Марка-лист АС-3

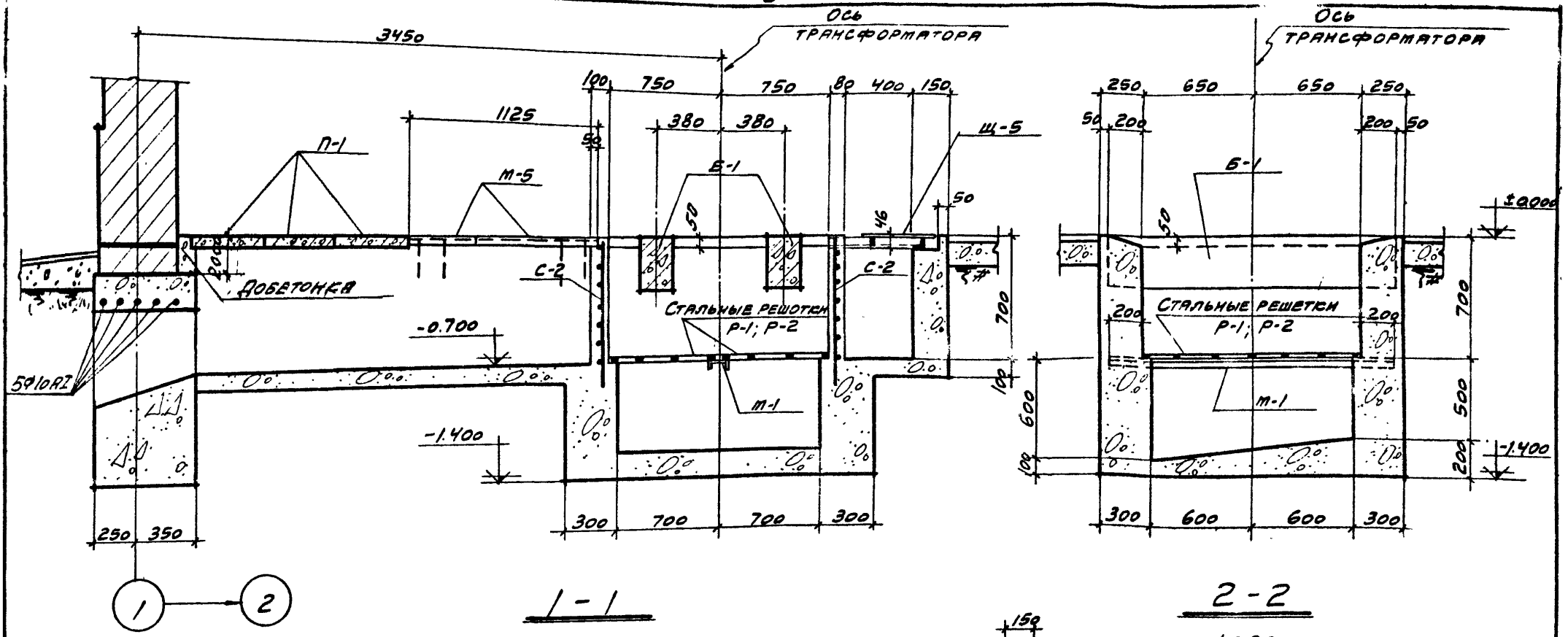

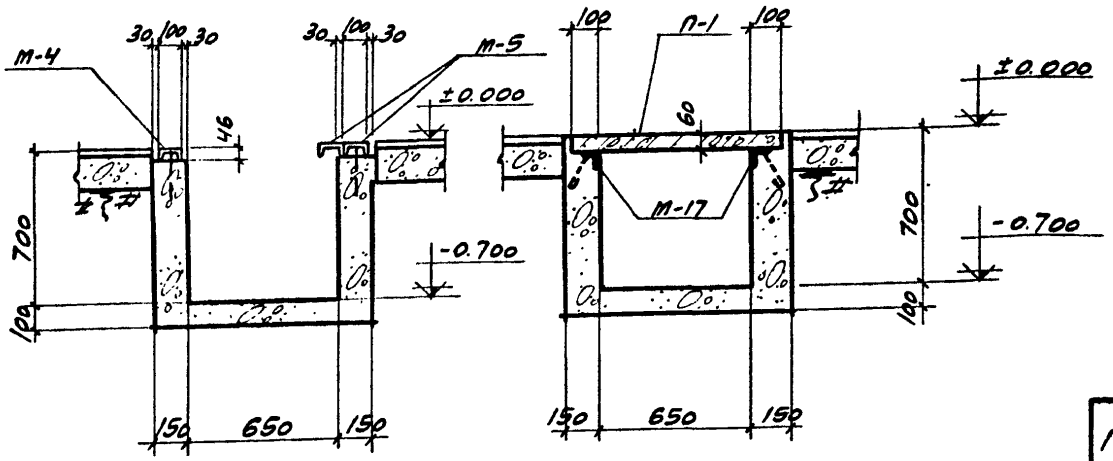

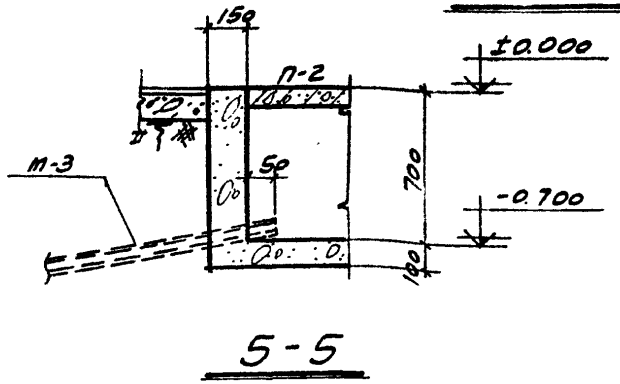

Примечания

1. Данный лист см. совместно с листом АС-3

Госстрой СССР ПРОМСТРОЙПРОЕКТ г. Москва	Отдельностоящая подстанция КТП-560/6-10 Армянского завода	Типовой проект 407-3-13 Альбом №28
	Каналы и приямки Разрезы 1-1, 2-2, 3-3, 4-4, 5-5.	Марка-лист АС-4

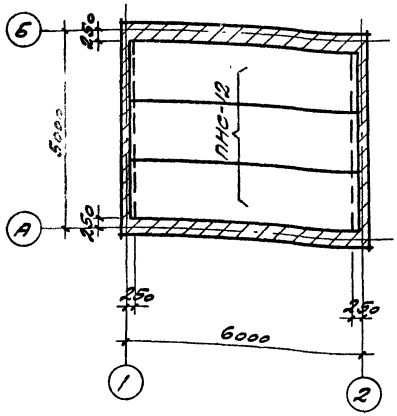

Спецификация арматуры на 1 элемент									Выборка ар-ры на 1 элемент		
Марка элем.	Марка стерж. и кол. в 1 элем.	N поз.	Эскиз	ф мм	Длина м	Кол. шт. в 1 марке	Кол. шт. в 1 элем.	Общая длина м	ф мм	Общая длина м	Вес кг
Отдельно стоящие		1	1500	10АI	1.500		5	7.5	10АI	8	5
									Итого		5
Заземляющие проводники		2	Общая длина	16АI	—	—	—	24.0	16АI	30	46
		3	500 30 1420 100 200 250	16АI	2800	—	2	5.6	Итого		46

Маркировочный план плит покрытия

Спецификация сборных железобетонных элементов замаркированных на листах АС-1; АС-5

Наименов. элемента	Марка элемента	Колич. штук	Вес 1 элем. т	Стандарт и альбом №
Плиты покрытия	ПНС-12	3	1.870	Серия ПК-01-111 листы 1,5 и 6
Перемычки	БП2-3АI	4	345	Серия СТ-03-01 лист 8. Альбом №21

Примечания:

1. Данный лист см. совместно с листами АС-1; АС-2

Госстрой СССР ПРОНСТРОЙПРОЕКТ г. Москва	Отдельностоящая подстанция КТП-560/6-10 Армянского завода	Типовой проект 407-3-13 Альбом 26
	Маркировочный план плит покрытия. Спецификации	Марка-лист АС-5

8475-28 · 10

Расход материалов

Наименование конструкций	Бетон, м марка 150	Бетон, м марка 200	Бетон, м итого	Сталь кг класс AI	Сталь кг класс AII	Сталь кг класс AIII	Сталь кг класс AIII в	Сталь кг класс BI	Сталь кг прокат Ст-3кп	Сталь кг итого
Сборные железобетонные конструкции										
Плиты покрытия		1.53	1.53	17	–	13	57	43	14	144
Балки перемычки		0.52	0.52	14	44					58
Балки		0.18	0.18	10	10					20
Плиты каналов		0.08	0.08	8						8
Итого:		2.31	2.31	49	54	13	57	43	14	230
Монолитные железобетонные конструкции										
Отдельные стержни				13						13
Итого				13						13
Стальные изделия										
Рама ворот									162	162
Жалюзи									81	81
Стальные решетки				24					43	67
Стальные щиты									28	28
Закладные марки				5					197	202
Заземляющие проводники				46						46
Итого				75					511	586
Всего		2.31	2.31	137	54	13	57	43	525	829

Спецификация сборных железобетонных элементов

Марка элементов	Количество штук	Вес 1 элем кг	Стандарт и альбом №
Плиты покрытия			
ПНС-12	3	1370	Серия ПК-01-111
Балки перемычки			
БП2-3А	4	345	Серия СТ-03-01 Альбом № 21
Балки			
Б-1	2	225	21
Плиты каналов			
П-1	3	50	21
П-2	1	40	21

Спецификация деталей и стальных изделий

Наименование элемента	Марки	Кол. штук	Стандарт и альбом №	Лист	Примечание
Ворота	В-1	1	21	4 и 6	
Жалюзи	ВЖ-1	3	21	13	
Стальные решетки	Р-1	1	21	44	
	Р-2	1	—"—	"	
Стальные щиты	Щ-5	1	—"—	31	
			—"—		
Закладные марки	М-1	1	21	50	
	М-3	2	—"—	"	
	М-4	1	—"—	"	
	М-5	1	—"—	"	
	М-17	2	—"—	52	
	М-42	8	—"—	60	
	М-48	3	—"—	62	
	М-52	1	—"—	63	
	М-53	8	—"—	"	

Перечень примененных в проекте стандартов и типовых чертежей

Шифр	Наименование	Кол. листов
Серия ПК-01-111	Крупнопанельные железобетонные предварительно напряженные плиты покрытий размером 1.5×6 м	Комплект
Серия СТ-03-01	Типовые детали и конструкции зданий и сооружений. Сборные железобетонные перемычки для одноэтажных промышленных зданий	5 и 8

Госстрой СССР ПРОМСТРОЙПРОЕКТ г. Москва	Отдельностоящая подстанция КТП-560/6-10 Армянского завода	Типовой проект 407-3-13 Альбом № 28
	Спецификации, расход материалов, перечень примененных стандартов.	Марка-лист АС-6

Отпечатано Свердловским филиалом ЦИТП

620062 г.Свердловск-62 ул.Генеральская,3-А

Заказ 336 Тираж 30 Цена 0-36

Инв.№ 3595-33 1975г.

gost.e-ecolog.ru