ТИПОВОЙ ПРОЕКТ
407—3—13

КОМПЛЕКТНЫЕ ТРАНСФОРМАТОРНЫЕ ПОДСТАНЦИИ МОЩНОСТЬЮ ДО 2×1000 ква
БЕЗ РАСПРЕДЕЛИТЕЛЬНЫХ УСТРОЙСТВ 6—10 кв ДЛЯ ПРОМЫШЛЕННЫХ УСТАНОВОК

КОМПЛЕКТНАЯ ТРАНСФОРМАТОРНАЯ ПОДСТАНЦИЯ МОЩНОСТЬЮ 2×320ква АРМЯНСКОГО ЭЛЕКТРОМАШИНОСТРОИТЕЛЬНОГО ЗАВОДА

(ОТДЕЛЬНОСТОЯЩАЯ)

АЛЬБОМ №25

СТРОИТЕЛЬНАЯ ЧАСТЬ

СОСТАВ ПРОЕКТА ПОДСТАНЦИИ

ЭЛЕКТРИЧЕСКАЯ ЧАСТЬ АЛЬБОМЫ №№1, 4
СТРОИТЕЛЬНАЯ ЧАСТЬ АЛЬБОМЫ №№21, 25, 25/69

gost.e-ecolog.ru

МОСКВА

ТИПОВОЙ ПРОЕКТ
407—3—13

КОМПЛЕКТНЫЕ ТРАНСФОРМАТОРНЫЕ ПОДСТАНЦИИ МОЩНОСТЬЮ ДО 2×1000 ква БЕЗ РАСПРЕДЕЛИТЕЛЬНЫХ УСТРОЙСТВ 6—10 кв ДЛЯ ПРОМЫШЛЕННЫХ УСТАНОВОК

КОМПЛЕКТНАЯ ТРАНСФОРМАТОРНАЯ ПОДСТАНЦИЯ МОЩНОСТЬЮ 2×320ква АРМЯНСКОГО ЭЛЕКТРОМАШИНОСТРОИТЕЛЬНОГО ЗАВОДА

(ОТДЕЛЬНОСТОЯЩАЯ)

АЛЬБОМ №25

СТРОИТЕЛЬНАЯ ЧАСТЬ

СОСТАВ ПРОЕКТА ПОДСТАНЦИИ

ЭЛЕКТРИЧЕСКАЯ ЧАСТЬ АЛЬБОМЫ №№1, 4
СТРОИТЕЛЬНАЯ ЧАСТЬ АЛЬБОМЫ №№21, 25, 25/69

РАЗРАБОТАН
ГОСУДАРСТВЕННЫМИ ПРОЕКТНЫМИ ИНСТИТУТАМИ
ТЯЖПРОМЭЛЕКТРОПРОЕКТ (ЭЛЕКТРИЧЕСКАЯ ЧАСТЬ)
ПРОМСТРОЙПРОЕКТ (СТРОИТЕЛЬНАЯ ЧАСТЬ)

ВВЕДЕН В ДЕЙСТВИЕ
ТЯЖПРОМЭЛЕКТРОПРОЕКТОМ ДИРЕКТИВНОЕ УКАЗАНИЕ №1426 ОТ 30-XI 1965г.
ПРОМСТРОЙПРОЕКТОМ ПРИКАЗ № 104 ОТ 13-XI 1965г.

ЦЕНТРАЛЬНЫЙ ИНСТИТУТ ТИПОВЫХ ПРОЕКТОВ
МОСКВА 1965

СОДЕРЖАНИЕ АЛЬБОМА

Марка лист	Содержание листа	Стр.
-	Общие указания	3
АС-I	План на отм.±0.000; Разрезы I-I; 2-2; Фасады	5
АС-2	План и разрезы фундаментов	6
АС-3	План каналов и приямков....	7
АС-4	Каналы и приямки. Разрезы I-I; 2-2; 3-3; 4-4	8
АС-5	Маркировочный план плит покрытия. Спецификация	9
АС-6	Спецификация, расход материалов, перечень примененных стандартов.....	I0

——oooOooo——

ОБЩИЕ УКАЗАНИЯ

I. В альбоме № 25 даны рабочие чертежи строительной части проекта отдельностоящей комплектной трансформаторной подстанции мощностью 2 х 320 ква Армянского электромашиностроительного завода.

Электрическая часть проекта разработана институтом Тяжпромэлектропроект и дана в альбоме № 4.

2. *Проект должен приниматься к строительству только* после предварительного выполнения проектной работы по привязке его к конкретным условиям строительной площадки.

При привязке руководствоваться, кроме указаний данного альбома, также пояснительной запиской альбома № 2I "Общие материалы". Альбом № 2I должен выдаваться на строительство одновременно с данным альбомом.

3. Ленточные фундаменты под стены выполнять из бетона марки I00. Отметка заложения фундаментов - I,6 м принята для средней полосы Советского Союза при условиях, изложенных в альбоме № 2I, и должна уточняться при привязке в соответствии с местными условиями.

По наружному периметру фундамента на уровне подошвы заложить заземлитель согласно проекта. Засыпку заземляющего проводника производить грунтом, не содержащим строительного мусора и шлака, с уплотнением грунта.

4. Приямки и каналы выполнять из бетона марки I00. При бетонировании стен приямков и каналов заложить закладные марки по проекту и оставить гнезда, которые после монтажа стальных конструкций залить бетоном марки 200 на мелком гравии.

Стальные решетки в маслосборных ямах засыпать слоем гравия толщиной 250 мм крупностью 30÷ 50мм.

5. Газовые трубы для подвода кабелей прокладывать в процессе возведения фундаментов под наблюдением электромонтажников. Трубы снаружи и изнутри покрыть битумным составом (2 части битума марки III и I часть керосина); на концы труб поставить деревянные пробки.

6. Толщина стен 380 мм принята для всех климатических зон.

Кладку стен выполнять из красного или силикатного кирпича марки 75 на растворе марки 25. Во время кладки заложить стальные закладные элементы по проекту.

Кладку вести с расшивкой швов снаружи и вподрезку изнутри.

7. Каменные конструкции не рассчитаны на ведение кладки в зимних условиях методом замораживания.

8. Гидроизоляционный слой на отметке - 0,05 выполнять из цементного раствора состава I: 2 толщиной 20 мм.

9. Сборные плиты покрытия укладывать насухо с последующей заделкой швов цементным раствором.

I0. В качестве утеплителя покрытия принят плитный пенобетон с объемным весом 500 кг/м3 толщиной I00 мм. При замене этого утеплителя следует учитывать теплоустойчивость покрытия в летнее время. По утеплителю уложить выравнивающий цементный слой с I% уклоном.

II. Водоизоляционный ковер кровли выполнять из 3-х слоев рубероида на битумной мастике.

I2. Полы в помещениях бетонные из бетона марки 200 с уклоном 2% в сторону маслосборной ямы под трансформаторами.

I3. Внутренние поверхности стен и потолок белить известковым раствором.

I4. Откосы проемов оштукатурить известковым раствором, цоколь - цементным раствором.

I5. Ворота, жалюзийные решетки окрашивать лаком АЛ-I77 или эмалью ХВ-I25 (ГОСТ I0I44-62).

Госстрой СССР ПРОМСТРОЙПРОЕКТ г. Москва	Отдельностоящая подстанция КТП 2 х I000/6 - I0 кв. Армянского завода	Типовой проект 407-3-I3 Альбом № 25
	Общие указания	Чертеж-лист

8475-25 4

I6. Планировочная отметка земли принята - 0,I50. Вокруг здания сделать асфальтовую отмостку шириной 750 мм.

I7. Вентиляция помещения подстанции естественная. Приток осуществляется через жалюзийные решетки, установленные в нижней части стен и ворот; вытяжка - через решетки в верхней части стен.

Расчет вентиляции произведен при условиях, изложенных в пояснительной записке альбома № 2I "Общие материалы".

Для поддержания в зимний период температуры в помещении $+5^{0}$ установить нагревательные приборы типа ПТ-I0-2, 220 в, мощностью I квт, подключенные к осветительной сети.

Количество приборов принимать:

Расчетная зимняя температура	-30^{0}	-40^{0}
Количество (шт.)	4	8

I8. Смета составлена в соответствии с положениями, изложенными в пояснительной записке к альбому № 2I "Общие материалы".

Технико-экономические показатели

Площадь застройки	5I,7 м2
Кубатура	206,8 м3

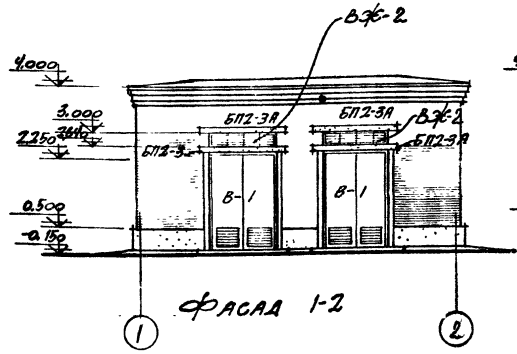

Фасад 1-2

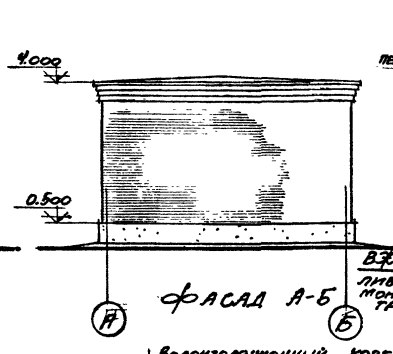

Фасад А-Б

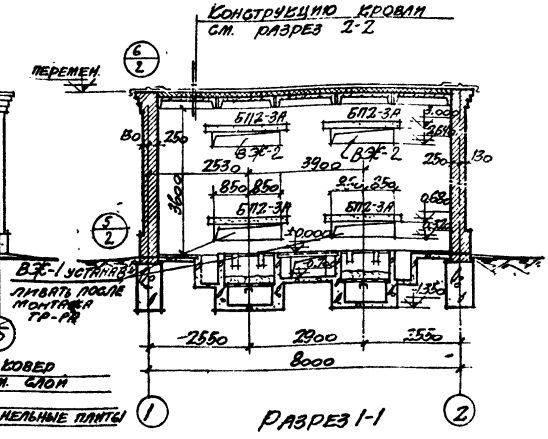

Разрез 1-1

Водоизоляционный ковер
Выравнивающий цем. слой
Утеплитель
Сб. жел.-бет. крупнопанельные плиты

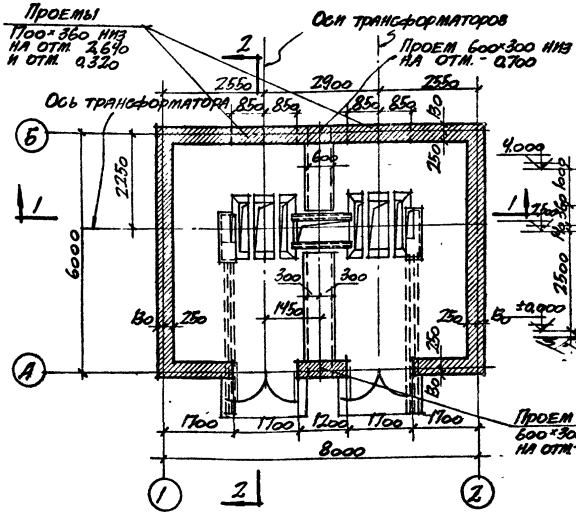

План на отм. ±0,000

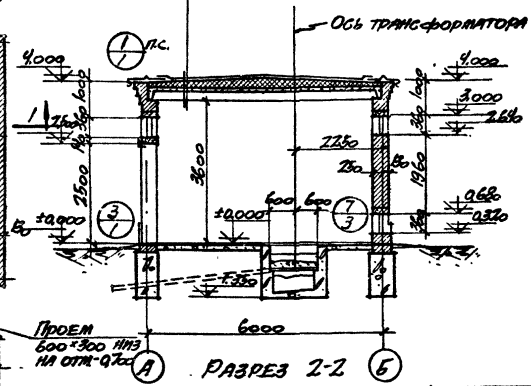

Разрез 2-2

Примечания:

1. Общие указания к проекту см. стр. 3
2. Приямки и каналы см. листы АС-3,4
3. Указания о прокладке газовых труб для проводки кабелей см. общие указания пункт 5

Госстрой СССР ПРОМСТРОЙПРОЕКТ г. Москва	Отдельностоящая подстанция КТП 2×320/6-10 Армянского завода	Типовой проект 407-3-13 Альбом №25
	План на отм. ±0,000 Разрезы 1-1; 2-2 Фасады 1-2; А-Б	Марка-Лист АС-1

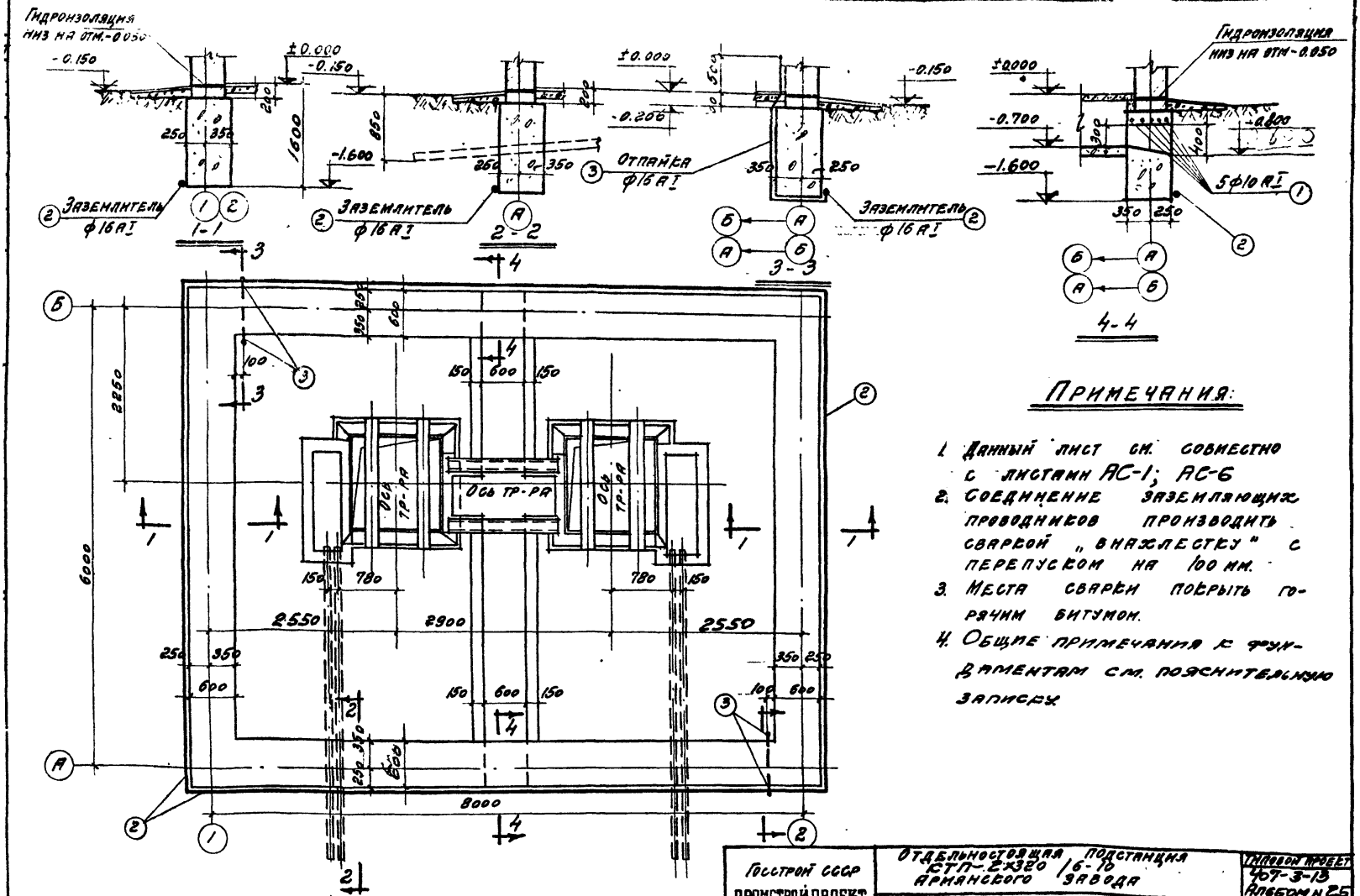

Примечания:

1. Данный лист см. совместно с листами АС-1; АС-6
2. Соединение заземляющих проводников производить сваркой „внахлестку" с перепуском на 100 мм.
3. Места сварки покрыть горячим битумом.
4. Общие примечания к фундаментам см. пояснительную записку.

План фундаментов

Госстрой СССР ПРОМСТРОЙПРОЕКТ г. Москва	Отдельностоящая подстанция СТП-2×320 16-10 Армянского завода	Типовой проект 407-3-13 Альбом VII 2.5
	План и разрезы фундаментов	Марка - лист АС-2

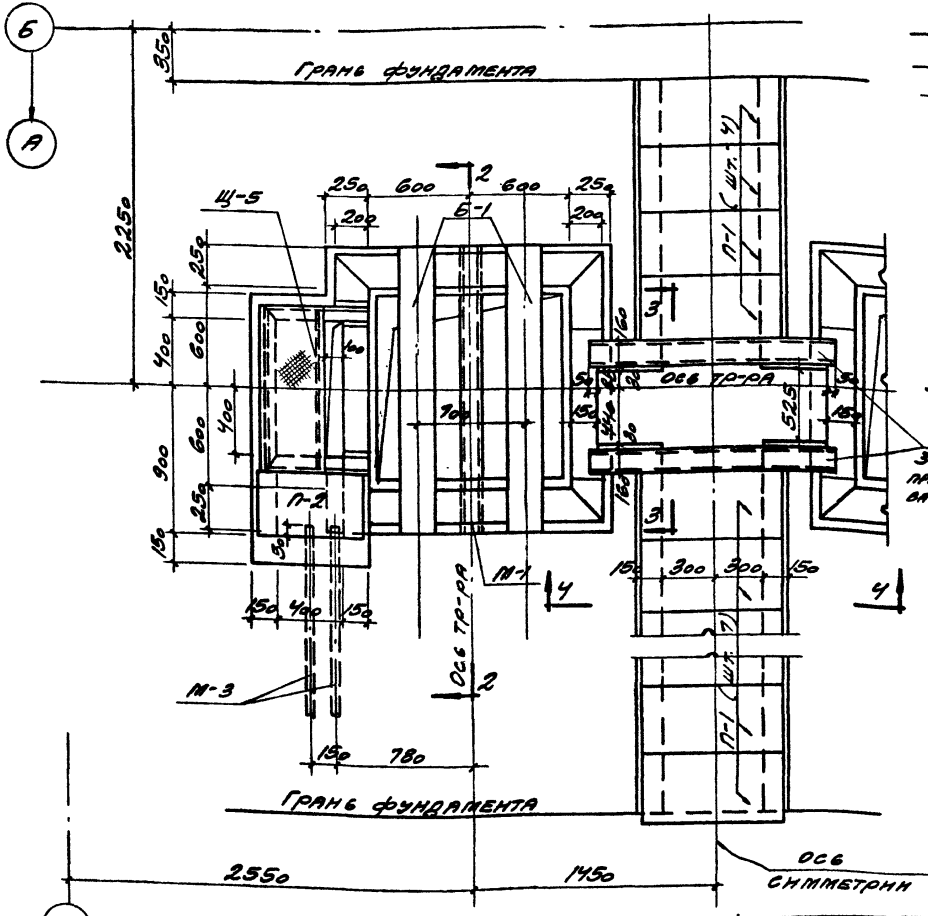

План каналов и приямков

Спецификация сборных железобетонных элементов

Замаркированных на листах АС-3, АС-4

Наименов. элемента	Марка элемента	Кол. шт.	Вес 1 элем. кг	Альбом №
Балки	Б-1	4	225	21
Плиты	П-1	11	50	21
	П-2	2	40	21

Выборка закладных марок

Марка элемен.	Колич. штук	Альбом №
М-1	2	21
М-3	4	—"—
М-6	2	—"—
М-17	9	—"—
Р-11	2	—"—
Р-12	2	—"—
Ш-5	2	—"—

Примечания:

1. Данный лист см. совместно с листом АС-4.

Госстрой СССР ПРОМСТРОЙПРОЕКТ г. Москва	Отдельностоящая подстанция РТП-2×32о/6-10 Армянского завода	Типовой проект 407-3-13 Альбом №25
	План каналов и приямков.	Марка-лист АС-3

инв 3595-27 8475-25 8

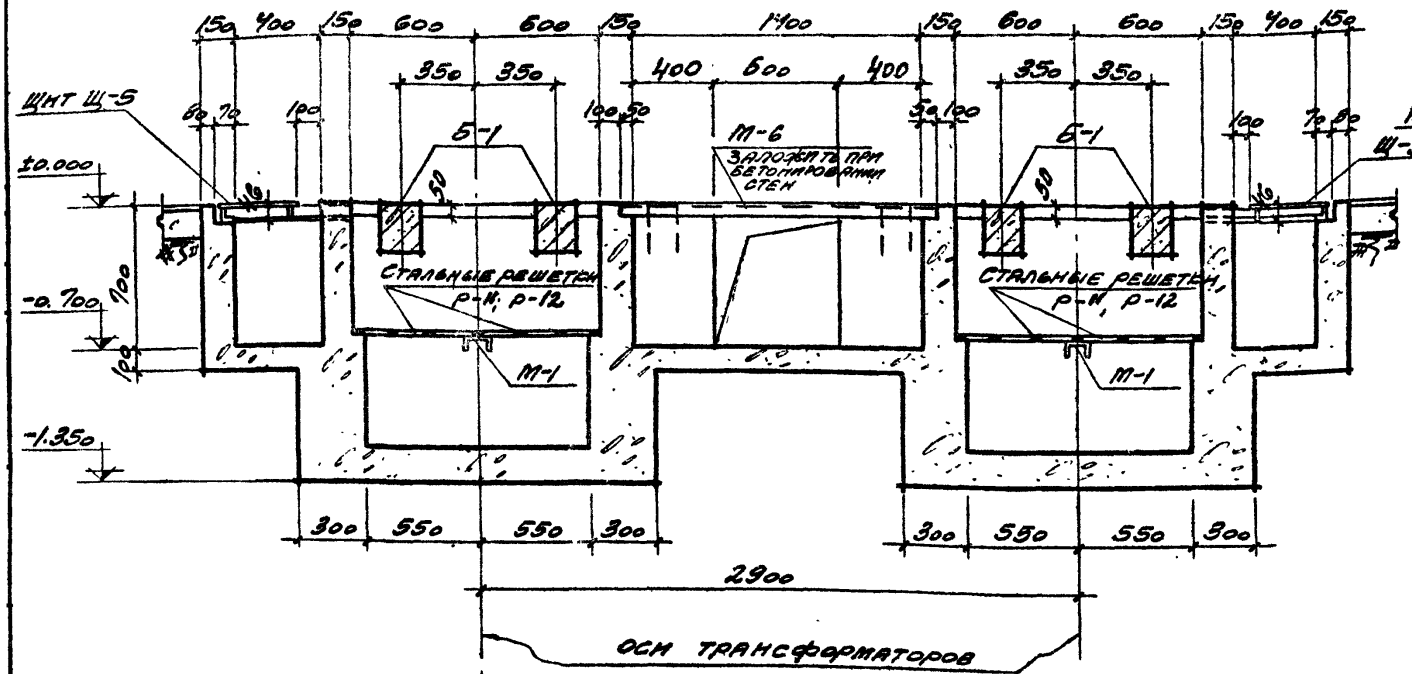

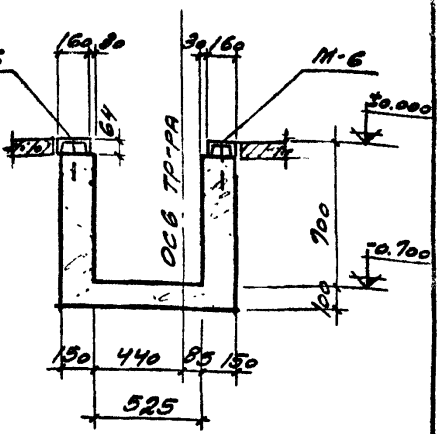

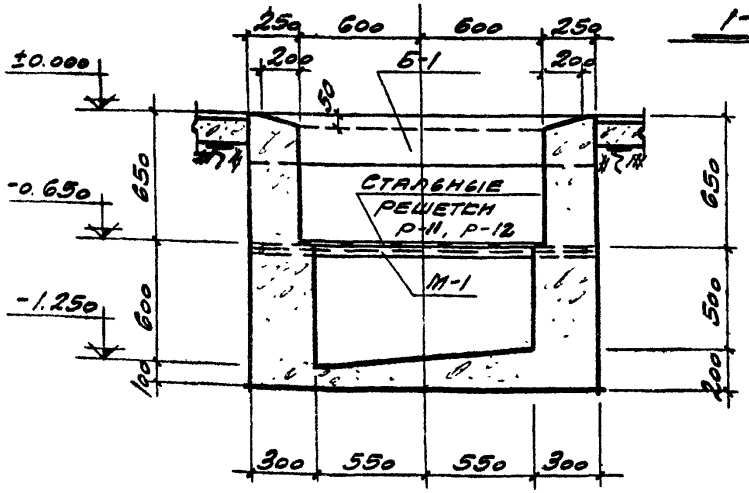

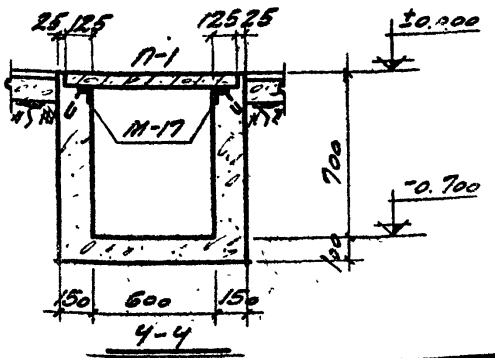

Примечания:

1. Данный лист см. совместно с листом АС-3.
2. Для перекрытия кювета необходимо две решетки, одна из них с трубой для шланга.
3. Решетки расположить так, чтобы отверстие для шланга находилось над углубленной частью кювета.

Госстрой СССР Промстройпроект г. Москва	Отдельностоящая подстанция СТП-2×3200/6-10 Армянского завода Каналы и приямки Разрезы 1-1, 2-2, 3-3; 4-4	Типовой проект 407-3-13 Альбом №25 Марка листа АС-4

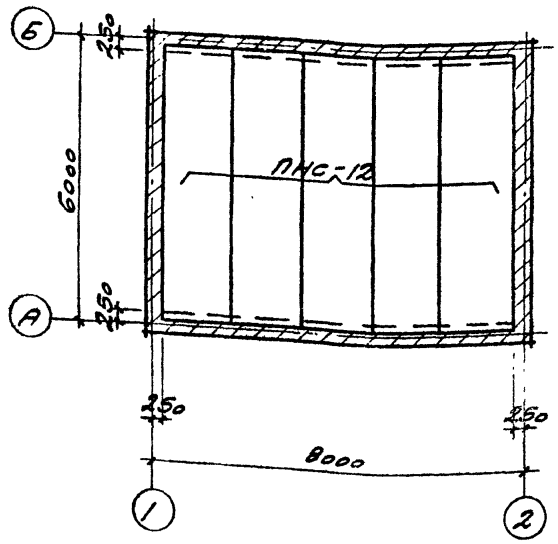

Спецификация арматуры на 1 элемент									Выборка ар-ры на 1 элемент		
Марка элем.	Марка каркаса и кол. в 1 элем.	N поз.	Эскиз	ф мм	Длина м	Кол. шт. в 1 карк.	Кол. шт. в 1 элем.	Общая длина м	ф мм	Общая длина м	Вес кг
Отдельные стержни		1	1500	10АТ	1500		10	15.0	10АТ	15	11
									Итого		11
Заземляющие проводники		2	общая длина	16АТ	—	—	—	30.0	16АТ	36	56
		3	500 230 1420 100 200 650	16АТ	2800	—	2	5.6	Итого		56

Маркировочный план плит покрытия

Спецификация сборных железобетонных элементов замаркированных на листах АС-1; АС-5.

Наимен. элемента	Марка элемента	Колич. штук	Вес 1 элем. т	Стандарт и альбом №
Плиты покрытия	ПНС-12	5	1370	Серия ПК-01-111 листы 1,5 и 6
Перемычки	БП2-3А	8	345	Серия СТ-03-01 лист 8. альбом №21

Примечания:

1. Данный лист см. совместно с листами АС-1; АС-2.

Госстрой СССР ПРОМСТРОЙПРОЕКТ г. Москва	Отдельностоящая подстанция КТП-2×320/6-10 Армянского завода	Типовой проект 407-3-13 Альбом № 25
	Маркировочный план плит покрытия. Спецификации	Марка-лист АС-5

Расход материалов

Наименование конструкций	Бетон, м³			Сталь, кг						
	Марка 150	Марка 200	Итого	Класс AI	Класс AII	Класс AIII	Класс AIIIв	Класс BI	Прокат ВСт 3сп	Итого
Сборные железобетонные конструкции										
Плиты покрытия		2,50	2,50	30	–	22	95	7о	25	2т2
Балки перемычки		1.04	1.04	28	88					116
Балки		0.36	0.36	20	20					40
Плиты каналов		0.38	0.38	26						26
Итого:	–	4.28	4.28	104	108	22	95	7о	25	424
Монолитные железобетонные конструкции										
Отдельные стержни				11						11
Итого:				11						11
Стальные изделия										
Рама ворот									324	324
Жалюзи				6					6о	66
Стальные решетки				36					8о	116
Стальные щиты									56	56
Заклад. марки				7					419	426
Заземляющие проводники				56						56
Итого:				105					939	1044
Всего:		3.9о	3.9о	22о	108	22	95	7о	964	1479

Спецификация сборных железобетонных элементов

Марка элемента	Кол-во штук	Вес 1 элем кг	Стандарт и альбом №
Плиты покрытия			
ПНС-12	5	137о	Серия ПК-01-111
Балки перемычки			
БП2-3А	8	345	Серия СТ-03-01 Альбом N 21
Балки			
Б-1	4	225	21
Плиты каналов			
П-1	11	50	21
П-2	2	40	—"—

Спецификация деревянных и стальных изделий

Наименование элемента	Марка	Кол. штук	Альбом №	Лист	Примечание
Ворота	В-1	2	21	4иб	
	ВФ-2	6	21	14	
Жалюзи					
Стальные решетки	Р-11	2	—"—	49	
	Р-12	2	—"—	"	
Стальные щиты	Щ-5	2	—"—	31	
Закладные марки	М-1	2	21	50	
	М-3	4	—"—	"	
	М-6	2	—"—	"	
	М-17	9	—"—	52	
	М-42	16	—"—	60	
	М-49	6	—"—	62	
	М-52	2	—"—	63	
	М-53	16	—"—	"	

Перечень примененных в проекте стандартов и типовых чертежей

Шифр	Наименование	NN листов
Серия ПК-01-111	Крупнопанельные железобетонные предварительно напряженные плиты покрытий размером 1.5×6м	Комплекс
Серия СТ-03-01	Типовые детали и конструкции зданий и сооружений Сборные железобетонные перемычки для одноэтажных промышленных зданий	5 и 8

Госстрой СССР ПРОМСТРОЙПРОЕКТ г. Москва	Отдельностоящая подстанция КТП-2×320/6-10 Армянского завода	Типовой проект 407-3-13 Альбом N26
	Спецификации, расход материалов, перечень примененных стандартов	Марка-лист АС-6

инв 3595-27 8475-25 11

Отпечатано Свердловским филиалом ЦИТП

620062 г.Свердловск-62 ул.Генеральская,3-А

Заказ 333 Тираж 1000 Цена

Инв.№ 1976г.

gost.e-ecolog.ru