ТИПОВОЙ ПРОЕКТ
407—3—13

КОМПЛЕКТНЫЕ ТРАНСФОРМАТОРНЫЕ ПОДСТАНЦИИ МОЩНОСТЬЮ ДО 2×1000 кВа БЕЗ РАСПРЕДЕЛИТЕЛЬНЫХ УСТРОЙСТВ 6–10 кв ДЛЯ ПРОМЫШЛЕННЫХ УСТАНОВОК

СОСТАВ СЕРИИ

АЛЬБОМЫ №№1–20—ЭЛЕКТРИЧЕСКАЯ ЧАСТЬ
АЛЬБОМЫ №№21–82—СТРОИТЕЛЬНАЯ ЧАСТЬ

ОБЩИЕ МАТЕРИАЛЫ

АЛЬБОМ №21

СТРОИТЕЛЬНАЯ ЧАСТЬ

РАЗРАБОТАН
ГОСУДАРСТВЕННЫМИ ПРОЕКТНЫМИ ИНСТИТУТАМИ
ТЯЖПРОМЭЛЕКТРОПРОЕКТ (ЭЛЕКТРИЧЕСКАЯ ЧАСТЬ)
ПРОМСТРОЙПРОЕКТ (СТРОИТЕЛЬНАЯ ЧАСТЬ)

ВВЕДЕН В ДЕЙСТВИЕ
ТЯЖПРОМЭЛЕКТРОПРОЕКТОМ ДИРЕКТИВНОЕ УКАЗАНИЕ №1428 ОТ 30-XI 1965 г.
ПРОМСТРОЙПРОЕКТОМ ПРИКАЗ №1043 ОТ 13-XI 1965 г.

ЦЕНТРАЛЬНЫЙ ИНСТИТУТ ТИПОВЫХ ПРОЕКТОВ
МОСКВА 1965

gost.e-ecolog.ru

1475-21 2

Типовой проект
407-3-13
Альбом №1
Марка-лист
Инв №

СОДЕРЖАНИЕ АЛЬБОМА

Марка лист	Содержание альбома	стр.
	Перечень альбомов строительной части	4
–	Пояснительная записка	7
АС-I	Детали с № I по № 3	8
АС-2	Детали с № 4 по № 6	9
АС-3	Детали с № 7 по № II	I0
АС-4	Ворота В-I; Монтажная схема и монтажные детали	II
АС-5	Полотно ворот В-I; Детали полотен ворот В-I; Рама ворот РВ-I	I2
АС-6	Детали установки приборов ворот В-I	I3
АС-7	Петля подгибная ПП и шпингалет нижний ШН	I4
АС-8	Защелка пружинная ЭП.Пробой Т-90	I5
АС-9	Щеколда фалевая ШФ и уголок защитный У-2	I6
АС-I0	Ворота В-2; Монтажная схема и монтажные детали	I7
АС-II	Полотно ворот В-2	I8
АС-I2	Детали установки приборов на В-2	I9
АС-I3	Стальные жалюзи ВЖ-I	20
АС-I4	Стальные жалюзи ВЖ-2	2I
АС-I5	Стальные жалюзи ВЖ-3	22
АС-I6	Стальные жалюзи ВЖ-4	23
АС-I7	Стальные жалюзи ВЖ-5	24
АС-I8	Утепленные клапаны	25
АС-I9	Балки Б-I	26
АС-20	Балки Б-2	27
АС-2I	Плиты П-I	28
АС-22	Плиты П-2	29
АС-23	Плиты П-3	30
АС-24	Плиты П-4	3I
АС-25	Плиты П-5	32
АС-26	Плиты П-6	33
АС-27	Щиты Щ-I	34
АС-28	Щиты Щ-2	35
АС-29	Щиты Щ-3	36
АС-30	Щиты Щ-4	37
АС-3I	Щиты Щ-5	38
АС-32	Щиты Щ-6	39
АС-33	Щиты Щ-7	40
АС-34	Щиты Щ-8	4I
АС-35	Щиты Щ-9	42
АС-36	Щиты Щ-I0	43
АС-37	Щиты Щ-II	44
АС-38	Щиты Щ-I2	45
АС-39	Щиты перегородок Щ-I3; Щ-I4; Щ-I5	46
АС-40	Щиты перегородок Щ-I6; Щ-I7; Щ-I8	47
АС-41	Детали щитов перегородок	48
АС-42	Детали щитов перегородок	49
АС-43	Стойки МС-I и МС-2; Балки МБ-I по МБ-I3	50
АС-44	Стальные решетки Р-I и Р-2	5I
АС-45	Стальные решетки Р-3 и Р-4	52
АС-46	Стальные решетки Р-5 и Р-6	53
АС-47	Стальные решетки Р-7 и Р-8	54
АС-48	Стальные решетки Р-9 и Р-I0	55

АС-49 Стальные решетки Р-II и Р-I2 56
АС-50 Закладные марки М-I; М-2; М-3; М-4; М-5; М-6; М-7; М-8 57
АС-5I Закладные марки М-9; М-I0; М-II; М-I2 58
АС-52 Закладные марки М-I3; М-I4; М-I5 . . . М-I6; М-I7 59
АС-53 Закладные марки М-I9 и М-20 60
АС-54 Закладные марки М-2I; М-22 . . . . . 6I
АС-55 Закладные марки М-23 и М-24 62
АС-56 Закладные марки М-25; М-26; М-3I 63
АС-57 Закладные марки М-27; М-28; М-29; М-30 . 64
АС-58 Закладные марки М-32; М-33; М-34; М-35; М-36 65
АС-59 Закладные марки М-37; М-38; М-39; М-40; М-4I 66
АС-60 Перемычка БП-2-8А. Закладная марка М-42 . . 67
АС-6I Закладные марки М-43; М-44; М-46; М-47 . . 68
АС-62 Закладные марки М-48; М-49; М-50; М-5I . . . 69
АС-63 Закладные марки М-52; М-53; М-54 70
АС-64 Сетки С-I и С-2 . . . . . 7I

ПЕРЕЧЕНЬ АЛЬБОМОВ СТРОИТЕЛЬНОЙ ЧАСТИ

№ альбомов	Наименование альбома	Эскиз	№ альбомов	Наименование альбома	Эскиз
1	2	3	4	5	6
21	Общие материалы		29	Комплектная трансформаторная подстанция мощностью 560 ква Армянского электромашиностроительного завода /встроенная/.	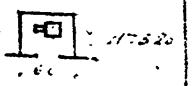
22	Комплектная трансформаторная подстанция мощностью 180 или 320 ква Армянского электромашиностроительного завода /отдельностоящая /.	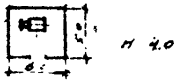	30.	Комплектная трансформаторная мощностью 560 ква Армянского электромашиностроительного завода /внутрицеховая/.	
23	Комплектная трансформаторная подстанция мощностью 180 или 320 ква Армянского электромашиностроительного завода /встроенная /.	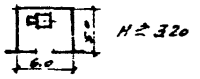	31.	Комплектная трансформаторная подстанция мощностью 2х560 ква Армянского электромашиностроительного завода / отдельно стоящая /	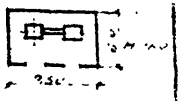
24	Комплектная трансформаторная подстанция мощностью 180 или 320 ква Армянского электромашиностроительного завода /внутрицеховая/.		32	Комплектная трансформаторная подстанция мощностью 2х560 ква Армянского электромашиностроительного завода /встроенная/.	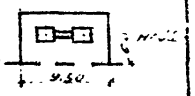
25	Комплектная трансформаторная подстанция мощностью 2х320 ква Армянского электромашиностроительного завода /отдельно стоящая /	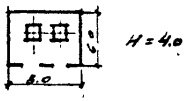	33	Комплектная трансформаторная подстанция мощностью 2х560 ква Армянского электромашиностроительного завода /внутрицеховая /.	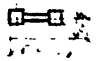
26	Комплектная трансформаторная подстанция мощностью 2х320 ква Армянского электромашиностроительного завода /встроенная /.	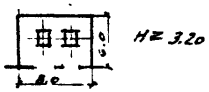	34	Комплектная трансформаторная подстанция мощностью 400 ква Хмельницкого завода трансформаторных подстанций /отдельно стоящая/.	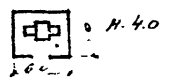
27	Комплектная трансформаторная подстанция мощностью 2х320 ква Армянского электромашиностроительного завода /внутрицеховая/.		35.	Комплектная трансформаторная подстанция мощностью 400 ква Хмельницкого завода трансформаторных подстанций /встроенная /.	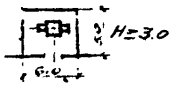
28	Комплектная трансформаторная подстанция мощностью 560 ква Армянского электромашиностроительного завода /отдельно стоящая /.	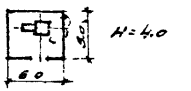	36.	Комплектная трансформаторная подстанция мощностью 400 ква Хмельницкого завода трансформаторных подстанций /внутрицеховая /.	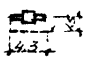

Госстрой СССР
ПРОМСТРОЙПРОЕКТ
г. Москва

Общие материалы

Перечень альбомов строительной части

407-3-13
Альбом №21

8475-21 5

Типовой проект
407-3-13
Альбом №21
Марка-лист
Инв №

I	2	3	4	5	6
37	Комплектная трансформаторная подстанция мощностью 2х400 ква /однорядная/ Хмельницкого завода трансформаторных подстанций /отдельно стоящая /	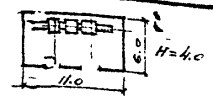	48	Комплектная трансформаторная подстанция мощностью 2х630 ква /однорядная/ Хмельницкого завода трансформаторных подстанций /внутрицеховая/.	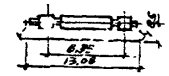
38	Комплектная трансформаторная подстанция мощностью 2х400 ква /однорядная/ Хмельницкого завода трансформаторных подстанций /встроенная /.	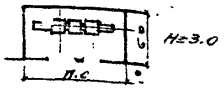	49	Комплектная трансформаторная подстанция мощностью 2х630 ква /двухрядная/ Хмельницкого завода трансформаторных подстанций / отдельно стоящая /	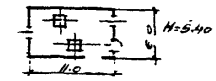
39	Комплектная трансформаторная подстанция мощностью 2х400 ква /однорядная/ Хмельницкого завода трансформаторных подстанций /внутрицеховая/.	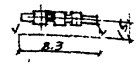	50	Комплектная трансформаторная подстанция мощностью 2х630 ква /двухрядная/ Хмельницкого завода трансформаторных подстанций /встроенная /.	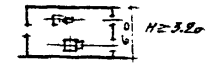
40	Комплектная трансформаторная подстанция мощностью 2х400 ква /двухрядная/ Хмельницкого завода трансформаторных подстанций /отдельно стоящая /	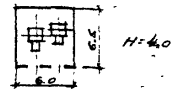	51	Комплектная трансформаторная подстанция мощностью 2х630 ква /двухрядная/ Хмельницкого завода трансформаторных подстанций /внутрицеховая/.	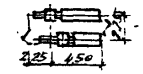
41	Комплектная трансформаторная подстанция мощностью 2х400 ква / двухрядная/ Хмельницкого завода трансформаторных подстанций /встроенная/.	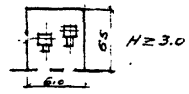	52	Комплектная трансформаторная подстанция мощностью 630 ква Хмельницкого завода трансформаторных подстанций, по схеме трансформатор-магистраль 0,4 кв /внутрицеховая /.	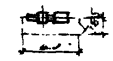
42	Комплектная трансформаторная подстанция мощностью 2х400 ква /двухрядная/ Хмельницкого завода трансформаторных подстанций /внутрицеховая/.	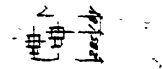	53	Комплектная трансформаторная подстанция мощностью 1000 ква Хмельницкого завода трансформаторных подстанций /отдельно стоящая /	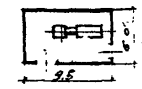
43	Комплектная трансформаторная подстанция мощностью 630 ква Хмельницкого завода трансформаторных подстанций /отдельно стоящая /	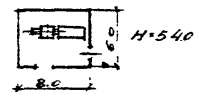	54	Комплектная трансформаторная подстанция мощностью 1000 ква Хмельницкого завода трансформаторных подстанций /встроенная/.	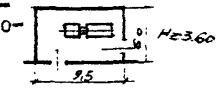
44	Комплектная трансформаторная подстанция мощностью 630 ква Хмельницкого завода трансформаторных подстанций /встроенная /.	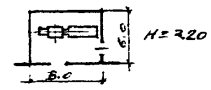	55	Комплектная трансформаторная подстанция мощностью 1000 ква Хмельницкого завода трансформаторных подстанций /внутрицеховая/	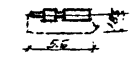
45	Комплектная трансформаторная подстанция мощностью 630 ква Хмельницкого завода трансформаторных подстанций /внутрицеховая /	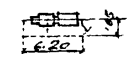	56	Комплектная трансформаторная подстанция мощностью 2х1000 ква /однорядная/ Хмельницкого завода трансформаторных подстанций /отдельно стоящая /.	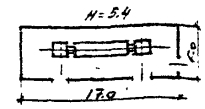
46	Комплектная трансформаторная подстанция мощностью 2х630 ква /однорядная/ Хмельницкого завода трансформаторных подстанций /отдельно стоящая /	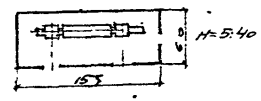	57	Комплектная трансформаторная подстанция мощностью 2х1000 ква /однорядная/ Хмельницкого завода трансформаторных подстанций /встроенная /.	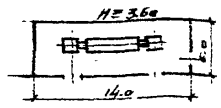
47	Комплектная трансформаторная подстанция мощностью 2х630 ква /однорядная/ Хмельницкого завода трансформаторных подстанций / встроенная /.	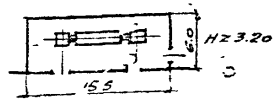	58.	Комплектная трансформаторная подстанция мощностью 2х1000 ква /однорядная/ Хмельницкого завода трансформаторных подстанций / внутрицеховая/.	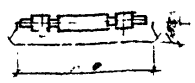

Типовой проект
407-3-18
Альбом №21
Марка-лист
Инв. №

I	2	3
59	Комплектная трансформаторная подстанция мощностью 2x1000 ква / двухрядная / Хмельницкого завода трансформаторных подстанций / отдельно стоящая /	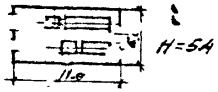
60	Комплектная трансформаторная подстанция мощностью 2x1000 ква / двухрядная/ Хмельницкого завода трансформаторных подстанций /встроенная /.	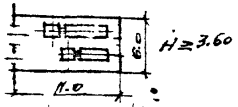
61	Комплектная трансформаторная подстанция мощностью 2x1000 ква /двухрядная/ Хмельницкого завода трансформаторных подстанций /внутрицеховая/.	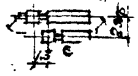
62	Комплектная трансформаторная подстанция мощностью 1000 ква Хмельницкого завода трансформаторных подстанций по схеме трансформатор-магистраль 0,4 кв /внутрицеховая/.	
63	Комплектная трансформаторная подстанция мощностью 630 ква Чирчикского трансформаторного завода /отдельно стоящая /.	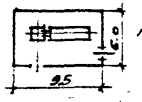
64	Комплектная трансформаторная подстанция мощностью 630 ква Чирчикского трансформаторного завода /встроенная/	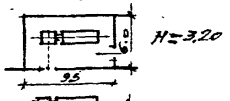
65	Комплектная трансформаторная подстанция мощностью 630 ква Чирчикского трансформаторного завода /внутрицеховая/.	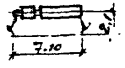
66	Комплектная трансформаторная подстанция мощностью 2x630 ква /однорядная/ Чирчикского трансформаторного завода /отдельно стоящая /.	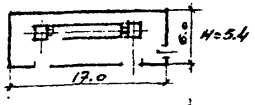
67	Комплектная трансформаторная подстанция мощностью 2x630 ква /однорядная/ Чирчикского трансформаторного завода /встроенная /.	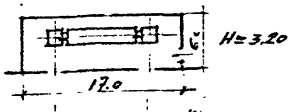
68	Комплектная трансформаторная подстанция мощностью 2x630 ква / однорядная/ Чирчикского трансформаторного завода /внутрицеховая/.	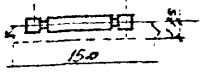
69	Комплектная трансформаторная подстанция мощностью 2x630 ква /двухрядная/ Чирчикского трансформаторного завода /отдельно стоящая /.	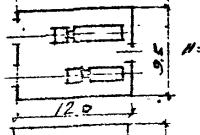
70	Комплектная трансформаторная подстанция мощностью 2x630 ква /двухрядная/ Чирчикского трансформаторного завода /встроенная/.	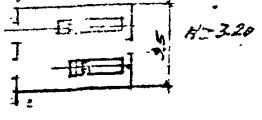

4	5	6
71	Комплектная трансформаторная подстанция мощностью 2x630 ква /двухрядная/ Чирчикского трансформаторного завода /внутрицеховая/.	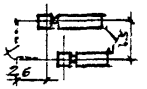
72	Комплектная трансформаторная подстанция мощностью 630 ква Чирчикского трансформаторного завода по схеме трансформатор-магистраль 0,4 кв /внутрицеховая/.	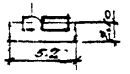
73.	Комплектная трансформаторная подстанция мощностью 1000 ква Чирчикского трансформаторного завода /отдельно-стоящая/.	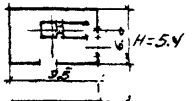
74.	Комплектная трансформаторная подстанция мощностью 1000 ква Чирчикского трансформаторного завода /встроенная/	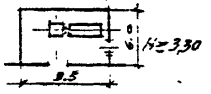
75.	Комплектная трансформаторная подстанция мощностью 1000 ква Чирчикского трансформаторного завода /внутрицеховая/.	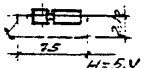
76.	Комплектная трансформаторная подстанция мощностью 2x1000 ква /однорядная/ Чирчикского трансформаторного завода /отдельно стоящая/.	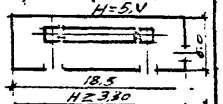
77.	Комплектная трансформаторная подстанция мощностью 2x1000 ква /однорядная/ Чирчикского трансформаторного завода /встроенная /.	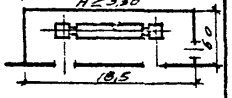
78.	Комплектная трансформаторная подстанция мощностью 2x1000 ква /однорядная/ Чирчикского трансформаторного завода /внутрицеховая/.	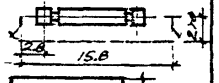
79.	Комплектная трансформаторная подстанция мощностью 2x1000 ква /двухрядная/ Чирчикского трансформаторного завода /отдельно стоящая /.	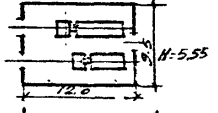
80	Комплектная трансформаторная подстанция мощностью 2x1000 ква /двухрядная/ Чирчикского трансформаторного завода /встроенная/	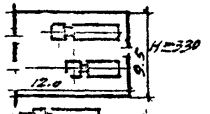
81.	Комплектная трансформаторная подстанция мощностью 2x1000 ква /двухрядная/ Чирчикского трансформаторного завода /внутрицеховая/.	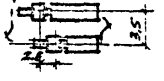
82.	Комплектная трансформаторная подстанция мощностью 1000 ква Чирчикского трансформаторного завода по схеме трансформатор-магистраль 0,4 кв /внутрицеховая/.	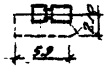

ПОЯСНИТЕЛЬНАЯ ЗАПИСКА

I. Типовой проект № 407-3-I3 комплектных трансформаторных подстанций мощностью до 2хI000 ква без распределительных устройств 6-I0 кв для промышленных установок разработан на основе проектного задания, составленного институтами Тяжпромэлектропроект и Промстройпроект и утвержденного Госстроем СССР I6 сентября I964 г. № АС-7/4-389.

2. Чертежи разработаны применительно к комплектным трансформаторным подстанциям, выпускаемым Армянским электромашиностроительным заводом, Хмельницким заводом трансформаторных подстанций и Чирчикским трансформаторным заводом.

Чертежи электрической части подстанций разработаны институтом Тяжпромэлектропроект и приведены в альбомах №№ I-20 настоящего типового проекта.

3. Строительная часть настоящего типового проекта состоит из 62 альбомов - с № 2I по № 82 / см."Перечень альбомов строительной части "/. Альбом № 2I " Общие материалы " содержит необходимые исходные данные, положенные в основу разработки рабочих чертежей, указания по привязке и применению типового проекта, а также чертежи деталей, железобетонных, деревянных и стальных изделий, являющихся общими для всех подстанций.

В каждом из альбомов №№ 22-82 даны рабочие чертежи одной подстанции определенной мощности и типа /см."Перечень альбомов строительной части"/.

При выдаче чертежей на строительство, одновременно с альбомом чертежей требуемой подстанции должен высылаться также альбом № 2I " Общие материалы".

4. Чертежи применимы для строительства во всех климатических районах при следующей характеристике природных условий:

а) Грунт - сухой, недучинистый, непросадочный со следующими прочностными и деформативными характеристиками: удельное сцепление "С" - 0,II - 0,I5 кг/см2, угол внутреннего трения -I6°-I9° модуль деформации "Е"-I00 кг/см2, нормативное давление - " R^{H} " -2 кг/см2.

б) Грунтовые воды залегают ниже половины фундаментов;

в) Сейсмичность - не выше 6 баллов.

г) Снег - для I-IV районов по СНиП.

5. Тепловыделения от трансформаторов в помещения приняты в размере 2% от установочной мощности трансформаторов. Перепад температур между входящим и выходящим воздухом в помещениях отдельно стоящих и встроенных трансформаторов принят в I5°.

Расчетные температуры наружного воздуха:

зимний режим: - 20°, -30°, -40°.

летний режим: + 22°, +22°, +2I°.

Во внутрицеховых подстанциях тепловыделения от трансформаторов должны учитываться в тепловом балансе цеха.

Для помещений отдельностоящих и встроенных подстанций предусматривается устройство естественной приточно-вытяжной вентиляции.

6. Сметы составлены в соответствии с "Инструкцией по составлению проектов и смет ", утвержденной Госстроем СССР I6/УШ-I956г и "Указаниями по составлению смет по рабочим чертежам " /СН2I-58/ и помещены в альбомах соответствующих подстанций / см.перечень альбомов /.

Стоимость строительства исчислена в ценах, введенных с I/УП-I965 г. в новом масштабе цен для I группы строек и I территориального района, по каталогу единичных расценок для типовых проектов.

Накладные расходы приняты на строительные работы I6,7%, на стальные конструкции 9,7%, плановые накопления 2,5%.

7. Проект должен приниматься к строительству только после предварительного выполнения проектной работы по привязке его к конкретным условиям строительной площадки.

Типовой проект 407-3-I3 Альбом №2I

Инв.№

Гл.инж.пр. Шитов
Гл.арх.пр. Согласовано
Рук.арх.гр. Ким Ген
Рук.инж.гр. Комлев

Гл.инж.пр. Шитов
Гл.арх.пр. Согласовано
Рук.арх.гр. Ким Ген
Рук.инж.гр. Комлев

Проверил Шитов
Ответ. исп. Ким Ген
Нач.сектора Комлев
Рук.группы Полтавцев

Госстрой СССР ПРОМСТРОЙПРОЕКТ г. Москва	Общие материалы	Типовой проект 407-3-I3 Альбом №2I
	Пояснительная записка	Марка-лист

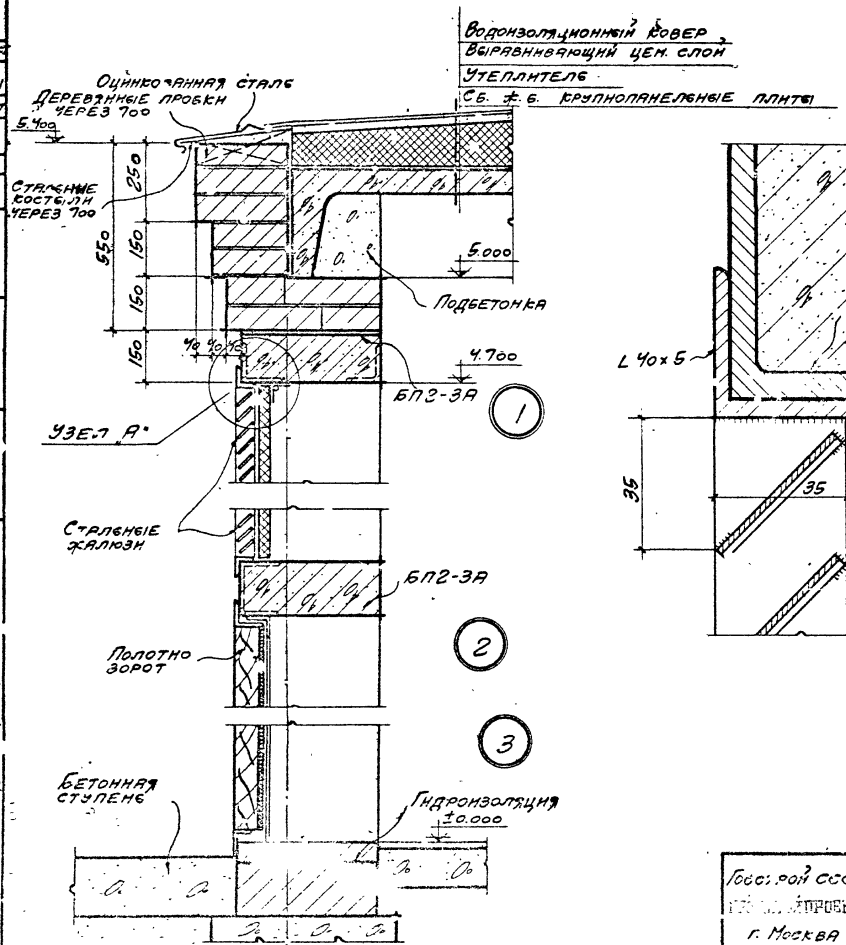

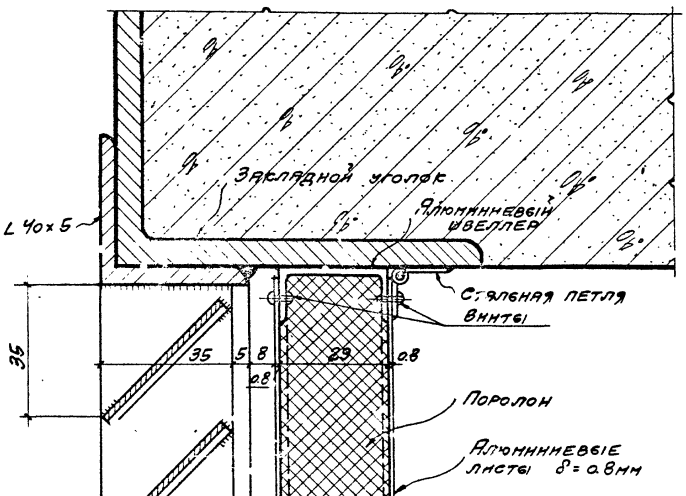

Узел „А"

Госстрой СССР Гипрокоммунпроект г. Москва	Общие материалы Детали с №1 по №3. Узел „А"	Типовой проект 407-3-13 Альбом №21 Марка-лист АС-1

Типовой проект 407-3-13 Альбом №21
Марка-лист АС-1
Инв. №

Нач. ТС отд. Просуковский
Гл. инж. пр. Чеплер
Гл. арх. пр. Лившиц
Гл. арх. Савельев
Дата Запуска 13 Июня 1965 г.
Гл. инж. Ярославская
Архитект. Яцковская

8475-21

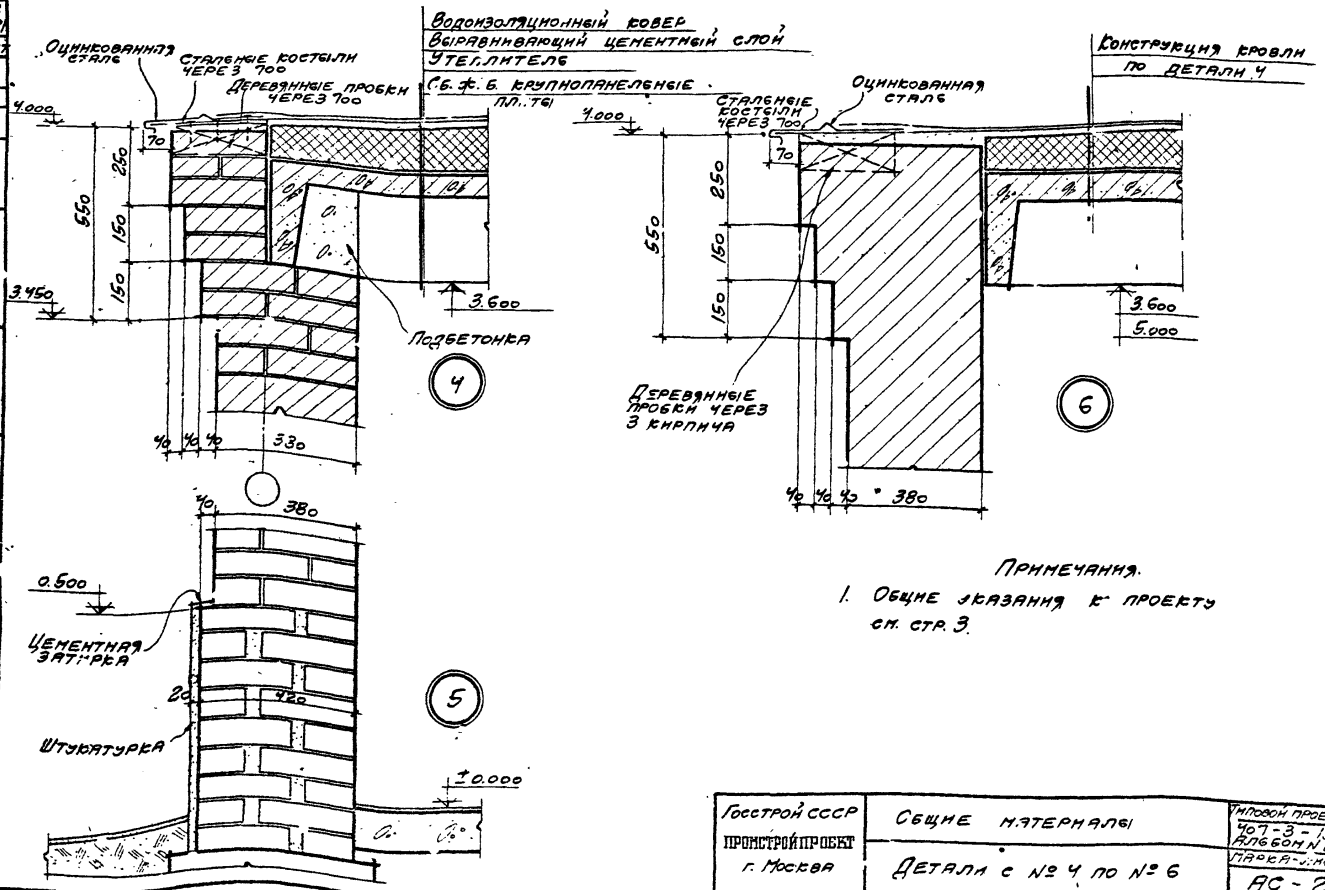

Примечания.

1. Общие указания к проекту см. стр. 3.

Госстрой СССР ПРОМСТРОЙПРОЕКТ г. Москва	Общие материалы	Типовой проект 407-3-13 Альбом N 21
	Детали с № 4 по № 6	Марка-л.ист АС-2

Типовой проект 407-3-13 Альбом N21
Марка-л..ст АС-2
Инв. №

Гл. инж.	Полякова	
Архит.	Яцковская	
Проскуровский		
Гл. инж. пр.	Меллер	
Гл. арх. пр.	Лившиц	
Гр. прох.	Савелов	
Дата выпуска 13 ноября 1965 г.		

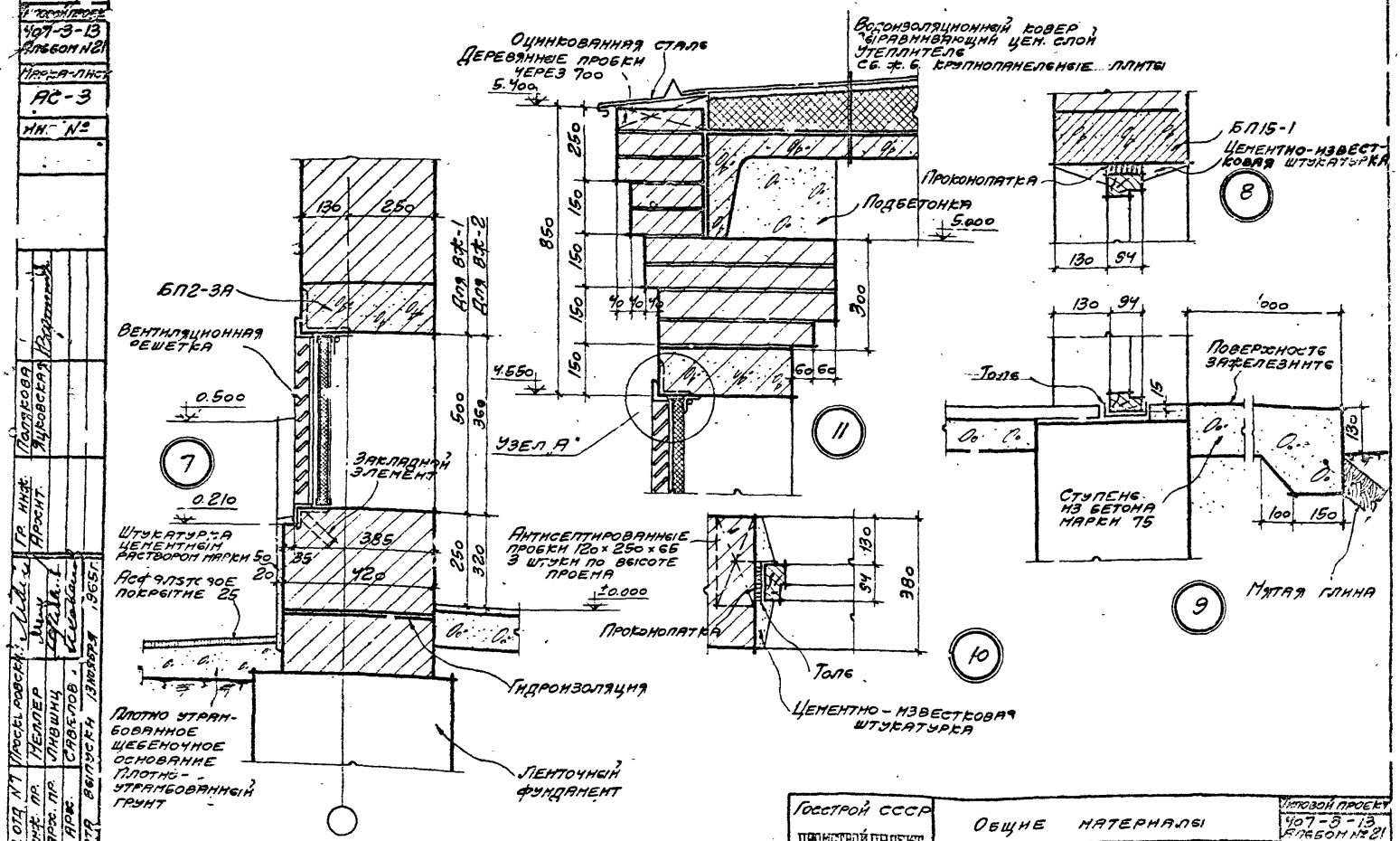

Госстрой СССР Промстройпроект г. Москва	Общие материалы	Типовой проект 407-3-13 Альбом №21	
	Детали с №7 по №11	Марка-лист АС-3	

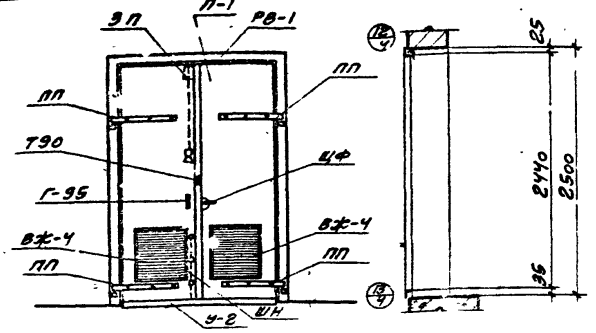

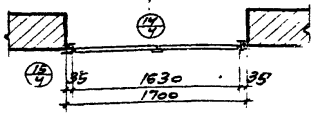

Примечание

Все сварные монтажные швы считать толщиной $k = 6$ мм. Сварку выполнять электродами типа Э42.

Спецификация материалов на 1 ворота

Марка элемента	Наименование элемента	Ед. изм.	Кол.	Вес кг: 1 элем.	Вес кг: Общий	№ листа
П-1	Полотно ворот	комплект	1	277,0	277,0	
РВ-1	Рама проема	шт.	1	94,5	94,5	
ВЖ-4	Стальные жалюзи	"	2	11,8	23,6	
У-2	Уголок	"	2	3,54	6,08	
ПП	Петля подъемная	"	4	6,38	25,52	
ШН	Шпингалет нижний	"	1	3,0	3,0	
ЗП	Защелка пружинная	"	1	5,2	5,2	
ЩФ	Щеколда фалевая	"	1	3,9	3,9	
—	Пробой Т95	"	2	0,12	0,24	
—	Шуруп 6×50 ГОСТ 1145-41	"	22	—	0,2	
—	" 6×40 "	"	85	—	0,4	
—	Ручка Г-95 ГОСТ 5087-56	"	1	—	—	
УК-4	Утепленный клапан	"	2	2,56	5,92	
			Итого:		445,5	

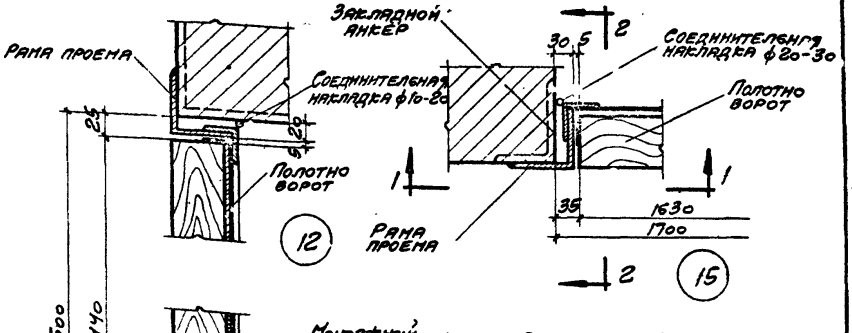

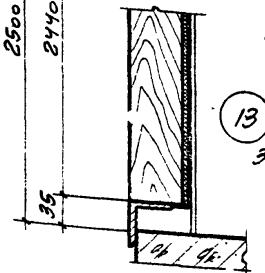

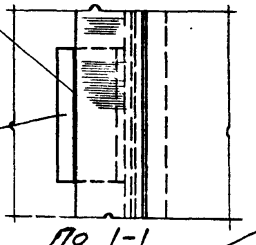

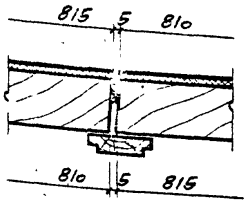

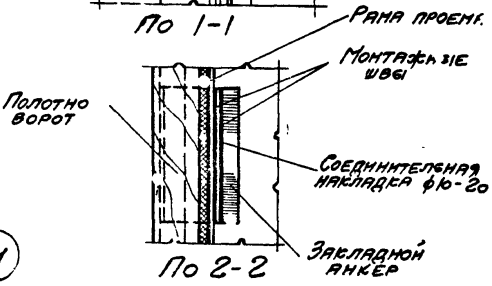

Госстрой СССР ПРОМСТРОЙПРОЕКТ г. Москва	Общие материалы	Типовой проект 407-3-13 Альбом N 21	
	Ворота В-1. Монтажная схема и монтажные детали	Марка-лист АС-4	

Изм. отд. №7 | Гл. инженер Мелер | Гл. архит. проекта Лубышин | Рук. арх. гр. Сабелов | Рук. инж.-конст. гр. Ползова | Архит. Зиновьева | Дата выпуска ноябрь 1965 г.

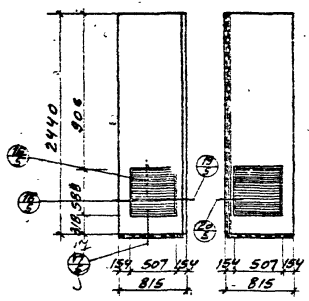

П-1

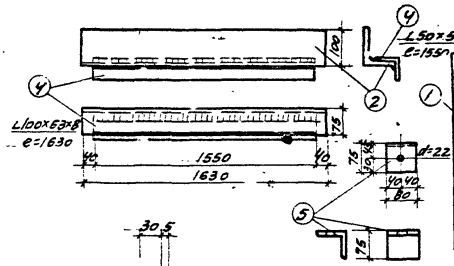

РВ-1

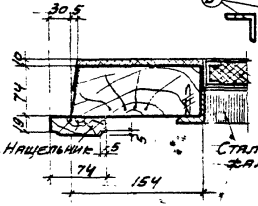

20

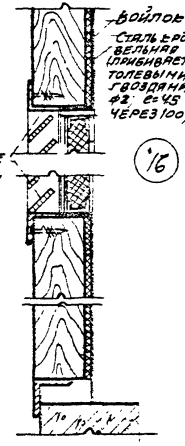

16

П

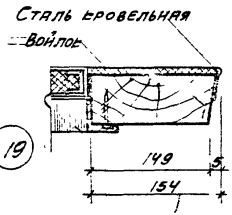

19

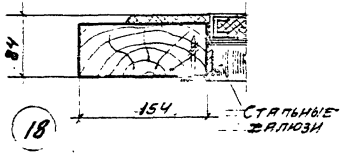

18

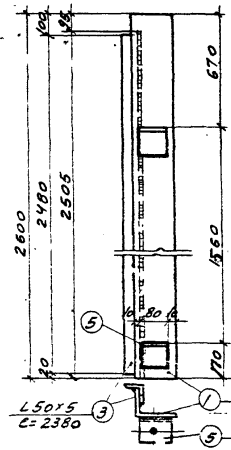

Спецификация стали на одну раму ворот РВ-1

Сталь марки Ст-3

N поз.	Профиль	Длина мм	К-во	Вес в кг: одного	Вес в кг: всего	Сорт	Примечания: Привязка к чертежу
1	L100×63×8	2600	1+1	25,7	51,4	94,5	
2	L100×63×8	1630	1	16,1	16,1		
3	L50×5	2480	2	3,3	18,6		
4	L50×5	1570	1	5,5	5,6		
5	L75×8	80	4	0,72	2,88		

Спецификация материалов на ворота П-1

N поз.	Наименование материала	Ед. изм.	Количество
1	Древесина	м³	0,28
2	Войлок	м²	3,8
3	Сталь кровельная	м²	4,2

Примечания.

1. Все сварные швы делать толщиной 6 мм.
2. Позиции 3 и 4 привариватъ к позициям 1 и 2 прерывистым швом длиной 100 мм через ~150 мм

Типовой проект 407-3-18 Альбом №21	Госстрой СССР Промстройпроект г. Москва	Общие материалы. Полотна ворот В-1 Детали полотен ворот В-1 Рама ворот РВ-1	Марка-лист АС-5

Гл. инж. пр. Хеллер
Гл. арх. пр. Лившиц
Рук. гр. Соболев
Рук. сект. Сидоров
Арх. Зиновьева
Констр. Ларионова
Нач. отд. Ситников
Дата 01.12.65

8475-21 13

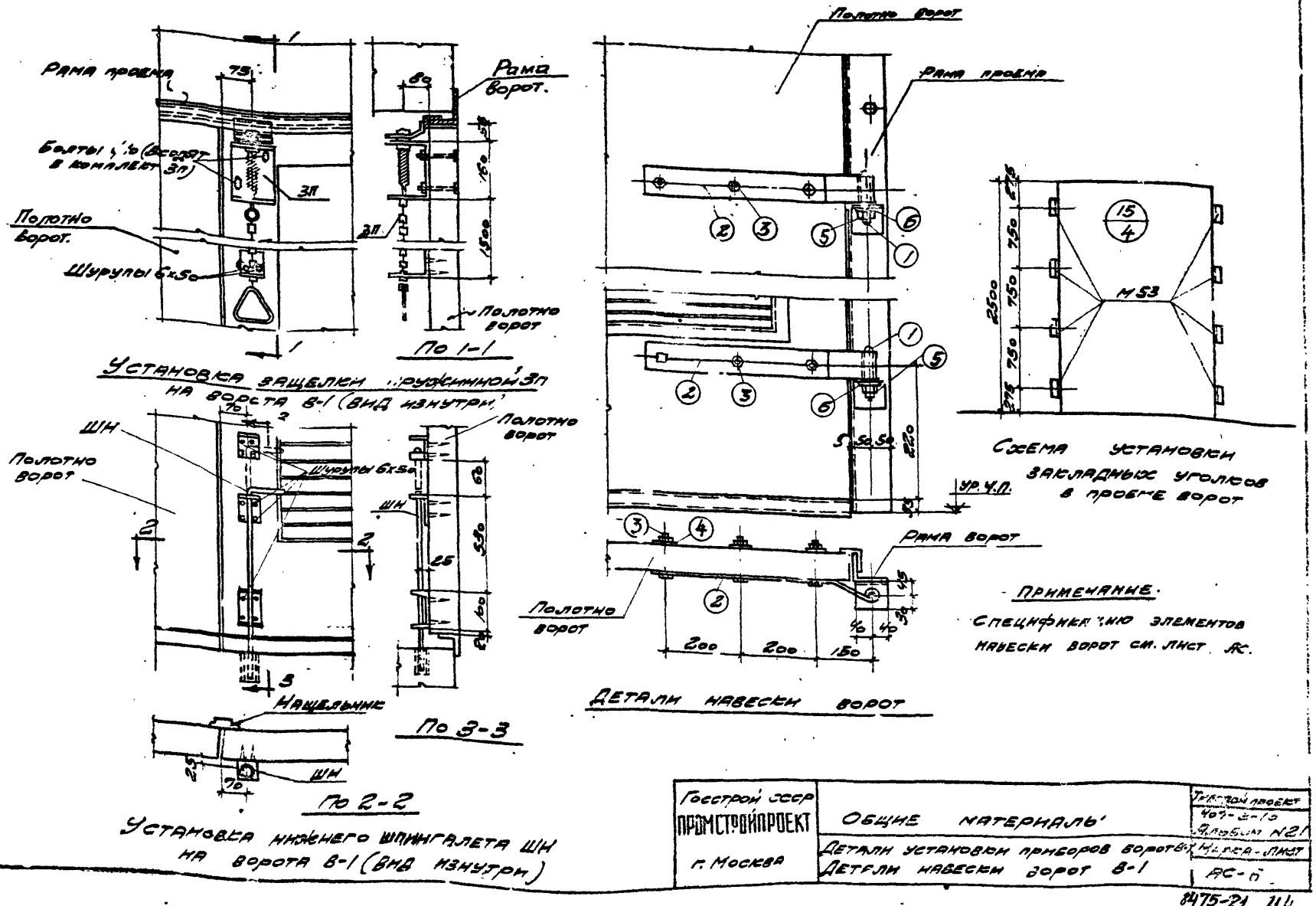
Рама проема
Рама ворот.
Болты ½ (входят в комплект ЗП)
ЗП
Полотно ворот.
Шурупы 6х50
Полотно ворот
По 1-1
Установка защелки пружинной ЗП на ворота В-1 (вид изнутри)
ШН
Полотно ворот
Шурупы 6х50
Полотно ворот
ШН
Нащельник
По 3-3
По 2-2
Установка нижнего шпингалета ШН на ворота В-1 (вид изнутри)
Полотно ворот
Рама проема
Рама ворот
Полотно ворот
Ур. ч.п.
Детали навески ворот
М53
Схема установки закладных уголков в проеме ворот
Примечание.
Спецификацию элементов навески ворот см. лист АС.
Госстрой СССР
ПРОМСТРОЙПРОЕКТ
г. Москва
Общие материалы
Детали установки приборов ворот В-1
Детали навески ворот В-1
Типовой проект
407-3-15
Альбом N21
Марка-лист
АС-6
Инв. N
Нач. отд. N7
Гл. инж. пр.
Гл. арх. пр.
Рук. арх. гр.
Дата выпуска 13 ноября 1965 г.
Рук. инж. гр.
Архит.
Полякова
Зиновьева
АС-6
8475-21 44

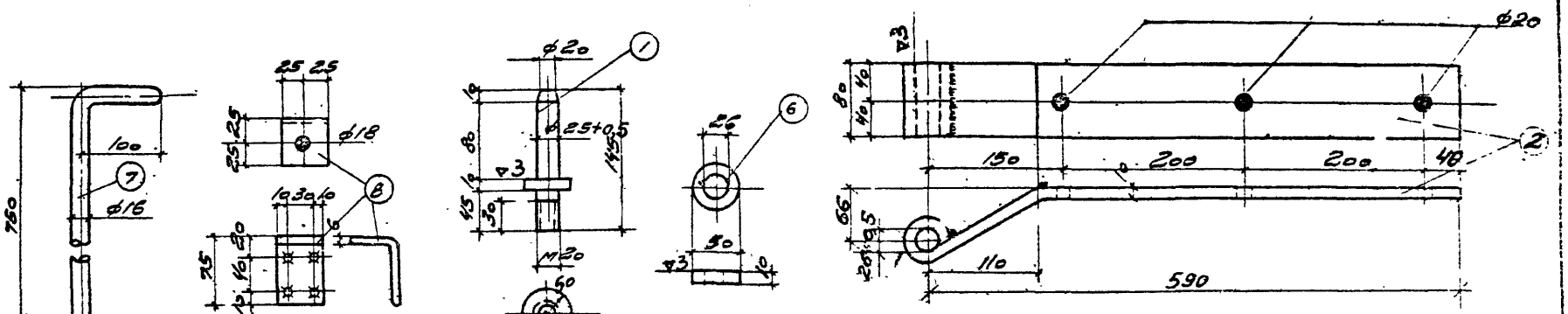

Спецификация на 1 штуку каждой марки

Сталь марки Ст. 3								
Марка	№ сб дет	Сортамент	Длина мм	Кол. шт.	Вес, кг 1 шт.	Вес, кг Всех	Марка	Примечание
ПП	1	Ось петли	145	1	0,56	0,56	6,38	Мех. обработан
	2	-80×10	700	1	4,4	4,4		Согнуть
	3	Болт М 18с гайкой	100	3	0,37	1,11		
	4	Шайба ф40/20×3	—	3	0,02	0,02		
	5	Гайка М20	—	1	0,08	0,08		
	6	Шайба ф26	—	1	0,21	0,21		
ШН	7	ф16	850	1	1,34	1,34	3,0	Согнуть
	8	-50×6	125	1	0,30	0,30		
	9	-50×6	200	1	0,47	0,47		
	10	-115×6	150	1	0,81	0,81		
	11	Газ. тр. ф 3/4" ГОСТ 3262-55	60	1	0,12	0,12		

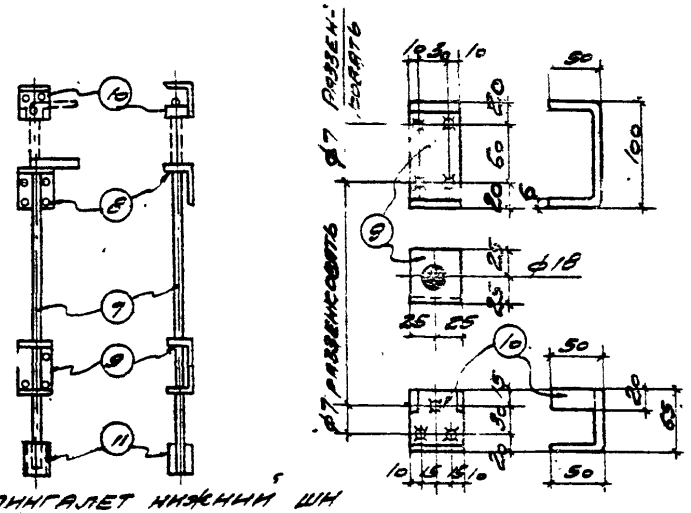

Шпингалет нижний ШН

Примечание

Отверстия сверленые. Отверстия ф 18 мм зачистить.

Госстрой СССР ПРОМСТРОЙПРОЕКТ г. Москва	Общие материалы	Типовой проект 407-3-13 Альбом №21
	Петля подгибная ПП Шпингалет нижний ШН.	Марка лист АС-7

Типовой проект 407-3-13 Альбом №21 Марка лист АС-7 Инв. N

Рук. инж. гр. Полякова; Архитект. Зиновьева

Нач. отд. №7 Проскуровский; Гл. инж. пр. Меллер; Гл. арх. пр. Лившиц; Рук. арх. гр. Савелов; Дата выпуска 13 ноября 1975 г.

8475-21 15

Спецификация стали на 1 штуку каждой марки

Марка	№ сб. дет.	Сортамент	Длина мм	Кол. шт.	Вес кг 1 шт.	Вес кг всех	Вес кг марки	Примечания
		Стало марки Ст. 3						
ЗП	1	-120×8	390	1	2,94	2,94	5,2	Согнуть
	2	60×6	180	1	0,51	0,51		"
	3	□25×25	195	1	0,96	0,96		Мех. обработать
	4	●ф5	110	1	0,02	0,02		Согнуть
	5	●ф8	300	1	0,12	0,12		"
	6	Пружина ф25	200	1	0,08	0,08		Проволока пружинная по ГОСТ 5047-49
	7	Цепь	1100	1	0,33	0,33		Вес ориентир.
	8	Шайба 16 ГОСТ 6959-54		1	0,02	0,02		
	9	Болт М10×100 ГОСТ 7798-57		2	0,07	0,14		
	10	Гайка М10 ГОСТ 5915-51		2	0,01	0,02		
	11	Шайба 10 ГОСТ 6958-54		2	0,01	0,02		
Т90	15	-70×4	90	1	0,12	0,12	0,12	

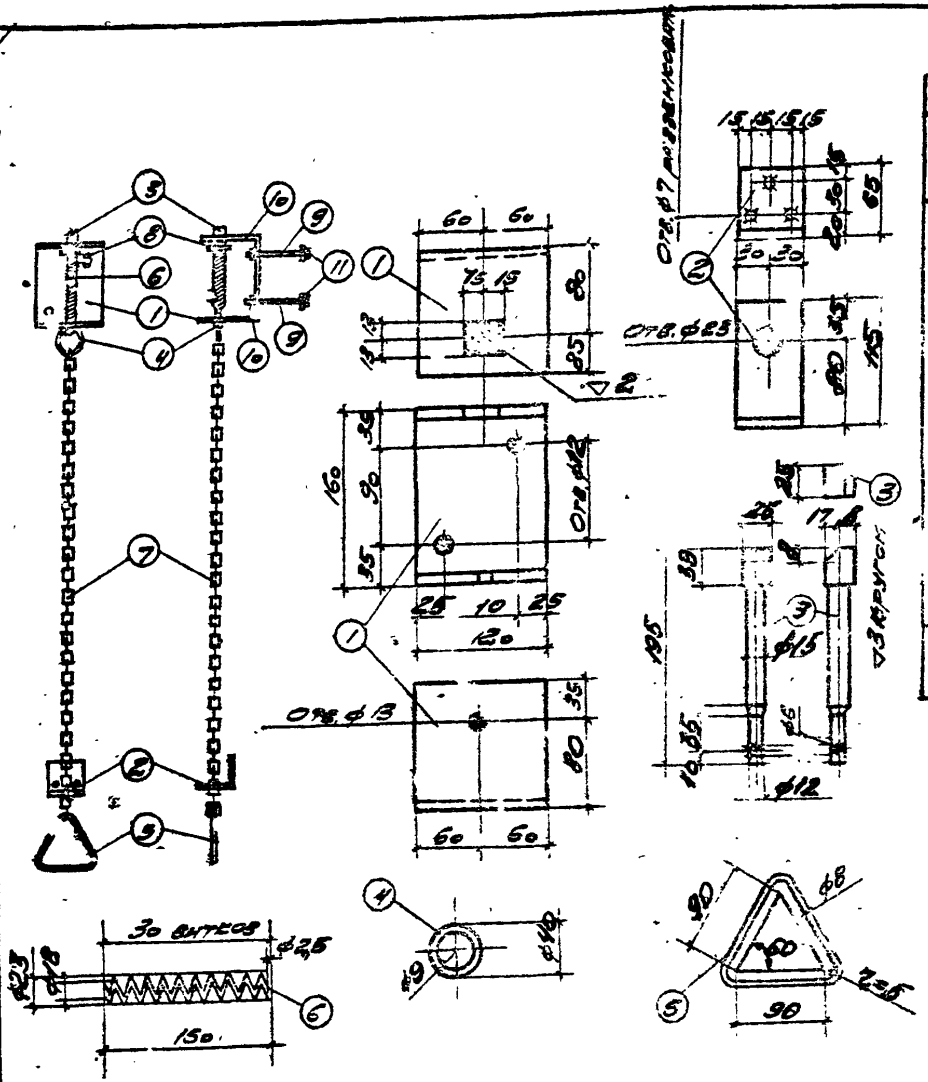

Защелка пружинная ЗП

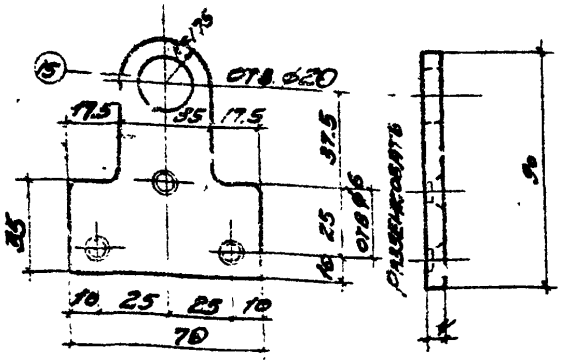

Пробой Т90

Госстрой СССР ПРОМСТРОЙПРОЕКТ г. Москва	Общие материалы	Типовой проект 407-3-13 Альбом №21
	Защелка пружинная ЗП пробой Т-90	Марка лист

Типовой проект 407-3-13 Альбом №21 Марка лист РС-8 ИНВ N

Рук. инж. Арсент. Полякова Зиновьева

Проверил Меллер Лившиц Савелов

Дата выпуска 13 ноября 1963 г.

Нач. отд. №7 Гл. инж. пр. Гл. арх. пр. Рук. арх. пр.

1477-21

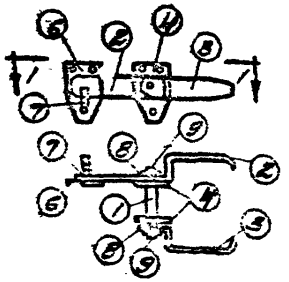

Щеколда фалевая Щф

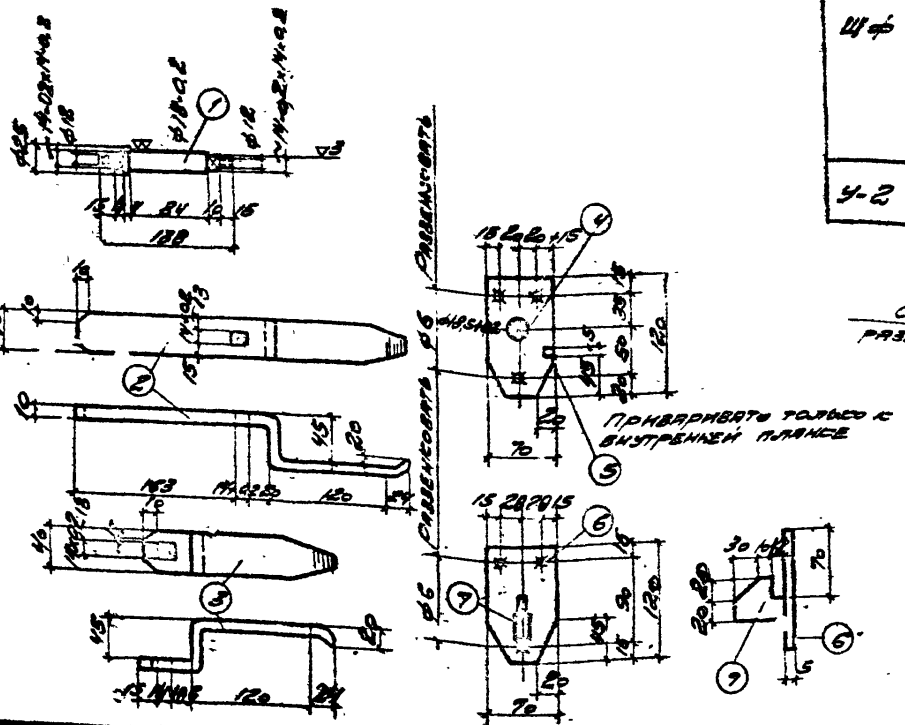

Спецификация стали на 1 штуку каждой марки

Сталь марки Ст. 2 или Ст. 3								
Марка	№ сб. дет.	Сортамент	Длина мм	Кол. шт.	Вес кг 1 шт.	Вес кг Всего	Вес кг Марки	Примечан.
Щф	1	⌀28	140	1	0,68	0,68	3,9	Мех. обработ.
	2	-40x10	400	1	1,26	1,26		Согнуть обработать
	3	-40x10	250	1	0,79	0,79		" "
	4	-70x5	120	2	0,33	0,66		
	5	-10x5	10	1	–	0,01		
	6	-70x5	120	1	0,33	0,33		
	7	-40x10	52	1	0,16	0,16		
	8	Шайба 12 ост. 8285		2	0,01	0,02		
	9	Гайка N12 ГОСТ 5928-61		2	0,01	0,02		
У-2	10	∠50x5	810	1	3,04	3,04	3,04	

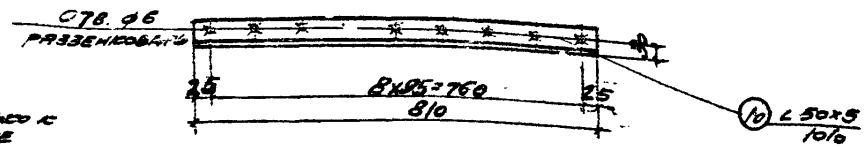

Примечания:

1. Отверстия сверленые
2. Шурупы 5x40 ГОСТ 1145-41 предусмотрены в общих спецификациях материалов на ворота

Госстрой СССР ПРОМСТРОЙПРОЕКТ г. Москва	Общие материалы	Типовой проект 407-3-15 Альбом N21
	Щеколда фалевая Щф и уголок защитный У-2	Мн-кад. лист АС-9

Нач. отд. N7 | Гл. инж. пр. | Гл. архит. пр. | Рук. арх. пр. | Дата выпуска 1-13 ноября 1965 г.

Проектировал | Меллер | Лившиц | Стрелов

Рук. инж. пр. | Арх. | Полякова | Зиновьева

Инв. N

АС. 9

8475-21 17

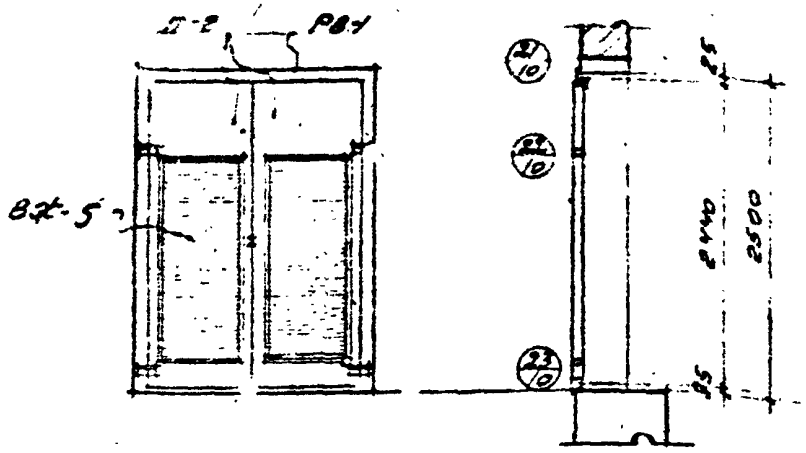

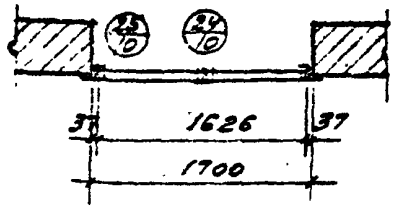

24

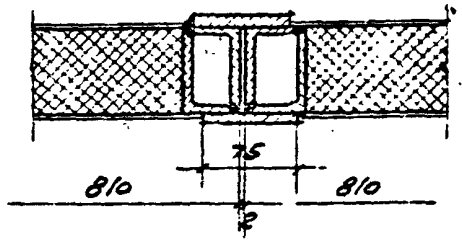

Спецификация материалов на 1 ворота В-2

Марка элем.	Наименование элемента	Ед. изм.	Колич	Вес кг		N листа
				1 элем	Общий	
П-2	Полотно ворот	комп	2	98.2	196.4	АС-11
РВ-1	Рама проема	шт	1	94.5	94.5	АС-5
ВЖ-5	Сварные жалюзи	шт	2	33.6	67.2	АС-17
ШН	Шпингалет нижний	шт	1	30	3.0	АС-7
ЗП	Зрщелка пружинная	шт	1	3.3	3.3	АС-8
—	Пробой	шт	2	0.12	0.24	
—	Винт М 50	шт	10	0.03	0.30	
	Ручка Г-95	шт	1	—	—	
УК-5	Утепленный клапан	шт.	2	6.92	13.84	
		Итого			378.76	

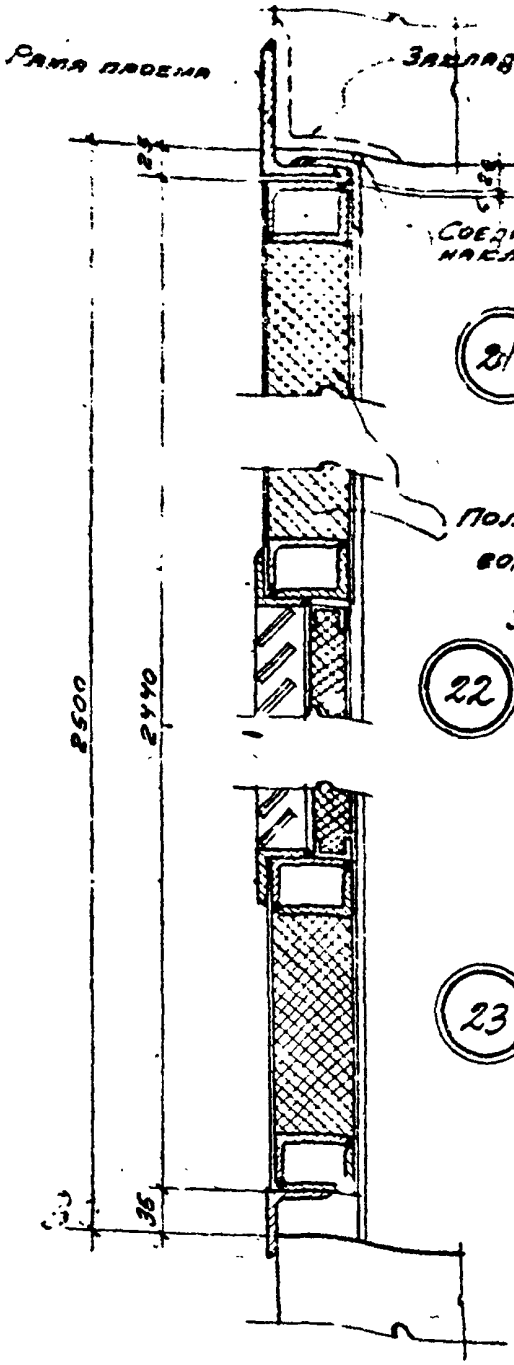

21

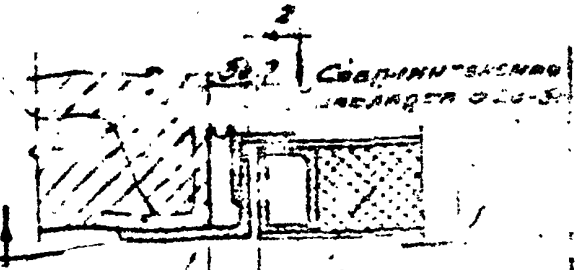

25

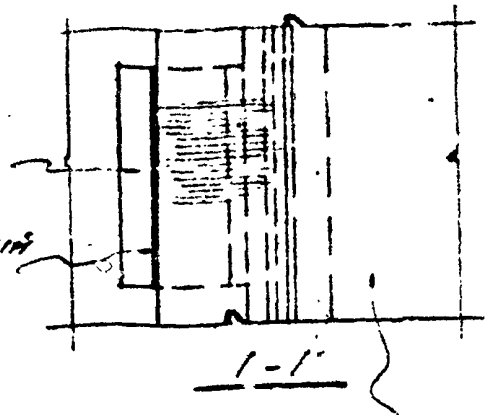

1-1

22

23

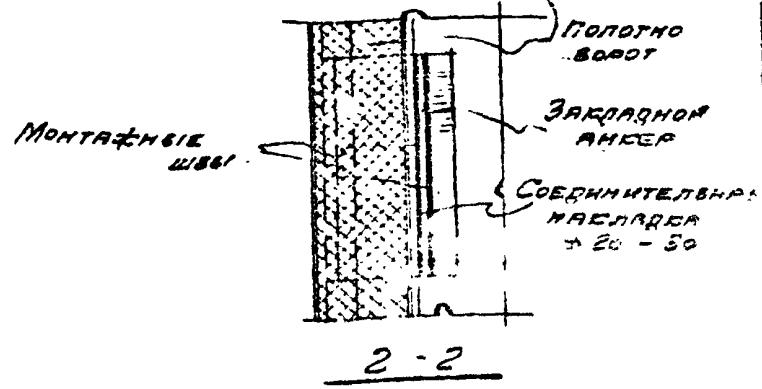

2-2

Примечание

Все сварные монтажные швы считать толщиной h = 6 мм

Сварку выполнять электродами типа Э42

Госстрой СССР Промстройпроект г. Москва	Общие материалы Ворота В-2 Монтажная схема и монтажные детали	Типовой проект 407-3-13 Альбом N 21 Марка-лист АС-10

Инв. N подл. | Подпись и дата | Взам. инв. N

Гип	Инженер	Гнездилов
Рук. арх. пр.	Савелов	
Нач. отд.	Инженер	Гнездилов
Проверил	Инженер	Гнездилов

Дата 4/IV 65 г.

Спецификация стали на полотно ворот

Ч. поз.	Сортамент	Длина мм	Кол.	Вес в кг: Сер.	Вес в кг: Ф.-кр.	Вес в кг: Прокат	Примечание
1	2 L 63×40×5	2440	2	[illegible]	[illegible]		Гост 8510-57
2	2 L 63×40×5	810		6.25	[illegible]		"
3	2 L 63×40×5	720	2	5.6	[illegible]		"
4	L 75×8	127	2	1.15	2.3		Гост 85[illegible]9-57
5	Ф 50	40	2	0.49	0.98		[illegible]
6	- 40×4	36	2	0.56	[illegible]	82	Гост [illegible]-57
7	L 50×5	810	1	5.45	5.45		Гост 8509-57
8	- 30×4	2440	1	2.3	2.3		Гост [illegible]-57
9	Листов отв. 3×2	940×[illegible]	2	11.9	23.8		Гост 3680-57
10	Винт М5	20	12	0.03	0.36		Гост 1490-52

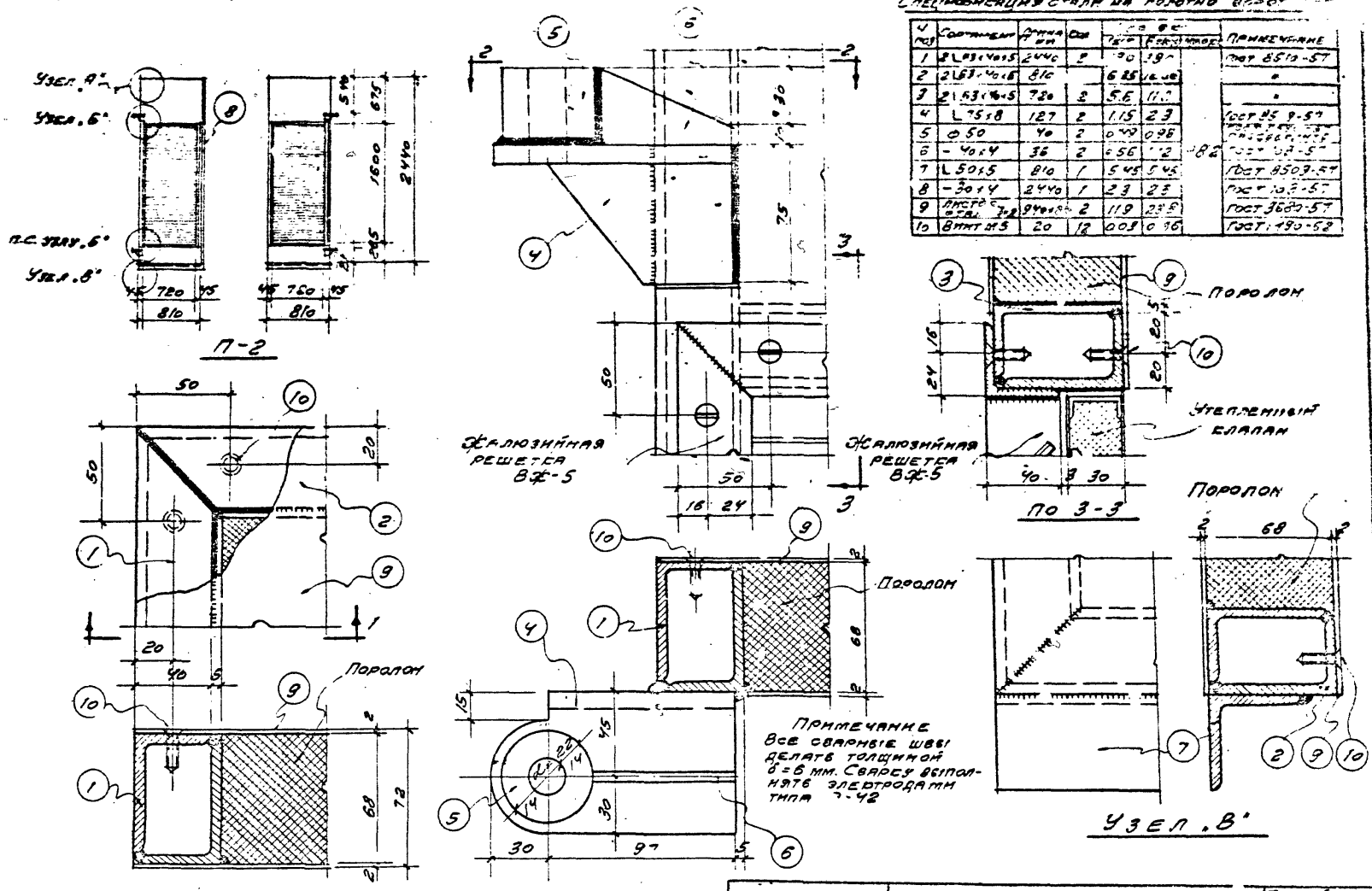

Примечание
Все сварные швы делать толщиной δ = 6 мм. Сварку выполнять электродами типа Э-42

Нач. отд.	Прокуровский		Рук. инж. гр.
Гл. инж. пр.	Меллер		Рук. инж. гр.
Гл. арх. пр.	Лившиц		
Рук. арх. гр.	Савелов		
Дл. а выпуска	13 ноября 1965 г.		

Госстрой СССР
ПРОИСТРОЙ ПРОЕКТ
г. Москва

Общие материалы

Ворота В-2. Полотно П-2. Детали полотна.

Типовой проект 407-13-3 Альбом 1 N 21

Марка-лист. АС-11

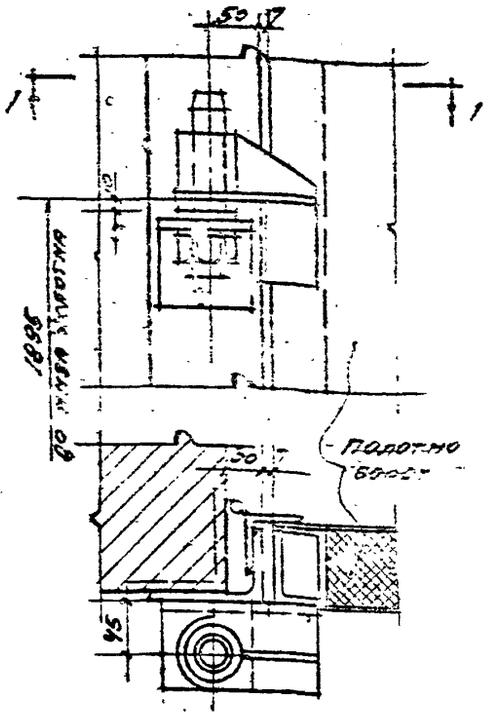

По 1-1

Установка верхнего навеса ворот В-2

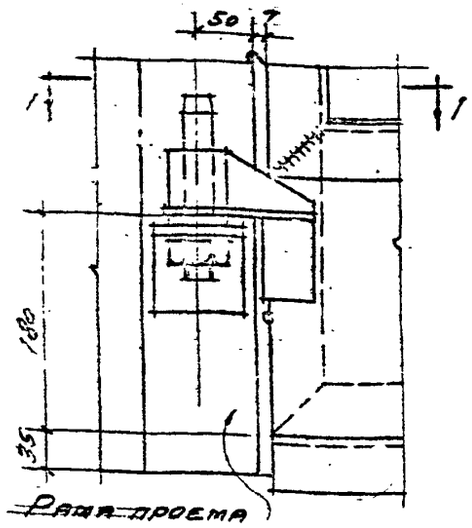

Установка нижнего навеса ворот В-2

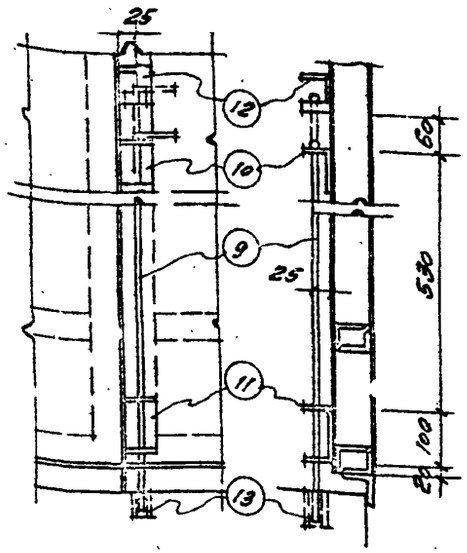

Установка нижнего шпингалета ШН на ворота В-2

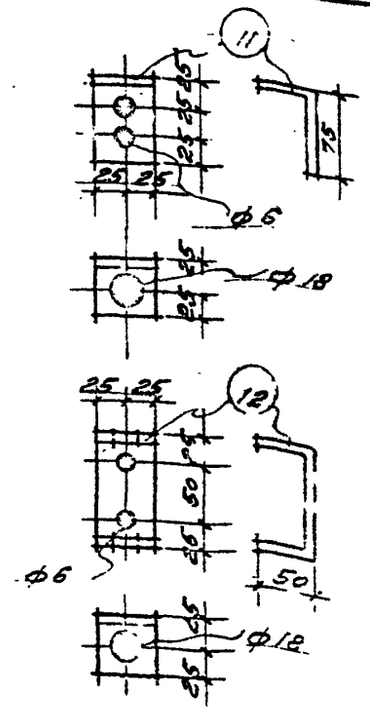

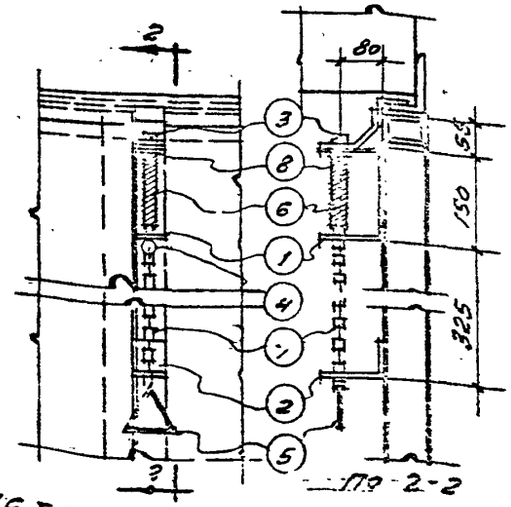

По 2-2

Установка защелки пружинной ЗП на ворота В-2 (вид изнутри)

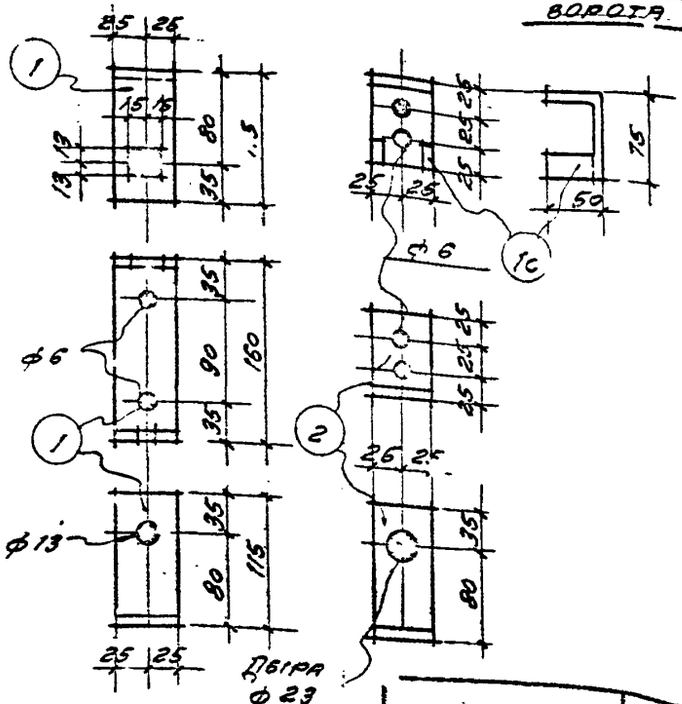

Спецификация стали на 1 штуку каждой марки

Марка	N поз	Сортамент	Длина мм	Кол. шт	Вес в кг 1 шт.	Вес в кг всего	Марка	Примечание
ЗП	1	-50×8	390	1	1.23	1.23	3.3	
	2	-50×6	180	1	0.42	0.42		
	3	-25×25	195	1	0.95	0.95		
	4	•ф5	110	1	0.02	0.02		АС-10
	5	•ф8	300	1	0.12	0.12		"
	6	Пружина ф25	2000	1	0.08	0.08		"
	7	Цепь	325	1	0.45	0.45		"
	8	Шайба 15	ГОСТ [illegible]	1	0.02	0.02		"
ШН	9	ф16	850	1	1.34	1.34	3.0	
	10	-50×6	125	1	0.30	0.30		АС-10
	11	-50×6	200	1	0.47	0.47		
	12	-125×6	150	1	0.81	0.81		
	13	[illegible]	60	1	0.12	0.12		

Госстрой СССР
Проектпроект
г. Москва

Общие материалы

Детали установки
[illegible]

Типовой проект
407-3-13
Альбом N 21
Марка лист

Гл. инж. пр. Меляев
Гл. ар. пр. Лифшиц
Рук. арх. пр. Сапелов
Гл. ст. инж. пр. 13 ноября 1965 г.

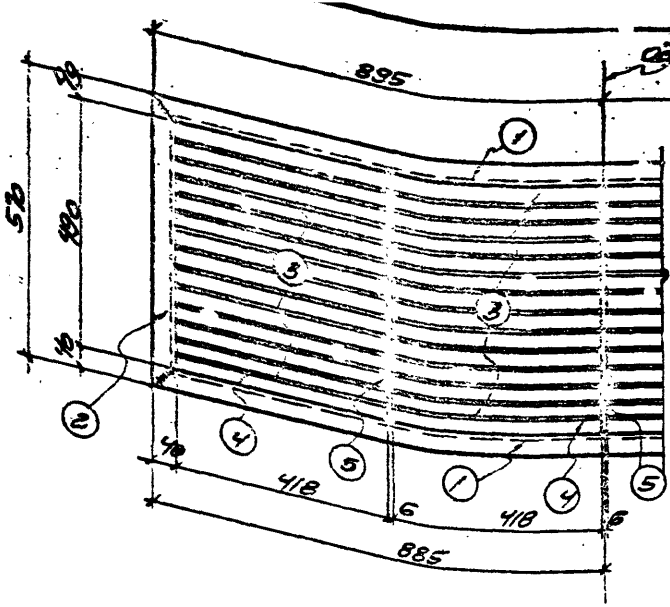

ВЖ-1

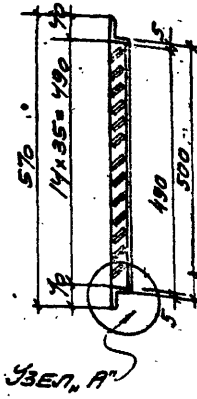

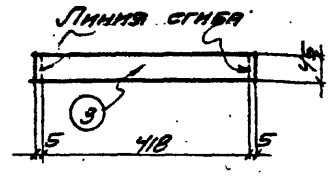

Развертка пера

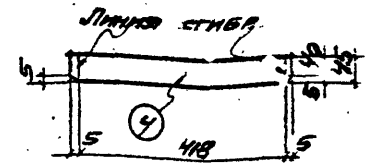

Развертка нижнего пера

Спесификация стали на одну штуку каждой марки.

Сталь марки Ст.-3								
Марка	N сб. дет.	Профиль	Длина	Кол. шт.	Вес кг 1 шт.	Вес кг всех	Марки	Примечания
ВЖ-1	1	∠40×5	1770	2	4,3	8,6	26,7	
	2	∠40×5	570	2	1,4	2,8		
	3	-45×1,5	428	52	0,23	11,96		
	4	-45×1,5	428	4	0,23	0,92		
	5	-35×6	490	3	0,8	2,4		
	Наплавленный металл				2%	0,53		

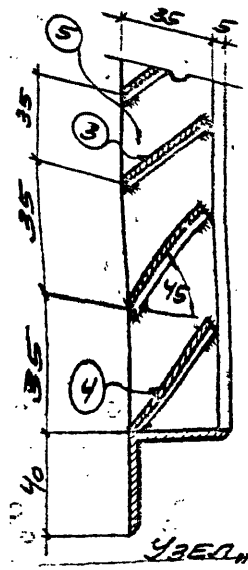

Примечания:

1. Сварные швы толщиной 5мм. за исключением перьев, которые приваривают швом 2мм.
2. Варите тонким электродом, соблюдая режим сварки тонколистовых элементов.

Госстрой СССР ПРОМСТРОЙПРОЕКТ г. Москва	Общие материалы...	Типовой проект 407-3-13 Альбом №21
	Стальные жалюзи ВЖ-1	Марка-лист АС-13

Дата выпуска 13 ноября 1965 г.

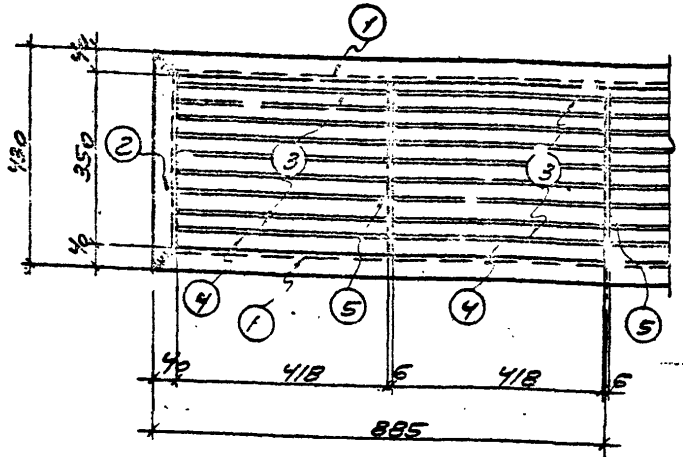

Вж-2

Ось симметрии

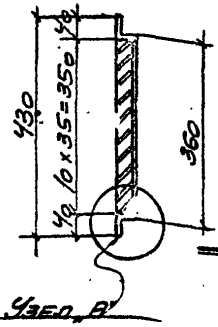

Узел „А"

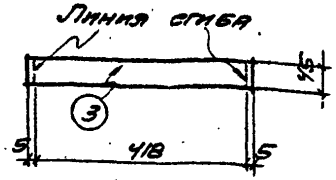

Развертка пера

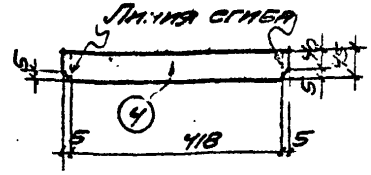

Развертка нижнего пера

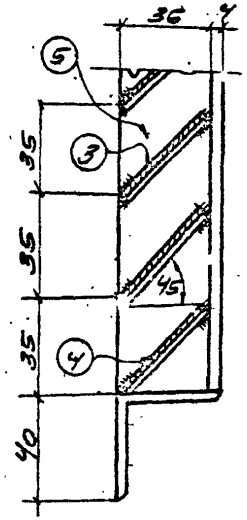

Узел „А"

Спецификация стали на одну штуку каждой марки

Сталь марки Ст.-3

Марка	№ сб. дет.	Профиль	Длина	Кол. шт.	Вес кг 1 шт.	Вес кг Всех	Вес кг Марки	Примечания
Вж-2	1	∠ 40×4	1770	2	4,3	8,6	21,5	
	2	∠ 40×4	430	2	1,0	2,с		
	3	- 45×1,5	428	36	0,23	8,3		
	4	- 45×1,5	428	4	0,23	0,92		
	5	-35×6	350	3	0,57	1,71		
	Н. наплавленный металл				2%	0,42		

Примечания:

1. Сварные швы толщиной 5мм. за исключением перьев, которые привариваются швом 2мм.
2. Варить тонким электродом, соблюдая режим сварки тонколистовых элементов.

Госстрой СССР ПРОМСТРОЙПРОЕКТ г. Москва	Общие материалы	Типовой проект 407-3-13 Альбом №21	
	Стальные фалюзи Вж-2.	Марка листа АС-14	

Нач. отд. №2 Пох
Гл. инж. пр. Гейлер
Гл. арх. пр. Лившиц
Пров. Сребров
Дата фотосъемки 13.11.65г. Инв. №

Гл. инж. Яровенко
Гл. арх. Яковлев
Рук. гр. Кравцова
Исп. Кравцова

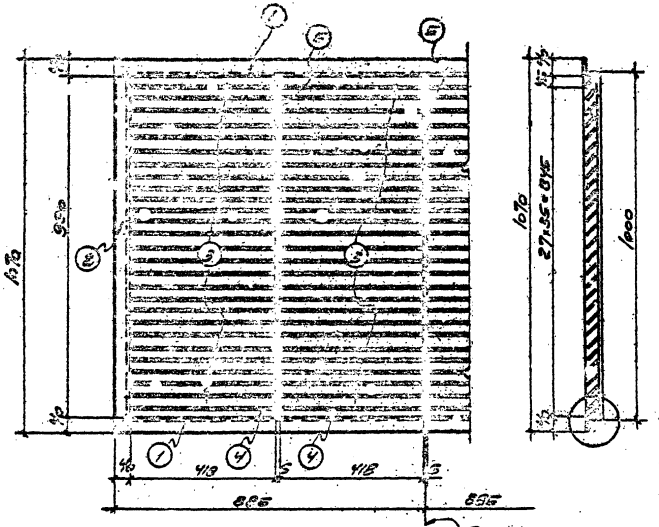

ВФ-3

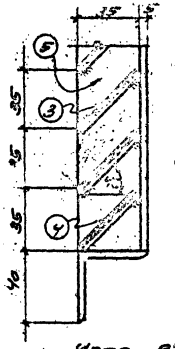

Узел „А"

Примечание:
1. Сварные швы толщиной 5 кг, исключением [illegible] которые приварить [illegible] швом 2 мм.
2. Вырез в тонкий электродом [illegible] режим сварки тонколистовых элементов.

Спецификация стали на одну штуку каждой марки

Марка	№ сб. ст.	Профиль	Длина	Кол. шт.	Вес кг			Примеч.
					Шт.	Всего		
ВФ-3	1	∠ 40×5	1770	2	4,8	8,6	51,5	
	2	∠ 40×5	1070	2	2,6	5,2		
	3	− 45×1,5	488	1	0,25	22,2		
	4	− 45×1,5	488	4	0,25	0,56		
	5	− 35×6	990	3	1,68	4,89		
	Наплавленный металл				2%	1,03		

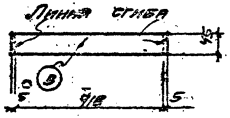

Развертка пера

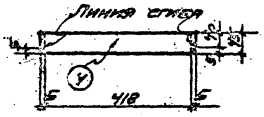

Развертка нижнего пера.

Госстрой СССР Проектстройпроект г. Москва	Общие материалы	
	Стальные фаз. ВФ-3.	

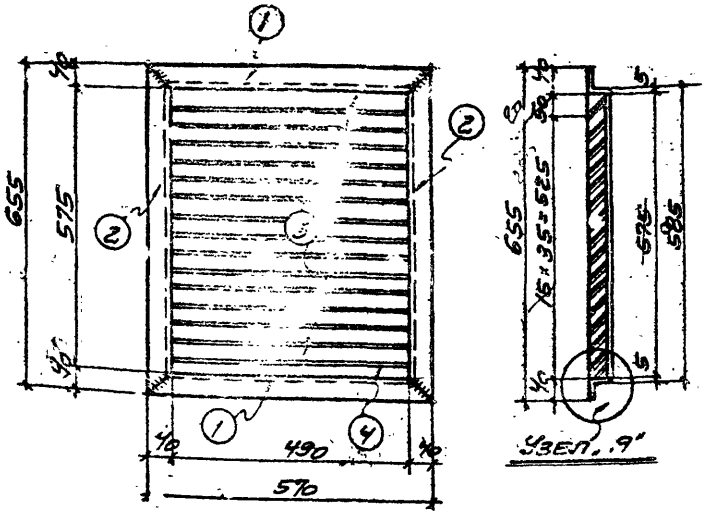

ВЖ-4

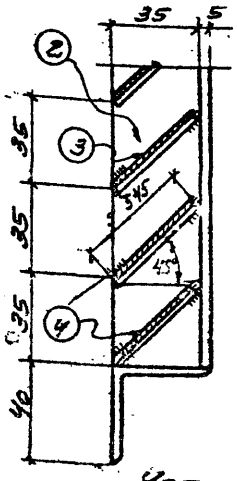

Примечания

1. Сварные швы толщиной 5мм за исключением перьев, которые привариваются швом 2мм.
2. Варить тонким электродом, соблюдая режим сварки тонколистовых элементов.

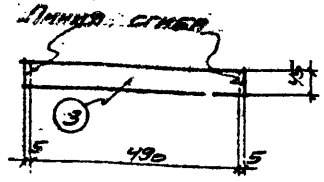

Развертка пера

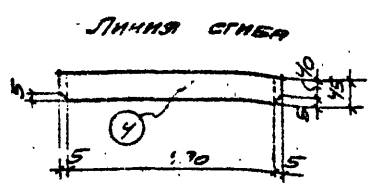

Развертка нижнего пера

Спецификация стали на одну штуку каждой марки

Марка	№ сб. дет.	Профиль	Длина	Кол. шт.	Сталь марки Ст3кп — 1 шт.	Сталь марки Ст3кп — всего	Примечания
ВЖ-4	1	∠ 45×5	570	2	1,7	3,4	
	2	∠ 45×5	655	2	1,9	3,8	
	3	- 45×1,5	500	15	0,27	4,1	
	4	- 45×1,5	500	1	0,27	0,3	
	Наплавленный металл 2%					11,8	

Инв. отд. п. 7	Проверил	Ул			
Гл. инж. пр.	Нач. пер	Ульянищ			
Гл. арх. пр.	Старш.	Савелов			
Гл. инж.					
Дата выпуска	января 1965г.				

Типовой проект 407-3-13 Альбом №21 | Марка-лист АС-16 | Инв. №

Госстрой СССР Промстройпроект г. Москва

Общие материалы

Стальные ячейки ВЖ-4

Типовой проект 407-3-13 Альбом №21 | Марка-лист АС-16

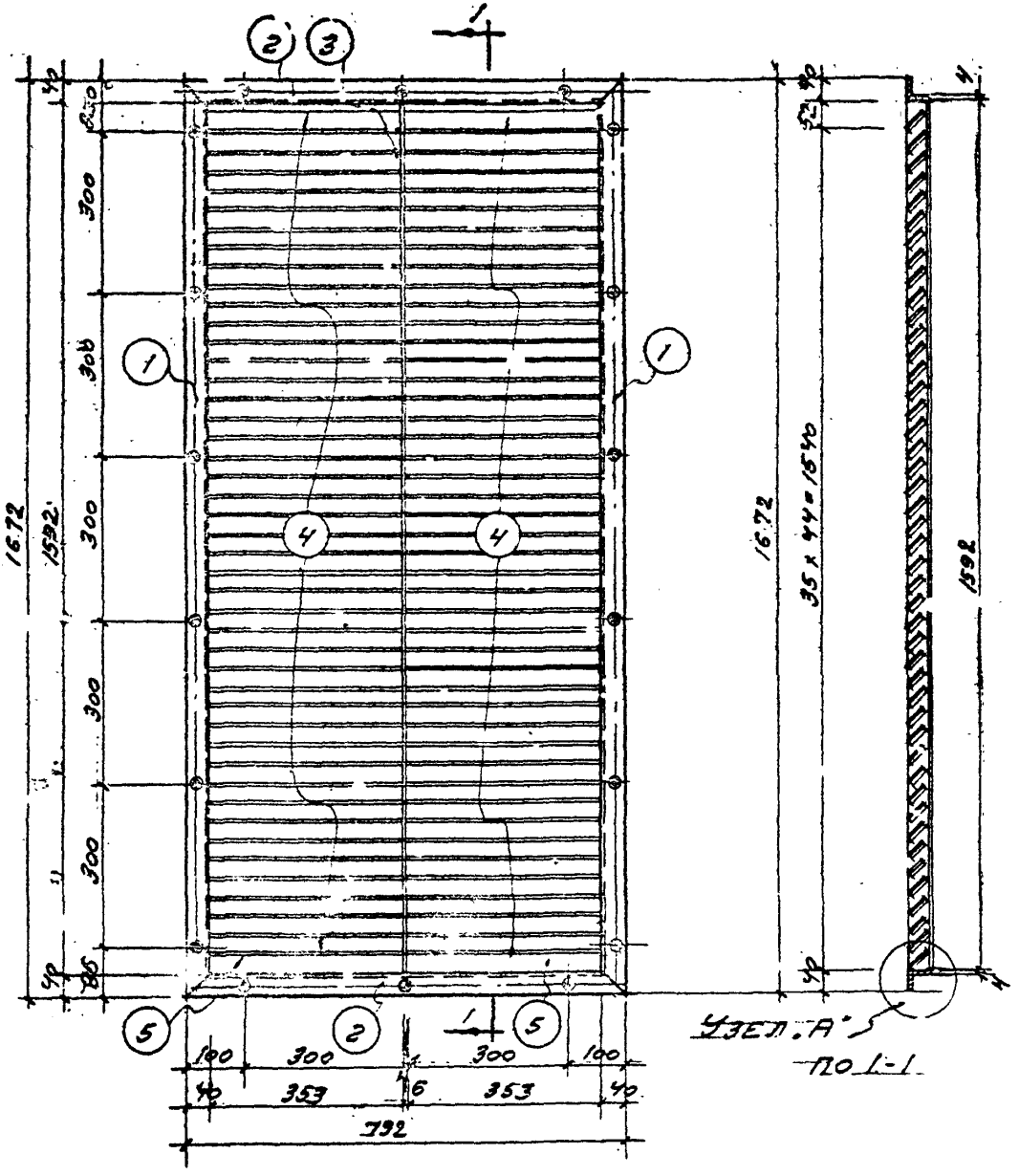

ВЖ-5

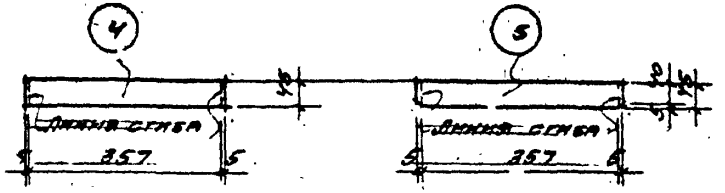

Развертка пера — Развертка нижнего пера

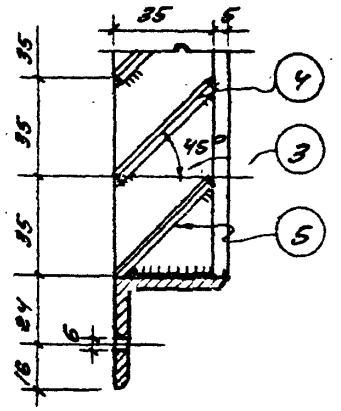

Узел "А"

Спецификация стали на одну штуку каждой марки

Сталь марки Ст.3

Марка	Поз. сб. чер.	Профиль	Длина	Кол. шт.	Вес в кг: шт.	Вес в кг: всех	Вес в кг: марки	Примечания
ВЖ-5	1	∟ 40 × 4	1672	2	4.07	8.14	33.62	
	2	∟ 40 × 4	792	2	1.94	3.88		
	3	− 35 × 6	1592	1	2.60	2.60		
	4	− 45 × 1.5	363	88	0.20	17.6		
	5	− 45 × 1.5	363	2	0.20	0.40		
	Наплавленный металл				2%	0.66		

Примечания

1. Отверстия ф 6 мм сверленые развенкованные с одной стороны.
2. Сварные швы толщиной 5 мм за исключением перьев, которые привариваются швом - 2 мм.
3. Варить тонким электродом, соблюдая режим сварки тонколистовых элементов.

Госстрой СССР ПРОМСТРОЙПРОЕКТ г. Москва	Общие материалы	Типовой проект 407-3-13 Альбом №21
	Стальные фалоэи ВЖ-5	Шифр и лист АС-17

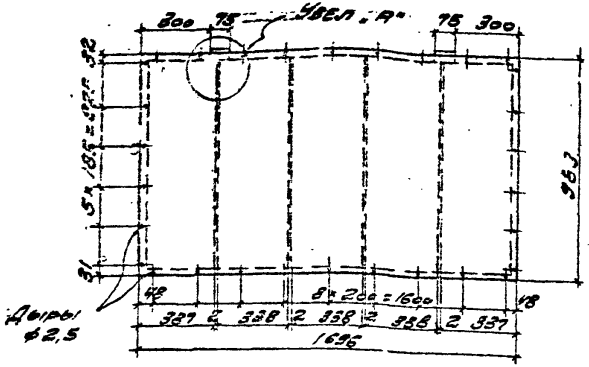

Утепленный клапан УК-1

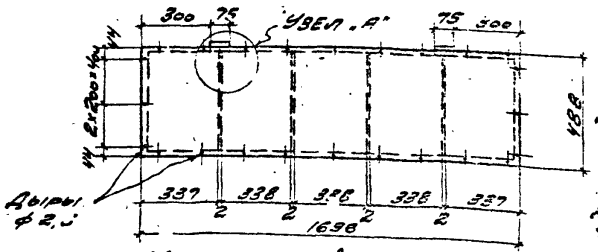

Утепленный клапан УК-2

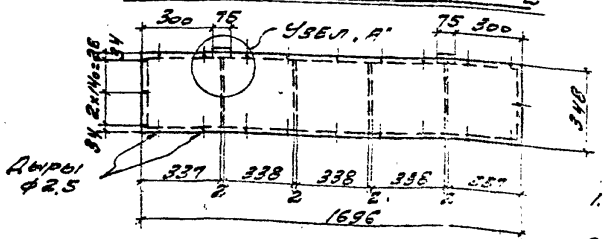

Утепленный клапан УК-3

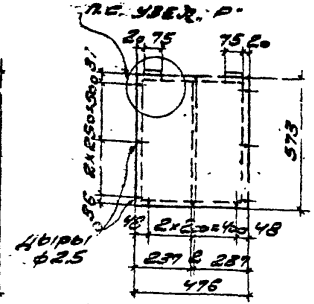

Утепленный клапан УК-4

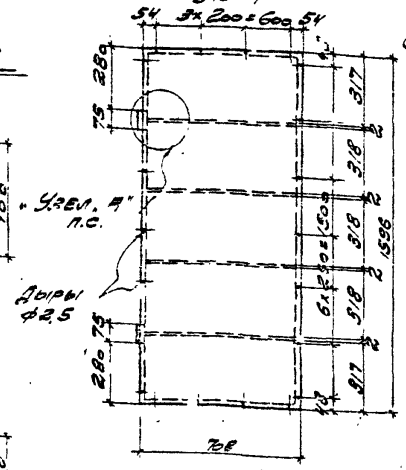

Утепленный клапан УК-5

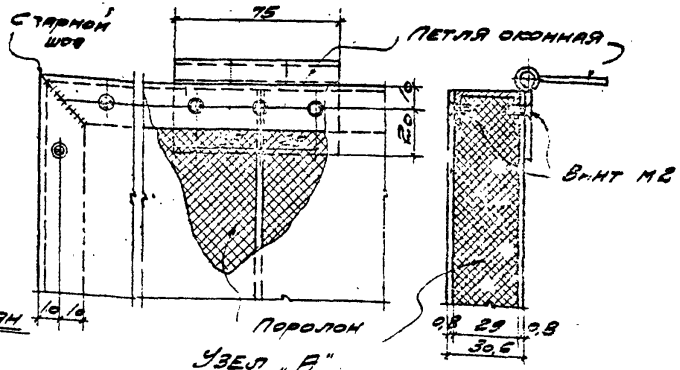

Узел „А"

Спецификация материалов на 1 штуку каждой марки

Марка	N эл.	Элементы	Длина мм	Кол. шт.	Вес в кг. шт.	Вес в кг. всего марки	Примечание
УК-1	1	С 29×20×1,5	1696	2	1,17	2,34	[illegible]
	2	С 29×20×1,5	988	2	0,66	1,32	
	3	-29×2	985	4	0,17	0,68	
	4	Лист 1696×0,8	988	2	3,88	7,76	12,[illegible]
	5	Петля оконная	75×20	2	—	—	
	6	Винт М2	10	32	0,002	0,06	
УК-2	1	С 29×20×1,5	1696	2	1,17	2,34	
	2	С 29×20×1,5	488	2	0,34	0,68	
	3	-29×2	485	4	0,08	0,32	
	4	Лист 1696×0,8	488	2	1,94	3,88	7,28
	5	Петля оконная	75×20	2	—	—	
	6	Винт М2	10	28	0,002	0,06	
УК-3	1	С 29×20×1,5	1696	2	1,17	2,34	
	10	С 29×20×1,5	348	2	0,24	0,48	
	11	-29×2	348	4	0,06	0,24	
	12	Лист 1696×0,8	348	2	1,39	2,78	5,9
	5	Петля оконная	75×20	2	—	—	
	6	Винт М2	10	27	0,002	0,06	
УК-4	13	С 29×20×1,5	975	2	0,68	0,72	
	14	С 29×20×1,5	445	4	0,35	0,70	
	15	-29×2	510	1	0,1	0,1	
	16	Лист 975×0,8	405	2	0,87	1,34	2,95
	5	Петля оконная	75×20	2	—	—	
	6	Винт М2	10	17	0,002	0,04	
УК-5	17	С 29×20×1,5	1696	2	1,10	2,2	
	18	С 29×20×1,5	708	2	0,49	0,98	
	19	-29×2	705	4	0,11	0,44	
	20	Лист 1696×0,8	708	2	2,82	5,24	6,92
	5	Петля оконная	75×20	2	—	—	
	6	Винт М2	10	28	0,002	0,06	

Примечания

1. Каркас утепленных клапанов варить из сплава АД-31.
2. Листы к каркасу крепятся при помощи винтов
3. Сверленные дыры развенковать с одной стороны.

Гл. инж. пр.	Меллер	Рук. инж. пр.	Полянов
Гл. ж. пр.	Лит. инж.		
Рук. арх. пр.	Сиделов		
Дата выпуска	13 ноября 1965 г.		

Госстрой СССР
ПРОМСТРОЙПРОЕКТ
г. Москва

Общие материалы

Утепленные клапаны УК-1, УК-2, УК-3, УК-4 и УК-5

Типовой проект 407-3-13 Альбом N21

Марка-лист АС-18

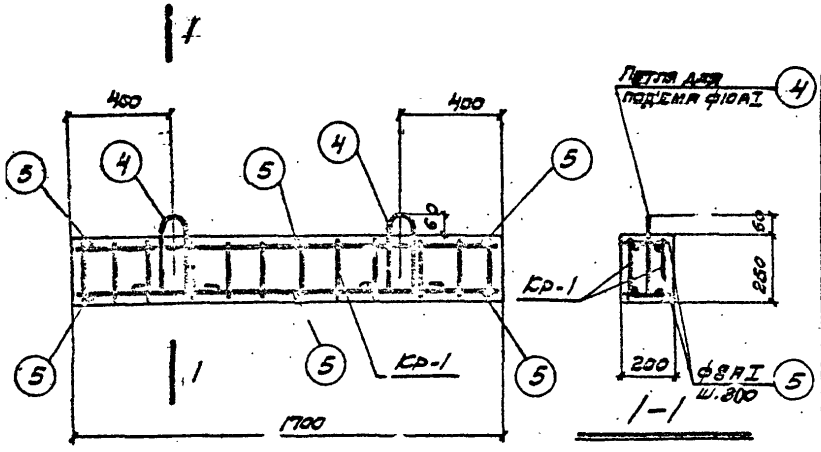

Б-1

Спецификация арматуры на 1 элемент									Выборка ар-ры на 1 элемент		
Марка элемента	Марка каркаса и кол. в 1 элем.	№ позиции	Эскиз	ф мм	Длина мм	Кол. шт. в 1 карк.	Кол. шт. в 1 элем.	Общая длина м	ф мм	Общая длина м	Вес кг
Б-1	Кр-1 (шт. 2)	1	1650	16АII	1650	1	2	3,3	8АI	10	4
		2	1650	8АI	1650	1	2	3,3	10АI	2	1
		3	230	8АI	230	12	24	5,5	16АII	3	5
									Итого		10
	Отдельные стержни	4	280 100 100 280 100	10АI	1000		2	2.0			
		5	180	8АI	180		6	1.1			

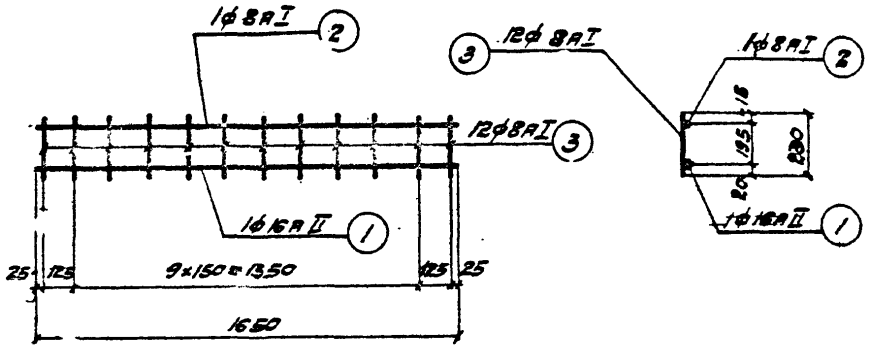

Кр-1

Расход материалов на 1 элемент						
Марка элемента	Вес 1 элем. кг	Марка бетона	Бетон м³	Сталь, кг		
				Класс АI	Класс АII	Всего
Б-1	225	200	0.09	5	5	10

Примечания:

Арматурные каркасы изготавливать при помощи точечной сварки в соответствии с техническими условиями ТУ-73-56.

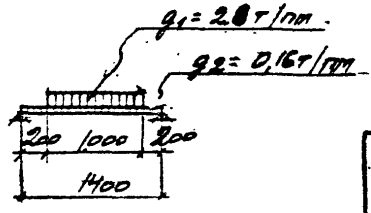

Расчетная схема Б-1

Госстрой СССР ПРОМСТРОЙПРОЕКТ г. Москва	Общие материалы	Типовой проект 407-3-13 Альбом №21
	Балка Б-1	Марка-лист АС-19

АС-19

Дата выпуска 19 ноября 1965 г.

8475-21-27

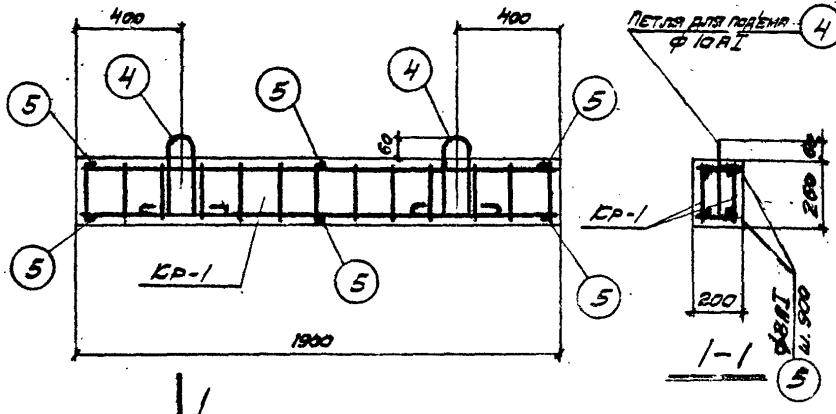

Б-2

Спецификация арматуры на 1 элемент									Выбор. ар-ры на 1 элемент		
Марка элемент.	Марка сборочных единиц на 1 элем.	N позиций	Эскиз	ф мм	Длина мм	Кол. шт. в 1 сбор.	Кол. шт. в 1 элем.	Общая длина м	ф мм	Общая длина м	Вес кг
Б-2	Кр-1 (шт. 2)	1	1850	10АII	1850	1	2	3,7	8АI	11	4
		2	1850	8АI	1850	1	2	3,7	10АI	2	1
		3	230	8АI	230	13	26	6,0	10АII	4	7
									Итого:		12
	Отдельные стержни	4	100, 200, 100, 200	10АI	1000	–	2	2,0			
		5	180	8АI	180	–	6	1,1			

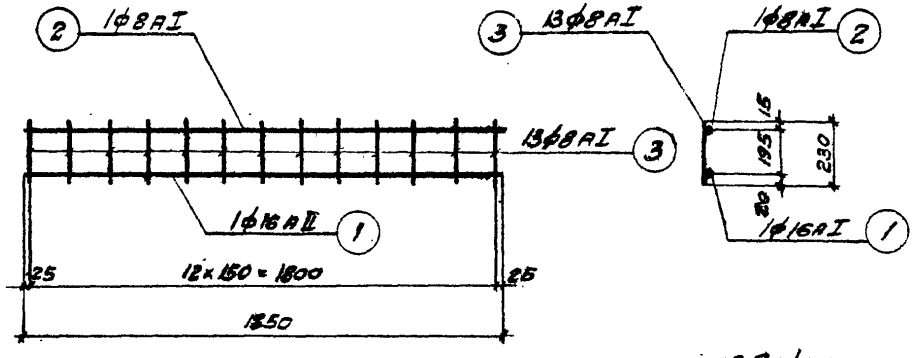

Кр-1

Расход материалов на 1 элемент						
Марка элемента	Вес 1 элем. кг	Марка бетона	Бетон м3	Сталь, кг		
				Класс АI	Класс АII	Всего
Б-2	250	200	0,10	5	7	12

Примечания:

Арматурные каркасы изготавливать при помощи точечной сварки в соответствии с техническими условиями ТУ-73-56.

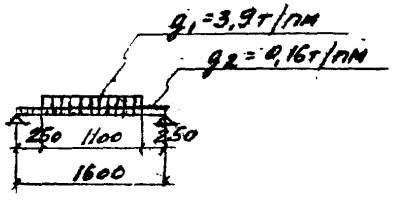

Расчетная схема Б-2

Госстрой СССР ПРОМСТРОЙПРОЕКТ г. Москва	Общие материалы.	Типовой проект 407-3-13 Альбом N21
	Балка Б-2	Марка-лист КС-20

Типовой проект 407-3-13 Альбом N21 Марка КС-20 Инв. №

Нач. отд. Гл. инж. пр-та Рук. группы Ст. инженер Выпуск 13 Ноября 1965г.

Проскуряков Мелиев Полтавцев Мухин Мухин

Рабочие Исполнитель

Типовой проект 407-3-13 Альбом №21
Марка-лист АС-21
Инв. №
Дорозова
Начальник
Гл. инженер
Рук. группы
Гл. конструктор
Дата выпуска 13 ноября 1965г.
Госстрой СССР
Промстройпроект
г. Москва

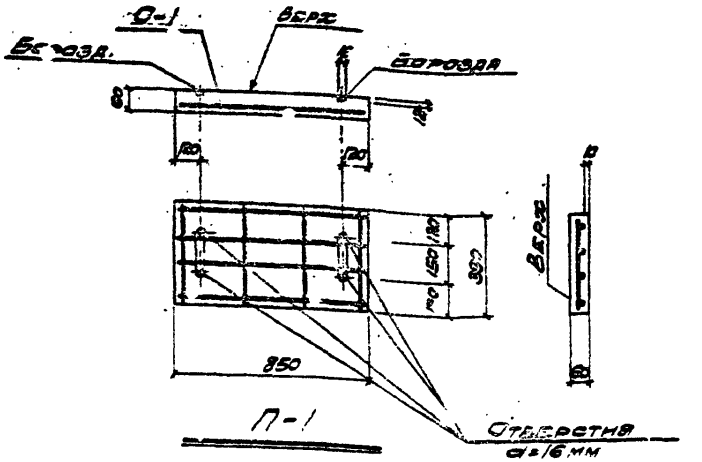

П-1

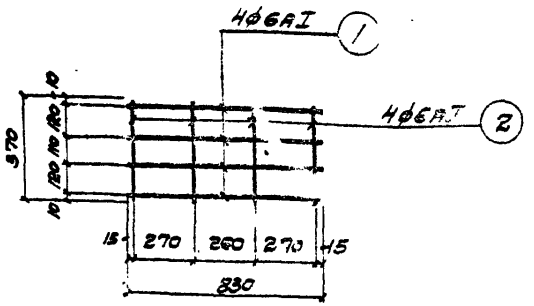

С-1

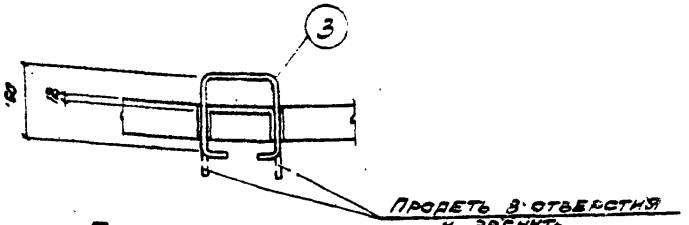

Деталь устройства ручки

Спецификация арматуры на 1 элемент

Марка элемента	Позиция	№ эскиза	Эскиз	ф мм	Длина мм	Кол. шт. в 1 сорте	Кол. шт. в 1 элем.	Общая длина м	ф мм	Общая длина м	Вес кг
П-1	С-1 (шт. 1)	1	830	GAI	830	4	4	3,3	GAI	5	1,0
		2	370	GAI	370	4	4	1,4	10AI	.	1,0
									Итого		2,0
	Отдельные стержни	3	200 150 200	10AI	550	—	2	1,1			

Выборка арматуры на 1 элемент

Расход материалов на 1 элемент

Марка элемента	Вес /элем. кг	Марка бетона	Бетон м³	Сталь, кг Класс AI
П-1	50	200	0,02	2,0

Примечания:

1. Арматурные сетки изготавливать при помощи точечной сварки в соответствии с техническими условиями. ТУ-13-56
2. Расчетная временная нагрузка на плиту $p = 0,42$ т/м².

Госстрой СССР Промстройпроект г. Москва	Общие материалы	Типовой проект 407-3-13 Альбом №21
	Плита П-1	Марка-лист АС-21

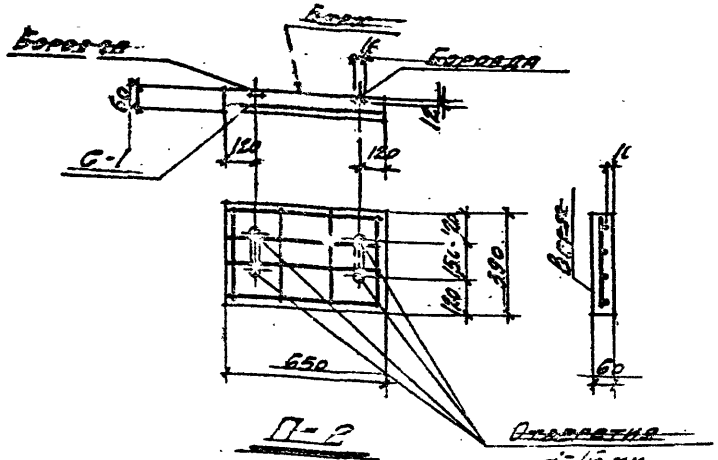

П-2

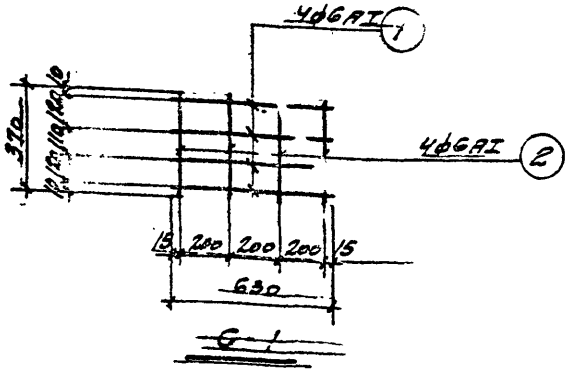

С-1

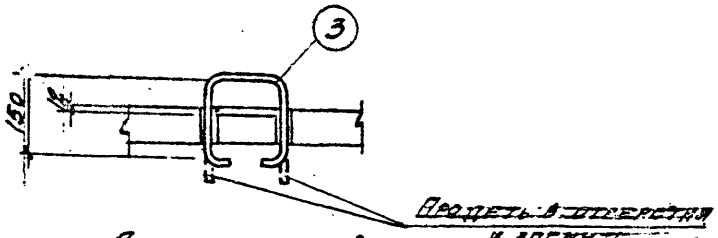

Деталь устройства ручки

Спецификация арматуры на 1 элемент									Выборка арм-ры на 1 элемент		
Марка элемента	Марка спецификации	№ поз.	Эскиз	ф мм	Длина мм	Кол. шт.	Кол. шт.	Вес кг	Длина	Осцил.	Вес кг
П-2	С-1 (шт-1)	1	630	6АI	630	4	4	2,5	6 АI	4	1,0
		2	370	6АI	370	4	4	1,4	10 АI	1	1,0
									Итого		2,0
	От. сдвиг стержня	3	150 / 200 / 200	10	550		2	1,1			

Расход материалов на 1 элемент				
Марка элемента	Вес 1 элем. кг	Марка бетона	Бетон м³	Сталь, кг
П-2	40	200	0,016	2,0

Примечания:

~~Арматурные сетки изготавливаются при помощи точечной сварки в соответствии с технических условиями ТУ-73-56~~

2. Расчетная временная нагрузка на плиту $p = 0,42$ т/м²

Госстрой СССР Промстройпроект г. Москва	Общие материалы	Типовой проект 407-3-13 Альбом №21
	Плита П-2	Марка-лист АС-22

Типовой проект 407-3-13 Альбом №21 Марка-лист АС-22 Инв. №

Инв. отд. | Проверил | Исп. лист | Дорожная | Гл. инж. пр. | Медлер | Полякова | Мухар | Отв. инж. | Дата выпуска 13 ноября 1983 г.

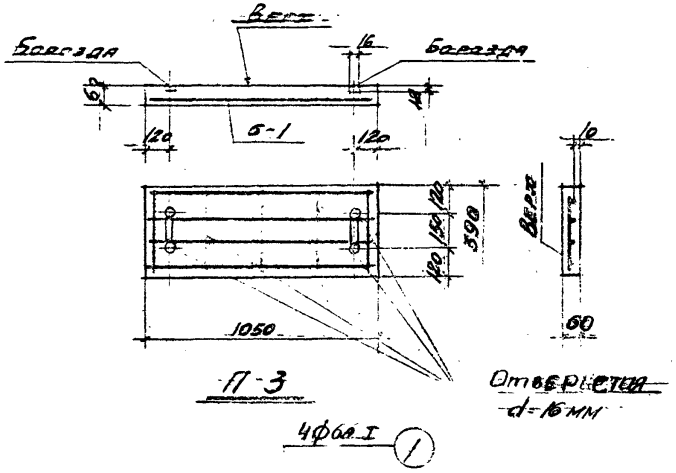

П-3

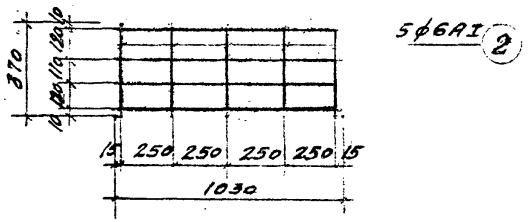

С-1

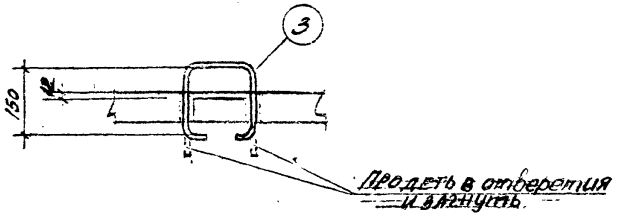

Деталь устройства ручки

Спецификация арматуры на 1 элемент									Выборка арматуры на 1 элемент		
Марка элемента	Марка стали в 1 элем.	№ позиции	Эскиз	Ф мм	Отмеч. мм	Кол. шт. в 1 карк.	Кол. шт. в 1 элем.	Общая длина м	Ф мм	Общая длина м	Вес кг
П-3	С-1 (шт. 1)	1	1030	6АI	1030	4	4	4.1	6АI	6	1.5
		2	370	6АI	370	5	5	1,85	10АI	1	1.0
									Итого.		2,5
	Отдельные стержни	3	200 130 200	10 АI	550	—	2	1.1			

Расход материалов на элемент				
Марка элемента	Вес 1 элем. кг	Марка бетона	Бетон м³	Сталь кг Класс АI
П-3	63	200	0.025	2.5

Примечания:

1. Арматурные сетки изготавливать при помощи точечной сварки в соответствии с техническими условиями ТУ-73-56.
2. Расчетная временная нагрузка на плиту $p = 0,42$ т/м²

Госстрой СССР Арматурпроект г. Москва	Общие материалы	Инв. № проект 407-3-13 Альбом №21
	Плита П-3	Марка-лист АС-23

Типовой проект 3.07-3-15 Альбом V
Инв. № альб.
АС-24
Инв. №

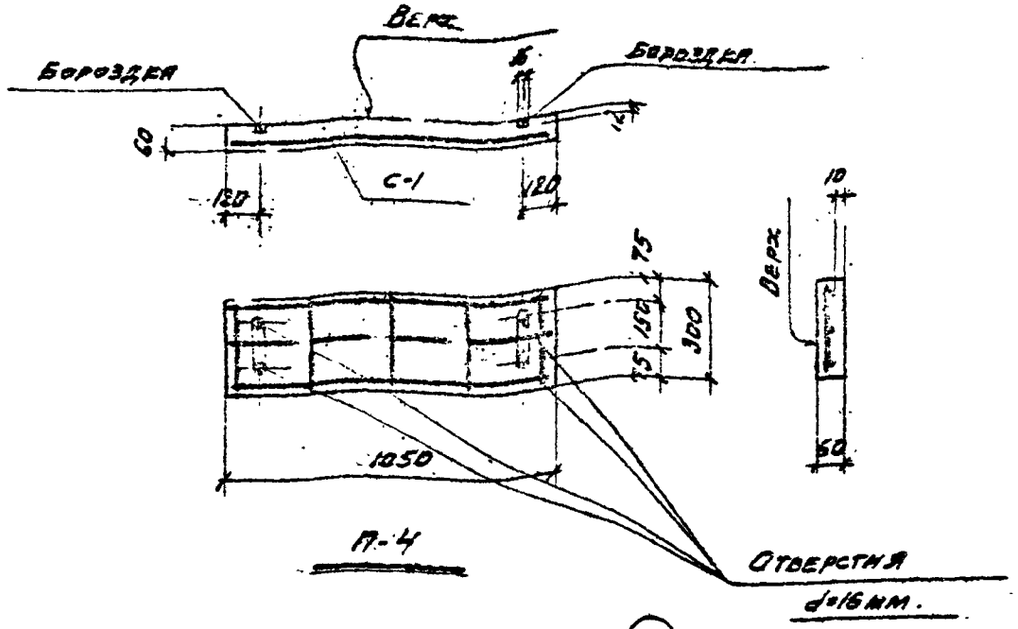

Спецификация арматуры на 1 элемент								Закладные детали на 1 элемент		
Марка элем.	Эскиз	№ поз.	Эскиз	⌀ мм	Марка стали	Длина	Кол.	Общая	⌀ мм	Длина	Вес кг
П-4	С-1 (вит.-1)	1	1030	6 AI	ГОСТ	1030	3	3,1	AI	5	1,0
		2	200	6 AI		200	1		10 AI	1	1,0
								Итого:			2,0
	Отдельные отверстия	3	150, 200, 200	10 AI		550	2	1,1			

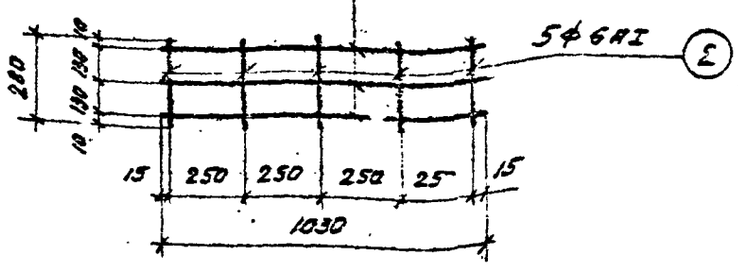

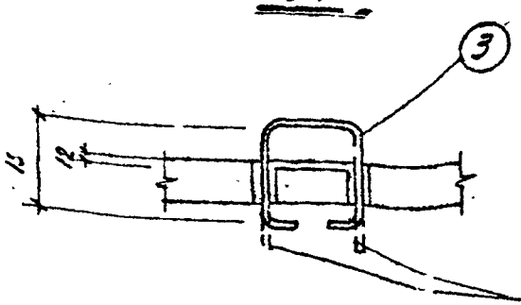

Деталь устройства ручек.

Расход металла на 1 элемент				
Марка элемента	Вес 1 элем. кг	Марка стали	Бетон м³	Стеклопластик класса AI
П-4	48	200	0,019	2,0

Примечания:

1. Арматурные сетки изготавливать при помощи точечной сварки в соответствии с техническими условиями ТУ-13-55.
2. Расчетная временная нагрузка на плиту $p = 0{,}42$ т/м².

Исполнил		Госстрой СССР Гипростройпроект г. Москва	Общие данные
Гл. инж. пр-ти	Пономарев		Плита П-4
Рук. группы	Лукьянов		
Ст. инженер	Кисер		
Дата	Июнь 1973 г.		

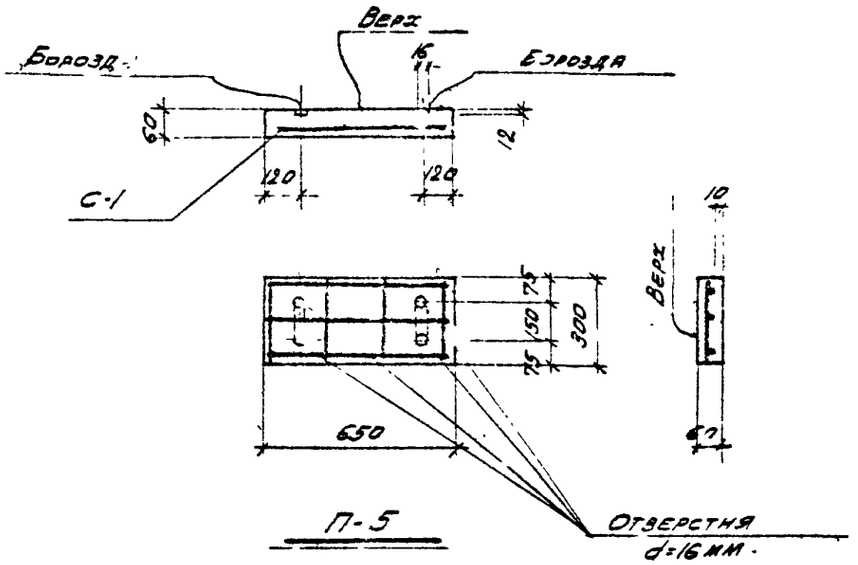

П-5

Спецификация арматуры на 1 элемент									Выборка арматуры на 1 эл. мент		
Марка элем.	Эскиз	№ стерж.	Эскиз	ф мм.	Длина мм.	Кол. шт. в 1 сборн.	Кол. шт. в 1 элем.	Общая длина м.	ф мм.	Общая длина м.	Вес кг.
П-5	С-1 (вт. 1)	1		6 А1	630	3	3	1.9	6 А1	3	1.0
		2	280	6 А1	280	4	4	1.5	10 А1	1	1.0
									Итого:		2.0
	Отдельные стерж.	3	150 200 200	10 А1	550		2	1.1			

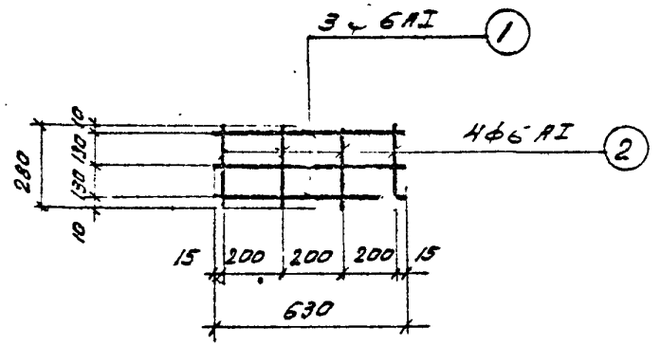

С-1

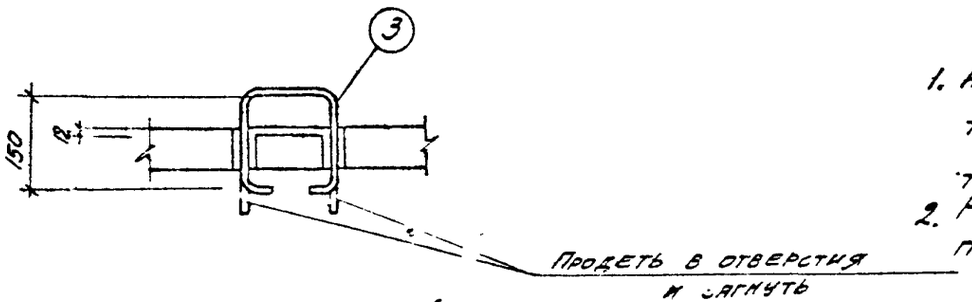

Деталь устройства ручки.

Расход материалов на 1 элемент				
Марка элемента	Вес 1 эл. п. кг.	Марка бетона	Бетон м³	Сталь, кг.
				класс АI
П-5	30	200	0.012	2.0

Примечания:

1. Арматурные сетки изготавливать при помощи точечной сварки в соответствии с технических условиями ТУ-73-56.
2. Расчетная временная нагрузка на плиту $p = 0,42$ т/м².

Госстрой СССР Промстройпроект г. Москва	Общие материалы. Плита П-5	Типовой проект 407-3-13 Альбом № 21 Инв. № 2 - Лист АС-25

Инв. № подл. | Подпись и дата | Взам. инв. №

Типовой проект 407-3-13 Альбом № 21 Инв. № 2 - Лист АС-25 Инвент. №

Разраб.	Мелер		
Руков. группы	Тадыкова		
Гл. инженер	Нузар		
Дата выпуска	13.09.1963 г.		

Исполнитель Бородавкина

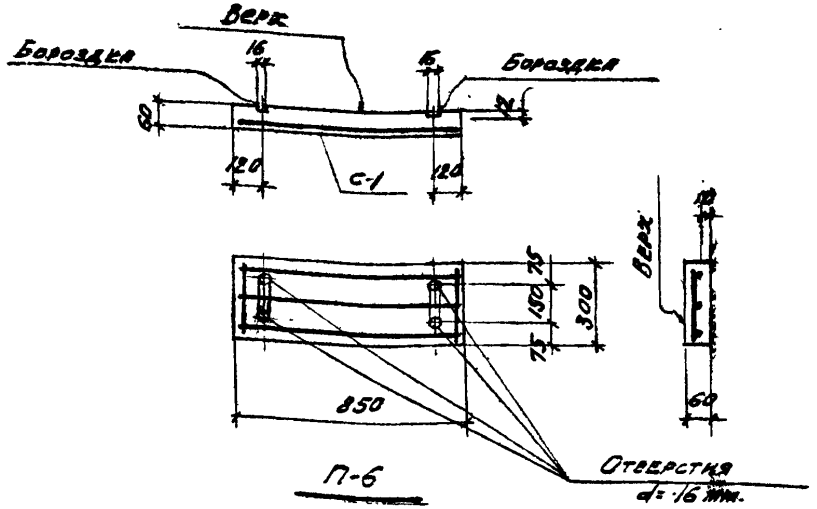

П-6

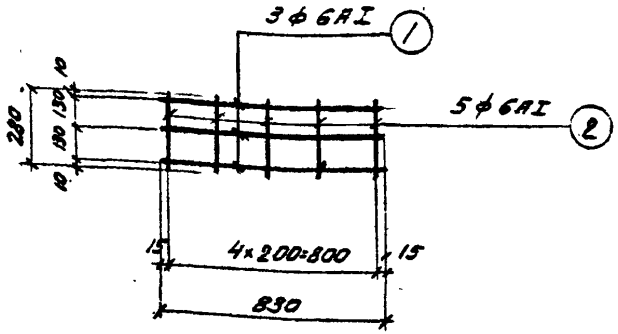

С-1

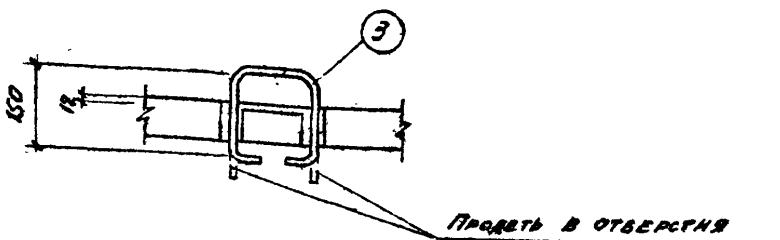

Деталь устройства ручки

Спецификация арматуры на 1 элемент									Выборка арматуры на 1 элемент		
Марка элемента	Марка кар. кас. и кор. в 1 элем.	N позиции	Эскиз	ф мм.	Длина мм.	Кол. шт. в 1 мар.	Вес шт. в 1 элем.	Общая длина м.	ф мм	Общая длина м	Вес кг.
П-6	С-1 (шт. 1)	1	830	6АI	830	3	3	2.5	6АI	4	1.0
		2	280	6АI	280	5	5	1.4	10АI	1	1.0
									Итого:		2.0
	Отдельные стержни	3	150 / 200 / 200	10АI	550		2	1.1			

Расход материалов на 1 элемент				
Марка элемента	Вес 1 элем. кг.	Марка бетона	Бетон м³	Сталь кг. / Класс АI
П-6	38	200	0.015	2

Примечания:

1. Арматурные сетки изготавливать при помощи точечной сварки в соответствии с техническими условиями ТУ-73-56
2. Расчетная временная нагрузка на плиту $p = 0{,}42$ т/м².

Госстрой СССР ПРОЕКТРОЙПРОЕКТ г. Москва	Общие материалы	
	Плита - П-6.	АС-26

АС-26

Инвент. №

Инв. № подл. | Подп. и дата | Взам. инв. №

Исполнитель Воронова

Проверил Мелькер | Рукоп. группы Полякова | Ст. инженер Мухин | Дата выпуска 15 ноября 1965 г.

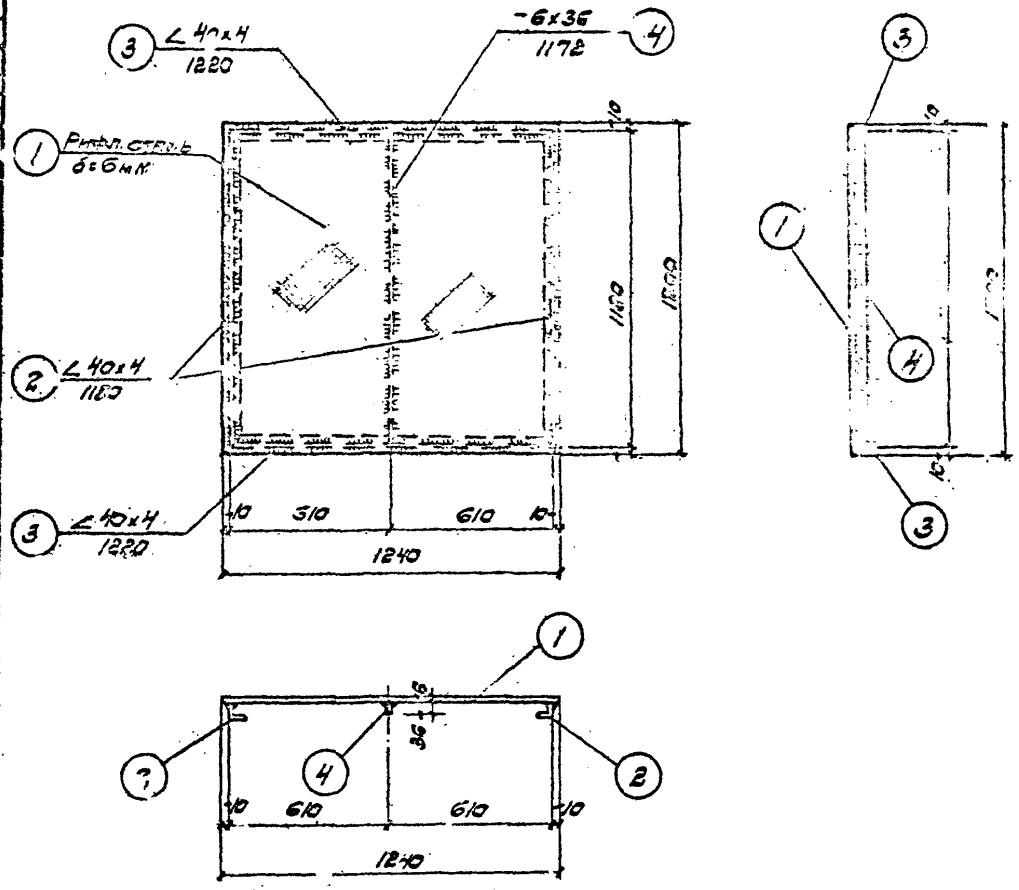

Щит Щ-1

Спецификация стали
на штуку каждой марки

Сталь марки ВСТ-3КП							
Марка	N св. дет.	Профиль	Длина мм	Кол. шт.	Вес, кг 1 шт.	Вес, кг Всех	Вес, кг Марки
Щ-1	1	Рифленая сталь δ=6	1,5 м²	—	—	75,6	88,9
	2	∠40×4	1180	2	2,8	5,6	
	3	∠40×4	1220	2	2,9	5,8	
	4	-6×36	1172	1	1,9	1,9	

Примечания:

1. Материал конструкций сталь марки ВСТ-3КП.
2. Сварку производить электродами Э42 по ГОСТ 9467-60.

Госстрой СССР Проектный проект г. Москва	Общие материалы	Типовой проект 407-3-13 Альбом N21
	Щиты Щ-1	Марка-лист АС-27

Типовой проект 407-3-13 Альбом N21
Марка-лист АС-27
Инв. №
Проскуровский
Меллер
Голякова
Андеева
Дата выпуска 13 ноября 1965 г.
Нач. отд.
Гл. инж. пр-та
Рук. группы
Ст. инженер

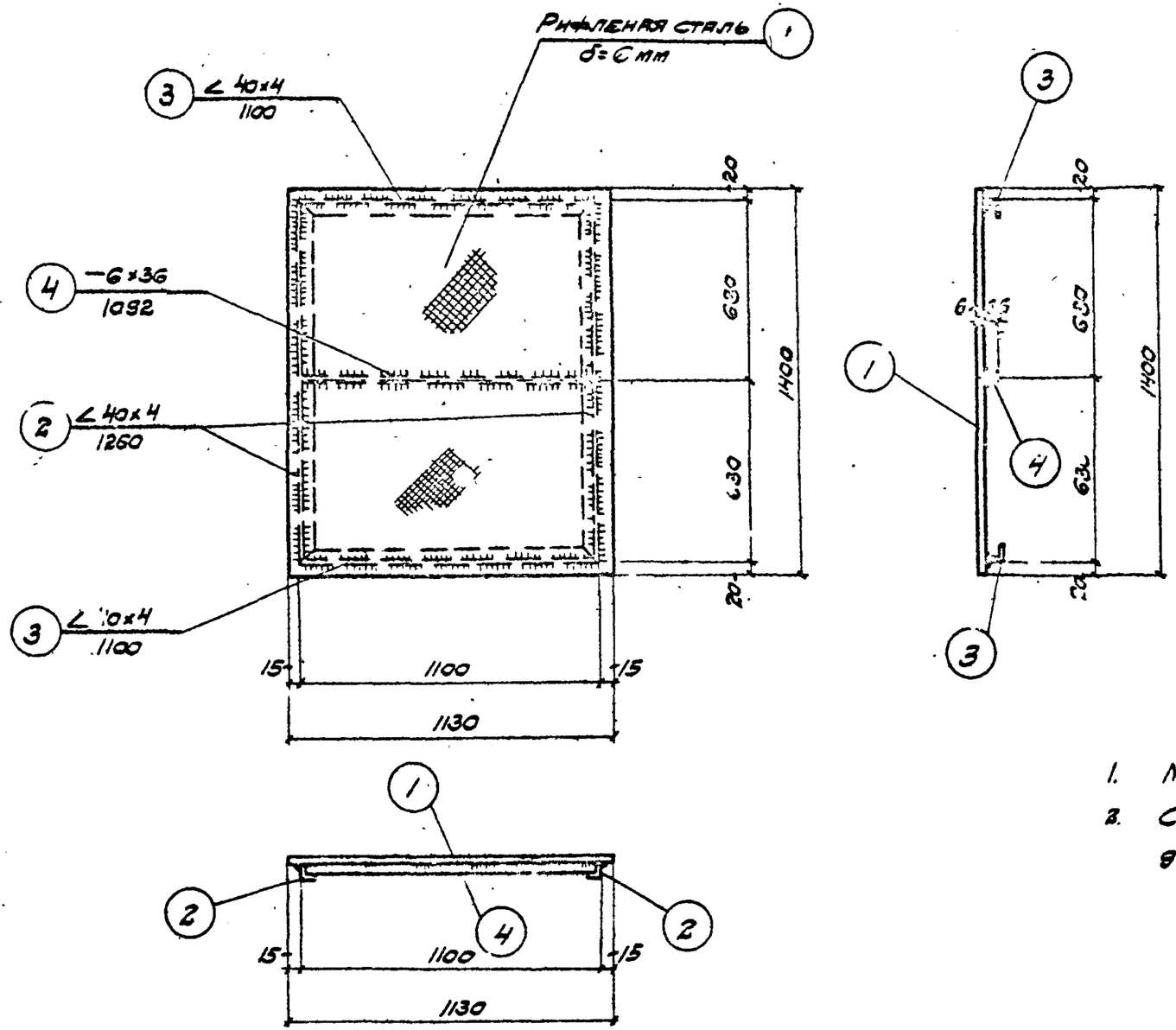

Щит Щ-2

Спецификация стали на одну штуку каждой марки

Сталь марки ВСТ-3КП							
Марка	N св. дет.	Профиль	Длина мм	Кол. шт.	Вес, кг 1шт.	Вес, кг Всего	Вес, кг Марки
Щ-2	1	Рифленая сталь δ=6	1,6 м²			80,2	94.1
	2	∠40×4	1260	2	3.3	6.6	
	3	∠40×4	1100	2	2.7	5.4	
	4	−6×36	1092	1	1.9	1.9	

Примечания:

1. Материал конструкций сталь марки ВСТ-3КП.
2. Сварку производить электродами Э42 по ГОСТ 9467-60.

Госстрой СССР ПРОМСТРОЙПРОЕКТ г. Москва	Общие материалы	Типовой проект 407-3-13 Альбом №21
	Щиты Щ-2	Марка-лист АС-28

Типовой проект 407-3-13 Альбом №21
Марка АС-28
Инв. №

Нач. отд. Просвуровский
Гл. инж. Меллер
Гл. инж. Полякова
Ст. инженер Фадеева
Дата выпуска 13 ноября 1965 г.
Исполнитель Дорохова

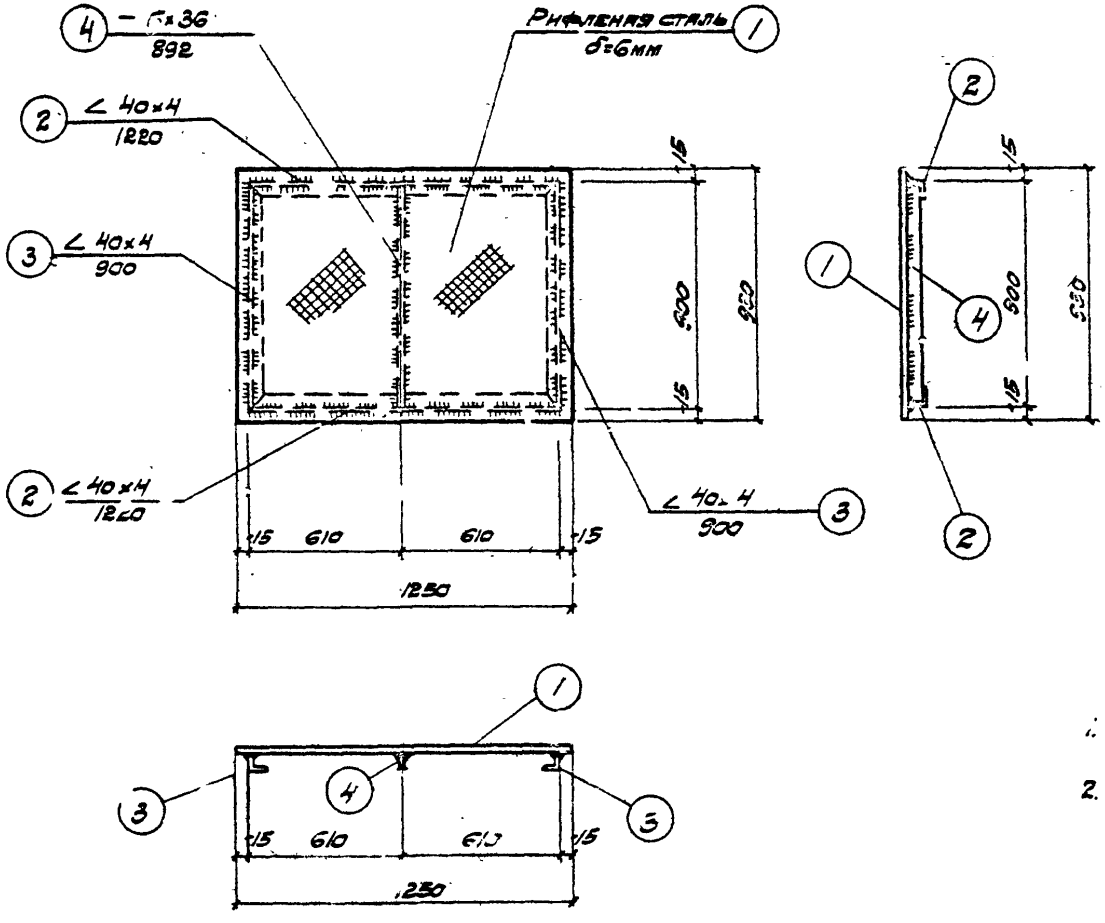

Спецификация стали на одну штуку каждой марки

Сталь марки ВСТ-3КП							
Марка	№ сб. дет.	Профиль	Длина мм	Кол. шт.	В-с, кг 1шт.	В-с, кг Всех	Марки
Щ-3	1	Рифленая сталь δ=6мм	1,1м²			55,1	66,8
	2	∠40×4	1220	2	2,9	5,8	
	3	∠40×4	900	2	2,2	4,4	
	4	—6×36	892	1	1.5	1.5	

Примечания:

1. Материал конструкций сталь марки ВСТ-3КП
2. Сварку производить электродами Э42 по ГОСТ 9467-60.

Щит Щ-3

Госстрой СССР Проектный проект г. Москва	Общие материалы	Типовой проект 407-3-13 Альбом №21
	Щиты Щ-3	Марка-лист АС-29

Типовой проект 4 ... 3 ... №21
Марка-лист АС-29
Инв. №
Исполнитель Дорохова
Нач. отд. Проскуровский
Гл. инж. пр. Меллер
Рук. группы Полякова
Ст. инженер Ф. Ф. Ф.
Дата выпуска 13 ноября 1965 г.

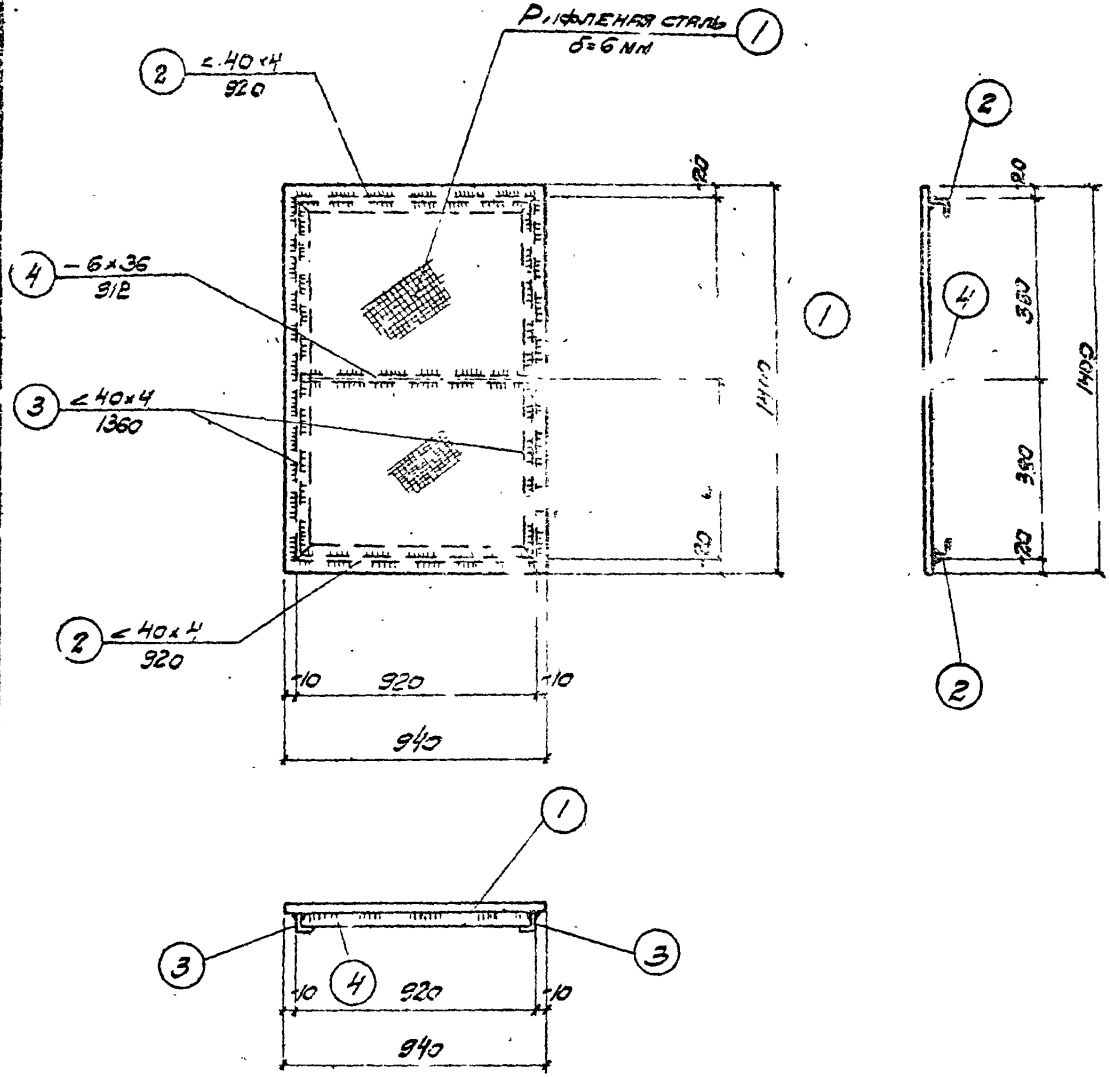

Щит Щ-4

Спецификация стали на одну штуку каждой марки

Сталь марки ВСТ-3КП							
Марка	N сз. дет	Профиль	Длина мм	Кол. шт.	Вес, кг 1шт.	Вес, кг всего	Марка
Щ-4	1	Рифленая сталь δ=6	14 м²	—	—	70,1	82,6
	2	∠40×4	920	2	2,2	4,4	
	3	∠40×4	1360	2	3,3	6,6	
	4	−6×36	912	1	1,5	1,5	

Примечания:

1. Материал конструкций сталь марки ВСТ-3КП
2. Сварку производить электродами Э42 по Гост 9467-60.

Госстрой СССР ПРОМСТРОЙПРОЕКТ г. Москва	Общие материалы	Типовой проект 407-3-13 Альбом №2
	Щиты Щ-4	Марка-лист АС-30

Типовой п. 407-3-13 Альбом №2
Марка-лист АС-30
Инв. №

Нач. отд. Гл. инж. пр. Рук. груп. Ст. инж. сенер. Дата выпуска 13 ноября 1965 г.
Проектировок Меллер Полякова Кондратьева

8475-21 38

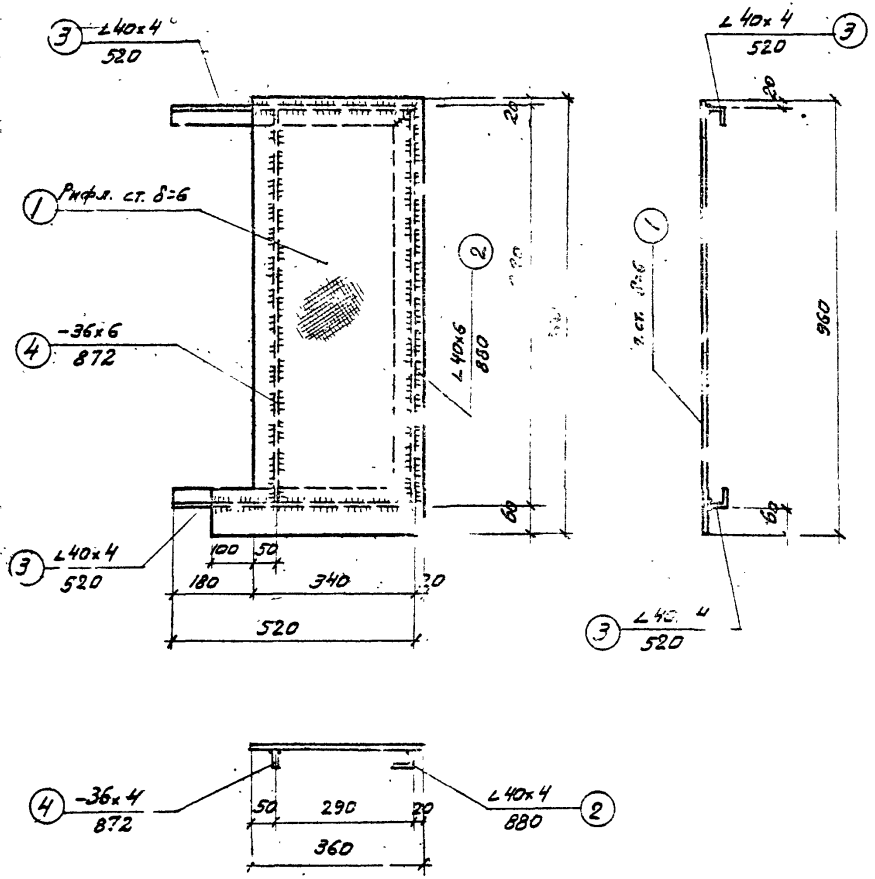

Щит Щ-5

Спецификация стали на одну штуку каждой марки

Сталь марки ВСТ-3КП.							
Марка	N св. дет.	Профиль	Длина мм.	Кол. шт.	Вес, кг. 1шт.	Вес, кг. Вес	Марка
Щ-5	1	Рифленая сталь δ=6м.	0,35м²	1	17,5		22,4
	2	∠40×4	880	1	2,2		
	3	∠40×4	520	2	1,2		
	4	-36×6	872	1	1,5		

Примечания:

1. Материал конструкций - сталь марки - ВСТ-3КП
2. Сварку производить электродами Э42 по ГОСТ 9467-60

Госстрой СССР ПРОМСТРОЙПРОЕКТ г. Москва	Общие материалы	Типовой проект 407-3-13 Альбом № 21
	Щит Щ-5.	Марка № АС-31

Типовой проект 407-3-13 Альбом № 21
Марка ...ист
АС-31
Инв. №
Нач. 7-го отд. Проскуровский
Гл. инж. пр-та Меллер
Рук. группы Поляков
Ст. инженер Мухар
Дата выпуска 13 ноября 1965 г.
Исполнит. А. Сухарев

8415-21

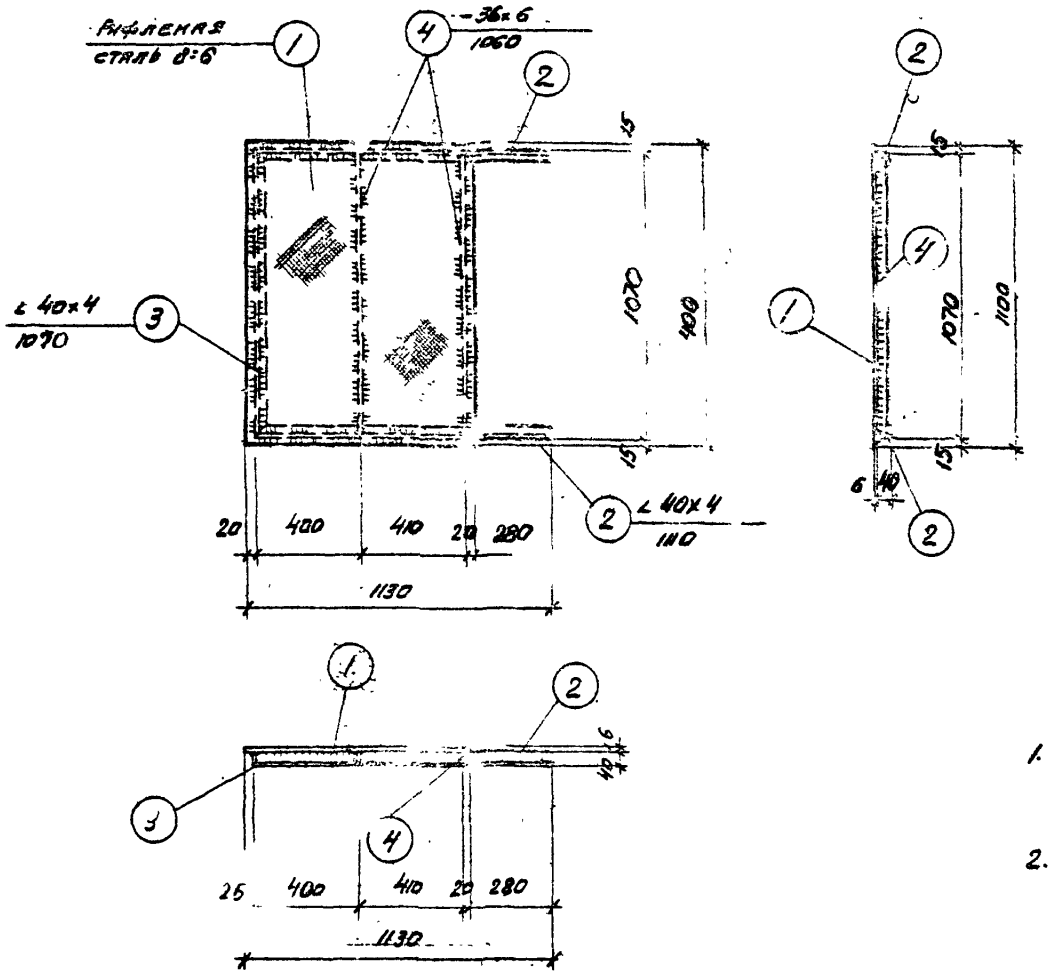

Щит Щ-6

Спецификация стали на одну штуку каждой марки

Сталь марки ВСТ.3КП							
Марка	№ сб. дет.	Профиль	Длина мм.	Кол. шт.	Вес, кг. 1шт.	Всех	Марка
Щ-6	1	Рифленая сталь 8:6	а94м.²	—	—	47.1	58.7
	2	∠40×4	1110	2	2.7	5.4	
	3	∠40×4	1070	1	2,6	2,6	
	4	-36×6	1060	2	1,8	3.6	

Примечание:

1. Материал конструкций стали марки ВСТ3КП.
2. Сварку производить электродами типа Э42 ГОСТ 9467-60.

Госстрой СССР Промстройпроект г. Москва	Общие материалы	Типовой проект 407-3-13 Альбом №21
	Щит Щ-6	Марка лист АС-32

Типовой проект 407-3-13 Альбом №1 Марка лист АС-32

Нач. 7 отдела Гл. инж. проекта Руков. гл. типы Б. инженер Дата вып. 13 ноября 1965 г.

Проскуро Еллер Олько Узар

Исполнитель Кузнецова

8475-21 40

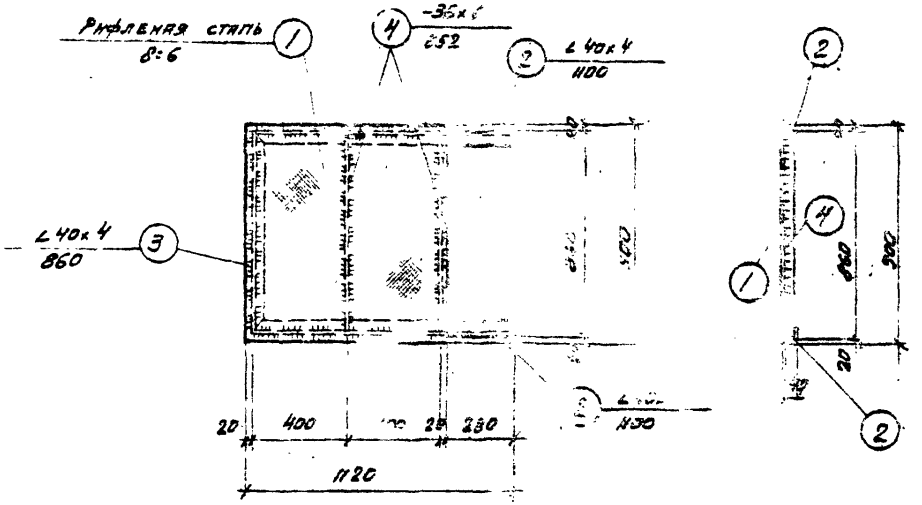

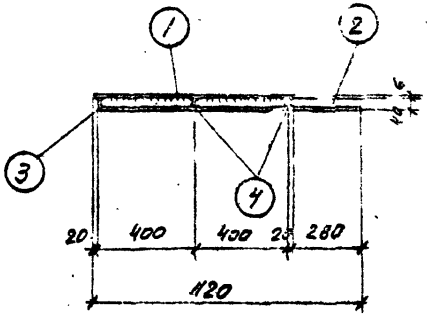

Щ-7

Спецификация стали

на одну штуку каждой марки.

Сталь марки ВСТ. 3кп.							
Марка	№ сб. дет.	Профиль	Длина мм.	Кол. шт.	Вес кг. 1шт.	Вес кг. Всех	Вес кг. Марка
Щ-7	1	Рифленая сталь δ=6	0,76м²	—	—	37,8	48,1
	2	∠40x4	1100	2	2,7	5,4	
	3	∠40x4	860	1	2,1	2,1	
	4	-36x6	852	2	1,4	2,8	

Примечания:

1. Материал конструкций - сталь марки ВСТ.3кп.
2. Сварку производить электродами типа Э42 ГОСТ 9467-60.

Госстрой СССР. ПРОМСТРОЙПРОЕКТ г. Москва	Общие материалы	Типовой проект 407-3-13 Альбом N21
	Щит Щ-7	Марка-лист АС-33

Типовой проект 407-3-13 Альбом N21

Марка-лист АС-33

Инв. №

Изм. Кол. Лист Подп. Дата

Гл. инж. пр-та Меллер

Рукоп. группы Полякова

Ст. инженер Мухар

Дата выпуска 13 ноября 1965г.

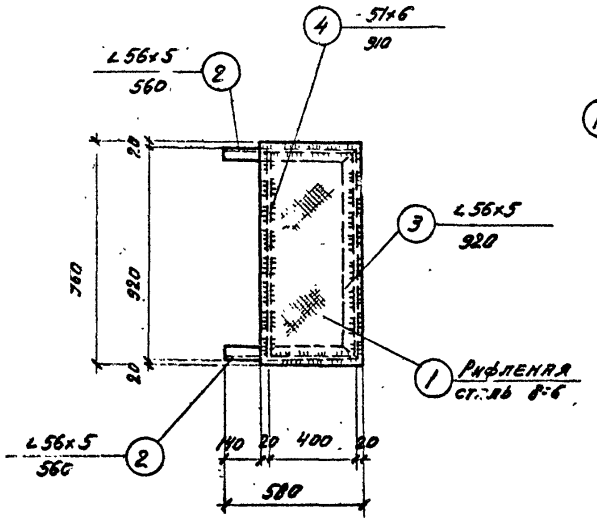

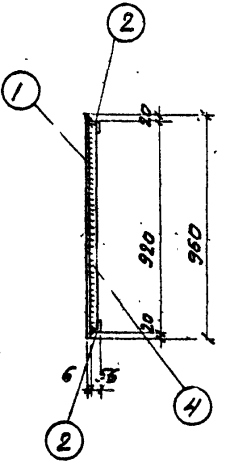

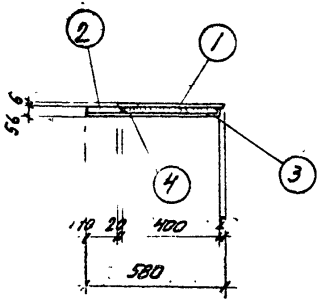

Щ-8

Спецификация стали

на одну штуку щита марки

Сталь марки ВСт.3кп.

Марка	№ сб. чер.	Профиль	Длина мм.	Кол. шт.	Вес, кг шт.	Вес, кг Всех	Вес, кг марки
Щ-8	1	Рифленая сталь 8=6	0,42 м²	—	—	21,0	31,7
	2	∠56×5	560	2	2,4	4,8	
	3	∠56×5	920	1	3,9	3,9	
	4	-51×6	910	1	2,2	2,2	

Примечания:

1. Материал конструкций - сталь марки ВСт3кп.
2. Сварку производить электродами типа Э42 ГОСТ 9467-60.

Госстрой СССР Промстройпроект г. Москва	Общие материалы	Типовой проект 4ОТ-3-13 Альбом №21
	Щит Щ-8	Инв. № подл. АС-34

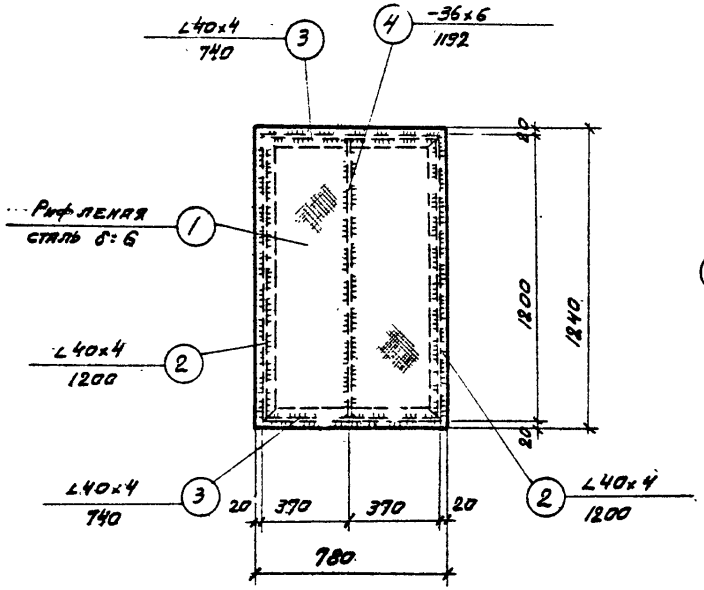

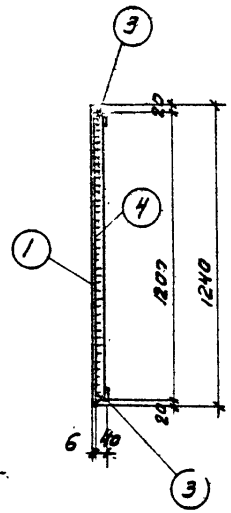

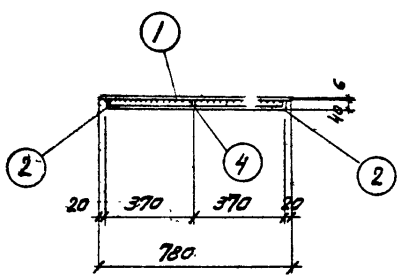

Щ-9

Спецификация стали на одну штуку каждой марки.

Сталь марки ВСТ3КП							
Марка	№ сб. дет.	Профиль	Длина мм.	Кол. шт.	Вес, кг. 1шт.	Вес, кг. Всех	Вес, кг. марки
Щ-9	1	Рифленая сталь δ=6	0,99 м²	—	—	49,6	61.0
	2	∠40×4	1200	2	2.9	5.8	
	3	∠40×4	740	2	1.8	3.6	
	4	-36×6	1192	1	2.0	2.0	

Примечания:

1. Материал конструкций - сталь марки ВСТ3КП ВСТ3КП.
2. Сварку производить электродами типа Э42 ГОСТ 9467-60

Госстрой СССР. ПРОМСТРОЙПРОЕКТ г. Москва	Общие материалы	Типовой проект 407-3-13 Альбом №21
	Щит Щ-9	Марка. лист АС-35

Типовой проект 407-3-13 Альбом №21

АС-35

Инв. № 3

Исполнитель

Проскуровская

Меллер

Полякова

Мухар

Дата выпуска 12 ноября 1965 г.

Нач. № отдела

Гл. инж. пр-та

Рук. группы

Ст. инженер

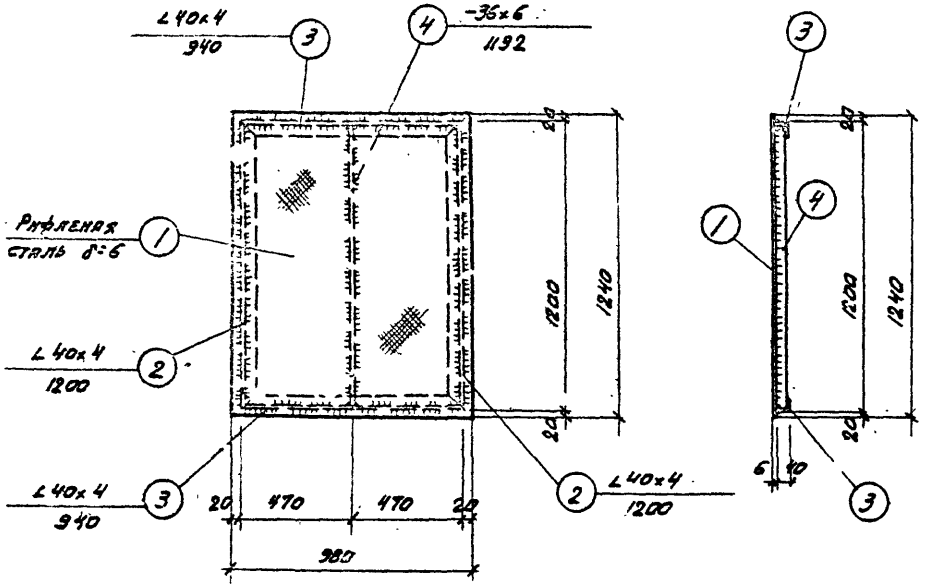

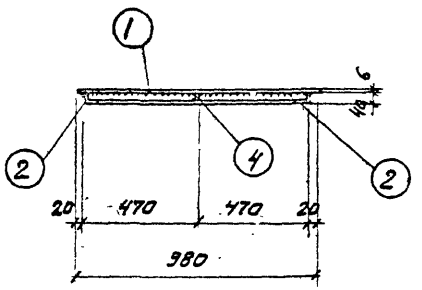

Щ-10

Спецификация стали на одну штуку каждой марки

Сталь марки ВСТ 3КП							
Марка	№ сб. дет.	Профиль	Длина мм.	Кол. шт.	Вес, кг. 1шт.	Всех	Марки
Щ-10	1	Рифленая сталь δ=6	1,22 м.²	—	—	61.1	73,5
	2	∠40×4	1200	2	2.9	5,8	
	3	∠40×4	940	2	2.3	4,6	
	4	-36×6	1192	1	2.0	2,0	

Примечания:

1. Материал конструкций - сталь марки ВСТ.3КП
2. Сварку производить электродами типа Э42 - Гост 9467-60.

Госстрой СССР Проектстрой проект г. Москва	Общие материалы	Типовой проект 407-3-13 Альбом N 21
	Щит Щ-10	Марка-лист АС-36

Типовой проект 407-3-13 Альбом N 21 Марка-лист АС-36

Инв. № | Изм. | Лист | Инв. № | Подп. | Дата | Выпуск 13 ноября 1965 г.

Нач. т/отдела Гл. инж. пр-та Руков. группы Ст. инженер Проскуровский Меллер Полякова Кузнецова Исполнитель

8475-21 '4

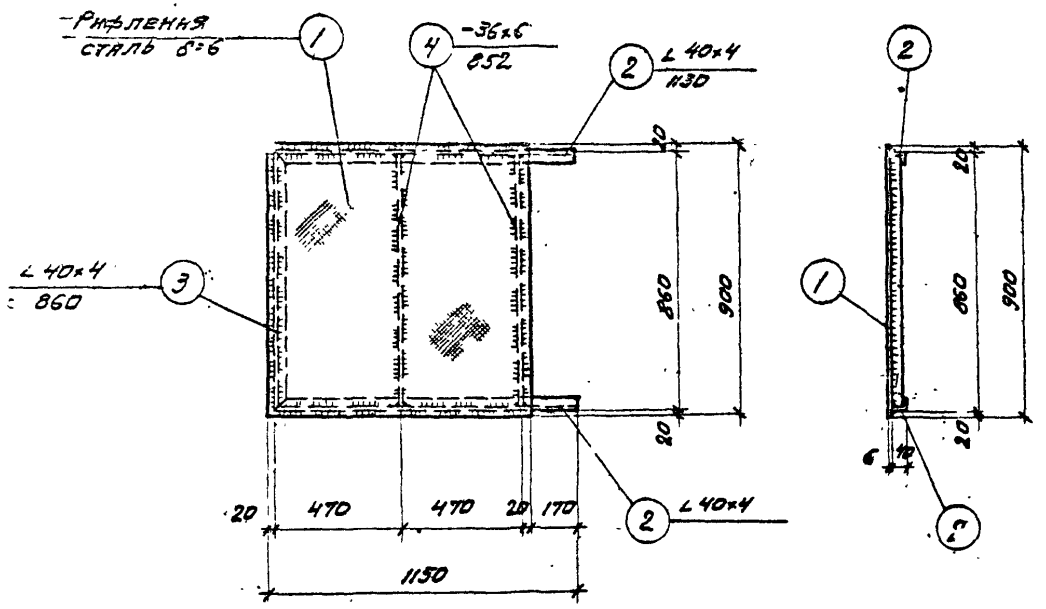

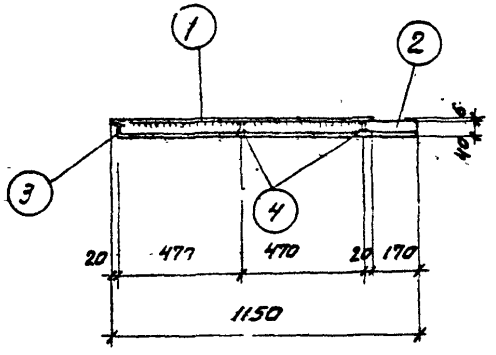

Щит Щ-11.

Спецификация стали

на одну штуку каждой марки

Сталь марки ВСТ. 3КП.							
Марка	№ сб. дет	Профиль	Длина мм.	Кол. шт	Вес, кг. 1шт.	Всех	марки
Щ-11	1	рифленая сталь δ=6	0.88м²	—	—	44.1	54.4
	2	∠40×4	1130	2	2.7	5.4	
	3	∠40×4	860	1	2.1	2.1	
	4	-36×6	852	2	1.4	2.8	

Примечания

1. Материал конструкций - сталь марки ВСТ3КП
2. Сварку производить электродами типа Э42 ГОСТ 9467-60

Госстрой СССР ПРОМСТРОЙПРОЕКТ г. Москва	Общие материалы	Типовой проект 407-3-13 Альбом №21
	Щит Щ-11	Марка-лист АС-37

407-3-13 Альбом №21

АС-37

Исполнитель

Руков. группы

Ст. инженер

Дата выпуска

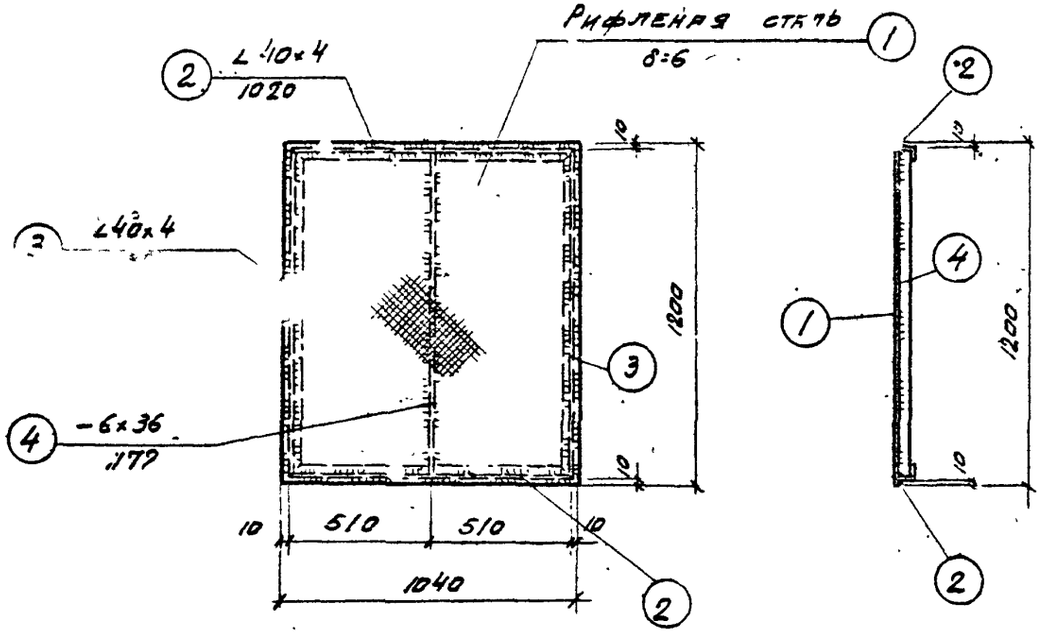

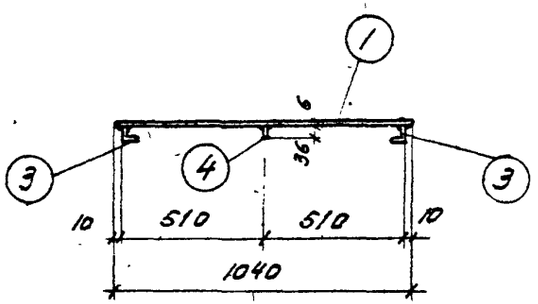

Щ-12

Спецификация стали на одну штуку каждой марки.

Сталь марки ВСТ.3КП							
Марка	№ сб. дет.	Профиль	Длина мм.	К-во шт.	Вес, кг. 1 шт.	Вес, кг. Всех	Марки
Щ-12	1	Рифленая сталь δ=6	1,25м²	—	—	62.6	75.1
	2	∠40×4	1020	2	2.5	5.0	
	3	∠40×4	1180	2	2.8	5.6	
	4	6×36	1172	1	1.9	1.9	

Примечания:

1. Материал конструкций сталь марки ВСТ3КП
2. Конструкции сварные. Сварку производить электродами Э42 по ГОСТ 9467-60.
3. Толщину сварных швов принять по наименьшей толщине свариваемых элементов.

Госстрой СССР ПРОМСТРОЙПРОЕКТ г. Москва	Общие материалы	Типовой проект 407-3-13 Альбом 21
	Щиты — Щ-12.	Марка-лист АС-38

Типовой проект 407-3-13 Альбом 21
Марка-лист РС-38
Инв. №
Исполнитель Михалина
Нач. Гр. отд. Проскурова
Гл. инж. пр-та Меллер
Рук. гр. Полякова
Ст. инж. Фадеева
Дата выпуска 13 ноября 1965 г.

Типовой проект 407-3-13 Альбом №21 Марка-лист АС-39 Инв. №
Гл. арх. пр. Ильина Рук. арх. сект. Сафонов Рук. гр. Чеглецов Нач. отд. Челпанов Гл. инж. пр. Ильина Рук. гр. Полярова
Госстрой СССР Пролетарский з-д Дата выпуска 13 ноября 1965 г.

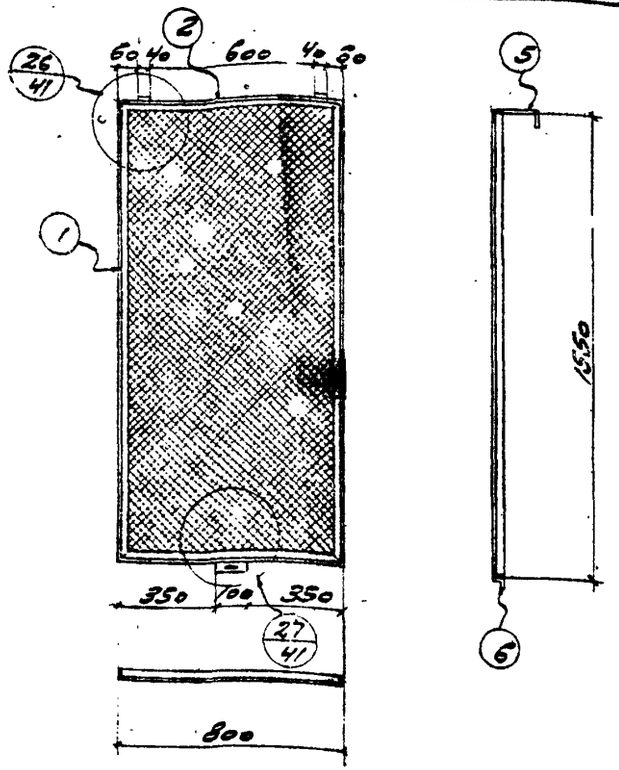

Щ-13

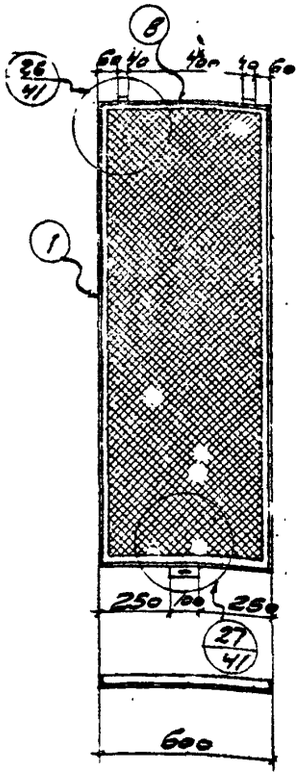

Щ-14

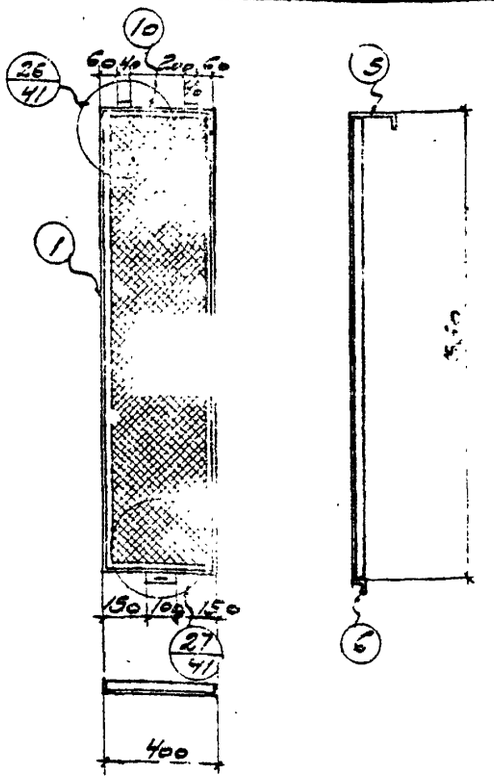

Щ-15

Спецификация материалов на один щит

Тип щита	NN эл.	Профили	Длина мм	Кол. шт.	Вес в кг шт.	Вес в кг всех	Марка	Примечания
Щ-13	1	∠ 45×28×4	1550	2	3,41	6,82	14,1	ГОСТ 8510-57
	2	∠ 45×28×4	800	2	1,76	3,52		
	3	- 20×4	150	2	1,0	2,0		ГОСТ 103-57
	4	- 20×4	70	2	0,4	0,8		
	5	- 40×4	250	2	0,3	0,6		
	6	∠ 45×4	100	1	0,27	0,27		ГОСТ 8509-57
	7	Винт М5	26	19	0,005	0,09		ГОСТ 1489-56
	—	Проволока d=2,5	4800	1	—	—		
	—	Сетка стальная	750×1550	1	—	—		
Щ-14	1	∠ 45×28×4	1550	2	3,41	6,82	13,0	ГОСТ 8510-57
	8	∠ 45×28×4	600	2	1,32	2,64		
	3	- 20×4	150	2	1,0	2,0		ГОСТ 103-57
	9	- 20×4	310	2	0,3	0,6		
	5	- 40×4	250	2	0,3	0,6		
	6	∠ 45×4	100	1	0,27	0,27		ГОСТ 8509-57
	7	Винт М5	26	11	0,005	0,06		ГОСТ 1489-56
	—	Проволока d=2,5	4500	1	—	—		
	—	Сетка стальная	550×1550	1	—	—		

Спецификация материалов на один щит

Тип щита	NN элем.	Профили	Длина мм	Кол. шт.	Вес в кг шт.	Вес в кг всех	Марка	Примечания
Щ-15	1	∠ 45×28×4	1550	2	3,41	6,82	11,90	ГОСТ 8510-57
	10	∠ 45×28×4	400	2	0,88	1,76		
	3	- 20×4	150	2	1,0	2,0		ГОСТ 103-57
	11	- 20×4	310	2	0,2	0,4		
	5	- 40×4	250	2	0,3	0,6		
	6	∠ 45×4	100	1	0,27	0,27		ГОСТ 8509-57
	7	Винт М5	26	10	0,005	0,05		ГОСТ 1489-56
	—	Проволока d=2,5	4000	1	—	—		
	—	Сетка стальная	350×1550	1	—	—		

Госстрой СССР Промстройпроект г. Москва	Общие материалы	Типовой проект 407-3-13 Альбом №21
	Щиты перегородок Щ-13; Щ-14; Щ-15	АС-39

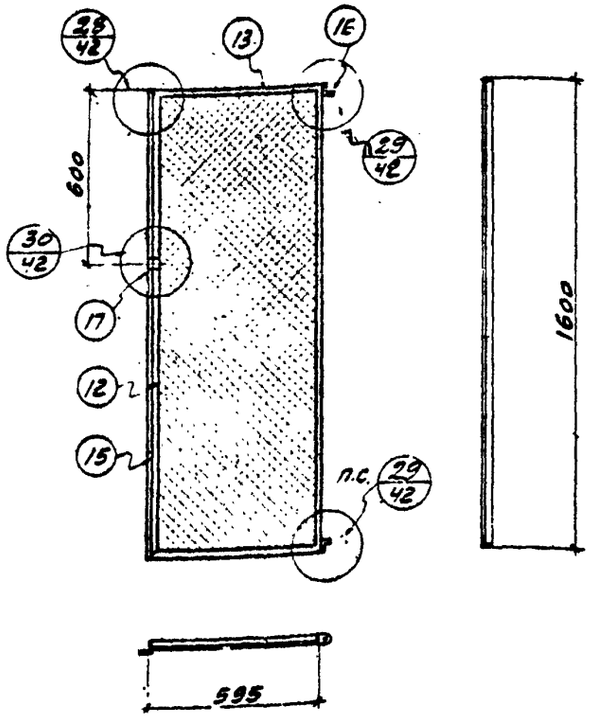

Щ-16

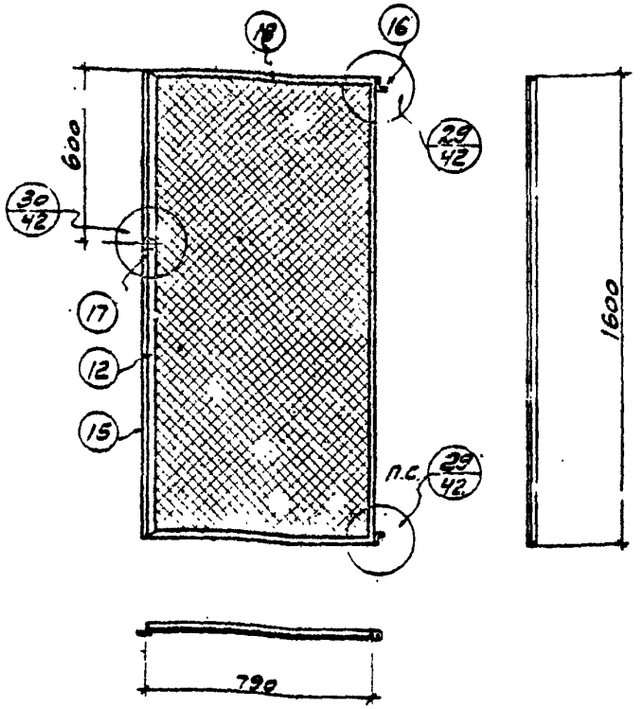

Щ-17

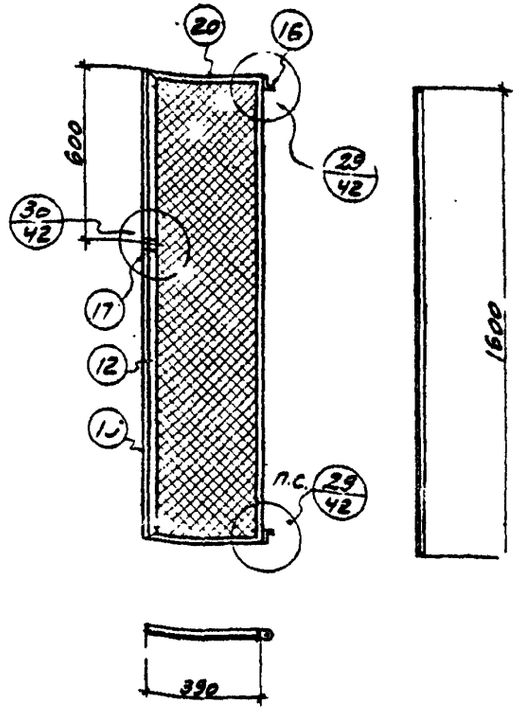

Щ-18

СПЕЦИФИКАЦИЯ МАТЕРИАЛОВ НА ОДИН ЩИТ

Тип щита	№№ элем.	Профили	Длина мм.	Кол. шт.	Вес в кг. шт.	Вес в кг. всех	Вес в кг. марки	Примечания
Щ-16	12	∠ 45×4	1600	2	4,37	8,74	17,10	Гост 8509-57
	13	∠ 45×4	595	2	1,62	3,24		— " —
	3	— 20×4	1560	2	1,0	2,0		Гост 103-57
	14	— 20×4	500	2	0,3	0,6		— " —
	15	— 35×4	1600	1	1,8	1,8		— " —
	16	∠ 75×50×8	35	2	0,30	0,60		Гост 8510-57
	17	∠ 45×28×4	30	1	0,07	0,07		— " —
	7	Винт М5	26	11	0,005	0,06		Гост 1489-58
	—	Проволока d=2,5	4500	1	—	—		Гост 3282-46
	—	Сетка стальн.	550×1550	1	—	—		Гост 2715-44
Щ-17	12	∠ 45×4	1600	2	4,37	8,74	16,32	Гост 8509-57
	18	∠ 45×4	790	2	2,16	4,32		— " —
	3	— 20×4	1560	2	0,10	0,20		Гост 103-57
	19	— 20×4	700	2	0,04	0,08		— " —
	15	— 35×4	1600	1	0,18	0,18		— " —
	16	∠ 75×50×8	35	2	0,30	0,60		Гост 8510-57
	17	∠ 45×28×4	30	1	0,07	0,07		— " —
	7	Винт М5	26	19	0,005	0,09		Гост 1489-58
	—	Проволока d=2,5	4800	1	—	—		Гост 3282-46
	—	Сетк. стальн.	750×1550	1	—	—		Гост 2715-44

Тип щита	№№ элем.	Профили	Длина мм.	Кол. шт.	Вес в кг. шт.	Вес в кг. всех	Вес в кг. марки	Примечания
Щ-18	12	∠ 45×4	1600	2	4,37	8,74	15,78	Гост 8509-57
	20	∠ 45×4	390	2	1,06	2,12		— " —
	3	— 20×4	1560	2	1,0	2,0		Гост 103-57
	21	— 20×4	300	2	0,2	0,4		— " —
	15	— 35×4	1600	1	1,8	1,8		— " —
	16	∠ 75×50×8	35	2	0,30	0,60		Гост 8510-57
	17	∠ 45×28×4	30	1	0,07	0,07		— " —
	7	Винт М5	26	10	0,005	0,05		Гост 1489-58
	—	Проволока d=2,5	4000	1	—	—		Гост 3282-46
	—	Сетка стальн.	350×1550	1	—	—		Гост 2715-44

Госстрой СССР ПРОМСТРОЙПРОЕКТ г. Москва	Общие материалы. Щиты перегородок Щ-16; Щ-17; Щ-18.	Типовой проект 407-3-13 Альбом № 21 Марка листа АС-40

Типовой проект 407-3-13 Альбом № 21 Лист АС-0 Инв. №

Рук. 7С отдела Проскуровский; Гл. инженер пр-та Меллер; Гл. архит. пр-та Лившиц; Руков. арх. гр. Савелов; Дата выпуска 13 января 1965 г.; Руков. инж. гр. Полякова

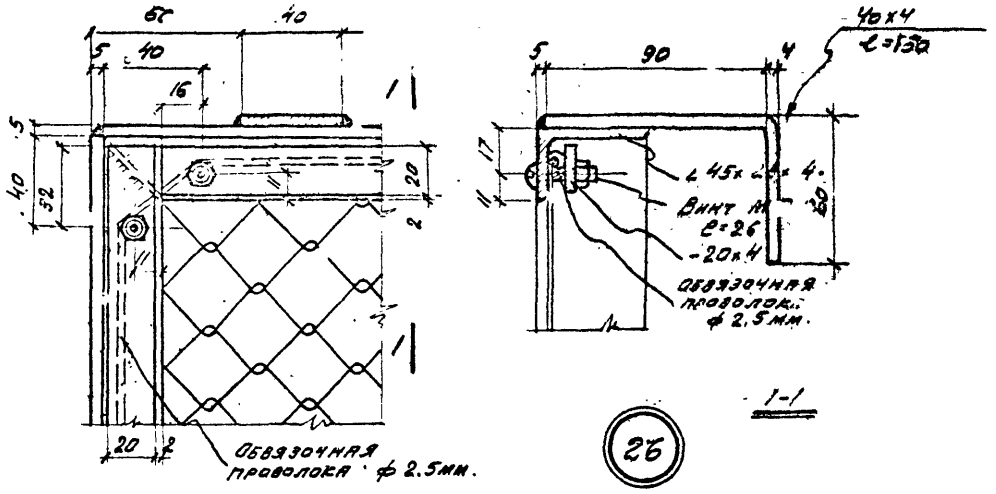

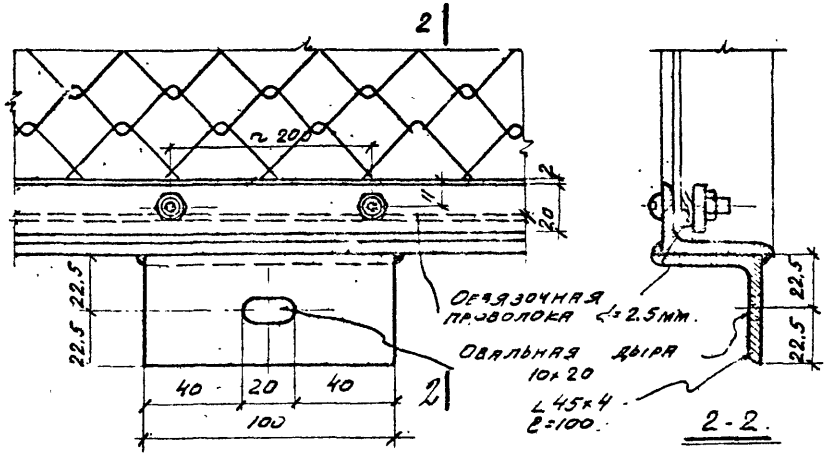

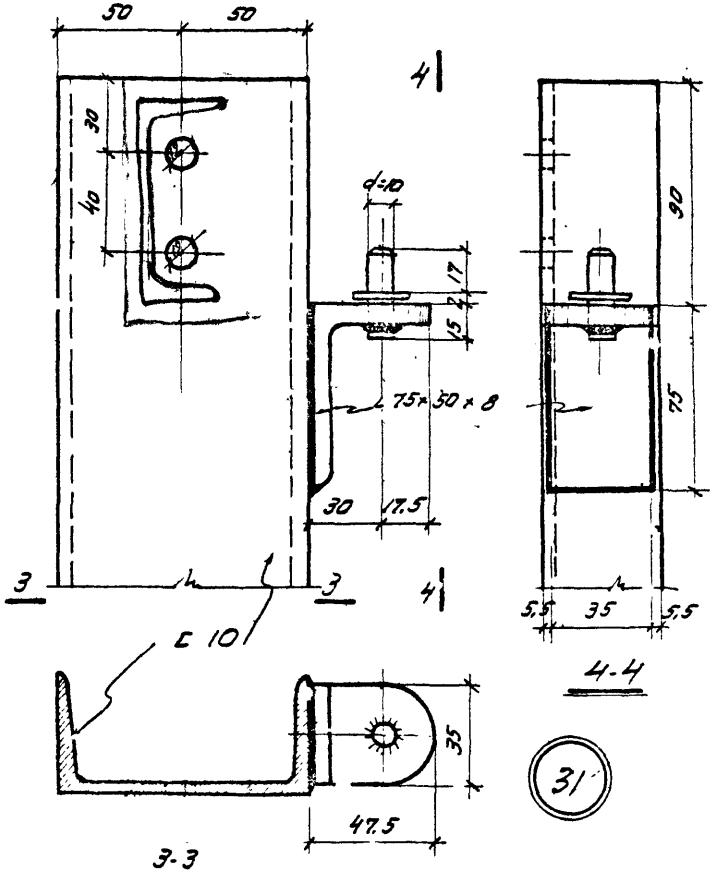

Примечания.

1. Все сварные швы принимать h=4мм.
2. Сварку производить электродами типа Э-42.

Госстрой СССР Промстройпроект г. Москва	Обл. не материалы. Детали щитов.	Типовой проект 407-3-13 Альбом 21	Марка-лист АС-41

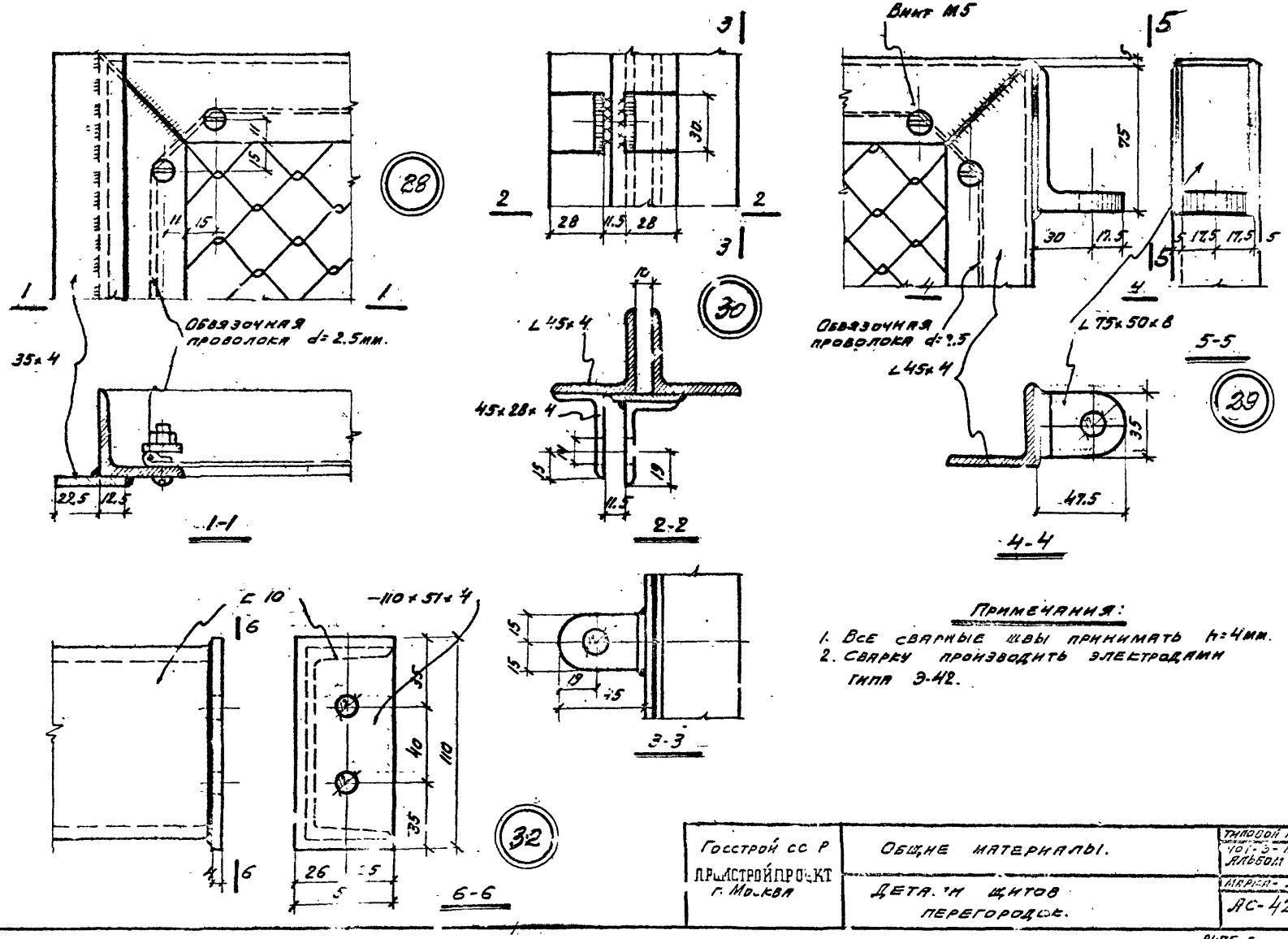

Примечания:

1. Все сварные швы принимать h=4мм.
2. Сварку производить электродами типа Э-42.

Госстрой СССР ПРОМСТРОЙПРОЕКТ г. Москва	Общие материалы.	Типовой проект 407-3-13 Альбом №21
	Детали щитов перегородок.	Марка-лист АС-42

Типовой проект 407-3-13 Альбом №21 Марка-лист С-42

Н. у. 7С отд. Проскуровск. Гл. инж. пр-та Меллер Гл. пол. п-та Тишинц Рук. п-та Савелов Дата выпуска 13 ноября 1965 г.

Типовой проект 407-3-13 Альбом 21

Марка, лист АС-43

Инв. №

Изм. Кол.уч. Лист № док. Подпись Дата 1985

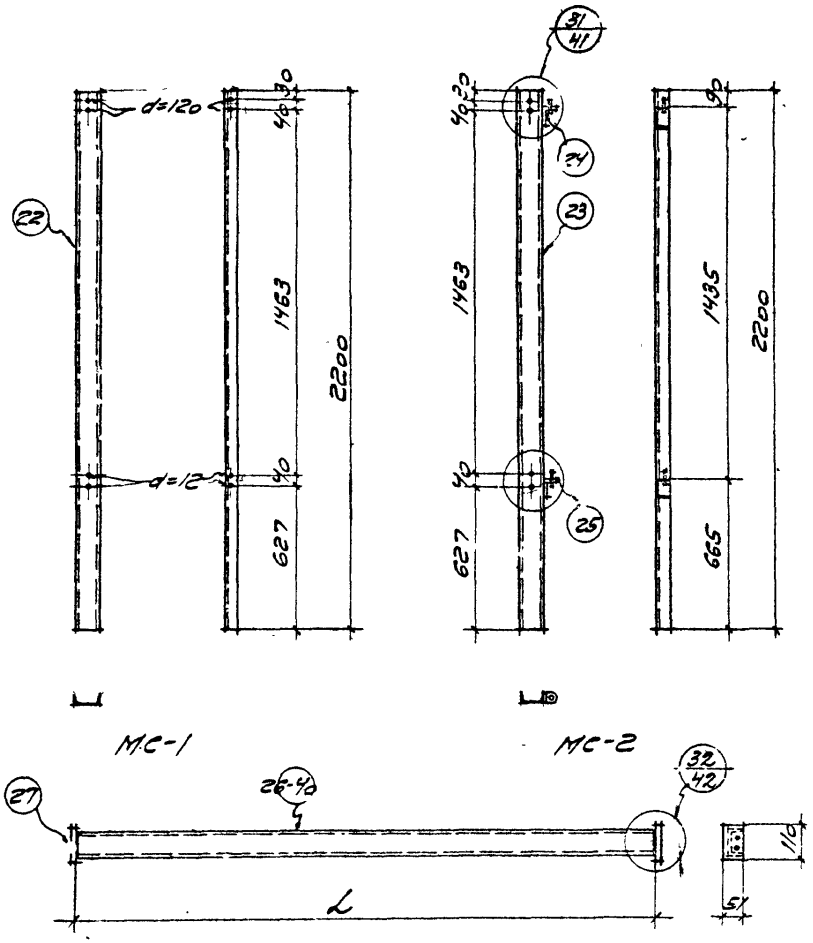

МБ1-13

МБ-12	39	С10	2300	1	19,8	19,8	20,34	ГОСТ 8240-56
	27	-110х4	51	2	0,18	0,36		ГОСТ 103-57
	28	Болт d=10	25	4	0,045	0,18		ГОСТ 7796-57
МБ-13	40	С10	2700	1	23,2	23,2	23,74	ГОСТ 8240-56
	27	-110х4	51	2	0,18	0,36		ГОСТ 103-57
	28	Болт d=10	25	4	0,045	0,18		ГОСТ 7796-57

Спецификация на одну монтажную марку

Марка	NN п/п	Профили	Длина мм	Кол. шт	Вес в кг: шт.	Вес в кг: всех марок	Примечания
МС-1	22	С10	2200		18,9	18,9	18,9	ГОСТ 8240-56
МС-2	23	С10	2200		18,9	18,9	19,62	ГОСТ 8240-56
	24	L75х50х8	36		0,30	0,60		ГОСТ 8510-57
	25	Штифт d=10	30		0,03	0,12		ГОСТ 5932-51
МБ-1	26	С10	400		3,44	3,44	3,98	ГОСТ 8240-56
	27	-110х4	51		0,18	0,36		ГОСТ 103-57
	28	Болт d=10	25		0,045	0,18		ГОСТ 7796-57
МБ-2	39	С10	570		4,9	4,9	5,44	ГОСТ 8240-56
	27	-110х4	51		0,18	0,36		ГОСТ 103-57
	28	Болт d=10	25		0,045	0,18		ГОСТ 7796-57
МБ-3	30	С10	780		6,7	6,7	7,24	ГОСТ 8240-56
	27	-110х4	51		0,18	0,36		ГОСТ 103-57
	28	Болт d=10	25		0,045	0,18		ГОСТ 7796-57
МБ-4	31	С10	850		7,3	7,3	7,84	ГОСТ 8240-56
	27	-110х4	51		0,18	0,36		ГОСТ 103-57
	28	Болт d=10	25		0,045	0,18		ГОСТ 7796-57
МБ-5	32	С10	1100		9,45	9,45	9,819	ГОСТ 8240-56
	27	-110х4	51		0,18	0,36		ГОСТ 103-57
	28	Болт d=10	25		0,045	0,18		ГОСТ 7796-57
МБ-6	33	С10	1280	✓	11,0	11,0	11,54	ГОСТ 8240-56
	27	-110х4	51		0,18	0,36		ГОСТ 103-57
	28	Болт d=10	25		0,045	0,18		ГОСТ 7796-57
МБ-7	34	С10	1390		11,9	11,9	12,44	ГОСТ 8240-56
	27	-110х4	51		0,18	0,36		ГОСТ 103-57
	28	Болт d=10	25		0,045	0,18		ГОСТ 7796-57
МБ-8	35	С10	1500		12,9	12,9	13,44	ГОСТ 8240-56
	27	-110х4	51		0,18	0,36		ГОСТ 103-57
	28	Болт d=10	25		0,045	0,18		ГОСТ 7796-57
МБ-9	36	С10	1580		13,6	13,6	14,14	ГОСТ 8240-56
	27	-110х4	51		0,18	0,36		ГОСТ 103-57
	28	Болт d=10	25		0,045	0,18		ГОСТ 7796-57
МБ-10	37	С10	1700	✓	14,6	14,6	15,14	ГОСТ 8240-56
	27	-110х4	51	2	0,18	0,36		ГОСТ 103-57
	28	Болт d=10	25	4	0,045	0,18		ГОСТ 7796-57
МБ-11	38	С10	2100	✓	18,0	18,0	18,54	ГОСТ 8240-56
	27	-110х4	51	2	0,18	0,36		ГОСТ 103-57
	28	Болт d=10	25	4	0,045	0,18		ГОСТ 7796-57

Госстрой СССР Промстройпроект г. Москва	Общие материалы. Стойки МС-1 и МС-2 и балки МБ-1 по МБ-13	Типовой проект 407-3-13 Альбом 21	
		Марка, лист АС-43	

ГИП Гросуров
Гл. инж. пр. Челпан
Гл. спец. по Львина
Рук. арх.-гр. Сарелов
Дата 12.1979 г. 13 н

8475-21 51

Типовой проект 407-3-13 Альб. МОМ21
Марка-лист АС-44
Инв. №

Изм. | Кол.уч. | Лист | № док. | Подпись | Дата

Гип. отд. Проскуровский
Гл. инж. пр. Мелпер
Рук. группы Полякова
Ст. инж. Фадеева
Дата выпуска 1965г.

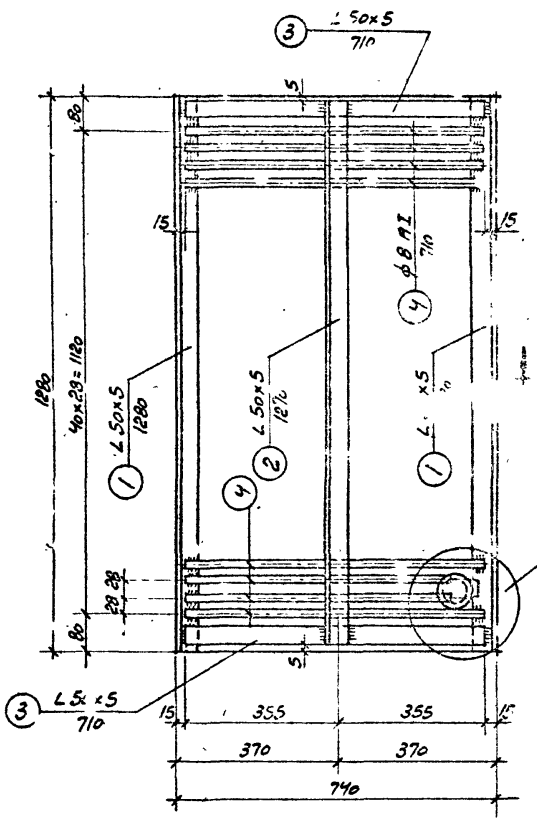
3 ∠50х5 710
5
80
15
15
1280
40×29=1160
1 ∠50х5 1280
2 ∠50х5 1270
4 ф8 AI 710
4 ф8 AI 710
4 ф8 AI 710

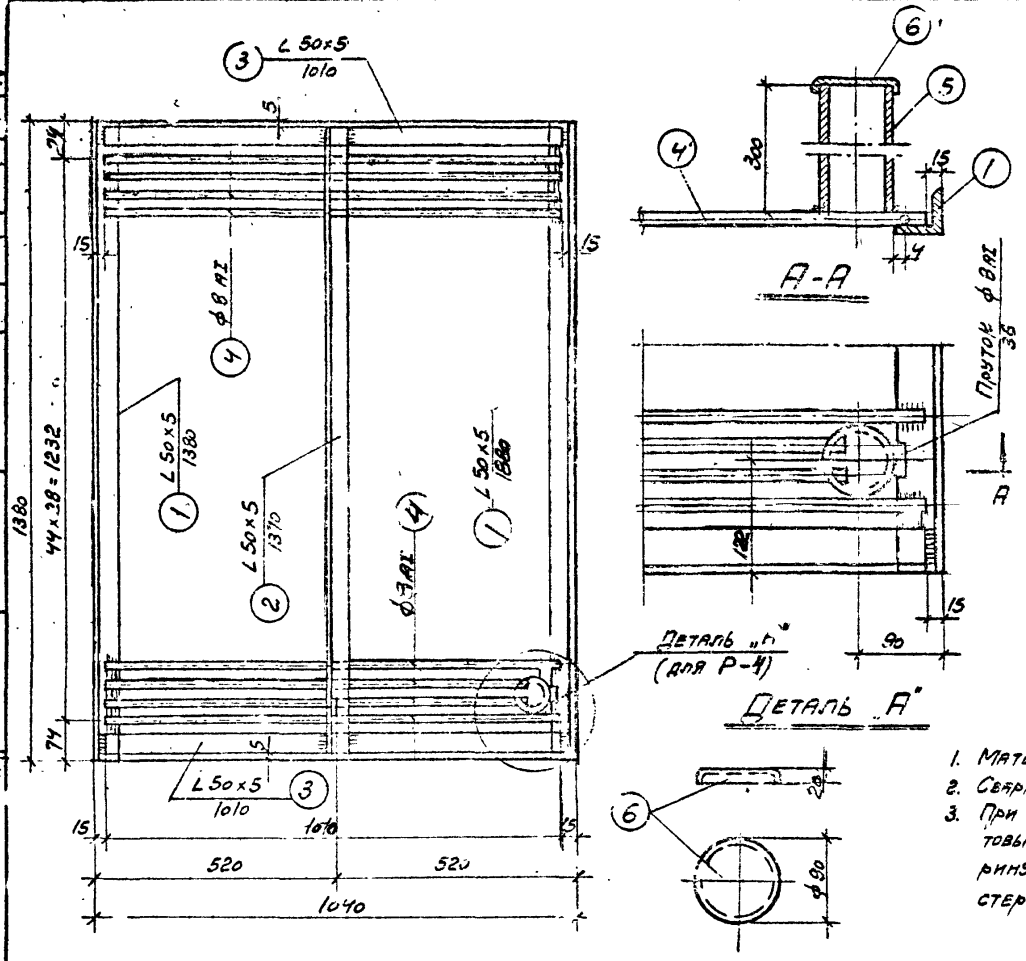

Спецификация стали на одну штуку каждой марки

Марка	№ сб. дет.	Профиль	Длина мм	Кол шт.	Вес, кг 1 шт.	Вес, кг Всех	Марки
Р-3	1	L 50×5	1380	2	5,2	10,4	41,2
	2	L 50×5	1370	1	5,2	5,2	
	3	L 50×5	1010	2	3,80	7,60	
	4	• ф8 AI	1010	45	0,40	18,0	
Р-4	1	L 50×5	1380	2	5,2	10,4	43,8
	2	L 50×5	1370	1	5,2	5,2	
	3	L 50×5	1010	2	3,8	7,6	
	4	• ф8 AI	1010	45	0,40	18,0	
	5	Труба d80	300	1	2,5	2,5	
	6	Крышка δ=0,5мм	130×130	1	0,07	0,10	

Сталь марки Вст-3кп

Примечания:

1. Материал конструкций сталь марки Вст-3кп.
2. Сварку производить электродами Э42 по ГОСТ 9467-60.
3. При сварке соединений стержней с листовым или сортовым прокатом высоту „h" шва принять 6 мм, а ширину „b" шва принять 0,5 d, где d-диаметр круглого стержня, но не менее 8 мм.

Стальные решетки Р-3 и Р-4

(Решетка Р-4 отличается от Р-3 наличием трубы для шланга).

Госстрой СССР ПРОМСТРОЙПРОЕКТ г. Москва	Общие материалы	Типовой проект 407-3-13 Альбом №21
	Стальные решетки Р-3 и Р-4.	Марка ст. АС-45

Проект -13 ...-45 Инв. №

Исполнитель Дорохова

Нач. отд. Проскуровский
Гл. инж. пр. Меллер
Рук. группы Полякова
Ст. инж. Фадеева
Дата выпуска 13 ноября 1965г.

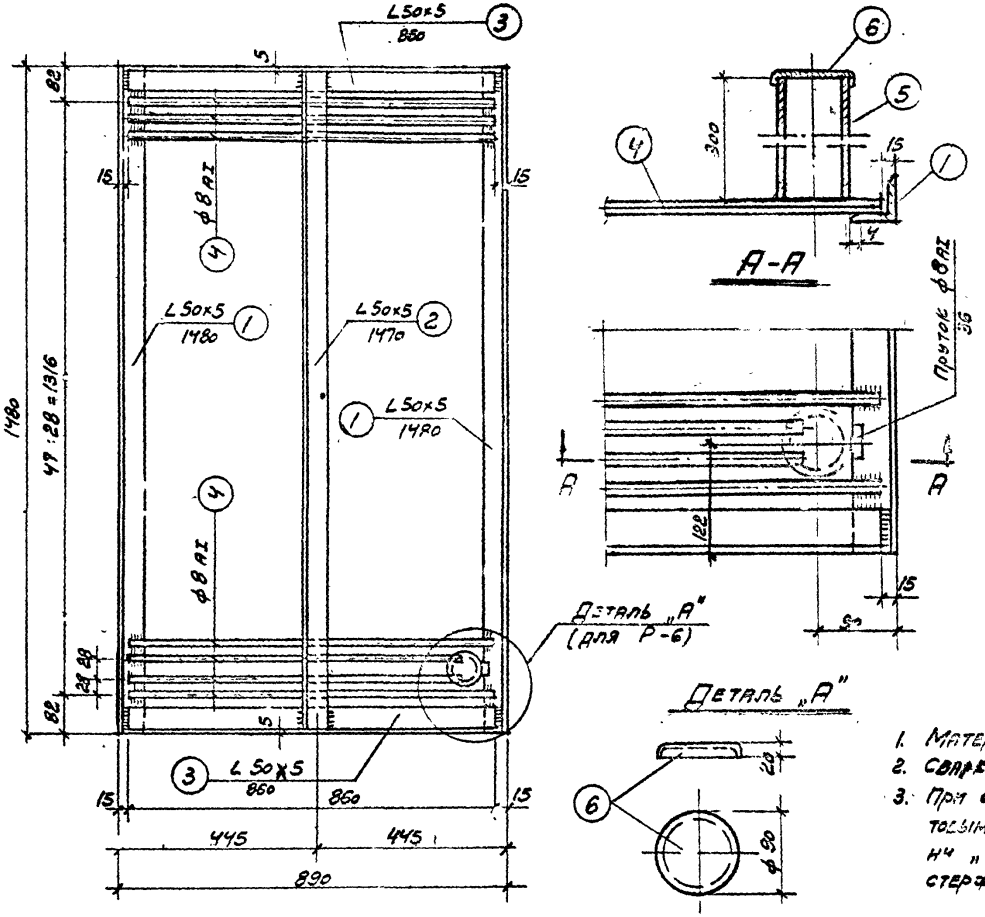

Стальные решетки Р-5, Р-6.

(Решетка Р-6 отличается от Р-5 наличием трубы для шланга)

Спецификация стали на одну штуку каждой марки

Марка	№ сб. дет.	Профиль	Длина мм	Кол. шт.	Вес, кг 1 шт.	Вес, кг Всего	Марки
Р-5	1	L 50x5	1480	2	5,6	11,2	40,6
	2	L 50x5	1470	1	5,5	5,5	
	3	L 50x5	860	2	3,3	6,6	
	4	∘ ф8AI	860	48	0,34	17,3	
Р-6	1	L 50x5	1480	2	5,6	11,2	43,2
	2	L 50x5	1470	1	5,5	5,5	
	3	L 50x5	860	2	3,3	6,6	
	4	∘ ф8AI	860	48	0,34	17,3	
	5	Труба ф80	300	1	2,5	2,5	
	6	Крышка δ=0,5мм	150x150	1	0,07	0,10	

Сталь марки Вст-3 кп

Примечания:

1. Материал конструкций сталь марки Вст-3 кп.
2. Сварку производить электродами Э42 по ГОСТ 9467-60.
3. При сварке соединений стержней с листовым или сортовым прокатом высоту „h" шва принять 6 мм, а ширину „b" шва принять 0,5d, где d - диаметер круглого стержня, но не менее 8 мм.

Госстрой СССР ПРОМСТРОЙПРОЕКТ г. Москва	Общие материалы	Типовой проект 407-3-13 Альбом N21
	Стальные решетки Р-5 и Р-6.	Марка лист АС-46

Типовой проект 407-3-13 Альбом N21
Марка-лист АС-46
Инв. №
Исполнитель Доронова
Пр. Суровский
Меллер
Полякова
Фадеева
Нач. отд.
Гл. инж. пр.
Рук. группы
Ст. инж.
Дата выпуска 13 ноября 1965 г.

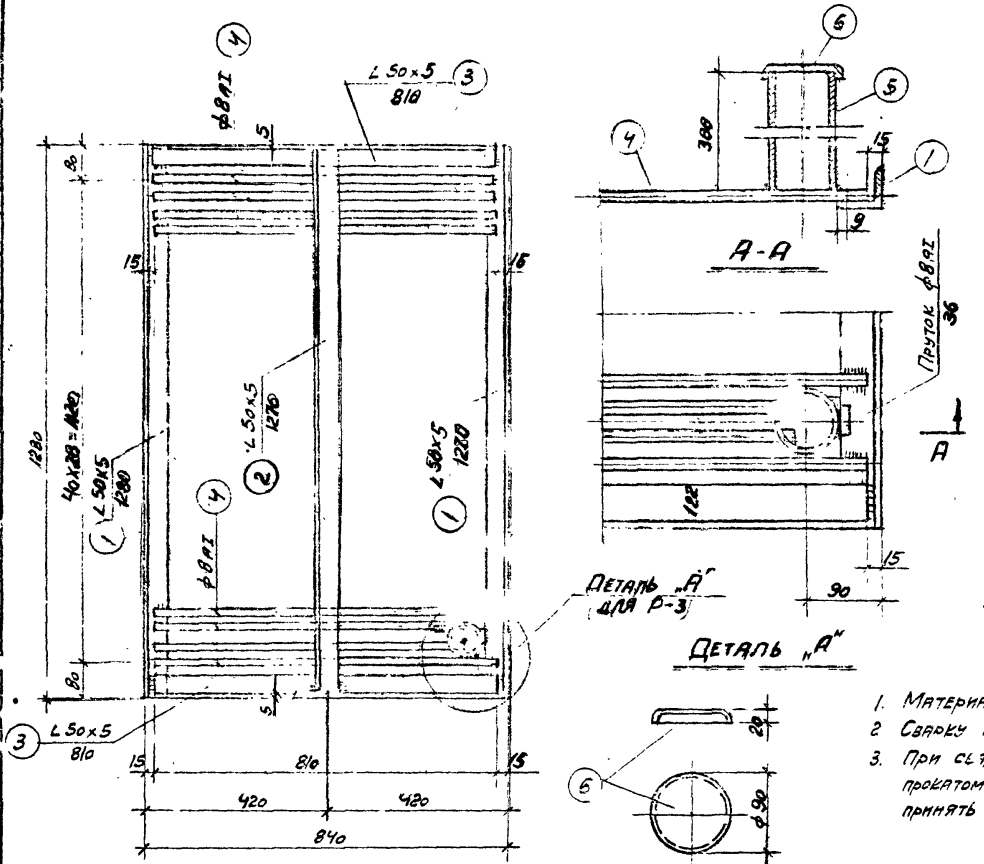

Стальные решетки Р-7; Р-8

(Решетка Р-8 отличается от Р-7 и личием трубы для шланга

Спецификация стали на одну штуку каждой марки

Сталь марки Вст-3 кп							
Марка	№ сб. дет.	Профиль	Длина мм.	Кол. шт.	Вес, кг 1 шт.	Вес, кг Всех	Вес, кг Марки
Р-7	1	L 50×5	1280	2	4,9	9,8	33,6
	2	L 50×5	1270	1	4,8	4,8	
	3	L 50×5	810	2	3,0	6,0	
	4	• ф8AI	810	41	0,32	13,0	
Р-8	1	L 50×5	1280	2	4,9	9,8	36,2
	2	L 50×5	1270	1	4,8	4,8	
	3	L 50×5	810	2	3,0	6,0	
	4	• ф8AI	810	41	0,32	13,0	
	5	Труба ф80	300	1	2,5	2,5	
	6	Крышка δ=0,5мм	130×130	1	0,07	0,10	

Примечания:

1. Материал конструкций сталь марки Вст-3 кп.
2. Сварку производить электродами Э42 по ГОСТ 9467-60.
3. При сварке соединений стержней с листовым или сортовым прокатом высоту „h" шва принять 6 мм, а ширину „b" шва принять 0,5 d, где d-диаметр круглого стержня, но не менее 8 мм.

Госстрой СССР Промстройпроект г. Москва	Общие материалы	Типовой проект 407-3-13 Альбом №21
	Стальные решетки Р-7 и Р-8.	Марка-лист АС-47

Типовой проект 407-3-13 Альбом №21
Марка-лист АС-47
Инв. N
Нач. отд. Проскуровский
Гл. инж. пр. Меллер
Рук. гр. Поляков
Ст. инж. Фадеева
Дата выпуска 13 ноября 1965 г.

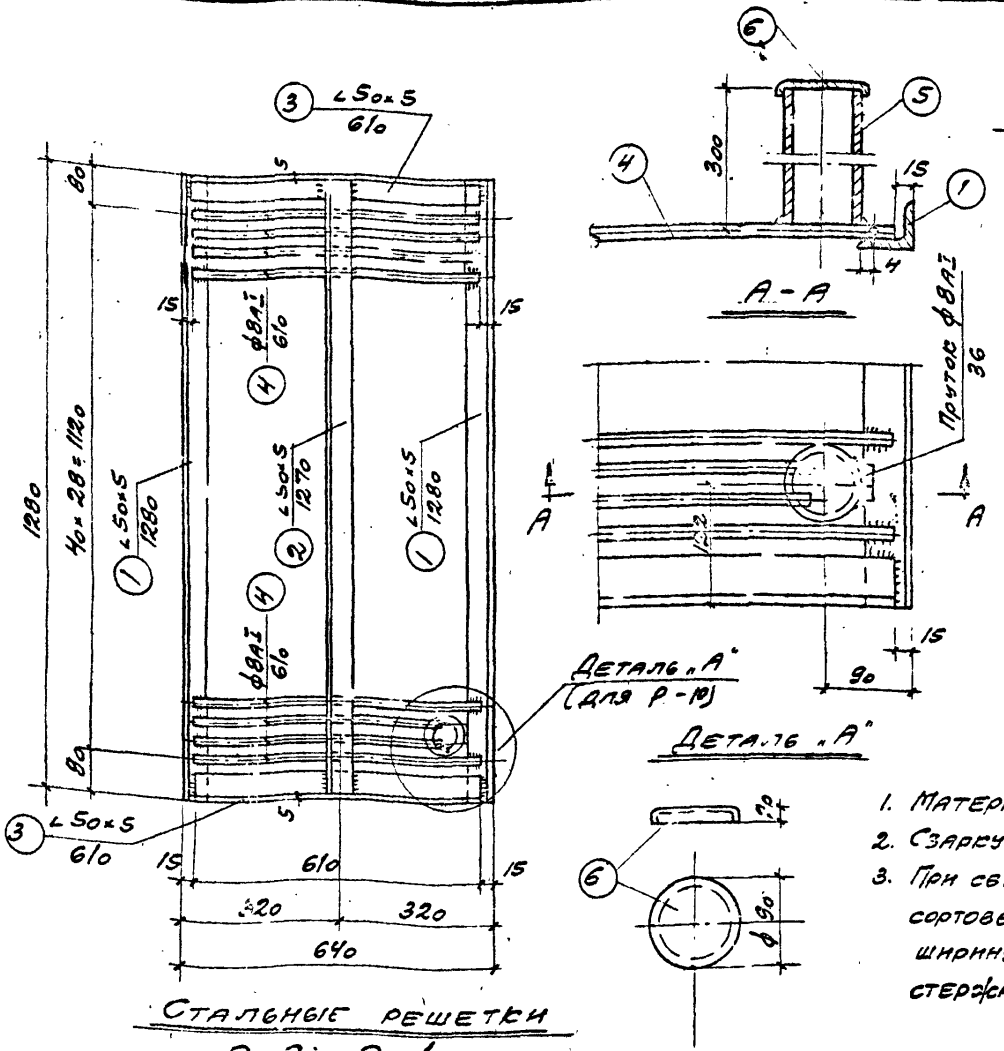

Стальные решетки Р-9; Р-10

(Решетка Р-10 отличается от Р-9 наличием трубы для шланга)

Спецификация стали на одну штуку каждой марки

Марка	N сб. дет.	Профиль	Длина мм	Кол. шт.	Вес 1 шт.	Вес 2 шт.	
Р-9	1	∠50×5	1270	2	4,5	[illegible]	
	2	∠50×5	1270	1	4,8	[illegible]	
	3	∠50×5	610	2	2,3	[illegible]	29
	4	•ф8AI	610	41	0,2[illegible]	[illegible]	
Р-10	1	∠50×5	1280	2	[illegible]	[illegible]	
	2	∠50×5	1270	1	4,8	[illegible]	
	3	∠50×5	610	2	2,3	4,6	
	4	•ф8AI	610	41	0,24	[illegible]	33,6
	5	Труба d8	300	1	2,5	2,5	
	6	Крышка δ=0,5мм.	130×130	1	0,07	0,10	

Примечания:

1. Материал конструкций сталь марки В Ст.3 кл.
2. Сварку производить электродами Э42 по ГОСТ 9467
3. При сварке соединений стержней с листовым сортовым прокатом высоту „h" шва принять 6мм, ширину „в" шва принять 0,5d, где d-диаметр круглого стержня, но не менее 8мм.

Госстрой СССР ПРОМСТРОЙПРОЕКТ г. Москва	Общие материалы	Типовой 407-3-13 Альбом N21
	Стальные решетки Р-9 и Р-10.	Марка-лист АС-48

Типовой проект 407-3-13 Альбом N21
Марка-лист АС-48
Инв. №
Дата выпуска 13 ноября 1965
Инж. отд. Проскуровский
Гл. инж. спр. Меллер
Рук. груп. Полякова
Ст. инж. Фадеева
Дорохова
Исполнит.

8475-21 56

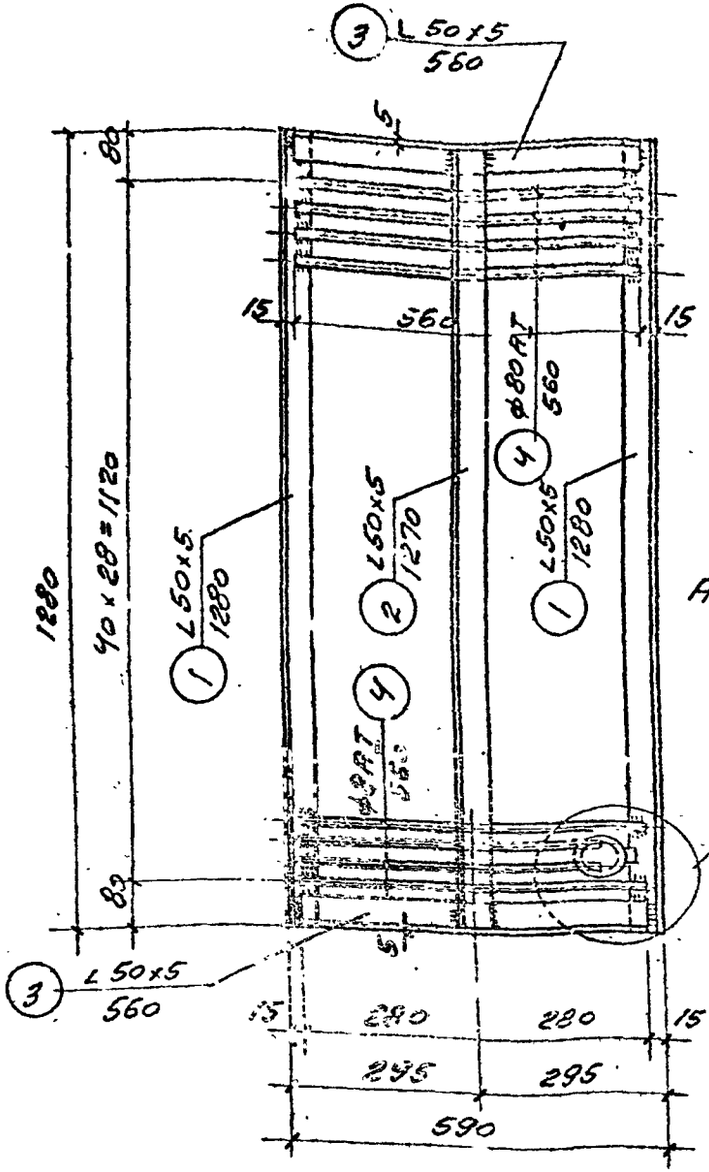

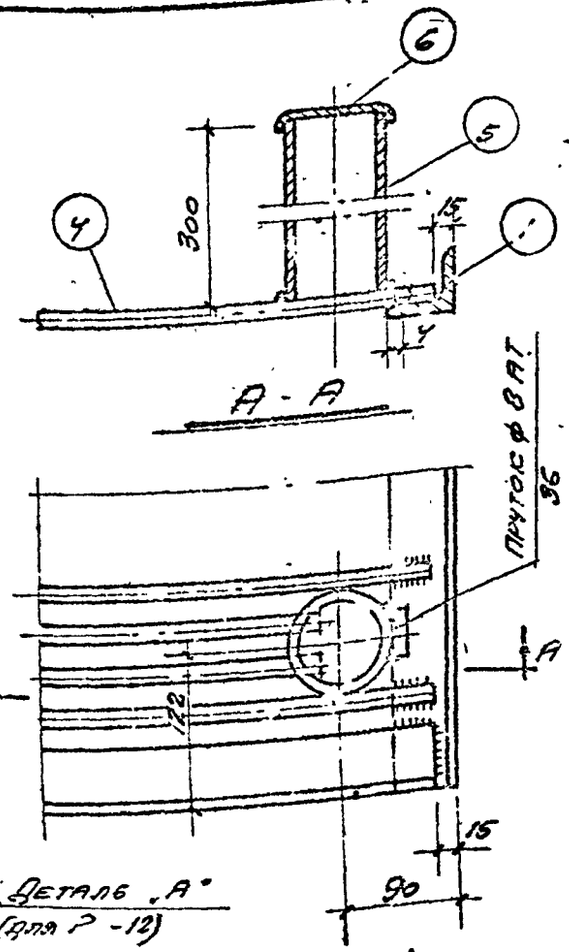

Деталь „А"

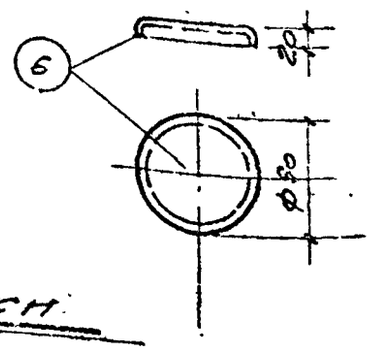

Спецификация стали на одну штуку каждой марки

Сталь марки ВСТ-3КП

Марка	№ сб. дет.	Профиль	Длина мм	Кол. шт.	Вес, кг 1 шт.	Вес, кг Всего	Марка
Р-11	1	L 50x5	1280	2	4.9	9.8	27.6
	2	L 50x5	1270	1	4.8	4.8	
	3	L 50x5	560	2	2.10	4.2	
	4	• ф8 АТ	560	41	0.22	9.0	
Р-12	1	L 50x5	1280	2	4.9	9.8	30.4
	2	L 50x5	1270	1	4.8	4.8	
	3	L 50x5	560	2	2.10	4.2	
	4	• ф8 АТ	560	41	0.22	9.0	
	5	Труба d80	300	1	2.5	2.5	
	6	Крышка δ=0.5мм	130x130	1	0.07	0.10	

Примечания:

1. Материал конструкций сталь марки ВСТ-3КП
2. Сварку производить электродами Э42 по ГОСТ 9467-60
3. При сварке соединений стержней с листовым или сортовым прокатом высоту „h" шва принять 6 мм, а ширину „b" шва принять 0.5d, где d - диаметр круглого стержня, но не менее 8 мм.

Стальные решетки

Р-11 ; Р-12

(Решетка Р-12 отличается от Р-11 наличием трубы для шланга)

Госстрой СССР ДРОМСТРОЙПРОЕКТ г. Москва	Общие материалы	Типовой проект 407-3-13 Альбом №21
	Стальные решетки Р-11 и Р-12	Марка-лист АС-49

Инв. № | Подп. | Дата | Взам. инв. № | Инв. № подл. | Дата выпуска 13 ноября 1966 г.

Проскуровский | Теплер | Полякова | Радеева

Дополнит. | Дополнит.

Инв. № | Марка-лист АС-49

Типовой проект 407-3-13 Альбом №21

Типовой проект 407-3-13 Альбом №21
Марка-лист АС-50
Инв. №

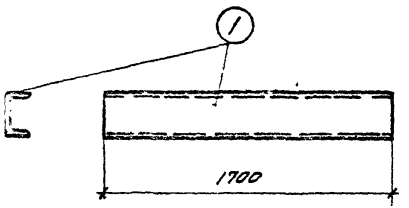

М-1

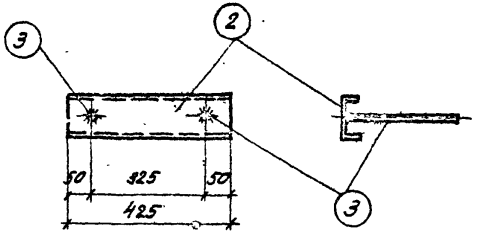

М-2

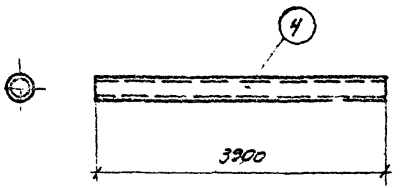

М-3

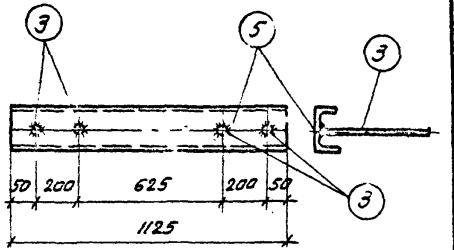

М-4

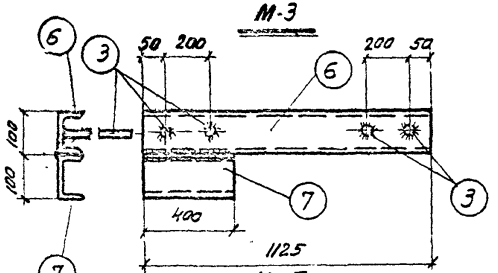

М-5

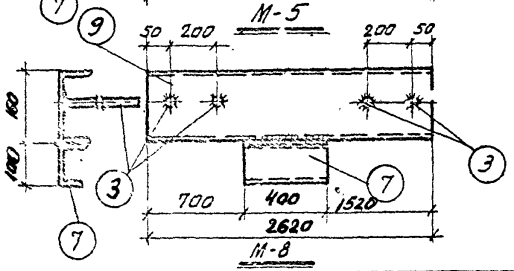

М-8

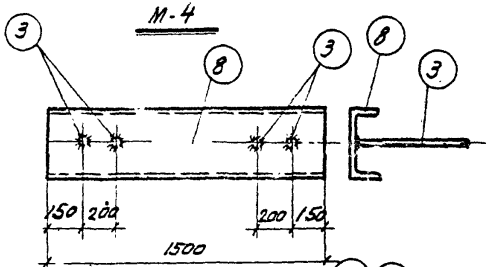

М-6

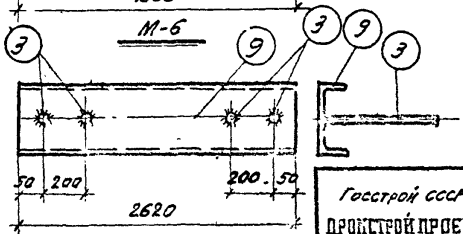

М-7

Спецификация стали на одну штуку каждой марки.

Сталь марки ВСт-3кп.

Марка	№ сб. дет.	Профиль	Длина мм.	Кол. шт.	Вес, кг. 1 шт.	Вес, кг. Всех	Вес, кг. марки
М-1	1	С10	1700	1	14,6	14,6	14,6
М-2	2	С10	425	1	3,4	3,4	3,9
	3	●ф12 AII	250	2	0,25	0,50	
М-3	4	г.тр. ф50	3900	1	19,0	19,0	19,0
М-4	3	●ф12 AII	250	4	0,25	1,0	10,5
	5	С10	1125	1	9,5	9,5	
М-5	3	●ф12 AII	250	4	0,25	1,0	13,5
	6	С10	1125	1	9,5	9,5	
	7	С10	400	1	3,0	3,0	
М-6	3	●ф12 AII	250	4	0,25	1,0	22,3
	8	С16	1500	1	21,3	21,3	
М-7	3	●ф12 AII	250	4	0,25	1,0	38,2
	9	С16	2620	1	37,2	37,2	
М-8	9	С16	2620	1	37,2	37,2	41,6
	7	С10	400	1	3,4	3,4	
	3	●ф12 AII	250	4	0,25	1,0	

Примечания:

1. Материал конструкции сталь марки ВСт-3кп.
2. Сварку производить электродами Э42 по ГОСТ 9467-60.
3. При сварке соединений стержней с листовым или сортовым прокатом высоту „h" шва принять 6мм, а ширину „R" шва принять 0,5d - диаметр круглого стержня, но не менее 8мм.
4. Сварку круглых стержней с листовым или сортовым прокатом выполнять вручную под слоем флюса в соответствии с указаниями по технологии электросварки арматуры железобетонных конструкций ВСН-38-57 / МСПМЖП-МСЭС.

Госстрой СССР
ПРОЕКТСТРОЙПРОЕКТ
г. Москва

Общие материалы

Закладные марки с М-1 по М-8

Типовой проект 407-3-13 Альбом №21
Марка-лист АС-50

Инв. № подл. | Подп. и дата | Взам. инв. №
Гл. инж. проекта Гринберг
Гл. инж. проекта Мелгей
Рук. группы Полякова
Руководитель Кузнецов
Исполнитель Крохалев
Выпуск-1 1983г.

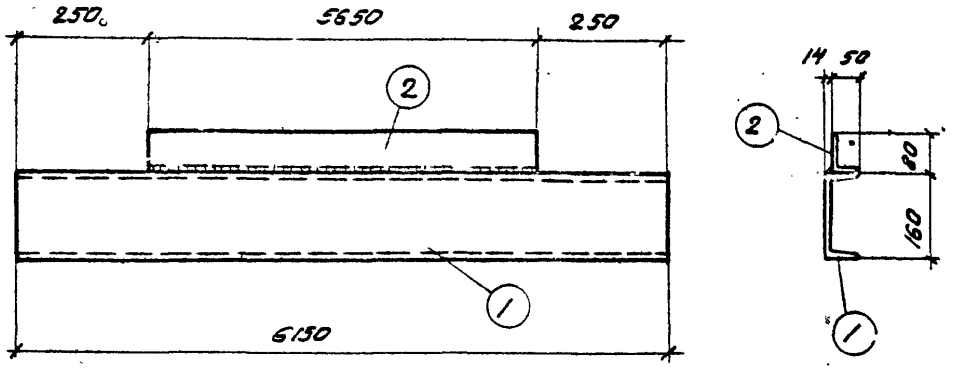

М-9

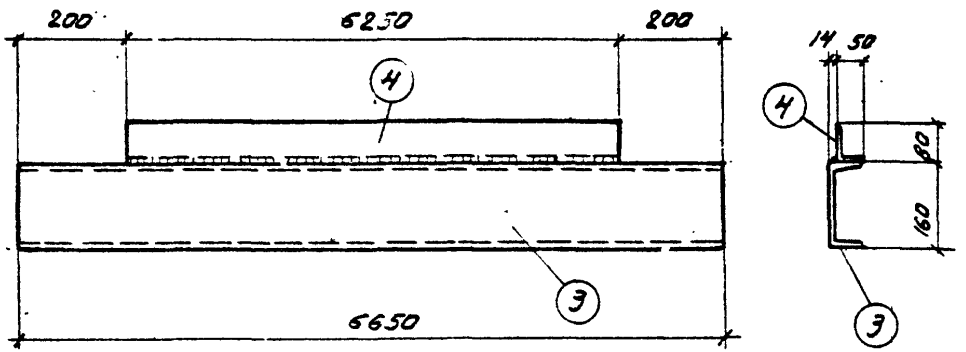

М-10

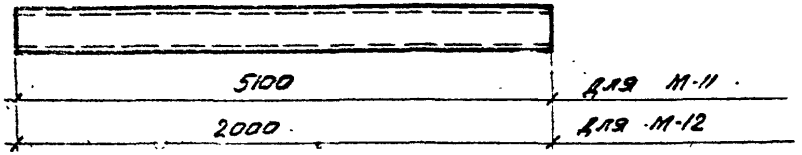

М-11; М-12.

Спецификация стали на одну штуку каждой марки.

Сталь марки ВСТ3КП.

Марка	№ сб. дет.	Профиль	Длина мм.	Кол. шт.	Вес кг. 1шт.	Вес кг. Всех	Вес кг. марки
М-9	1	С16	6150	1	87.3	87.3	120.7
	2	L80×50×6	5650	1	33.4	33.4	
М-10	3	С16	6650	1	94.4	94.4	131.4
	4	L80×50×6	6250	1	37.0	37.0	
М-11	5	Газ.тр. ф80	5100	1	42.5	42.5	42.5
М-12	6	Газ.тр. ф80	2000	1	16.7	16.7	16.7

Примечания:

1. Материал конструкций - сталь марки ВСТ3КП
2. Сварку производить электродами типа Э42 ГОСТ 9467-60.

Госстрой СССР ПРОМСТРОЙПРОЕКТ г. Москва	Общие материалы	Типовой проект 407-3-13 Альбом №21
	Закладные марки М-9; М-10; М-11; М-12	Марка-лист АС-51

Типовой проект 407-3-13 Альбом №21
Марка-лист АС-51
Инв. №

Нач. Тр. отдела Проскуровский
Гл. инж. пр-та Меллер
Рук. группы Полякова
Ст. инженер Мыскар
Дата выпуска 13 ноября 1965 г.
Исполнитель Кузнецова

Типовой проект
407-3-13
Альбом №21
Марка-лист
АС-52
Инвент. №

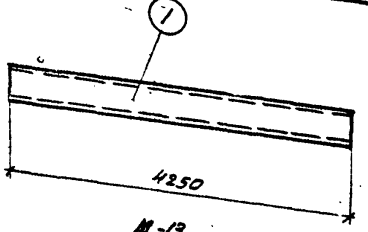

М-13

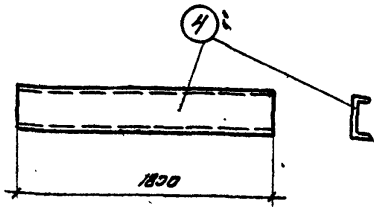

М-15

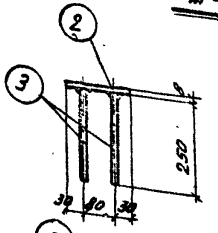

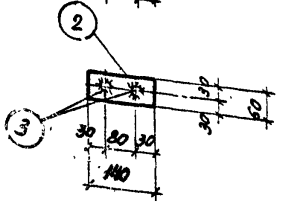

М-14

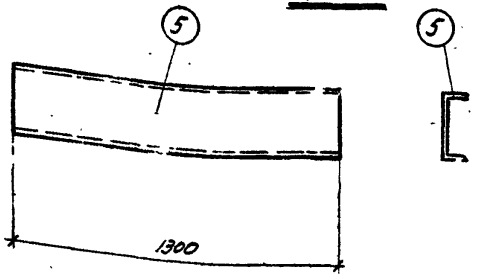

М-16

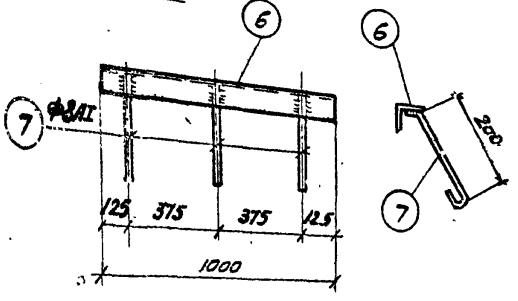

М-17

Примечания.

1. Материал конструкций сталь марки Вст-3кп.
2. Сварку производить электродами Э-42 по ГОСТ 9467-60.
3. При сварке соединений стержней с листовым или сортовым прокатом высоту „h" шва принять 6мм, а ширину „b" шва принять 0,5d, где d-диаметр круглого стержня, но не менее 8мм.
4. Сварку круглых стержней с листовым или сортовым прокатом выполнять втавр под слоем флюса в соответствии с указаниями по технологии электросварки арматуры железобетонных конструкций ВСН-38-57 / МСПМЖП-МСЭС.

Спецификация стали на одну штуку каждой марки

Сталь марки Вст-3кп.

Марка	№ сб. дет.	Профиль	Длина мм.	Кол. шт.	Вес кг.		
					1 шт.	Всех	марки
М-13	1	Трубы ф80	4250	1	35,0	35,0	35,0
М-14	2	-8×60	140	1	0,5	0,5	0,9
	3	● ф12 AII	250	2	0,2	0,4	
М-15	4	⊏10	1800	1	15,4	15,4	15,4
М-16	5	⊏16	1300	1	19,2	19,2	19,2
М-17	6	∠50×5	1000	1	3,8	3,8	4,1
	7	● ф8 AI	300	3	0,1	0,3	

Госстрой СССР ПРОКСТРОЙПРОЕКТ г. Москва	Общие материалы	Типовой проект 407-3-13 Альбом №21 Марка-лист АС-52
	Закладные марки с М-13 по М-17	

Нач. ГО отдела Проскуряков
Гл. инж. проекта Мелков
Рук. группы Тихонова
Ст. инженер Фуксенко
Гл. специалист Зиновьева

Металлические конструкции

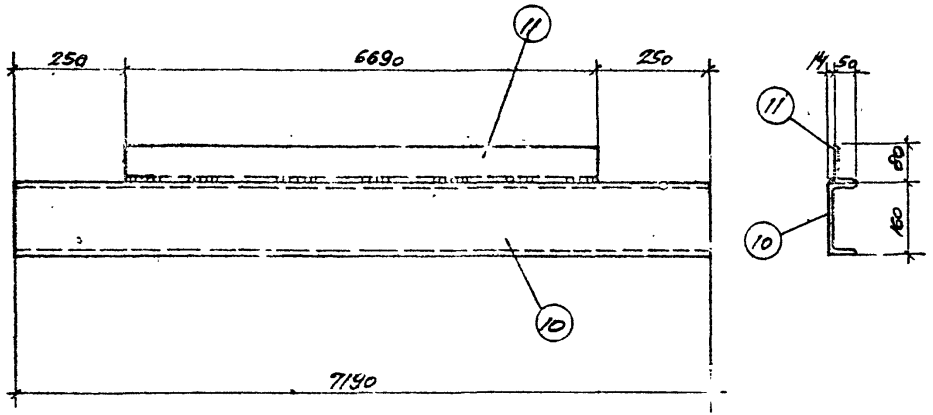

М-19

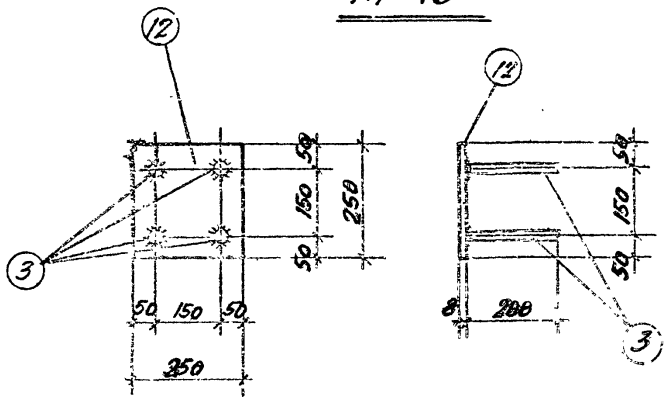

М-20

Спецификация стали на одну штуку каждой марки

Сталь марки ВСТ-3 КП							
Марка	№ сп. дет.	Профиль	Длина мм.	Кол. шт	Вес, кг 1 шт	Вес, кг Всех	Марка
М-19	10	[16	7190	1	103,7	103,7	143,3
	11	L80×50×6	6690	1	39,6	39,6	
М-20	12	-8×250	250	1	4,7	4,7	5,5
	3	● ф12АII	200	4	0,2	0,8	

Примечания:

1. Материал конструкций сталь марки ВСТ-3КП
2. Сварку производить электродами Э42 по ГОСТ 9467-60
3. При сварке соединений стержней с листовым или сортовым прокатом высоту „h" шва принять 6 мм, а ширину „b" шва принять 0,5 d, где d-диаметр круглого стержня, но не менее 8 мм
4. Сварку круглых стержней с листовым или сортовым прокатом выполнять втавр под слоем флюса в соответствии с указаниями по технологии электросварки арматуры железобетонных конструкций ВСН-38-57 / МСПМХП-МСЭС.

Госстрой СССР ПРОИСТРОЙ ПРОЕКТ г. Москва	Общие материалы	Типовой проект 407-3-13 Альбом №21
	Закладные марки М-19, М-20	Марка-лист АС-53

Типовой проект 407-3-13 Альбом №21
Марка-лист АС-53
Инв. №

Проскуровский
Меллер
Полякова
Фадеева
Дата выпуска 13 ноября 1965 г.
Исполнит.
Дорохов
Гл. инж. пр.
Рук. группы
Ст. инж.

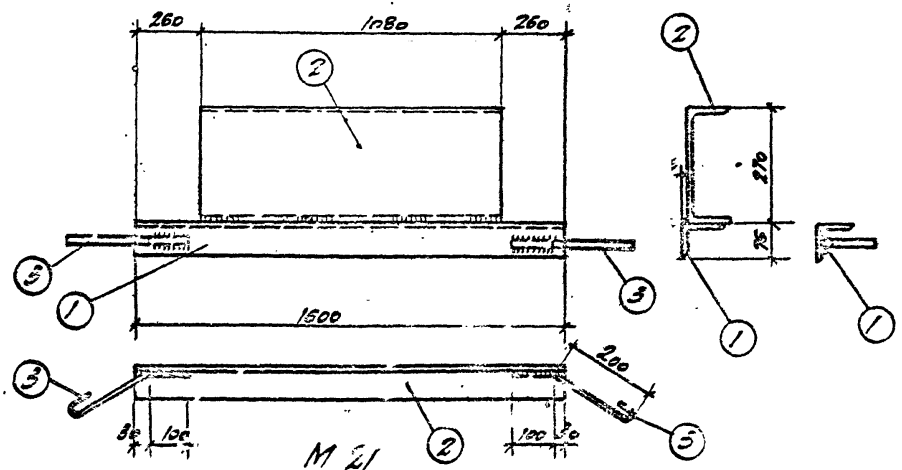

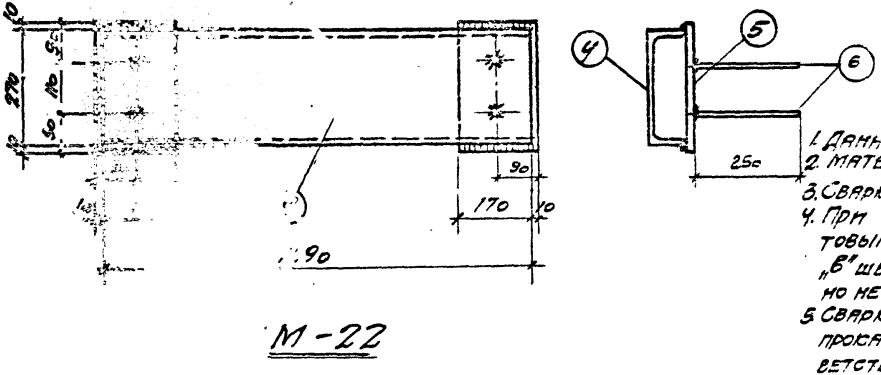

Спецификация стали на одну штуку каждой марки

Марка	№ сб. дет.	Профиль	Длина мм	Кол. шт.	Вес, кг 1 шт.	Вес, кг всего	Марка
Сталь марки ВСт-3кп							
М-21	1	L75×6	1600	1	11	11	41,2
	2	[27	1030	1	23,8	23,8	
	3	⌀8 AI	360	2	0,2	0,4	
М-22	4	[27	1290	1	35,7	35,7	42,9
	5	-8×180	290	2	3,1	6,2	
	6	⌀12 AII	250	4	0,25	1,0	

Примечания.

1. Данный лист см. совместно с листами
2. Материал конструкций сталь марки ВСт-3кп
3. Сварку производить электродами Э42 по ГОСТ 9467-60
4. При сварке соединений стержней с листовым или сортовым прокатом высоту „h" шва принять 6 мм; а длину „в" шва принять 0,5 d, где d - диаметр круглого стержня, но не менее 8 мм.
5. Сварку круглых стержней с листовым или сортовым прокатом выполнять вразбежку под слоем флюса в соответствии с указаниями по технологии электросварки арматуры железобетонных конструкций ВСН-38-57 / МСПМХП-МОВС

Госстрой СССР Проектстройпроект г. Москва	Общие материалы	Типовой проект 407-3-113 Альбом V 21
	Закладные марки М-21; М-22	Марка листа АС-54

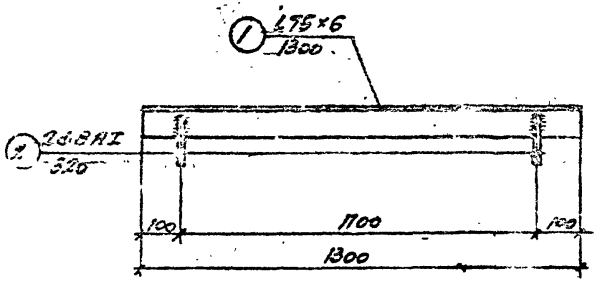

М-23

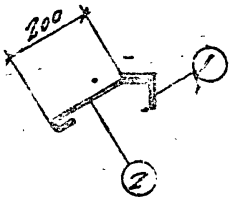

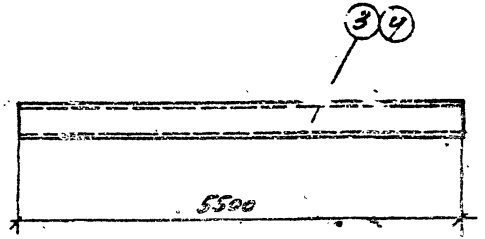

М-24

Спецификация стали на одну штуку каждой марки

Сталь марки ВСТ-3КА							
Марка	№ сб. дет.	Профиль	Длина мм	Кол. шт	Вес, кг 1 шт	Вес, кг всех	Марка
М-23	1	L75×6	1300	1	9,0	9,0	9,4
	2	ф8АI	320	2	0,20	0,40	
М-24	3	Труба ф80	5500	1	45,8	45,8	45,8

Примечания.

1. Материал конструкций сталь марки ВСТ-3КП
2. Сварку производить электродами Э-42 по ГОСТ 9467-60
3. При сварке соединений стержней с листовым или сортовым прокатом высоту „h" шва принять 6 мм, а ширину „в" шва принять 0,5 d, где d – диаметр круглого стержня, но не менее 8 мм.
4. Сварку круглых стержней с листовым или сортовым прокатом выполнять втавр по слоем флюса в соответствии с указаниями по технологии электросварки арматуры железобетонных конструкций ВСН-38-57 / МСПМХП-МСЭС

Госстрой СССР ПРОМСТРОЙПРОЕКТ г. Москва	Общие материалы.	Типовой проект 407-3-13 Альбом N21
	Закладные марки М-23; М-24.	Марка-лист АС-55

Нач. отд. Гл. инж. пр. группы инжен. Проскуровский, Мелпер, Полякова, Фадеева. Дата выпуска 13 ноября 1965 г. Исполнит. Дерюжова

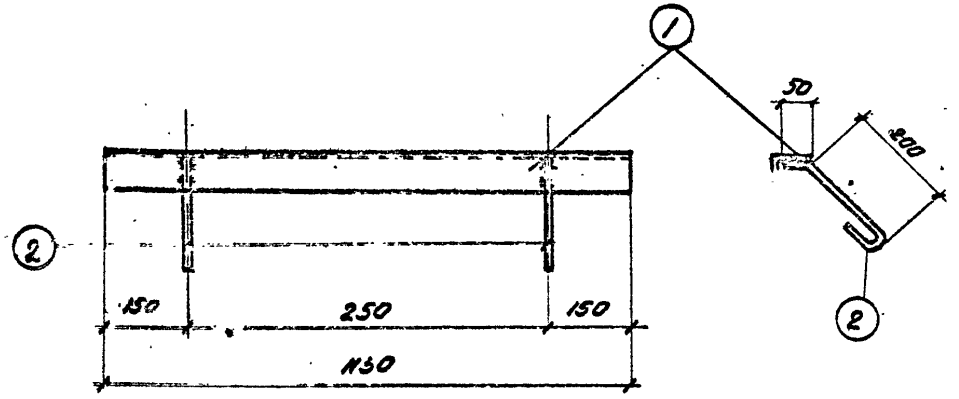

М-25

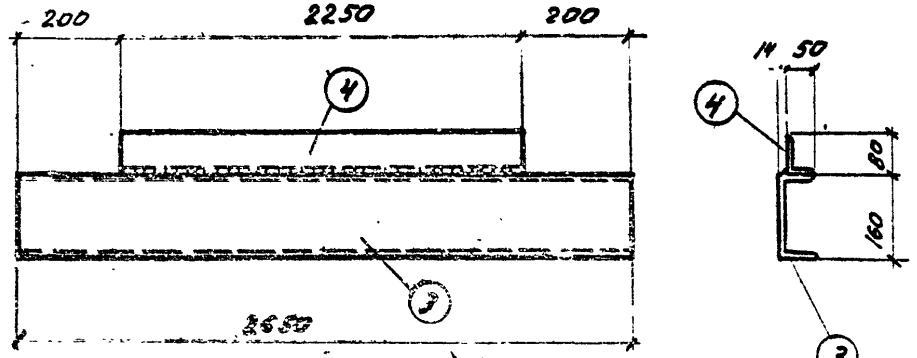

М-26

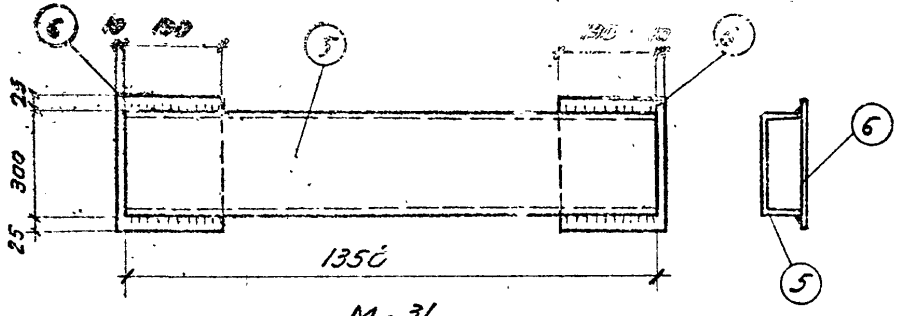

М-31

Спецификация стали на одну штуку каждой марки.

Сталь марки ВСТ3кп.							
Марка	№ сб. дет.	Профиль	Длина мм.	Кол. шт.	Вес; кг. 1шт.	Вес; кг. 8шт.	Марки
М-25	1	L 75×8	1150	1	10,3	10,3	10,5
	2	• ф8 AI	300	2	0,12	0,24	
М-26	3	C16	2650	1	37,6	37,6	50,9
	4	L 80×50×6	2250	1	13,3	13,3	
М-31	5	C 30	1350	1	42,9	42,9	51,7
	6	- 200×8	350	2	4,4	8,8	

Примечания

1. Материал конструкций - сталь марки ВСТ3кп.
2. Сварку производить электродами типа Э42 ГОСТ 9467-60.
3. При сварке соединений стержней с листовым или сортовым прокатом высоту „h" шва принять 6 мм., а ширину „b" шва принять 0,5d, где d - диаметр круглого стержня, но не менее 8 мм.

Госстрой ССОР ПРОМСТРОЙПРОЕКТ г. Москва	Общие материалы	Типовой проект 407-3-13 Альбом N21
	Закладные марки М-31; М-25; М-26.	Марка-лист АС-56

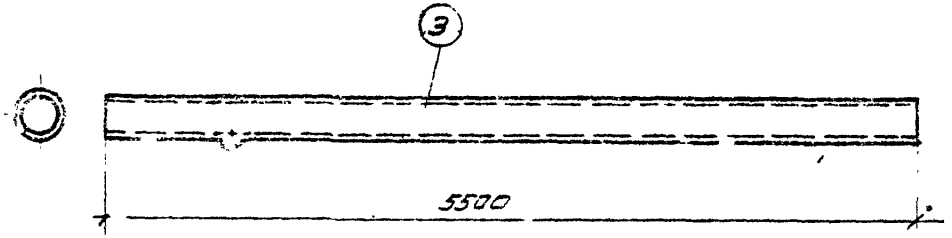

М-28

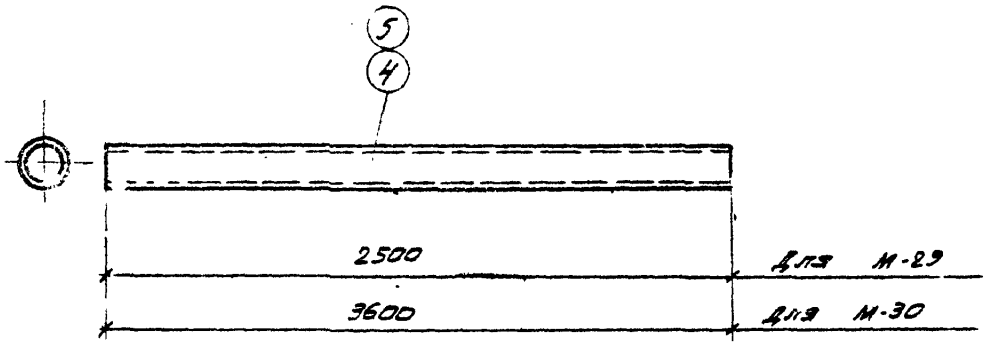

М-29 ; М-30

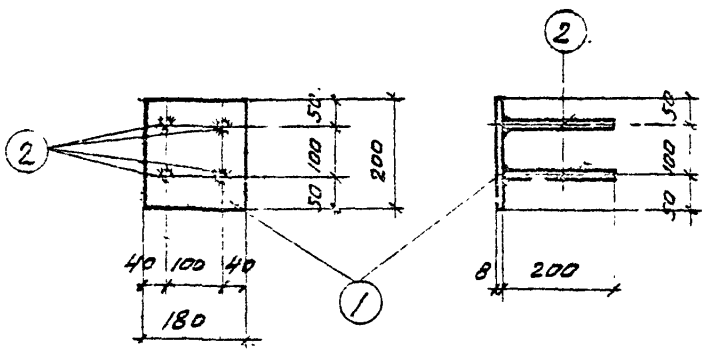

М-27

Спецификация стали

на одну штуку каждой марки.

Сталь марки ВСт3кп.

Марка	№ сб. дет.	Профиль	Длина мм.	Кол. шт.	Вес, кг. шт.	Вес, кг. всех	Вес, кг. марки
М-27	1	-180×8	200	1	2,3	2,3	3,0
	2	⌀12АI	200	4	0,18	0,7	
М-28	3	Газ.тр. ⌀80	5500	1	45,5	45,5	45,5
М-29	4	Газ.тр. ⌀80	2500	1	20,8	20,8	20,8
М-30	5	Газ.тр. ⌀80	3600	1	30	30	30

Примечания:

1. Материал конструкций - сталь марки ВСт3кп
2. Сварку производить электродами Э42 ГОСТ 9467-60.
3. При сварке соединений стержней с листовым или сортовым прокатом высоту „h" шва принять 6 мм., а ширину „в" шва принять 0,5d, где d - диаметр круглого стержня, но не менее 8 мм.
4. Сварку круглых стержней с листовым или сортовым прокатом выполнять в тавр под слоем флюса в соответствии с указаниями по технологии электросварки арматуры железобетонных конструкций ВСН-38-57 МСПМХП-МСЭС.

Госстрой СССР ПРОМСТРОЙПРОЕКТ г. Москва	Общие материалы	Типовой проект 407-3-13 Альбом №21
	Закладные марки М-27; М-28; М-29; М-30.	Марка-лист АС-57

Типовой проект 407-3-13 Альбом №21 Марка-лист АС-57 Инв. №

Гл. инж. отд. Пожгуновский
Гл. инж. пр-та Мелик-р
Рук. гр. Тальзовер
Ст. инж.-чер. Мухтар
Чертил Авилич 13 нояб. 65 г.

Исполнитель Кузнецова

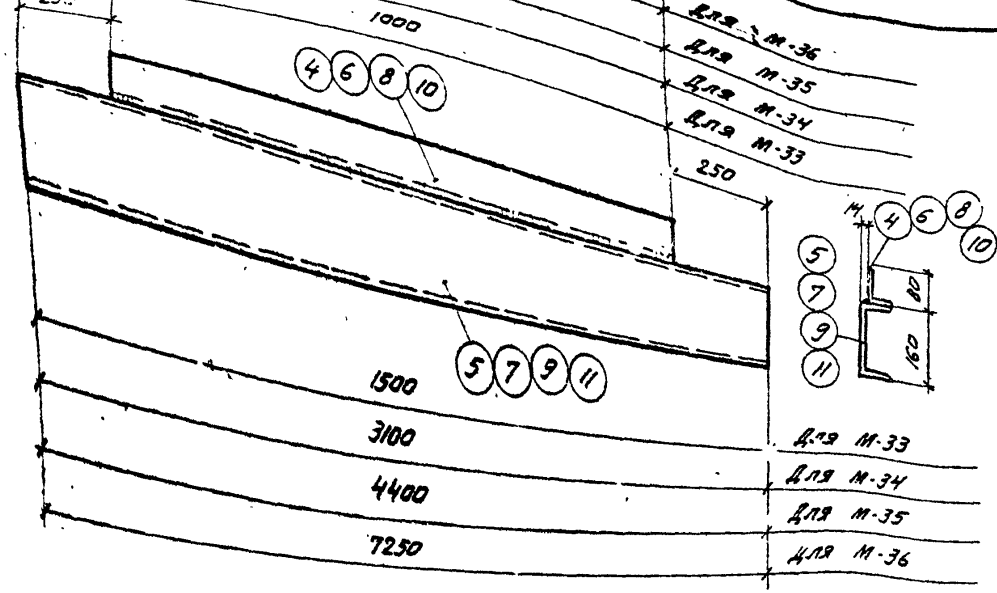

М-33; М-34; М-35; М-36

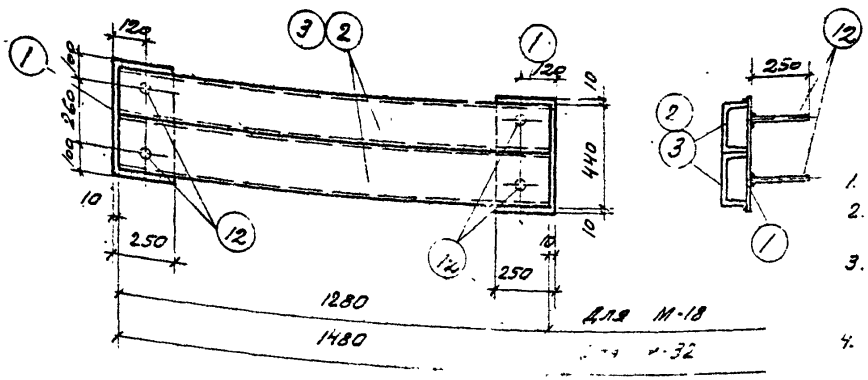

Г-32

Спецификация стали

на одну штуку каждой марки

Марка	№ сб. дет.	Профиль	Длина мм.	К-во шт.	Вес, кг. 1 шт.	Вес, кг. Всех	Вес, кг. Марки
	Сталь марки ВСт3кп.						
М-18	1	−8×250	460	2	7,2	14,4	69
	2	[22	1280	2	26,9	53,8	
	12	⌀12 AI	250	4	0,2	0,8	
М-32	1	−8×250	460	2	7,2	14,4	77,2
	3	[22	1480	2	31,0	62,0	
	12	⌀12 AI	250	4	0,2	0,8	
М-33	4	∠80×50×6	1000	1	5,9	5,9	27,5
	5	[16	1500	1	22,0	22,0	
М-34	6	∠80×50×6	2600	1	15,7	15,7	60,4
	7	[16	3100	1	44,7	44,7	
М-35	8	∠80×50×6	3900	1	23,0	23,0	85,5
	9	[16	4400	1	62,5	62,5	
М-36	10	∠80×50×6	6750	1	40,0	40,0	143,2
	11	[16	7250	1	103,2	103,2	

Примечания:

1. Материал конструкций – сталь марки ВСт3кп.
2. Конструкции сварные. Сварку производить электродами Э42 по ГОСТ 9467-60.
3. Толщину сварных швов принять по наименьшей толщине свариваемых элементов.
4. Сварку круглых стержней с листовым или сортовым прокатом выполнять втавр под слоем флюса в соответствии с указаниями по технологии электросварки арматуры железобетонных конструкций ВСН-38-67 Госпромстроя-МСЭС

Госстрой СССР ПРОМСТРОЙПРОЕКТ г. Москва	Общие материалы	Типовой проект 4.407-3.13	
	Закладные марки М-18; М-32; М-33; М-34; М-35; М-36	Альбом №1	
		Чертеж-лист АС-58	

Гл. инж. пр-та Мигунов
Рук. гр. Геллер
Ст. инженер Голикова
Инженер Фадеева
Дата выпуска январь 1965г.

8475-21 АА

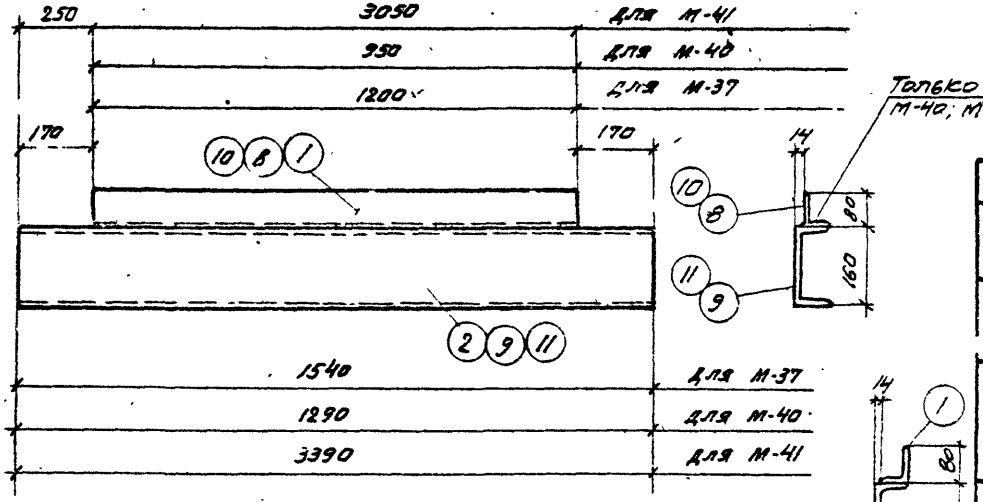

М-37; М-40; М-41.

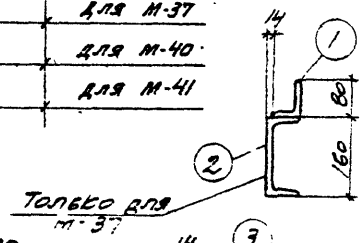

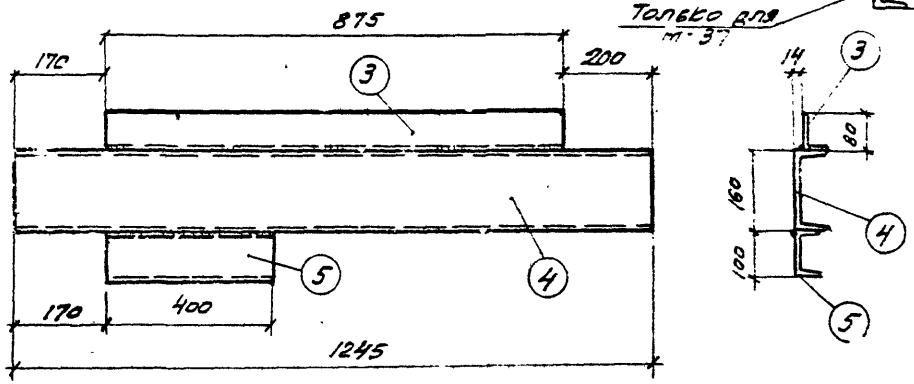

М

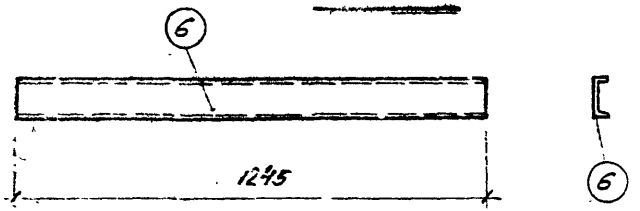

М-39

Спецификация стали на одну штуку каждой марки.

Сталь марки Вст 3кп.							
Марка	№ сб. дет	Профиль	Длина мм.	К-во шт.	Вес, кг. 1шт.	Вес, кг. Всего	Марки
М-37	1	∠80×50×6	1200	1	7,1	7,1	29,0
	2	⊏16	1540	1	21,9	21,9	
М-38	3	∠80×50×6	875	1	5,2	5,2	25,9
	4	⊏16	1245	1	17,3	17,3	
	5	⊏10	400	1	3,4	3,4	
М-39	6	⊏16	1245	1	17,8	17,8	17,6
М-40	8	∠80×50×6	950	1	5,6	5,6	23,9
	9	⊏16	1290	1	18,3	18,3	
М-41	10	∠80×50×6	3050	1	18,3	18,3	66,5
	11	⊏16	3390	1	48,2	48,2	

Примечания:

1. Материал конструкций сталь марки Вст 3кп.
2. Конструкции сварные. Сварку производить электродами Э42 по ГОСТ 9467-60.
3. Толщину сварных швов принять по наименьшей толщине свариваемых элементов.

Госстрой СССР ПРОМСТРОЙПРОЕКТ г. Москва	Общие материалы	Типовой проект 407-3-13 Альбом 21
	Закладные марки М-37; М-38; М-39; М-40, М-41	Марка. лист АС-59

Типовой проект 407-3-13 Альбом 21
Марка-лист АС-59
Инв. №
Исполнит. Михалина
Нач. 7 отдела Проскуровский
Гл. инж. пр-та Меллер
Руков. группы Полякова
Ст. инженер Фадеева
Дата обсуждения 13 ноября 1975 г.

Типовой проект
407-3-13
Альбом 21
Марка-лист
АС-60
Инв. №

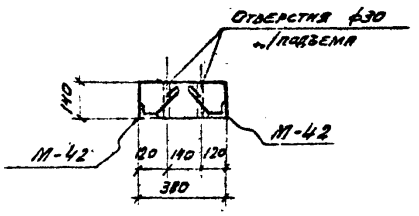

1-1

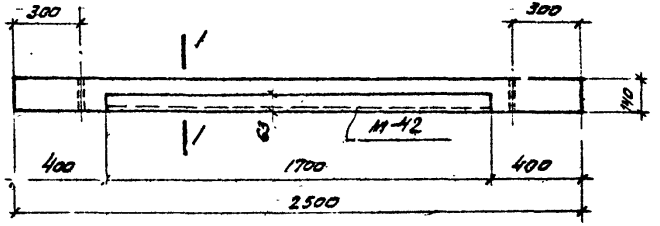

БП 2-3А

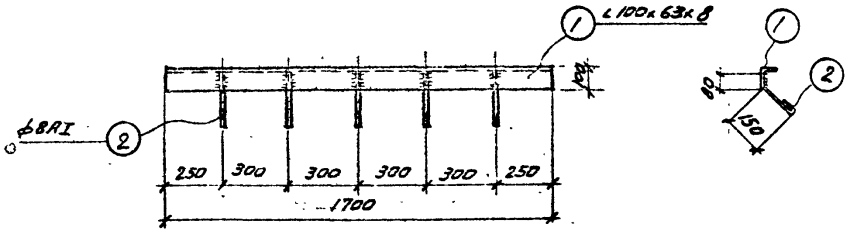

М-42

Спецификация стали на одну штуку каждой марки

Сталь марки Вст 3кп.							
Марка	№	Профиль	Длина мм.	Кол. шт.	Вес. кг. 1 шт.	Вес. кг. Всех	Марка
М-42	1	∠100×63×8	1700	1	16,8	16,8	17,0
	2	ф8АI	300	5	0,11	0,11	

Выборка закладных марок на 1 элемент

Марка элемента	Колич. штук	Лист проекта
М-42	2	АС-60

Примечания:

1. Перемычка БП2-3А отличается от перемычки БП2-3 серии СТ-03-01 1.139-1 наличием закладной марки М-42. Армирование принять по листу ~~8~~ 30 серии ~~СТ-03-01~~ 1.139-1

Госстрой СССР ПРОМСТРОЙ ПРОЕКТ г. Москва	Общие материалы	Типовой проект 407-3-13 Альбом №21
	Перемычка БП2-3А. Закладная марка М-42.	Марка-лист АС-60

Нач. 7 отд. | Гл. инж. пр-та | Руков. группы | Ст. инженер | Проф. Уровский | Меллер | Поляков | Мухар | Исполнит. | Родиченко | Родиченко | Дата выпуска 13 ноября 1965 г.

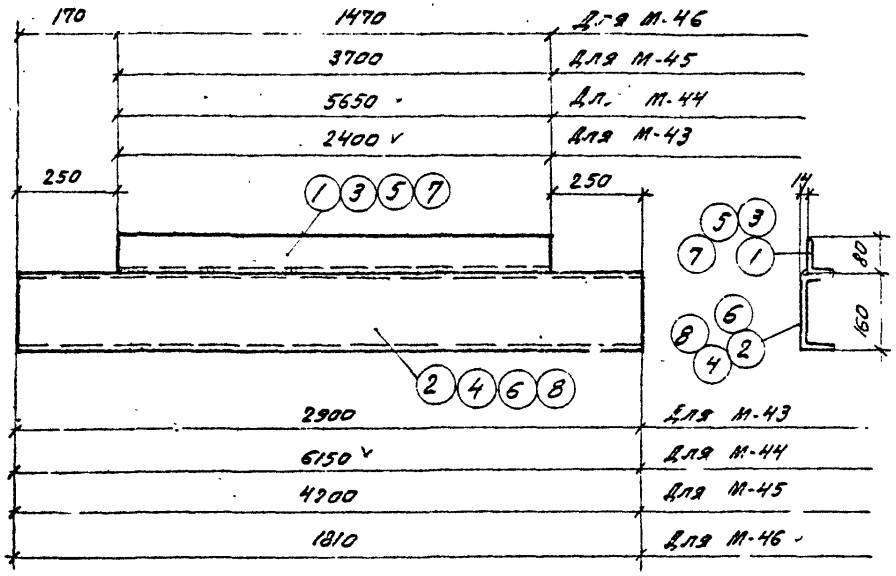

М-43; М-44; М-45; М-46.

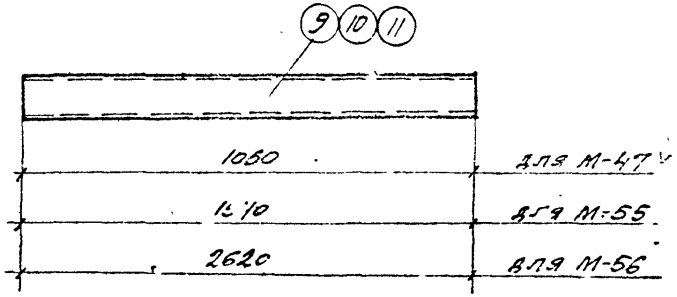

М-47; М-55; М-56.

Спецификация стали

на одну штуку каждой марки

Марка	№ сб. дет.	Профиль	Длина мм.	К-во шт.	Сталь ВСт3кп 1 шт.	Сталь ВСт3кп всей	Сталь ВСт3кп марки
М-43	1	∠80×50×6	2400	1	14.2	14.2	55.4
	2	[16	2900	1	41.2	41.2	
М-44	3	∠80×50×6	5650	1	33.4	33.4	120.7
	4	[16	6150	1	87.3	87.3	
М-45	5	∠80×50×6	3700	1	21.9	21.9	81.5
	6	[16	4800	1	59.6	59.6	
М-46	7	∠80×50×6	1470	1	8.8	8.8	34.5
	8	[16	1810	1	25.7	25.7	
М-47	9	[16	1050	1	15.3	15.3	15.3
М-55	10	[16	1540	1	21.8	21.8	21.8
М-56	11	[16	2620	1	37.2	37.2	37.2

Примечания:

1. Материал конструкций сталь марки ВСт3кп.
2. Конструкции сварные. Сварку производить электродами Э42 по ГОСТ 9467-60.
3. Толщину сварных швов принять по наименьшей толщине свариваемых элементов.

Типовой проект 407-3-13 Альбом 21 Марка-лист К-61

Инв.№ подл. | Подпись и дата | Взам.инв.№

Госстрой СССР Проектстальконструкция г. Москва

Общие материалы

Марки М-43; М-44; М-45; М-46; М-47; М-55; М-56

Типовой проект 407-3-13 Альбом 21 Марка-лист КЖС-61

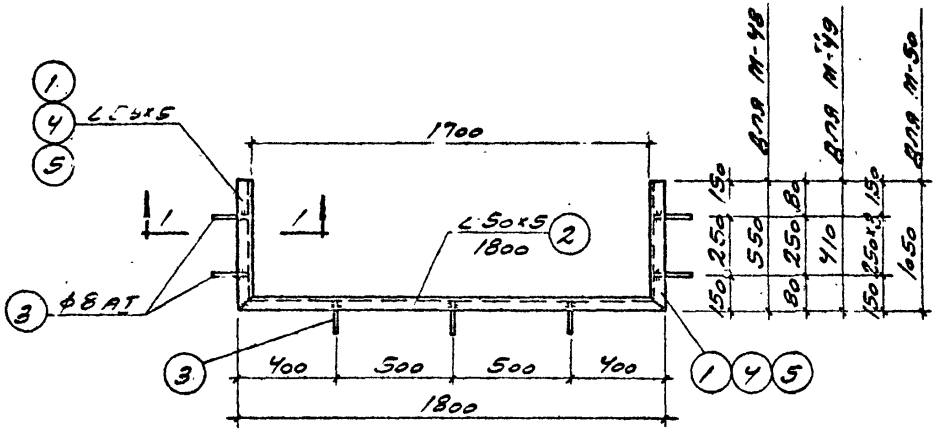

М-48; М-49; М-50

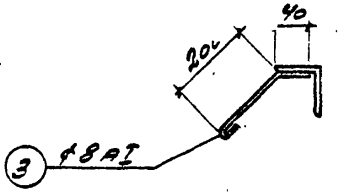

1-1

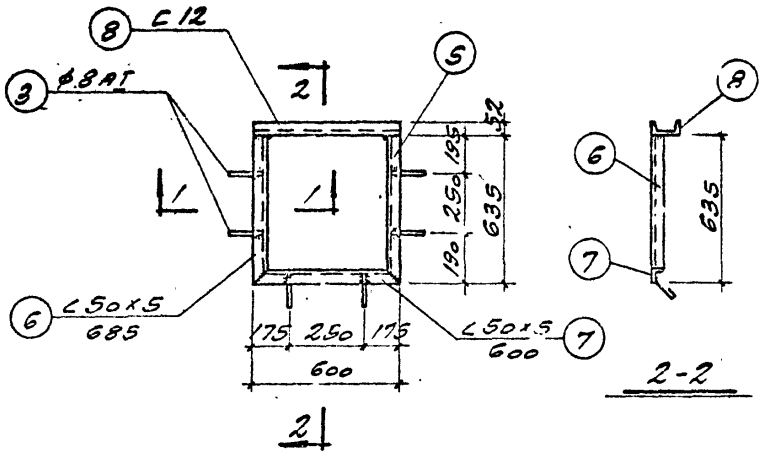

2-2

М-51

Спецификация стали на одну штуку каждой марки

Сталь марки в ст 3 кп							
Марка	№ сб. дет.	Профиль	Длина мм	К-во шт.	Вес, кг шт.	Вес, кг всего	Марки
М-48	1	∠50×5	550	2	2.1	4.2	11.8
	2	∠50×5	1800	1	6.8	6.8	
	3	•ϕ8AI	300	7	0.12	0.8	
М-49	2	∠50×5	1800	1	6.8	6.3	10.7
	3	•ϕ8AI	300	7	0.12	0.8	
	4	∠50×5	410	2	1.55	3.10	
М-50	2	∠50×5	1800	1	6.8	6.8	16.1
	3	•ϕ8AI	300	11	0.12	1.3	
	5	∠50×5	1050	2	4.0	8.0	
М-51	3	•ϕ8AI	300	6	0.12	0.7	14.0
	6	∠50×5	635	2	2.4	4.8	
	7	∠50×5	600	1	2.3	2.3	
	8	C12	600	1	6.2	6.2	

Примечания:

1. Материал конструкций сталь марки в ст 3 кп.
2. Конструкции сварные. Сварку производить электродами Э 42 по ГОСТ 9467-60.
3. Толщину швов принять по наименьшей толщине свариваемых элементов.

Госстрой СССР ПРОМСТРОЙПРОЕКТ г. Москва	Общие материалы	Типовой проект 407-3-13 Альбом 21
	Закладные марки М-48; М-49; М-50; М-51	Марка-лист АС-62

Типовой проект 407-3-13 Альбом 21
Марка-лист АС-62
Инв. №

Нач. отд. Проскуровский
Гл. инж. пр. Меллер
Рук. гр. Полякова
Ст. инж. Фадеева
Дата выпуска 13 ноября 1965 г.
Исполнит. Михалина

8475-21 70

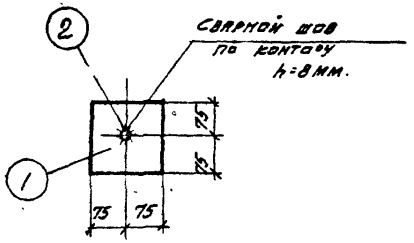

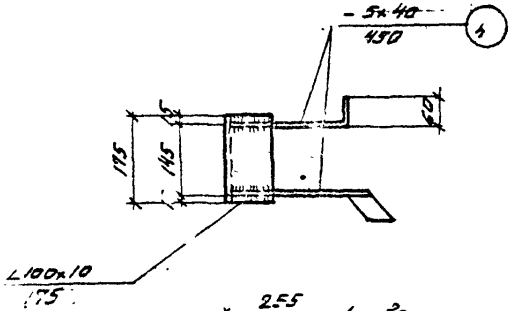

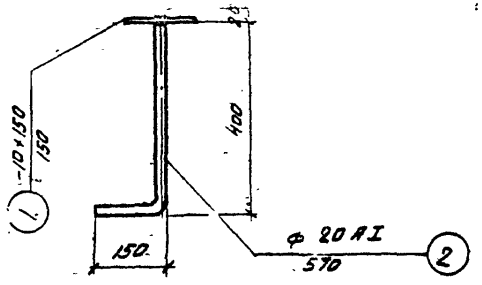

М-52

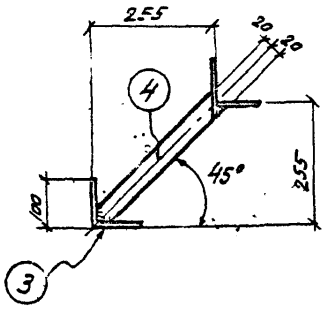

М-53

Спецификация стали

на одну штуку каждой марки

Сталь марки ВСт 3кп-2.

Марка	№ сб. дет.	Профиль	Длина мм	К-во шт.	Вес, кг: шт.	Вес, кг: всех	Вес, кг: марки
М-52	1	-10х150	150	1	1,8	1,8	3,2
	2	● ф 20 AI	570	1	1,4	1,4	
М-53	3	L100х10	175	1	2,6	2,6	4,0
	4	-5х40	450	2	0,7	1,4	
М-54	5	L80х50х6	2220	1	13,1	13,1	52,9
	6	С16	2620	1	36,4	36,4	
	7	С10	400	1	3,4	3,4	

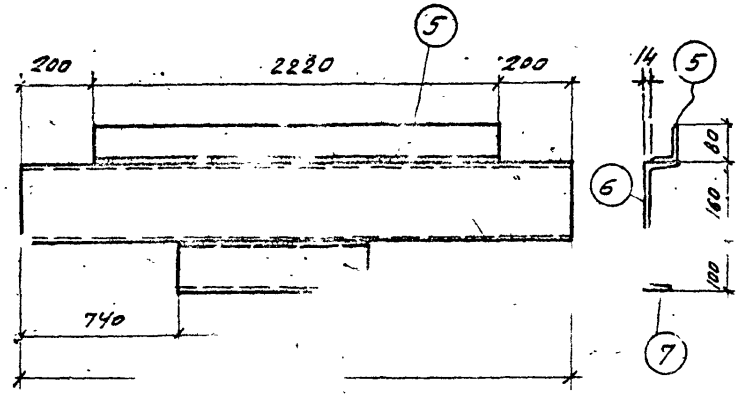

М-54

Примечания:

1. Материал конструкций сталь марки ВСт3кп.
2. Конструкции сварные. Сварку производить электродами Э-42 по ГОСТ 9467-60
3. Толщину сварных швов принимать по наименьшей толщине свариваемых элементов.

Госстрой СССР ПРОМСТРОЙПРОЕКТ г. Москва	Общие материалы. Закладные марки М-52; М-53 и М-54.	Типовой проект 407-3-13 Альбом № 21. Марка-лист АС-63

Инв. № подл. | Подпись и дата | Взам. инв. №

Типовой проект 407-3-13 Альбом №21 Марка-лист АС-63 Инв. №

Гип	Пилипровский		
Н. контр.	Мелпер		
Рук. группы	Лаврова		
Ст. техник	Ихина		
Нач. отдела	Шухов		

Исполнит. Ихина

Инженерные сети | Отопление и вентиляция | Водопровод и канализация | Электрическое освещение и силовое оборудование | Автоматизация и диспетчеризация | Слаботочные устройства

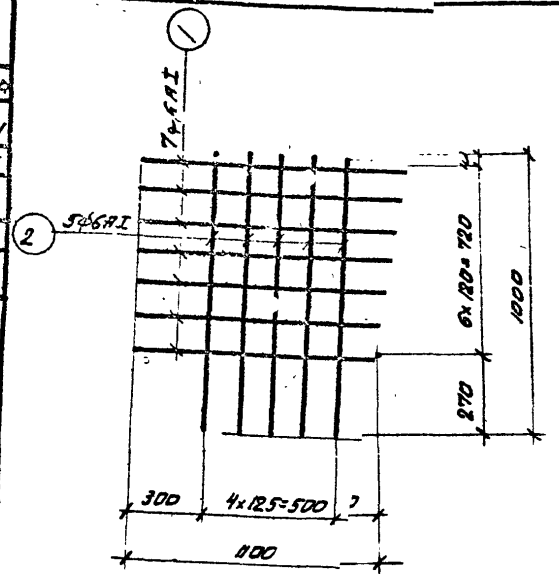

С-1

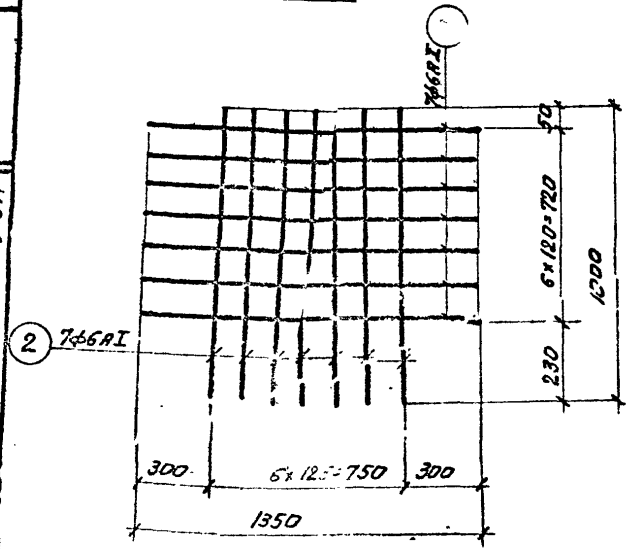

С-2

Спецификация арматуры на 1 элемент									Выборка арматуры на 1 элемент			Полный вес ар-ры в кг.
Марка эл. и кол.	Марка кар. каса и ш. в 1 элем.	№ позиции	Эскиз	ф мм.	Длина мм.	Кол. шт. в 1 карк.	Кол. шт. в 1 элем.	Общая длина м	ф мм.	Общая длина м.	Вес кг.	
	С-1	1	1100	6АI	1100	7	7	1.7	6АI	15	4	4
		2	1000	6АI	1000	7	7	7.0	Итого:		4	4
	С-2	2	1000	6АI	1000	7	7	7.0	6АI	17	4	4
		3	1350	6АI	1350	7	7	9.5	Итого:		4	4

Примечания:

1. Арматурные сетки изготовляются при помощи точечной электросварки в соответствии техническими условиями на сварную арматуру для ж.б. конструкций „[illegible]-73-56" и указаниями по технологии арматуры железобетонных конструкций $\frac{БСН-38-57}{МСП-МХП-МСЭС}$
2. Сетки сваривать во всех точках пересечения

Госстрой СССР ПРОМСТРОЙПРОЕКТ г. Москва	Общие материалы	Альбом N 2
	Сетки С-1 и С-2	Марка лист АС-64

Типовой проект 407-3-13 Альбом. '21
Марка лист АС-64
Инв. №
Дорохов
Исполнит.
Меллер
Полякова
Мухар
Гл. инж.
Руков. гр.
Ст. инж.
Дата

gost.e-ecolog.ru