ТИПОВОЙ ПРОЕКТ
407—3—13

КОМПЛЕКТНЫЕ ТРАНСФОРМАТОРНЫЕ ПОДСТАНЦИИ МОЩНОСТЬЮ ДО 2×1000 ква
БЕЗ РАСПРЕДЕЛИТЕЛЬНЫХ УСТРОЙСТВ 6-10 кв ДЛЯ ПРОМЫШЛЕННЫХ УСТАНОВОК

КОМПЛЕКТНАЯ ТРАНСФОРМАТОРНАЯ ПОДСТАНЦИЯ МОЩНОСТЬЮ 1000 ква ХМЕЛЬНИЦКОГО ЗАВОДА ТРАНСФОРМАТОРНЫХ ПОДСТАНЦИЙ

(ОТДЕЛЬНОСТОЯЩАЯ, ВСТРОЕННАЯ, ВНУТРИЦЕХОВАЯ)

АЛЬБОМ №12

ЭЛЕКТРИЧЕСКАЯ ЧАСТЬ

СОСТАВ ПРОЕКТА ПОДСТАНЦИИ:

ЭЛЕКТРИЧЕСКАЯ ЧАСТЬ	АЛЬБОМЫ №№1, 12
СТРОИТЕЛЬНАЯ ЧАСТЬ	АЛЬБОМ №21—ОБЩИЕ МАТЕРИАЛЫ
	АЛЬБОМ №53—ОТДЕЛЬНОСТОЯЩАЯ КТП
	АЛЬБОМ №54—ВСТРОЕННАЯ КТП
	АЛЬБОМ №55—ВНУТРИЦЕХОВАЯ КТП

1000 КВА

gost.e-ecolog.ru

№№ п.п.	Наименование	№ листа	№ стр.
I	Титульный лист	-	I
2	Содержание альбома № I2	I	2
	Общие чертежи для отдельностоящей, встроенной и внутрицеховой подстанций		
3	Принципиальная однолинейная схема	2	3
4	Спецификация подстанционного электрооборудования	3	4
	Чертежи для отдельностоящей и встроенной подстанций		
5	Установочный чертеж	4	5
6	Электрическое освещение	5	6
7	Спецификация электрооборудования и материалов для электрического освещения	6,7	7,8
	Чертежи для внутрицеховой подстанции		
8	Установочный чертеж	8	9
	Сметы		
9	Сметы на электрооборудование и электроосвещение отдельностоящих и встроенных КТП	9-I5	I0-I6
I0	Сметы на электрооборудование внутрицеховых КТП	I6-I9	I7-20

Начальн. спец.	[illegible]	Лагерман Ш.И.	Отдел ОНТ	
Руководил	[illegible]	Конюев И.И.	Дата	
Выполнил	[illegible]	Данилов В.С.	М.	

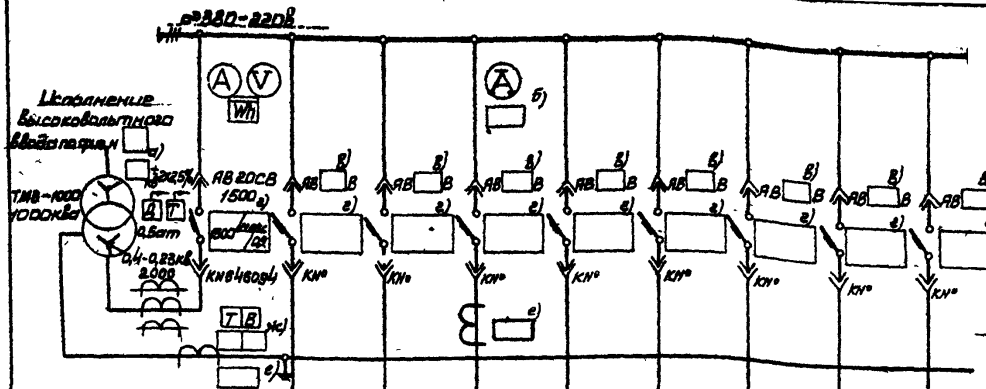

План м1:100

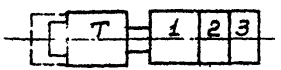

Сторона фасада

Маркировка кабеля									
Сечение кабеля									
№ линии			1	2	3	4	5	6	7	8
Наименование линии	Трансформатора	Ввод от трансформатора							
Расчетный ток линии									
№ шкафа			1		2			3		
Тип шкафа			КН-2		КН-4			КН-4		
№ чертежа элементной схемы									

Примечания

1. Нагрузка подстанции ☐ ква, cos φ = ☐
2. На шкафах для каждого автомата устанавливается табличка с надписью согласно графе „Наименование линий"
3. Расшифровка заполнения пропусков на схеме:
   - а) номинальное напряжение, кв;
   - б) шкала амперметра;
   - в) тип автомата (АВ4 ☐ В либо АВ10 ☐ В)
   - г) параметры расцепителей автомата;
   - д) номинальный ток и ток плавкой вставки предохранителя (150/150а при 6 кв; 100/100а при 10 кв);
   - е) номинальный ток трансформаторов тока
   - ж) уставки тока и времени защиты от однофазных замыканий на землю.
4. Амперметры и трансформаторы тока могут быть установлены на всех фидерах.

Схемы шкафов высоковольтных вводов

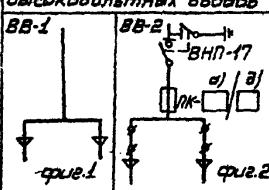

Спецификация

N/N	Наименование	Тип	Единица измерения	Количество	Примечание
4	Шкаф ввода вн		шт	1	Левое исполнение
3	Шкаф отходящих линий	КН-4	шт	2	
2	Шкаф ввода н/н	КН-2	шт	1	Левое исполнение
1	Трансформатор	ТМ3/1000	шт	1	Левое исполнение

Разработал Райлин
Проверил Крижке
Начальник отд. Бобошин
Гл. инж. проекта

ГПИ Электропроект Москва

1965

Комплектные трансформаторные подстанции мощностью 2х1000 ква без распределительных устройств 6-10 кв для промышленных установок

КТП мощностью 1000 ква Хмельницкого завода трансформаторных подстанций. Принципиальная однолинейная схема

Типовой проект 407-3-13

Без изменений / С изменениями

Альбом 12 Лист 2

8475-12 4

№№ позиции	Наименование и технические данные	Единица измерения	Количество	Поставщик	Примечание
I	Комплектная однотрансформаторная подстанция по чертежу 407-3-13, альбом I2, лист 2	комплект	I	Хмельницкий завод трансформаторных подстанций	

В комплект входит:

а/ I шт- трансформатор I0/6/ кв ± 5%/0,4-0,23 кв, I000 ква, с масляным охлаждением, схема соединения звезда-звезда-I2", с выведенной нулевой точкой на стороне н.н.;

б/ I шт- шкаф высоковольтного ввода;

в/ I шт- шкаф ввода низкого напряжения;

г/ 2 шт- шкаф отходящих линий.

Нач. шт. и спец.	Бабаханян Н.С.	Отдел ОЖ		
Руководил	Крюкер Ф.З.	Дата		
Выполнил	Рабинович А.Н.	М		

ГПИ Москва

1965	Комплектные трансформаторные подстанции мощностью до 2хI000 ква без распределительных устройств 6-I0 кв для промышленных установок.	КТП мощностью I000 ква Хмельницкого завода трансформаторных подстанций. Спецификация подстанционного электрооборудования.	Типовой проект 407-3-13	без изменений / с изменениями Альбом I2 / Лист 3

8475-12 5

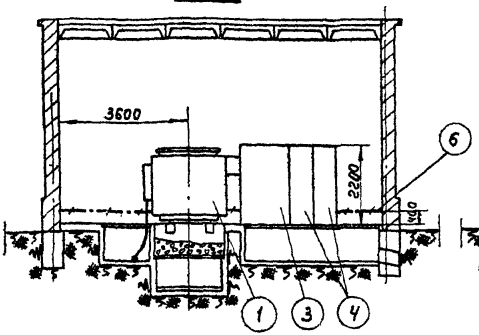

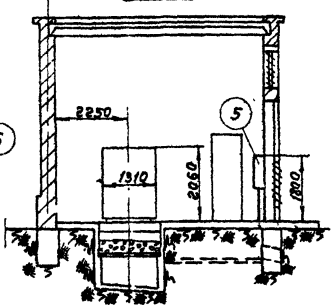

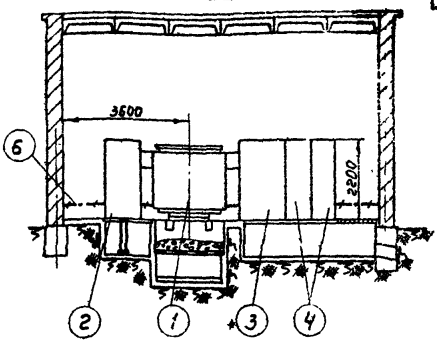

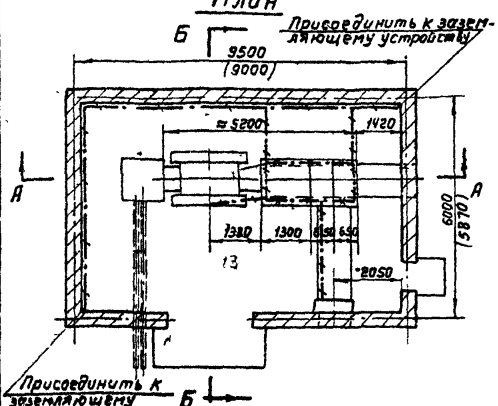

Вариант 1
(без шкафа ввода в/н)

1. Трансформатор 1000ква (левое исполнение)-1шт.
2. Шкаф ввода в/н (левое исполнение)-1шт
3. Шкаф ввода н/н (левое исполнение)-1шт.
4. Шкаф отходящих линий-2шт.
5. Пункт распределительный серии ПР-9000; 1шт.
6. Полоса заземления. Ст. полосовая 25х4мм ГОСТ 103-57, Вес≈22кг.
7. Стойка кабельная К151-6шт.
8. Полка кабельная К160-24шт.

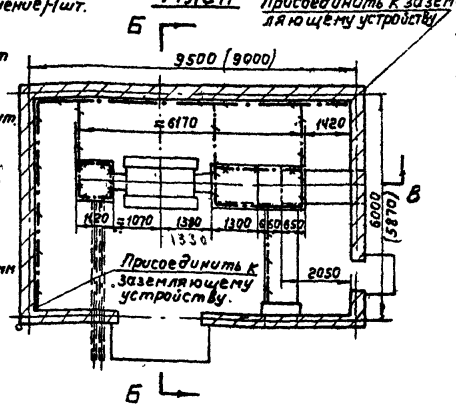

Вариант 2
(со шкафом ввода в/н).

Примечания

1. Размеры в скобках даны для встроенной КТП
2. В случае установки шкафа в/н (поз.2.) плита, перекрывающая приямок, должна быть снята.
3. После установки шкафов, борозды заделать цементным раствором.

Гл.инженер	Иванов				
Нач.отд.	Гордиенко	Отп-н 0нт			
Гл.специалист	Иванов В.Н.	Дата			
Руководитель	Долгова В.С.	М 1:100			
Выполнил	Кузнецов				
Москва	1965	Комплектные трансформаторные подстанции мощностью до 2х 1000ква без распределительных устройств 6-10кв для промышленных установок	Отдельностоящая и встроенная КТП-1000/6-10 Хмельницкого завода. Установочный чертеж.	Типовой проект 407-3-13	без изменений. с изменениями альбом 8 лист 4

8475-12 6

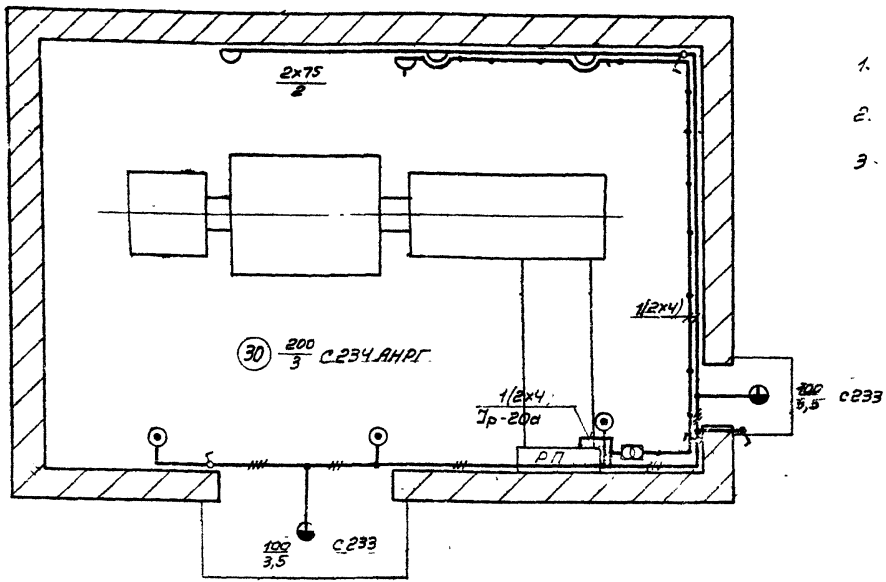

Примечания

1. Напряжение сети общего освещения-380/220в.
2. Напряжение лампы переносного освещения - 36в.
3. Для заземления нетоковедущих металлических частей электрооборудования используется нулевой рабочий провод сети.

Условные обозначения

- Линия сети рабочего освещения.
- Линия сети 36в.
- Ящик ЯТП-0,25 с понизительным трансформатором ОСО-0,25-220/36в, 250ва, комплектно с автоматами, штепсельной розеткой и выключателем
- Светильник люцетта цельного молочного стекла
- Светильник фарфоровый полугерметический с матовым стеклом
- Светильник плафон двухламповый
- Розетка штепсельная двухполюсная в защищенном исполнении
- Выключатель однополюсный в защищенном исполнении
- Выключатель однополюсный в брызгонепроницаемом исполнении
- (30) Нормируемая минимальная освещенность от общего освещения, лк.
- 200/3 Мощность лампы в светильнике, вт. / Высота подвеса светильника над полом, м.

Москва	1965	Комплектные трансформаторные подстанции мощностью до 2x1000 ква без распределительных устройств 6-10кв для промышленных установок	КТП, мощностью 1000 ква Хмельницкого трансформаторного завода. Электрическое освещение.	Типовой проект 407-3-13	без изменения / с изменениями; альбом 12; лист 5

Нач. отд. ст. спец. Пронин; Руководил Есипов; Выполнил Носкова; Отдел ОСВ; Дата; М1:50

8475-12 7

№ позиции	Наименование и технические данные	Единица измерения	Количество	Поставщик	Примечание
	А. ЭЛЕКТРООБОРУДОВАНИЕ				
	I. АППАРАТЫ				
I	Ящик ЯТП-0,25 с понижающим трансформатором ОСО-0,25,220/36 в, 250 ва, с автоматами АБ-25, с расцепителем I5 а, штепсельной розеткой и выключателем	шт	I		
	II. ВЫКЛЮЧАТЕЛИ, ШТЕПСЕЛЬНЫЕ СОЕДИНЕНИЯ				
	Выключатель 250 в, 6 а, однополюсный, для открытой установки, исполнения:				
2	защищенного	шт	8		
3	брызгонепроницаемого	шт	I		
4	Розетка штепсельная, 250 в, 6 а, двухполюсная, защищенного исполнения	шт	I		
5	Вилка штепсельная, 250 в, 6 а, двухполюсная, защищенного исполнения	шт	I		
	III. ОСВЕТИТЕЛЬНЫЕ ПРИБОРЫ, ИСТОЧНИКИ СВЕТА				
6	Арматура "Лицетта" цельного молочного стекла, до 200 вт, с патроном Ц-27	шт	3		
7	Арматура Плафон, до 60 вт, с патроном Ц-27, двухламповая	шт	3		
8	Арматура фарфоровая, полугерметическая, с матовым стеклом, с патроном Ц-27	шт	2		
9	Переносная ручная лампа, с защитной сеткой	шт	I		
	Лампа накаливания, 220 в, с цоколем Р-27:				
I0	200 вт	шт	4		
II	I00 вт	шт	8		
I2	75 вт	шт	8		
I8	Лампа накаливания, 36 в, с цоколем Р-27, 50 вт	шт	2		
	Б. МАТЕРИАЛЫ				
	I. КАБЕЛЬНАЯ ПРОДУКЦИЯ				
	Кабель АНРТ, с алюминиевыми жилами, с резиновой изоляцией, резиновой негорючей оболочке:				
I4	3х4 кв.мм	м	I0		
I5	2х4 кв.мм	м	40		
I6	Провод ПРГ-500, с медными жилами, с резиновой изоляцией, гибкий, IхI,5 кв.мм	м	I0		

Гипрокоммунэнергосетьпроект Москва

Нач. отд.	Руководил	Выполнил	Дата	Кол.	Лист	№ докум.	Подпись

1965	Комплектные трансформаторные подстанции мощностью до 2хI000 ква без распределительных устройств 6-I0 кв для промышленных установок.	КТП мощностью I000 ква Хмельницкого трансформаторного завода. Спецификация электрооборудования и материалов для электрического освещения.	Типовой проект 407-3-I3	без изменений / с изменениями	Альбом I2 Лист 6

8475-12 8

№ позиции	Наименование и технические данные	Единица измерения	Количество	Поставщик	Примечание
I7	Шнур ШРПС, медный, с резиновой изоляцией, в резиновом шланге, средний, 2xI,5 кв.мм	м	I5		
	П. МОНТАЖНЫЕ КОНСТРУКЦИИ И ДЕТАЛИ /изделия заводов/				
I8	Коробка У420, ответвительная, пластмассовая, для открытых проводок	шт	20		
	Кронштейн для наружной установки светильника:				
I9	С234	шт	8		
20	С238	шт	2		

0475-12 9

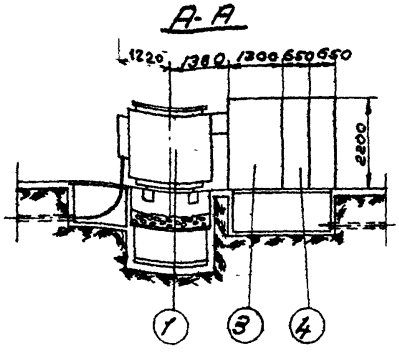

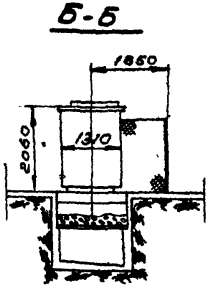

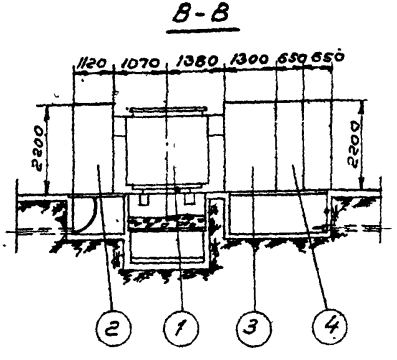

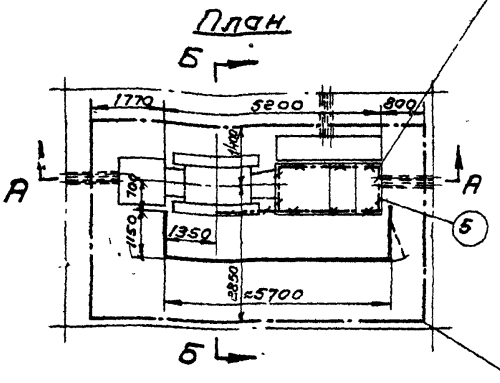

Вариант 1
(без шкафа ввода в/н)

Присоединить к заземляющему устройству

1. Трансформатор 1000 ква (левое исполнение) - 1 шт
2. Шкаф ввода в/н (левое исполнение) - 1 шт
3. Шкаф С3ода н/н (левое исполнение) - 1 шт
4. Шкаф отходящих линий 2 шт.
5. Полоса заземления - сталь полосовая 25 х 4 мм Гост 103-57 Вес на 5 кг

Зона обслуживания

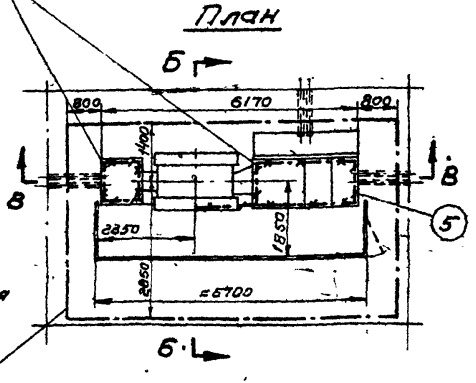

Вариант 2
(со шкафом ввода в/н)

Примечания:

1. При установке КТП в помещениях, обслуживаемых специально обученным персоналом, ограждение не устанавливать.
2. В случае установки шкафа в/н (поз. 2) плита, перекрывающая приямок, должна быть снята.
3. После установки шкафов, борозды заделать цементным раствором.

Начальник сектора	Шишкин	Спецификация	Стадия	Масштаб: М 1:100
Руководитель группы	Шмаков	Узлов В/К и Н		
Выполнил	Шмаков	Планы		

Москва

1965	Комплектные трансформаторные подстанции мощностью до 2х 1000 ква без распределительных устройств 6-10 кв, для промышленных установок	Внутрицеховая КТП-1000/6-10 Хмельницкого завода. Установочный чертеж.	Типовой проект 407-3-13	без изменений / с изменениями альбом 12 лист 8

№ № п.п.	Наименование прейскуранта, ценника и № позиций	Наименование и характеристика оборудования и монтажных работ	Единица измерения	Количество	Вес в кг. Единицы измерения	Вес в кг. Общий	Сметная стоимость в рублях. Единицы. Оборудования	Единицы. Монтажных работ. всего	Единицы. Монтажных работ. в т.ч. зараб. плата	Общая. Оборудования	Общая. Монтажных работ. всего	Общая. Монтажных работ. в т.ч. зараб. плата
I	2	3	4	5	6	7	8	9	I0	II	I2	I3
I	8-887	Подстанция комплектная трансформаторная типа КТП-I000/6-I0	комплект	I	-	-	-	864	I87	-	864	I87
		В комплект входят:										
2	Письмо ХВТП № П30-I0/ /I0805 от I5/XI-65 г.	Трансформатор типа ТМ3-I000 мощностью I000 ква	шт	I	4830	4830	2788	В стоимости монтажа КТП		2788	-	-
3	Пр-т врем. цен, утв. постановл. № I296 Подольского СНХ от I8/XI-63 г.	Шкаф ввода низкого напряжения типа КН-2	"	I	-	-	2440	То же		2440	-	-
4	То же	Шкаф отходящих линий типа КН-4	"	2	-	-	I6I0	-"-		8220	-	-
5	8-742	Сушка трансформатора весом с маслом до 5 т	шт	I	-	-	-	47,I	20,7	-	47,I	20,7
6	Ценник № 8 прилож. 3 стр. 3I0 Указания к ЕРЕР на строит.работы стр. II	Электроэнергия для сушки трансформатора	квтч	350	-	-	-	0,02I	-	-	7,35	-
7	-	Плановые накопления - 2,5% по поз. 6 от 7,35 руб.	-	-	-	-	-	-	-	-	0,I8	-

Гипронефтеспецстрой, Москва

I965	Комплектные трансформаторные подстанции мощностью до 2хI000 ква без распределительных устройств 6-I0 кв для промышленных установок.	КТП мощностью I000 ква отдельностоящая и встроенная без шкафа ввода высокого напряжения. Смета на электрооборудование.	Типовой проект 407-3-I8	без изменений / с изменениями
				Альбом I? Лист 9

Начальник спец. отдела С40 — Дата — Инв. № подл.

Руково Зил — Выполнил

8775-12 11

I	2	3	4	5	6	7	8	9	I0	II	I2	I3
8	8-766	Сушка трансформаторного масла	т	I,2	-			48,8	22,4	-	58,56	26,88
9	8-768	Заливка трансформатора сухим маслом	т	I,2	-	-	-	5	2,7	-	6	3,24
I0	-	Пункт распределительный типа ПР-9000	шт	I	Учитывается в тех случаях, когда появится необходимость иметь более мелкие фидеры							
II	8-I827	Стойка кабельная типа КI5I	I00 шт	0,06	-	-	-	I04	85,9	-	6,24	2,I5
I2	8-I830	Полка кабельная типа КI60	"	0,24	-	-	-	7,2	0,69	-	I,73	0,I7
I3	8-4646	Шины заземления сечением до I00 кв.мм в распределительном устройстве	I00 м	0,28	-	-	-	88,5	4I,2	-	24,78	II,54
		Итого:								8398	5I5,94	25I,68
I4		Транспортные и прочие расходы - 7%	-	-	-	-	-	-	-	587,5I	-	-
		Всего:								8980,5I	5I5,94	25I,68

СВОДКА ИТОГОВ

I. Стоимость оборудования	руб.	898I
2. -"- монтажных работ	"	5I6
Всего по смете:	руб.	9497

1965	Комплектные трансформаторные подстанции мощностью до 2хI000 ква без распределительных устройств 6-I0 кв для промышленных установок.	КТП мощностью I000 ква отдельностоящая и встроенная без шкафа ввода высокого напряжения. Смета на электрооборудование.	Типовой проект 407-8-I3	без изменений / с изменениями. Альбом I2 Лист I0

Москва

Начальн. спец. Руководил Выполнил Отдел СМО Дата М

8475-12 12

№№ п.п.	Наименование прейскуранта, ценника и №№ позиций	Наименование и характеристика оборудования и монтажных работ	Единица измерения	Количество	Вес в кг. Единицы измерения	Вес в кг. Общий	Сметная стоимость в рублях. Единицы. Оборудования	Единицы. Монтажных работ всего	Единицы. Монтажных работ в т.ч. зараб. плата	Общая. Оборудования	Общая. Монтажных работ всего	Общая. Монтажных работ в т.ч. зараб. плата
I	2	3	4	5	6	7	8	9	I0	II	I2	I3
I	8-887	Подстанция комплектная трансформаторная типа КТП-I000/6-I0	комплект	I	-	-	-	364	I87	-	364	I87
		В комплект входят:										
2	Письмо ХЗТП № ПЭО-I0/ /I0805 от I5/XI-65 г.	Трансформатор типа ТМЗ-I000 мощностью I000 ква	шт	I	4330	4330	2733	В стоимости монтажа КТП		2733	-	-
3	То же	Шкаф ввода высокого напряжения типа ВВ-2	"	I	-	-	253	-"-		253	-	-
4	Пр-т врем. цен, утв. постановл. № I296 Подольского СНХ от I8/XI-63 г.	Шкаф ввода низкого напряжения типа КН-2	"	I	-	-	2440	-"-		2440	-	-
5	То же	Шкаф отходящих линий типа КН-4	"	2	-	-	I6I0	-"-		3220	-	-
6	8-742	Сушка трансформатора весом с маслом до 5 т	шт	I	-	-	-	47,I	20,7	-	47,I	20,7
7	Ценник № 8 прилож. 3 стр. 3I0 Указания к ЕРЕР на строит. работы стр. II	Электроэнергия для сушки трансформатора	квтч	350	-	-	-	0,02I	-	-	7,35	-
8	-	Плановые накопления - 2,5% по поз. 7 от 7,35 руб.	-	-	-	-	-	-	-	-	0.I8	-

I965	Комплектные трансформаторные подстанции мощностью до 2хI000 ква без распределительных устройств 6-I0 кв для промышленных установок.	КТП мощностью I000 ква отдельностоящая и встроенная со шкафом ввода высокого напряжения. Смета на электрооборудование.	Типовой проект 407-3-I3	без изменений / с изменениями. Альбом I2 Лист II

Москва. Нач.шл.и.спец. Руководил. Выполнил. Ждин Ф.И. Отдел СМО. Дата. М.

8475-12 13

I	2	3	4	5	6	7	8	9	I0	II	I2	I3
9	8-766	Сушка трансформаторного масла	т	I,2	-	-	-	48,8	22,4*	-	58,56	26,88
I0	8-768	Заливка трансформатора сухим маслом	т	I,2	-	-	-	5	2,7	-	6	3,24
II	-	Пункт распределительный типа ПР-9000	шт	I	Учитывается в тех случаях, когда появится необходимость иметь более мелкие фидеры							
I2	8-I827	Стойка кабельная типа КI5I	I00 шт	0,06	-	-	-	I04	85,9	-	6,24	2,I5
I3	8-I830	Полка кабельная типа КI60	"	0,24	-	-	-	7,2	0,69	-	I,73	0,I7
I4	8-4646	Шины заземления сечением до I00 кв.мм в распределительном устройстве	I00 м	0,28	-	-	-	88,5	4I,2	-	24,78	II,54
		Итого:								8646	5I5,94	25I,68
I5	-	Транспортные и прочие расходы - 7%	-	-	-	-	-	-	-	605,22	-	-
		Всего:								925I,22	5I5,94	25I,68

СВОДКА ИТОГОВ

I.	Стоимость оборудования	руб.	925I
2.	-"- монтажных работ	"	5I6
	Всего по смете	руб.	9767

I965	Комплектные трансформаторные подстанции мощностью до 2xI000 ква без распределительных устройств 6-I0 кв для промышленных установок.	КТП мощностью I000 ква отдельностоящая и встроенная со шкафом ввода высокого напряжения. Смета на электрооборудование.	Типовой проект 407-3-I3	без изменений с изменениями Альбом I2 Лист I2

Москва | Руководил | Выполнил | Отдел см. | Дата | М

8475-12 14

№№ п.п.	Наименование прейскуранта, ценника и №№ позиций	Наименование и характеристика материалов и монтажных работ	Единица измерения	Количество	Вес в кг. Единицы измерения	Вес в кг. Общий	Сметная стоимость в рублях. Единицы. Оборудования	Единицы. Монтажных работ всего	Единицы. Монтажных работ в т.ч. зараб. плата	Общая. Оборудования	Общая. Монтажных работ всего	Общая. Монтажных работ в т.ч. зараб. плата
I	2	3	4	5	6	7	8	9	10	II	I2	I3
		МАТЕРИАЛЫ, НЕ УЧТЕННЫЕ В СТОИМОСТИ МОНТАЖНЫХ РАБОТ И ИХ МОНТАЖ										
		I. Материалы										
I	Прейскурант № 87 Госмонтажспецстроя от I7/7-64г.	Ящик типа ЯТП-0,25, с понижающим трансформатором ОСО-0,25, комплектно с автоматами АБ-25, штепсельной розеткой и выключателем	шт	I	-	-	-	I2,7	-	-	I2,7	-
		Арматура осветительная:										
2	МТ-92 стр. 7 К=0,89	Люцецта до 200 вт	"	3	-	-	-	I,8I6	-	-	5,45	-
3	I5-07 стр. 72	Плафон двухламповый	"	3	-	-	-	2	-	-	6	-
4	I5-07 стр. 88	Фарфоровая полугерметическая	"	2	-	-	-	0,2	-	-	0,4	-
5	I5-07 стр. 89	Лампа переносная с защитной сеткой и шланговым проводом	"	I	-	-	-	2,7	-	-	2,7	-
		Стекло к арматуре:										
6	06-02 стр. 60	Люцетта до 200 вт	шт	3	-	-	-	0,67	-	-	2,0I	-
7	То же	Плафон двухламповый	"	3	-	-	-	0,78	-	-	2,34	-
8	МЛП-73 стр. I8	Фарфоровой полугерметической	шт	2	-	-	-	0,25	-	-	0,5	-

I965	Комплектные трансформаторные подстанции мощностью до 2хI000 ква без распределительных устройств 6-I0 кв для промышленных установок.	КТП мощностью I000 ква отдельностоящая и встроенная Смета на электроосвещение.	Типовой проект 407-3-I3	без изменений / с изменениями. Альбом I2 Лис

Москва

Нач. отд. спец. | Руководил | Выполнил | Отделсмо | Дата | М

8475-12 15

I	2	8	4	5	6	7	8	9	I0	II	I2	I3
		Лампа накаливания на напряжение 220 в мощностью в вт:										
9	МТ-92 стр. 20-22 К=0,95	200	шт	8	-	-	-	0,809	-	-	0,93	-
I0	То же	I00	"	2	-	-	-	0,228	-	-	0,46	-
II	-"-	75	"	7	-	-	-	0,I85	-	-	I,3	-
I2	I6-08 стр. I87	Лампа накаливания на напряжение 36 в, мощностью 50 вт	"	I	-	-	-	0,06	-	-	0,06	-
		Кабель марки АНРГ, сечением в кв.мм:										
I3	I5-09 стр. 29	8х4	км	0,0I	-	-	-	I65	-	-	I,65	-
I4	I5-09 стр. 28	2х4	"	0,04	-	-	-	I27	-	-	5,08	-
		Итого:									4I,58	
I5	Показатели Госстроя СССР от 24/XI-I956г.	Транспортные и прочие расходы по пов: I; 2,5% от I2,7 руб.	-	-	-	-	-	-	-	-	0,32	-
I6	То же	2-8; 6% от I9,4 руб.	-	-	-	-	-	-	-	-	I,I6	-
I7	-"-	9-I2; 5% от 2,75 руб.	-	-	-	-	-	-	-	-	0,I4	-
I8	-"-	I3-I4; 9% от 6,78 руб.	-	-	-	-	-	-	-	-	0,6I	-
		Итого:									43,8I	
I9	Постановление Сов.Мин.СССР № I от 2/I-I958 г.	Плановые накопления - 2,5%	-	-	-	-	-	-	-	-	I,I	-
		Всего по I:									44,9I	

Инв.№ подл. | Подпись и дата | Взам.инв.№ | Инв.№ дубл. | Подпись и дата

I	2	3	4	5	6	7	8	9	I0	II	I2	I3
		2. Монтаж										
		Кабель марки АНРГ с креплением скобками, сечением в кв.мм до:										
I	8-423I	2х6	I00 м	0,39	-	-	-	68,9	28,6	-	26,87	II,I5
2	8-4233	3х6	"	0,I	-	-	-	73,8	30,2	-	7,38	3,02
3	8-6604	Выключатель защищенный и брызгонепроницаемый	I00шт	0,04	-	-	-	I43	27,6	-	5,72	I,I
4	8-66II	Розетка штепсельная защищенная	"	0,0I	-	-	-	I32	27,6	-	I,32	0,28
5	8-6629	Светильники Люцетта и фарфоровый полугерметический, устанавливаемые на кронштейне	шт	5	-	-	-	I,9	0,46	-	9,5	2,3
6	8-6648	Плафон двухламповый	"	3	-	-	-	I,6	0,73	-	4,8	2,I9
7	8-6725	Ящик с встроенным трансформатором ОСО-0,25, весом до I2 кг	"	I	-	-	-	4,7	I,7	-	4,7	I,7
		Всего по 2:									60,29	2I,74
		Всего стоимость монтажных работ и материалов									I05,2	2I,74

I965	Комплектные трансформаторные подстанции мощностью до 2хI000 ква без распределительных устройств 6-I0 кв для промышленных установок.	КТП мощностью I000 ква отдельностоящая и встроенная. Смета на электроосвещение.	Типовой проект 407-3-I3	без изменений с изменениями Альбом I2 Лист I5

Москва

Инженер Руководил Выполнил

Подинф. и. Отдел СМО Дата

8475-12 17

№№ п.п.	Наименование прейскуранта, ценника и №№ позиций	Наименование и характеристика оборудования и монтажных работ	Единица измерения	Количество	Вес в кг. Единицы измерения	Вес в кг. Общий	Сметная стоимость в рублях. Единицы. Оборудования	Монтажных работ всего	Монтажных работ в т.ч. зараб. плата	Сметная стоимость в рублях. Общая. Оборудования	Монтажных работ всего	Монтажных работ в т.ч. зараб. плата
I	2	3	4	5	6	7	8	9	I0	II	I2	I3
I	8-887	Подстанция комплектная трансформаторная типа КТП-I000/6-I0	комплект	I	-	-	-	364	I87	-	364	I87
		В комплект входят:										
2	Письмо ХЭТП № ПЭО-I0/ /I0805 от I5/XI-65г.	Трансформатор типа ТМЗ-I000 мощностью I000 ква	шт	I	4330	4330	2733	В стоимости монтажа КТП		2733	-	-
3	Пр-т врем. цен, утв. постановл. № I296 Подольского СНХ от I8/XI-68 г.	Шкаф ввода низкого напряжения типа КН-2	"	I	-	-	2440	-"-		2440	-	-
4	То же	Шкаф отходящих линий типа КН-4	"	2	-	-	I6I0	-"-		3220	-	-
5	8-742	Сушка трансформатора весом с маслом до 5 т	шт	I	-	-	-	47,I	20,7	-	47,I	20,7
6	Ценник № 8 прилож. 3 стр. 3I0 Указания к КРЕР на строит.работы стр. II	Электроэнергия для сушки трансформатора	квтч	350	-	-	-	0,02I	-	-	7,35	-
7	-	Плановые накопления - 2,5% по поз. 6 от 7,35 руб.	-	-	-	-	-	-	-	-	0,I8	-

Отдел Смет | Дата | Н

Инженер | Руководитель | Выполнил

ГПИ Москва

I965	Комплектные трансформаторные подстанции мощностью до 2xI000 ква без распределительных устройств 6-I0 кв для промышленных установок.	КТП мощностью I000 ква внутрицеховая без шкафа ввода высокого напряжения. Смета на электрооборудование.	Типовой проект 407-3-I8	без изменений / с изменениями
				Альбом I2 Лист I6

8475-12 18

I	2	3	4	5	6	7	8	9	I0	II	I2	I3
8.	8-766	Сушка трансформаторного масла	т	I,2	-	-	-	48,8	22,4	-	58,56	26,88
9	8-768	Заливка трансформатора сухим маслом	т	I,2	-	-	-	5	2,7	-	6	3,24
I0	8-4646	Шины заземления сечением до I00 кв.мм в распределительном устройстве	I00 м	0,06	-	-	-	88,5	4I,2	-	5,3I	2,47
		Итого:								8393	488,5	240,29
II	-	Транспортные и прочие расходы - 7%	-	-	-	-	-	-	-	587,5I	-	-
		Всего:								8980,5I	488,5	240,29

СВОДКА ИТОГОВ

I. Стоимость оборудования	руб.	898I
2. -"- монтажных работ	"	489
Всего по смете:	руб.	9470

1965	Комплектные трансформаторные подстанции мощностью до 2хI000 ква без распределительных устройств 6-I0 кв для промышленных установок.	КТП мощностью I000 ква внутрицеховая без шкафа ввода высокого напряжения. Смета на электрооборудование.	Типовой проект 407-3-I3	без изменений с изменениями Альбом I2 Лист I7

Москва | Нач. отд. спец. | Руководил | Выполнил | Отделено | Дата | М.

8475-12 19

№№ п.п.	Наименование прейскуранта ценника и №№ позиций	Наименование и характеристика оборудования и монтажных работ	Единица измерения	Количество	Вес в кг. Единицы измерения	Вес в кг. Общий	Сметная стоимость в рублях. Единицы. Оборудования	Сметная стоимость в рублях. Единицы. Монтажных работ. всего	Сметная стоимость в рублях. Единицы. Монтажных работ. в т.ч. зараб. плата	Сметная стоимость в рублях. Общая. Оборудования	Сметная стоимость в рублях. Общая. Монтажных работ. всего	Сметная стоимость в рублях. Общая. Монтажных работ. в т.ч. зараб. плата
I	2	3	4	5	6	7	8	9	I0	II	I2	I3
I	8-887	Подстанция комплектная трансформаторная типа КТП-I000/6-I0	комплект	I	-	-	-	364	I87	-	364	I87
		В комплект входят:										
2	Письмо ХЭТП № П90-I0/ /I0805 от I5/XI-65 г.	Трансформатор типа ТМЗ-I000 мощностью I000 ква	шт	I	4330	4330	2733	В стоимости монтажа КТП		2733	-	-
8	То же	Шкаф ввода высокого напряжения типа ВВ-2	"	I	-	-	258	-"-		258	-	-
4	Пр-т врем. цен, утв. постанов. № I296 Подольского СНХ от I8.XI-68 г.	Шкаф ввода низкого напряжения типа КН-2	"	I	-	-	2440	-"-		2440	-	-
5	То же	Шкаф отходящих линий типа КН-4	шт	2	-	-	I6I0	-"-		3220	-	-
6	8-742	Сушка трансформатора весом с маслом до 5 т	шт	I	-	-	-	47,I	20,7	-	47,I	20,7
7	Ценник № 8 прилож. 3 стр. 3I0 Указания к ЕРЕР на строит. работы стр. II	Электроэнергия для сушки трансформатора	квтч	350	-	-	-	0,02I	-	-	7,35	-

Согласовано: Госстрой СССР; Госплан СССР; Минэнерго СССР; Минсельстрой СССР; Минхозяйства СССР; Минтяжстрой СССР; Минмонтажспецстрой СССР; Минстройматериалов СССР; Минстрой РСФСР; Минстрой УССР; Минстрой БССР; Минстрой Литовской ССР; Минстрой Латвийской ССР; Минстрой Эстонской ССР; Минстрой Казахской ССР; Минстрой Узбекской ССР; Минстрой Киргизской ССР; Минстрой Таджикской ССР; Минстрой Туркменской ССР; Минстрой Армянской ССР; Минстрой Грузинской ССР; Минстрой Азербайджанской ССР; Минстрой Молдавской ССР; Госстрой РСФСР; Госстрой УССР; Госстрой БССР; Госстрой Литовской ССР; Госстрой Латвийской ССР; Госстрой Эстонской ССР; Госстрой Казахской ССР; Госстрой Узбекской ССР; Госстрой Киргизской ССР; Госстрой Таджикской ССР; Госстрой Туркменской ССР; Госстрой Армянской ССР; Госстрой Грузинской ССР; Госстрой Азербайджанской ССР; Госстрой Молдавской ССР; Госкомитет по делам строительства при Госстрое СССР; Госкомитет по гражданскому строительству и архитектуре при Госстрое СССР; Госкомитет по промышленному строительству при Госстрое СССР; Госкомитет по монтажным и специальным строительным работам при Госстрое СССР; Госкомитет по материально-техническому снабжению при Госстрое СССР; Госкомитет по оборудованию при Госстрое СССР; Госкомитет по технологии строительного производства при Госстрое СССР; Госкомитет по вопросам труда и заработной платы при Госстрое СССР; Госкомитет по делам строительства при Госплане СССР; Госкомитет по гражданскому строительству и архитектуре при Госплане СССР; Госкомитет по промышленному строительству при Госплане СССР; Госкомитет по монтажным и специальным строительным работам при Госплане СССР; Госкомитет по материально-техническому снабжению при Госплане СССР; Госкомитет по оборудованию при Госплане СССР; Госкомитет по технологии строительного производства при Госплане СССР; Госкомитет по вопросам труда и заработной платы при Госплане СССР; Госкомитет по делам строительства при Госстрое СССР; Госкомитет по гражданскому строительству и архитектуре при Госстрое СССР; Госкомитет по промышленному строительству при Госстрое СССР; Госкомитет по монтажным и специальным строительным работам при Госстрое СССР; Госкомитет по материально-техническому снабжению при Госстрое СССР; Госкомитет по оборудованию при Госстрое СССР; Госкомитет по технологии строительного производства при Госстрое СССР; Госкомитет по вопросам труда и заработной платы при Госстрое СССР

Отделение; Дата; Инв. №; Взам. инв. №; Подпись и дата; Инв. № подл.

Москва

I965	Комплектные трансформаторные подстанции мощностью до 2xI000 ква без распределительных устройств 6-I0 кв для промышленных установок.	КТП мощностью I000 ква внутрицеховая со шкафом ввода высокого напряжения. Смета на электрооборудование.	Типовой проект 407-8-I8	без изменений / с изменениями. Альбом I2 Лист I8

8475-12 20

I	2	3	4	5	6	7	8	9	I0	II	I2	I3
8	-	Плановые накопления - 2,5% по поз. 7 от 7,35 руб.	-	-	-	-	-	-	-	-	0,I8	-
9	8-766	Сушка трансформаторного масла	т	I,2	-	-	-	48,8	22,4	-	58,56	26,88
I0	8-768	Заливка трансформатора сухим маслом	"	I,2	-	-	-	5	2,7	-	6	3,24
I I	8-4646	Шины заземления сечением до I00 кв.мм в распределительном устройстве	I00 м	0,06	-	-	-	88,5	4I,2	-	5,3I	2,47
		Итого:								8646	488,5	240,29
I2	-	Транспортные и прочие расходы - 7%	-	-	-	-	-	-	-	605,22	-	-
		Всего:								925I,22	488,5	240,29

СВОДКА ИТОГОВ

I.	Стоимость оборудования	руб.	925I
2.	-"- монтажных работ	"	489
	Всего по смете	руб.	9740

1965	Комплектные трансформаторные подстанции мощностью до 2хI000 ква без распределительных устройств 6-I0 кв для промышленных установок.	КТП мощностью I000 ква внутрицеховая со шкафом ввода высокого напряжения. Смета на электрооборудование.	Типовой проект 407-3-I3	без изменений / с изменениями; Альбом I2; Лист I9

Москва

Руководил | Выполнил | Отдел СМО | Дата | М

8475-12 (21)

ПРОЕКТ 407-3-13 АЛЬБОМ 12
АДРЕС: МОСКОВСКИЙ ФИЛИАЛ ЦИТП
МОСКВА Г-471, МОЖАЙСКОЕ ШОССЕ 81
ДОПЕЧАТКА Зак. 779. Тираж 300экз. 1970г.
ЦЕНА — РУБ 00 КОП.

gost.e-ecolog.ru