ТИПОВОЙ ПРОЕКТ
407—3—13

КОМПЛЕКТНЫЕ ТРАНСФОРМАТОРНЫЕ ПОДСТАНЦИИ МОЩНОСТЬЮ ДО 2×1000 ква БЕЗ РАСПРЕДЕЛИТЕЛЬНЫХ УСТРОЙСТВ 6-10 кв ДЛЯ ПРОМЫШЛЕННЫХ УСТАНОВОК

КОМПЛЕКТНАЯ ТРАНСФОРМАТОРНАЯ ПОДСТАНЦИЯ МОЩНОСТЬЮ 630 ква ХМЕЛЬНИЦКОГО ЗАВОДА ТРАНСФОРМАТОРНЫХ ПОДСТАНЦИЙ О СХЕМЕ ТРАНСФОРМАТОР—МАГИСТРАЛЬ 0,4 кв (ВНУТРИЦЕХОВАЯ)

АЛЬБОМ №11

ЭЛЕКТРИЧЕСКАЯ ЧАСТЬ

СОСТАВ ПРОЕКТА ПОДСТАНЦИИ:

ЭЛЕКТРИЧЕСКАЯ ЧАСТЬ: АЛЬБОМЫ №№I, II

СТРОИТЕЛЬНАЯ ЧАСТЬ: АЛЬБОМЫ №№21, 52 и АЛЬБОМ 52/69

gost.e-ecolog.ru

МОСКВА

ТИПОВОЙ ПРОЕКТ
407—3—13

КОМПЛЕКТНЫЕ ТРАНСФОРМАТОРНЫЕ ПОДСТАНЦИИ МОЩНОСТЬЮ ДО 2×1000
БЕЗ РАСПРЕДЕЛИТЕЛЬНЫХ УСТРОЙСТВ 6–10 кв ДЛЯ ПРОМЫШЛЕННЫХ УСТАНОВОК

КОМПЛЕКТНАЯ ТРАНСФОРМАТОРНАЯ ПОДСТАНЦИЯ МОЩНОСТЬЮ 630 ква ХМЕЛЬНИЦКОГО ЗАВОДА ТРАНСФОРМАТОРНЫХ ПОДСТАНЦИЙ ПО СХЕМЕ ТРАНСФОРМАТОР—МАГИСТРАЛЬ 0,4 кв (ВНУТРИЦЕХОВАЯ)

АЛЬБОМ №II

ЭЛЕКТРИЧЕСКАЯ ЧАСТЬ

СОСТАВ ПРОЕКТА ПОДСТАНЦИИ:

ЭЛЕКТРИЧЕСКАЯ ЧАСТЬ: АЛЬБОМЫ №№I, II

СТРОИТЕЛЬНАЯ ЧАСТЬ: АЛЬБОМЫ №№21, 32 И АЛЬБОМ 52/69

РАЗРАБОТАН
ГОСУДАРСТВЕННЫМИ ПРОЕКТНЫМИ ИНСТИТУТАМИ
ТЯЖПРОМЭЛЕКТРОПРОЕКТ (ЭЛЕКТРИЧЕСКАЯ ЧАСТЬ)
ПРОМСТРОЙПРОЕКТ (СТРОИТЕЛЬНАЯ ЧАСТЬ)

ВВЕДЕН В ДЕЙСТВИЕ
ТЯЖПРОМЭЛЕКТРОПРОЕКТОМ: ДИРЕКТИВНОЕ УКАЗАНИЕ №426 ОТ 30-XI 1965г.
ПРОМСТРОЙПРОЕКТОМ: ПРИКАЗ №104 ОТ 13-XI 1965г.

ЦЕНТРАЛЬНЫЙ ИНСТИТУТ ТИПОВЫХ ПРОЕКТОВ
МОСКВА 1966

2

№№ п.п.	Наименование	№ листа	№ стр.
I	Титульный лист	-	I
2	Содержание альбома № II	I и	2
3	Принципиальная однолинейная схема	2	3
4	Спецификация подстанционного электрооборудования	3	4
5	Установочный чертеж	4	5
6	Сметы на электрооборудование	5-8 и	6-9

Москва	Начальн. спец.	Лазерсон И.И.	Отдел ЭНТ	
	Руководил	Коняев И.И.	Дата	
	Выполнил	Долгова В.С.	М	

1965	Комплектные трансформаторные подстанции мощностью до 2x1000 ква без распределительных устройств 6-10 кв для промышленных установок.	Содержание альбома № II	Типовой проект 407-3-13	без изменений / с изменениями
				Альбом II Лист 1

Схема

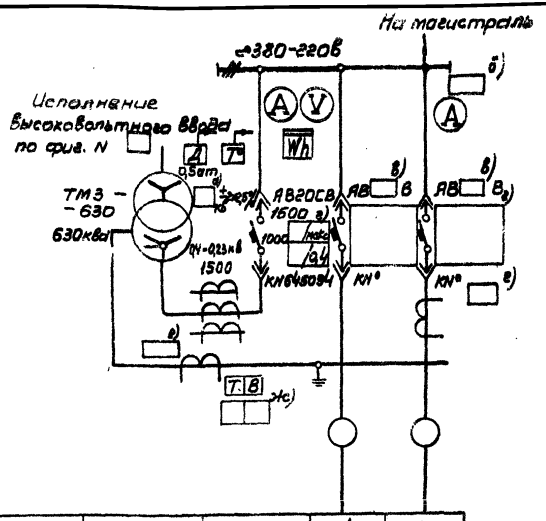

Маркировка кабеля					
Сечение кабеля					
№ фидера				1	2
Наименование фидера		Трансформатор	Ввод от трансформатора		
Расчетный ток линии, а			910		
№ шкафа			1		
Тип шкафа			КН-2		
№ чертежа элементной схемы					

Примечания:

1. Нагрузка подстанции ☐ ква, cos φ = ☐
2. На шкафах для каждого автомата устанавливается табличка с надписью согласно графе „Наименование линии."
3. Расшифровка заполнения пропусков на схеме:
   а) номинальное напряжение, кв;
   б) шкала амперметра;
   в) тип автомата (АВ4☐ В либо АВ10☐ В);
   г) параметры расцепителей автомата;
   д) номинальный ток и ток плавкой вставки предохранителя (150/100а при 6кв; 100/75а при 6кв);
   е) номинальный ток трансформаторов тока;
   ж) уставки тока и времени защиты от однофазных замыканий на землю.
4. Амперметры и трансформаторы тока могут быть установлены на всех фидерах.

Тип шкафа	ВВ-1	ВВ-2
Схемы шкафов высоковольтного ввода	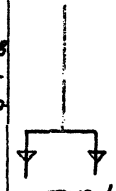 фиг. 1	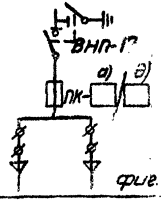 фиг. 2

План m1:100

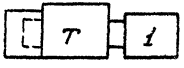

Сторона фасада

№	Наименование	Тип	Единица измерения	Количество	Примечание
3	Шкаф ввода вн		шт	1	Левое исполнение
2	Шкаф ввода Н.Н.	КН-2	шт	1	Левое исполнение
1	Трансформатор	ТМЗ /630	шт	1	Левое исполнение

Спецификация

1965	Комплектные трансформаторные подстанции мощностью до 2х1000ква без распределительных устройств 6-10кв для промышленных установок	КТП мощностью 630ква Хмельницкого завода трансформаторных подстанций со схемой трансформатор-магистраль 0,4кв Принципиальная однолинейная схема.	Типовой проект 407-3-13	без изменений с изменениями Альбом 11 Лист 2

Москва

Инв. 3505-11 ~~8475-11~~ 4

№ позиции	Наименование и технические данные	Единица измерения	Количество	Поставщик	Примечание
I	Комплектная однотрансформаторная подстанция по чертежу 407-3-I3, альбом II, лист 2	комплект	I	Хмельницкий завод трансформаторных подстанций	

В комплект входит:

а/ I шт- трансформатор I0/6/ кв ±5%/0,4-0,23 кв 630 ква, с масляным охлаждением, схема соединения "звезда-звезда-I2", с выведенной нулевой точкой на стороне низшего напряжения;

б/ I шт- шкаф ввода высокого напряжения;

в/ I шт- шкаф ввода низкого напряжения.

I965	Комплектные трансформаторные подстанции мощностью до 2xI000 ква без распределительных устройств 6-I0 кв для промышленных установок.	КТП мощностью 630 ква по схеме трансформатор-магистраль 0,4 кв. Хмельницкого завода трансформаторных подстанций. Спецификация подстанционного электрооборудования.	Типовой проект 407-3-I3	без изменений / с изменениями Альбом II Лист 3

Москва | Выполнил | Дата | М

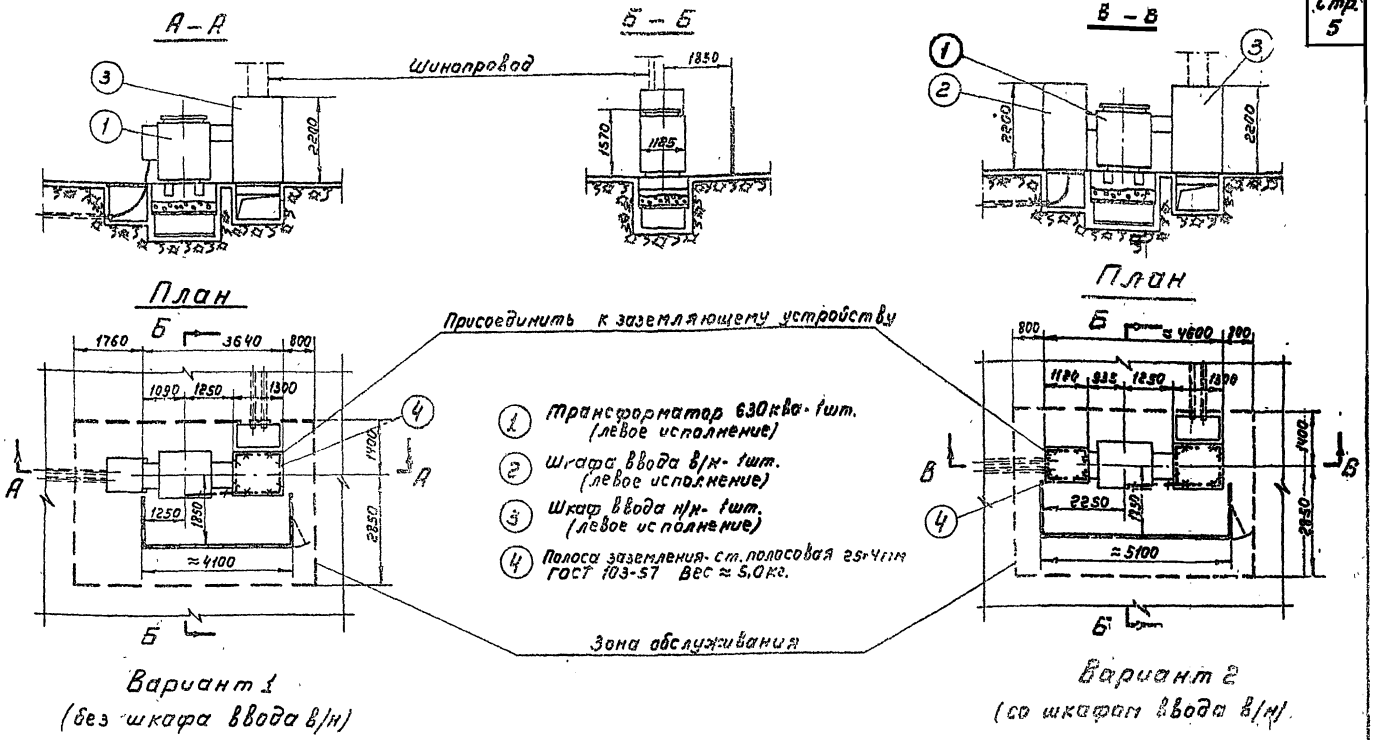

Вариант 1
(без шкафа ввода в/н)

Вариант 2
(со шкафом ввода в/н)

Примечания

1. При установке КТП в помещениях, обслуживаемых специально обученным персоналом, ограждение не устанавливать
2. В случае установки шкафа в/н (поз. 2) плита, перекрывающая приямок, должна быть снята.
3. После установки шкафов, борозды заделать цементным раствором.

1965	Комплектные трансформаторные подстанции мощностью до 2х1000ква без распределительных устройств 6-10 кв, для промышленных установок	Внутрицеховая КТП-630/6-10 по схеме: трансформатор-магистраль 0,4кв Хмельницкого завода Установочный чертеж.	Типовой проект 407-3-13	Без изменений с изменениями альбом 11 Лист 4

Москва | Руководил | Выполнил | Жданов М.И. | Долгова В.С. | Дата | М-1:100

Инв. 3505-11 ~~8475-11~~ 6

№№ пп	Наименование прейскуранта, ценника и №№ позиций	Наименование и характеристика оборудования и монтажных работ	Единица измерения	Количество	Вес в кг: Единицы измерения	Вес в кг: Общий	Сметная стоимость в рублях: Единицы: Оборудования	Единицы: Монтажных работ	Единицы: В т.ч. заработная плата основная / по эксплуатации машин	Общая: Оборудования	Общая: Монтажных работ	Общая: В т.ч. заработная плата основная / по эксплуатации машин
I	2	3	4	5	6	7	8	9	I0	II	I2	I3
		Подстанция комплектная трансформаторная типа КТП-630/6-I0, состоящая из:										
I	I5-05 ч.I стр.7 8-692	Трансформатора типа ТМЗ-630/6-I0 кв мощностью 630 ква	шт	I	3000	3000	I850	47,I	I9,7 / I,63	I850	47,I	I9,7 / I,63
2	I5-05 ч.I стр.I04 8-885	Шкафа ввода низшего напряжения типа КН-6	шт	I	870	870	2325	42,9	I9,8 / I,8I	2325	42,9	I9,8 / I,8I
3	8-7II 8-72I	Ревизия и сушка трансформатора весом с маслом до 3 т.	шт	I	-	-	-	90,7	36,6 / 0,I3	-	90,7	36,6 / 0,I3
4	Ценник № 6 прилож.2 стр.406 Указания по применению ЕРЕР на строит.работы стр.9, таблица 5.	Электроэнергия для сушки трансформатора	квтч	300	-	-	-	0,02I	-	-	6,3	-
5	8-739	Сушка трансформаторного масла	т	0,89	-	-	-	46,8	2I,6 / 0,69	-	4I,65	I9,22 / 0,6I

I965 / I970	Комплектные трансформаторные подстанции мощностью до 2х1000 ква без распределительных устройств 6-I0 кв для промышленных установок	КТП мощностью 630 ква внутрицеховая со схемой трансформатор-магистраль 0,4 кв без шкафа ввода высшего напряжения. Смета на электрооборудование.	Типовой проект 407-3-I3	без изменений с изменениями Альбом II Лист 5

Москва

Начальник отдела | Руководит. | Выполнил | Отдел сто | Гончаров | Потс

№№ пп	Наименование прейскуранта, ценника и №№ позиций	Наименование и характеристика оборудования и монтажных работ	Единица измерения	Количество	Вес в кг: Единицы измерения	Вес в кг: Общий	Сметная стоимость в рублях: Единицы: Оборудования	Единицы: Монтажных работ	Единицы: В т.ч. заработная плата основная / по эксплуатации машин	Общая: Оборудования	Общая: Монтажных работ	Общая: В т.ч. заработная плата основная / по эксплуатации машин
I	2	3	4	5	6	7	8	9	I0	II	I2	I3
		Подстанция комплектная трансформаторная типа КТП-630/6-I0, состоящая из:										
I	I5-05 ч.I стр.7 8-692	Трансформатора типа ТМЗ--630/6-I0 мощностью 630 ква	шт	I	3000	3000	I850	47,I	I9,7 / I,63	I850	47,I	I9,7 / I,63
2	I5-05 ч.I стр.I04 8-865	Шкафа ввода высшего напряжения типа ВВ-2	шт	I	450	450	340	3I,7	I3,4 / I,9	340	3I,7	I3,4 / I,9
3	I5-05 ч.I стр.I04 8-885	Шкафа ввода низшего напряжения типа КН-6	шт	I	870	870	2325	42,9	I9,8 / I,8I	2325	42,9	I9,8 / I,8I
4	8-7II 8-72I	Ревизия и сушка трансформатора весом с маслом до 3 т	шт	I	-	-	-	90,70	36,6 / 0,I8	-	90,7	36,6 / 0,I8
5	Ценник №8 прилож.2 стр.406 Указания по применению ЕРЕР на строит.работы стр.9, таблица 5	Электроэнергия для сушки трансформатора	квтч	300	-	-	-	0,02I	-	-	6,3	-

Составлено Гончаков
Руководил Белаг
Выполнил Гафнин
Проверил Гафнин
Отдел сто

I	2	3	4	5	6	7	8	9	I0	II	I2	I3
6	8-739	Сушка трансформаторного масла	т	0,89	-	-	-	46,8	2I,6 0,69	-	4I,65	I9,22 0,6I
7	8-74I	Заливка трансформатора сухим маслом	т	0,89	-	-	-	6,4	2,44 0,73	-	5,7	2,I7 0,65
3	8-472I	Шины заземления сечением до I00 кв.мм в распределительном устройстве	I00 м	0,05	-	-	-	67,2	26,6 0,32	-	3,36	I,83 0,02
		Итого:				4320				4515	269,4I	II2,22 6,75
)		Транспортные и прочие расходы	%	7	-	-	-	-	-	3I6,05	-	-
0		Плановые накопления	%	6	-	-	-	-	-	-	I6,I6	-
		Всего:								483I,05	285,57	II2,22 6,75

СВОДКА ИТОГОВ

I. Стоимость оборудования	руб.	483I
2. Стоимость монтажных работ	руб.	286
Всего по смете:	руб.	5II7

5 '0	Комплектные трансформаторные подстанции мощностью до 2хI000 ква без распределительных устройств 6-I0 кв для промышленных установок.	КТП мощностью 630 ква внутрицеховая со схемой трансформатор-магистраль 0,4 кв со шкафом ввода высшего напряжения. Смета на электрооборудование.	Типовой проект 407-3-I3	без изменений с изменениями Альбом II Лист 8 и.

Тиражировано Свердловским филиалом ЦИТП

620062 г.Свердловск У-62 ул. Генеральская, 3а

Заказ 1911 Тираж 500 Цена 0-23

Инв. № 1695-11 1973 г.

gost.e-ecolog.ru