ТИПОВОЙ ПРОЕКТ
407—3—13

КОМПЛЕКТНЫЕ ТРАНСФОРМАТОРНЫЕ ПОДСТАНЦИИ МОЩНОСТЬЮ ДО 2×1000 ква
БЕЗ РАСПРЕДЕЛИТЕЛЬНЫХ УСТРОЙСТВ 6-10 кв ДЛЯ ПРОМЫШЛЕННЫХ УСТАНОВОК

КОМПЛЕКТНАЯ ТРАНСФОРМАТОРНАЯ ПОДСТАНЦИЯ МОЩНОСТЬЮ 400 ква ХМЕЛЬНИЦКОГО ЗАВОДА ТРАНСФОРМАТОРНЫХ ПОДСТАНЦИЙ

(ОТДЕЛЬНОСТОЯЩАЯ, ВСТРОЕННАЯ, ВНУТРИЦЕХОВАЯ)

АЛЬБОМ №7

ЭЛЕКТРИЧЕСКАЯ ЧАСТЬ

СОСТАВ ПРОЕКТА ПОДСТАНЦИИ:

ЭЛЕКТРИЧЕСКАЯ ЧАСТЬ: АЛЬБОМЫ №№1, 7

СТРОИТЕЛЬНАЯ ЧАСТЬ: АЛЬБОМ №21—ОБЩИЕ МАТЕРИАЛЫ
АЛЬБОМ №34—ОТДЕЛЬНОСТОЯЩАЯ КТП и альбом 34/69
АЛЬБОМ №35—ВСТРОЕННАЯ КТП и альбом 35/69
АЛЬБОМ №36—ВНУТРИЦЕХОВАЯ КТП и альбом 36/69

3595-07

МОСКВА

gost.e-ecolog.ru

ТИПОВОЙ ПРОЕКТ
407—3—13

КОМПЛЕКТНЫЕ ТРАНСФОРМАТОРНЫЕ ПОДСТАНЦИИ МОЩНОСТЬЮ ДО 2×1000 ква
БЕЗ РАСПРЕДЕЛИТЕЛЬНЫХ УСТРОЙСТВ 6–10 кв ДЛЯ ПРОМЫШЛЕННЫХ УСТАНОВОК

КОМПЛЕКТНАЯ ТРАНСФОРМАТОРНАЯ ПОДСТАНЦИЯ МОЩНОСТЬЮ 400 ква ХМЕЛЬНИЦКОГО ЗАВОДА ТРАНСФОРМАТОРНЫХ ПОДСТАНЦИЙ

(ОТДЕЛЬНОСТОЯЩАЯ, ВСТРОЕННАЯ, ВНУТРИЦЕХОВАЯ)

АЛЬБОМ №7

ЭЛЕКТРИЧЕСКАЯ ЧАСТЬ

СОСТАВ ПРОЕКТА ПОДСТАНЦИИ:

ЭЛЕКТРИЧЕСКАЯ ЧАСТЬ: АЛЬБОМЫ №№1, 7

СТРОИТЕЛЬНАЯ ЧАСТЬ: АЛЬБОМ №21–ОБЩИЕ МАТЕРИАЛЫ
АЛЬБОМ №34–ОТДЕЛЬНОСТОЯЩАЯ КТП И АЛЬБОМ 34/69
АЛЬБОМ №35–ВСТРОЕННАЯ КТП И АЛЬБОМ 35/69
АЛЬБОМ №36–ВНУТРИЦЕХОВАЯ КТП И АЛЬБОМ 36/69

РАЗРАБОТАН
ГОСУДАРСТВЕННЫМИ ПРОЕКТНЫМИ ИНСТИТУТАМИ
ТЯЖПРОМЭЛЕКТРОПРОЕКТ (ЭЛЕКТРИЧЕСКАЯ ЧАСТЬ)
ПРОМСТРОЙПРОЕКТ (СТРОИТЕЛЬНАЯ ЧАСТЬ)

ВВЕДЕН В ДЕЙСТВИЕ
ТЯЖПРОМЭЛЕКТРОПРОЕКТОМ: ДИРЕКТИВНОЕ УКАЗАНИЕ №1426 ОТ 30-XI 1965г.
ПРОМСТРОЙПРОЕКТОМ: ПРИКАЗ № 104 ОТ 13-XI 1965г.

МОСКВА 1966

Инв 3595-07 2

~~269 2150~~ 578

№№ п.п.	Наименование	№ листа	№ стр.
I	Титульный лист	-	I
2	Содержание альбома № 7	I и	2
	Общие чертежи для отдельностоящей, встроенной и внутрицеховой подстанций		
3	Принципиальная однолинейная схема	2	3
4	Спецификация подстанционного электрооборудования	3	4
	Чертежи для отдельностоящей и встроенной подстанций		
5	Установочный чертеж	4	5
6	Электрическое освещение	5	6
7	Спецификация электрооборудования и материалов для электрического освещения	6,7	7,8
	Чертежи для внутрицеховой подстанции		
8	Установочный чертеж	8	9
9	Сметы	9-22 и	10-23 и

1965	Комплектные трансформаторные подстанции мощностью до 2x1000 ква без распределительных устройств 6-10 кв для промышленных установок.	Содержание альбома № 7	Типовой проект 407-3-13	без изменений / с изменениями / Альбом 7 / Лист I и

Москва

Руководит. Выполнил Дорогова В.С.

Схема

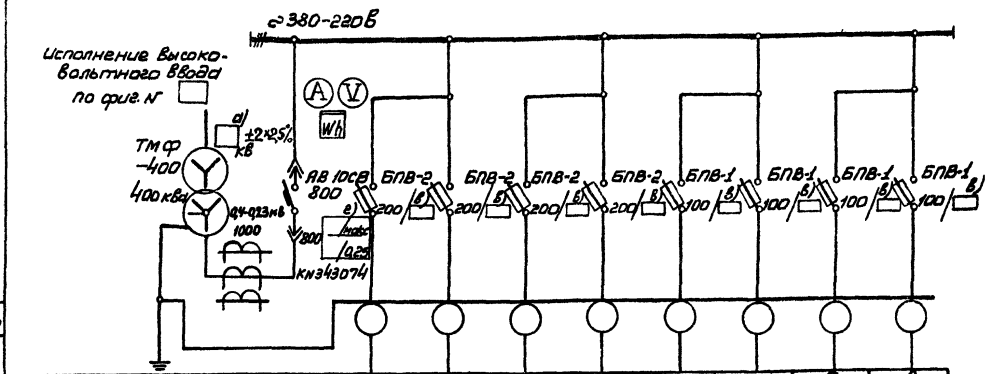

План м 1:100

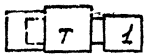

Сторона фасада

Маркировка кабеля									
Сечение кабеля									
№ линии			1	2	3	4	5	6	7	8
Наименование линии		Трансформатор	Ввод от трансформатора							
Расчетный ток линии, а			610							
№ шкафа			1							
Тип шкафа			КБ-1							
№ чертежа элементной схемы										

Примечания

1. Нагрузка подстанции ☐ ква, cos φ = ☐
2. На шкафах для каждого автомата устанавливается табличка с надписью согласно графе „Наименование линии."
3. Расшифровка заполнения пропусков на схеме:
   - а) номинальное напряжение, кВ;
   - в) ток плавкой вставки предохранителя, а)
   - г) параметры расцепителей автомата, ЯВ;
   - д) номинальный ток и ток плавкой вставки предохранителя ПК – (75|75 при 6 кВ) (50|40 при 10 кВ)

Тип шкафа	ВВ-1	ВВ-2
Схемы шкафов высоковольтного ввода	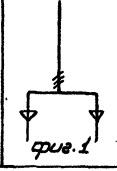 фиг. 1	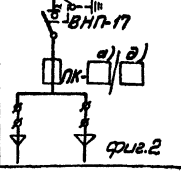 фиг. 2

Спецификация

№ позиции	Наименование	Тип	Ед. изм.	Кол-во	Примечание
3	Шкаф ввода вн		шт	1	
2	Шкаф ввода нн.	КБ-1	шт	1	
1	Трансформатор	ТМФ-400	шт	1	Левое исполнение

Выполнил Кийд Райплина М-Москва

1965

Комплектные трансформаторные подстанции мощностью до 2×1000 ква для распределительных устройств 6-10 кв для промышленных установок

КТП мощностью 400 ква Стельницкого завода трансформаторных подстанций.

Принципиальная однолинейная схема

Типовой проект 407-3-13

Без изменений / С изменениями

Альбом 7 Лист 2

№ позиции	Наименование и технические данные	Единица измерения	Количество	Поставщик	Примечание
I	Комплектная однотрансформаторная подстанция по чертежу 407-3-I3, альбом 7, лист 2.	комплект	I	Хмельницкий завод трансформаторных подстанций	

В комплект входит:

а/ I шт- трансформатор I0/6/ кв ±2х2,5%/0,4--0,23 кв, 400 ква, с масляным охлаждением, схема соединения "звезда-звезда-I2" с выведенной нулевой точкой на стороне низкого напряжения;

б/ I шт- шкаф ввода высокого напряжения;

в/ I шт- шкаф ввода низкого напряжения.

Выполнил Райхман Москва 1965

Комплектные трансформаторные подстанции мощностью до 2х1000 ква без распределительных устройств 6-I0 кв для промышленных установок.

КТП мощностью 400 ква Хмельницкого завода трансформаторных подстанций. Спецификация подстанционного электрооборудования.

Типовой проект 407-3-I3

без изменений / с изменениями

Альбом 7 Лист 3

269 2150 578

Инв. 3595-07

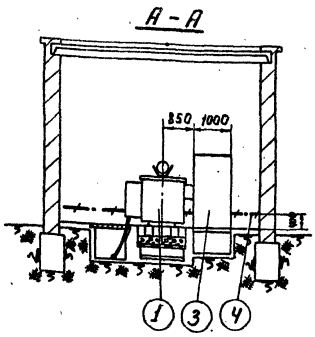

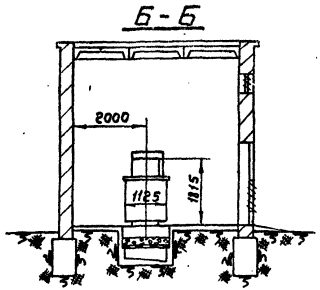

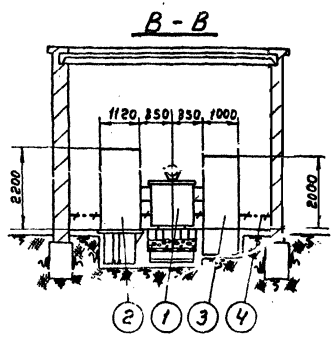

План

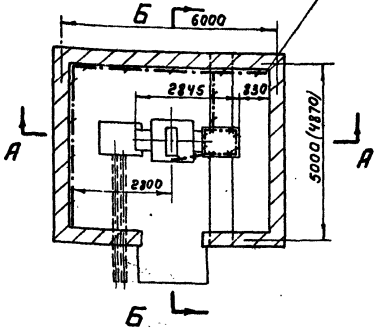

Вариант 1
(без шкафа ввода в/н)

1. Трансформатор 400 кВа (левое исполнение) - 1 шт.
2. Шкаф ввода в/н (левое исполнение) - 1 шт.
3. Шкаф ввода н/н (левое исполнение) - 1 шт.
4. Полоса заземления - ст. полосовая 25х4 мм ГОСТ 103-57 Вес ≈ 14 кг.
5. Стойка кабельная К150 - 5 шт.
6. Полка кабельная К161 - 15 шт.

План

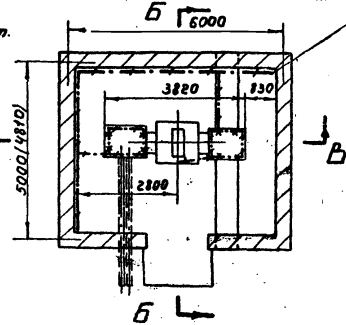

Вариант 2
(со шкафом ввода в/н)

Примечания

1. В скобках даны размеры для встроенной КТП.
2. В случае установки шкафа в/н (поз. 2) плиты, перекрывающие приямок, должны быть сняты.
3. После установки шкафов, борозды заделать цементным раствором.

1965	Комплектные трансформаторные подстанции мощностью до 2х1000 кВа без распределительных устройств в 6-10 кВ, для промышленных установок	Отдельностоящая и встроенная КТП-400/6-10 Хмельницкого завода Установочный чертеж.	Типовой проект 407-3-13	без изменений / с изменениями альбом 7 лист 4

Руководил — Выполнил — Гл. инж. — Гл. инж. проекта — Н. контр. — Утв. — Масштаб 1:100 — Дата

Инв. 3595-07 8475-07

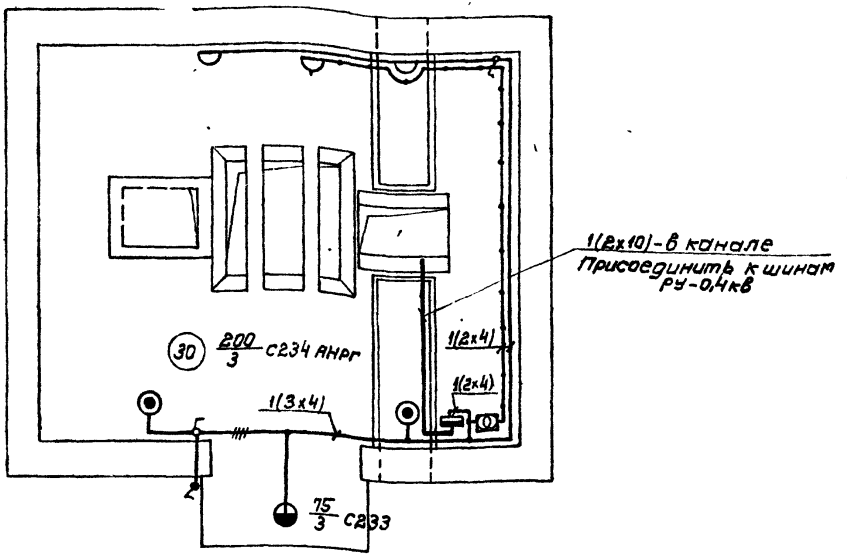

Примечания

1. Напряжение сети общего освещения -380/220в.
2. Напряжение ламп переносного освещения -36в.
3. Для заземления нетоковедущих металлических частей электрооборудования используется нулевой рабочий провод сети.

Условные обозначения

- Линия сети рабочего освещения
- Линия сети 36в
- Ящик Я3124-25 с автоматом А3124, с расцепителем 20а
- Ящик ЯТП-0,25 с понизительным трансформатором ОСО-0,25; 220/36в, 250ва, комплектно с автоматами, штепсельной розеткой, выключателем
- Светильник Люцетта цельного молочного стекла
- Светильник фарфоровый полугерметический с матовым стеклом
- Светильник плафон двухламповый
- Розетка штепсельная, двухполюсная в защищенном исполнении
- Выключатель однополюсный в защищенном исполнении
- Выключатель однополюсный в брызгонепроницаемом исполнении
- (30) Нормируемая минимальная освещенность от общего освещения, лк.
- 200/3 Мощность лампы в светильнике, вт. / Высота подвеса светильника над полом, м.

1965	Комплектные трансформаторные подстанции мощностью до 2x1000ква без распределительных устройств 6-10кв для промышленных установок	КТП, мощностью 400ква Хмельницкого трансформаторного завода Электрическое освещение	Типовой проект 407-3-13	Без изменения с изменениями; альбом 7; лист 5

Москва | Выполнил | Нос. ба | Нисова | 11.90

~~269~~ ~~215А~~ 578

ИНВ 3595-07 ~~8475-07~~ 7

№ позиции	Наименование и технические данные	Единица измерения	Количество	Поставщик	Примечание
	А. ЭЛЕКТРООБОРУДОВАНИЕ				
	I. АППАРАТЫ				
I	Ящик распределительный ЯЗI24-25, 880 в, с установочным автоматом АЗI24, I00 а, с расцепителем 20 а, г. № НА523II2	шт	I		
2	Ящик ЯТП-0,25 с понижающим трансформатором ОСО-0,25; 220/36 в, 250 ва, с автоматами АБ-25, с расцепителем I5 а, штепсельной розеткой и выключателем	шт	I		
	II. ВЫКЛЮЧАТЕЛИ, ШТЕПСЕЛЬНЫЕ СОЕДИНЕНИЯ				
	Выключатель 250 в, 6 а, однополюсный, для открытой установки, исполнения:				
3	защищенного	шт	2		
4	брызгонепроницаемого	шт	I		
5	Розетка штепсельная, 250 в, 6 а, двухполюсная, защищенного исполнения	шт	I		
6	Вилка штепсельная, 250 в, 6 а, двухполюсная, защищенного исполнения	шт	I		
	III. ОСВЕТИТЕЛЬНЫЕ ПРИБОРЫ ИСТОЧНИКИ СВЕТА				
7	Арматура "Люцетта" цельного молочного стекла, до 200 вт, с патроном Ц-27	шт	2		
8	Арматура Плафон, до 60 вт, с патроном Ц-27, двухламповая	шт	2		
9	Арматура фарфоровая, полугерметическая, с матовым стеклом, с патроном Ц-27	шт	I		
I0	Переносная ручная лампа, с защитной сеткой	шт	I		
	Лампа накаливания, 220 в, с цоколем Р-27:				
II	200 вт	шт	3		
I2	75 вт	шт	6		
I3	Лампа накаливания 36 в, с цоколем Р-27, 50 вт	шт	2		
	Б. МАТЕРИАЛЫ				
	I. КАБЕЛЬНАЯ ПРОДУКЦИЯ				
	Кабель АНРГ, с алюминиевыми жилами, с резиновой изоляцией, в резиновой негорючей оболочке:				
I4	2хI0 кв.мм	м	8		
I5	3х4 кв.мм	м	5		
I6	2х4 кв.мм	м	80		
I7	Провод ПРГ-500, с медными жилами, с резиновой изоляцией, гибкий, IхI,5 кв.мм	м	I0		

1965	Комплектные трансформаторные подстанции мощностью до 2хI000 ква без распределительных устройств 6-I0 кв для промышленных установок.	КТП мощностью 400 ква. Хмельницкого трансформаторного завода. Спецификация электрооборудования и материалов для электрического освещения.	Типовой проект 407-3-I3	без изменений с изменениями Альбом 7 Лист 6

Москва | Начальн. спец. | Руководил | Выполнил | Клюев С.Н. | Итальянский | Дата | М

~~269~~ ~~2150~~ 578

ИНВ. 3595-07

8

№ позиции	Наименование и технические данные	Единица измерения	Количество	Поставщик	Примечание
I8	Шнур ШРПС, с медными жилами, с резиновой изоляцией, в резиновом шланге 2xI,5 кв.мм	м	I6		
	П. МОНТАЖНЫЕ КОНСТРУКЦИИ И ДЕТАЛИ /изделия заводов/				
I9	Коробка У420, ответвительная, пластмассовая, для открытых проводок	шт	I5		
	Кронштейн для наружной установки светильников:				
20	С284	шт	2		
2I	С283	шт	I		

I965	Комплектные трансформаторные подстанции мощностью до 2xI000 ква без распределительных устройств 6-I0 кв для промышленных установок.	КТП мощностью 400 ква. Хмельницкого трансформаторного завода. Спецификация электрооборудования и материалов для электрического освещения.	Типовой проект 407-3-I3	без изменений с изменениями Альбом 7 Лист 7

Москва Выполнил

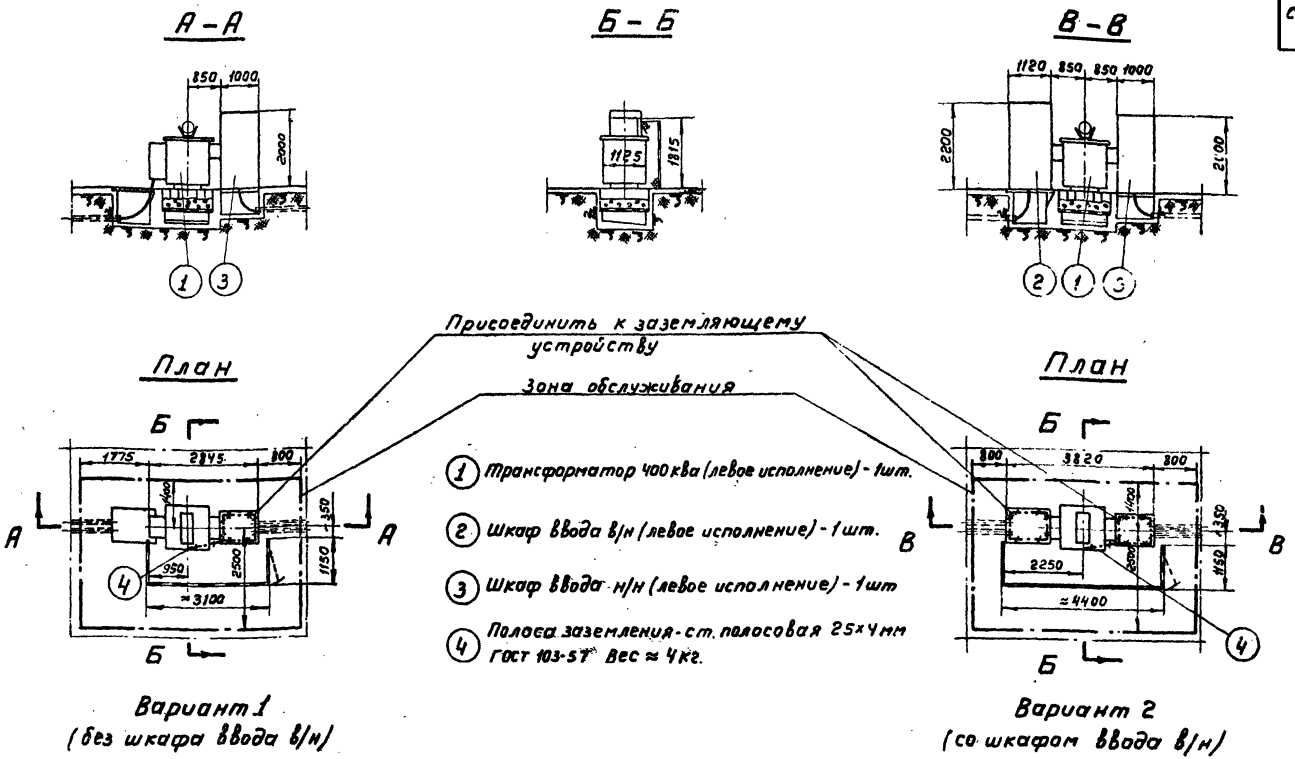

1. Трансформатор 400 ква (левое исполнение) - 1 шт.
2. Шкаф ввода в/н (левое исполнение) - 1 шт.
3. Шкаф ввода н/н (левое исполнение) - 1 шт
4. Полоса заземления - ст. полосовая 25×4 мм ГОСТ 103-57 Вес ≈ 4 кг.

Вариант 1
(без шкафа ввода в/н)

Вариант 2
(со шкафом ввода в/н)

Примечания

1. При установке КТП в помещениях, обслуживаемых специально обученным персоналом, ограждение не устанавливать.
2. В случае установки шкафа в/н (поз. 2) плита, перекрывающая приямок, должна быть снята.

Москва	Руководил	Жданович	Жданович	Масштаб	М1:100
	Выполнил	Полева В.С.			

1965	Комплектные трансформаторные подстанции мощностью до 2×1000 ква без распределительных устройств 6-10 кв, для промышленных установок	Внутрицеховая КТП-400/6-10 Хмельницкого завода. Установочный чертеж.	Типовой проект 407-3-13	без изменений / изменениями	альбом 7 / лист 8

№№ пп	Наименование прейскуранта, ценника и №№ позиций	Наименование и характеристика оборудования и монтажных работ	Единица измерения	Количество	Вес в кг: Единицы измерения	Вес в кг: Общий	Сметная стоимость в рублях, Единицы: Оборудования	Единицы: Монтажных работ	Единицы: В т.ч. зараб. плата основная / по эксплуатации машин	Общая: Оборудования	Общая: Монтажных работ	Общая: В т.ч. зараб. плата основная / по эксплуатации машин
I	2	3	4	5	6	7	8	9	I0	II	I2	I3
		Подстанция комплектная трансформаторная типа КТП-400/6/I0 состоящая из:										
I	I5-05 ч.I стр.6 8-692	Трансформатора типа ТМФ-400/6-I0 кв мощностью 400 ква	шт	I	I900	I900	II30	47,I	I9,7 / I,63	II30	47,I	I9,7 / I,63
2	I5-05 ч.I стр.I03 8-885	Шкафа ввода низшего напряжения КБ-I	шт	I	390	390	565	42,9	I9,8 / I,8I	565	42,9	I9,8 / I,8I
3	8-7II	Ревизия трансформатора весом с маслом до 3 т	шт	I	-	-	-	43,8	20,4 / -	-	43,8	20,4 / -
4	8-739	Сушка трансформаторного масла	т	0,53	-	-	-	46,8	2I,6 / 0,69	-	24,8	II,45 / 0,37
5	8-74I	Заливка трансформатора сухим маслом	т	0,53	-	-	-	6,4	2,44 / 0,73	-	3,39	I,29 / 0,39
6	8-I477	Стойка кабельная типа КI50	I00шт	0,05	-	-	-	79,3	20,0 / 0,08	-	3,97	I,0 / -

I965 / I970	Комплектные трансформаторные подстанции мощностью до 2хI000 ква без распределительных устройств 6-I0 кв для промышленных устройств	КТП мощностью 400 ква отдельностоящая и встроенная без шкафа ввода высшего напряжения. Смета на электрооборудование.	Типовой проект 407-3-I3	без изменений / с изменениями; Альбом 7 / Лист 9и

Москва Выполнил

150- 578

Инв. 3595-07

I	2	3	4	5	6	7	8	9	10	II	I2	I3
7	8-I482	Полка кабельная типа КI6I	I00шт	0,I5	-	-	-	9,3	I,53 / 0,04	-	I,4	0,23 / 0,0I
8	8-472I	Шины заземления сечением до I00 кв мм в распределительном устройстве	I00м	0,I8	-	-	-	67,2	26,6 / 0,32	-	I2,I	4,79 / 0,06
		Итого:				2290				I695	I79,46	78,66 / 4,27
9	-	Транспортные и прочие расходы	%	7	-	-	-	-	-	II8,65	-	-
I0	-	Плановые накопления	%	6	-	-	-	-	-	-	I0,77	-
		Всего								I8I3,65	I90,23	78,66 / 4,27
		СВОДКА ИТОГОВ										
		I. Стоимость оборудования	руб.	I8I4								
		2. Стоимость монтажных работ	руб.	I90								
		Всего по смете	руб.	2004								

I965 / I970	Комплектные трансформаторные подстанции мощностью до 2хI000 ква без распределительных устройств 6-I0 кв для промышленных установок	КТП мощностью 400 ква отдельностоящая и встроенная без шкафа ввода высшего напряжения. Смета на электрооборудование.	Типовой проект 407-3-I3	без изменений / с изменениями
				Альбом 7 / Лист I0

Москва

Нач.или гл.спец. Малышина Т.Л. Отдел-смо
Руководил Гончакова Дата
Выполнил Гаврилин Гаврилин

ИНБ 3595-07

№ пп.	Наименование прейскуранта, ценника и № позиции	Наименование и характеристика оборудования и монтажных работ	Единица измерения	Количество	Вес в кг: Единица измерения	Вес в кг: Общий	Сметная стоимость в рублях: Единицы: Оборудования	Единицы: Монтажных работ	Единицы: В т.ч. заработная плата основная / по эксплуатации машин	Общая: Оборудования	Общая: Монтажных работ	Общая: В т.ч. заработная плата основная / по эксплуатации машин
I	2	3	4	5	6	7	8	9	I0	II	I2	I3
		Подстанция комплектная трансформаторная типа КТП-400/6-I0 состоящая из:										
I	I5-05 ч.I стр.6 8-692	Трансформатора типа ТМФ-400/6-I0 кв, мощностью 400 ква	шт	I	I900	I900	II30	47,I	I9,7 / I,63	II30	47,I	I9,7 / I,63
2	I5-05 ч.I стр.I03 8-865	Шкафа ввода высшего напряжения ВВ-2	шт	I	400	400	340	3I,7	I3,4 / I,9	340	3I,7	I3,4 / I,9
3	I5-05 ч.I стр.I03 8-885	Шкафа ввода низшего напряжения КБ-I	шт	I	390	390	565	42,9	I9,8 / I,8I	565	42,9	I9,8 / I,8I
4	8-7II	Ревизия трансформатора весом с маслом до 3 т	шт	I	-	-	-	43,8	20,4 / -	-	43,8	20,4 / -
5	8-739	Сушка трансформаторного масла	т	0,53	-	-	-	46,8	2I,6 / 0,69	-	24,8	II,45 / 0,37
6	8-74I	Заливка трансформатора сухим маслом	т	0,53	-	-	-	6,4	2,44 / 0,73	-	3,39	I,29 / 0,39

I965 I970	Комплектные трансформаторные подстанции мощностью до 2х1000 ква без распределительных устройств 6-I0 кв для промышленных установок	КТП мощностью 400 ква отдельностоящая и встроенная со шкафом ввода высшего напряжения. Смета на электрооборудование.	Типовой проект 407-3-I3	без изменений / с изменениями	Альбом 7 / Лист II и

Выполнил Гурьев, Тех. отд. т

Москва

I	2	3	4	5	6	7	8	9	I0	II	I2	I3
7	8-I477	Стойка кабельная типа КI50	I00шт	0,05	-	-	-	79,3	20,0 / 0,08	-	3,97	I,0 / -
8	8-I482	Полка кабельная типа КI6I	I00шт	0,I5	-	-	-	9,3	I,53 / 0,04	-	I,4	0,23 / 0,0I
9	8-472I	Шины заземления сечением до I00 кв мм в распределительном устройстве	I00 м	0,I8	-	-	-	67,2	26,6 / 0,82	-	I2,I	4,79 / 0,06
		Итого				2690				2035	2II,I6	92,06 / 6,I7
I0	-	Транспортные и прочие расходы	%	7	-	-	-	-	-	I42,45	-	-
II	-	Плановые накопления	%	6	-	-	-	-	-	-	I2,67	-
		Всего:								2I77,45	223,83	92,06 / 6,I7
		СВОДКА ИТОГОВ										
		I. Стоимость оборудования	руб.	2I77								
		2. Стоимость монтажных работ	руб.	224								
		Всего по смете	руб.	240I								

I965 / I970	Комплектные трансформаторные подстанции мощностью до 2хI000 ква без распределительных устройств 6-I0 кв для промышленных установок	КТП мощностью 400 ква отдельностоящая и встроенная со шкафом ввода высшего напряжения. Смета на электрооборудование.	Типовой проект 407-3-I3	без изменений / с изменениями
				Альбом 7 / Лист I2и

Нач. или гл. спец. Малыгина Отдел смо
Руководил Гончакова Дата
Выполнил Гаврилов Гаврилов м
Москва

Инв. 3595-07

№№	Наименование прейскуранта, [illegible] и №№ позиций	Наименование и характеристика оборудования и монтажных работ	Единица измерения	Количество	Вес в кг: Единицы измерения	Вес в кг: Общий	Сметная стоимость в рублях: Единицы: Оборудования	Единицы: Монтажных работ	Единицы: В т.ч. заработная плата основная / по эксплуатации машин	Общая: Оборудования	Общая: Монтажных работ	Общая: В т.ч. зараб. плата основная / по эксплуатации машин
I	2	3	4	5	6	7	8	9	I0	II	I2	I3
		I. Оборудование и его монтаж										
I	I5-04 ч.II стр.I47 8-6I49	Ящик распределительный типа ЯЗI24-25 с одним установочным автоматом А-3I24	шт	I	22	22	72	8,08	3,06 / 0,03	72	8,08	3,06 / 0,03
		Итого:				22				72	8,08	3,06 / 0,03
2	-	Транспортные и прочие расходы	%	7	-	-	-	-	-	5,04	-	-
3	-	Плановые накопления	%	6	-	-	-	-	-	-	0,48	-
		Всего по разделу I:								77,04	8,56	3,06 / 0,03
		II. Материалы не учтенные в стоимости монтажных работ и их монтаж										
		I. Материалы										
I	I5-04 ч.II стр.I45	Ящик типа ЯТП-0,25 с понижающим трансформатором ОСО-0,25	шт	I	I0,2	I0,2	-	I3	-	-	I3	-

1965 / 1970	Комплектные трансформаторные подстанции мощностью до 2хI000 ква без распределительных устройств 6-I0 кв для промышленных установок	КТП мощностью 400 ква отдельностоящая и встроенная. Смета на электроосвещение.	Типовой проект 407-3-I3	без изменений / с изменениями
				Альбом 7 / Лист I3и

Москва | Выполнил | Тав/[illegible] | Тав/[illegible] | м

578

ИНБ 3595-07

I	2	3	4	5	6	7	8	9	I0	II	I2	I3
		Арматура осветительная:										
2	Дополнение № I к пр-ту I5-07 стр.I5	Лицетта до 200 вт	шт	2	I,37	2,74	-	I,95	-	-	3,9	-
3	Дополнение № 2 к пр-ту I5-07 стр.4	Плафон двухламповый	шт	2	2,2	4,4	-	3,7	-	-	7,4	-
4	ЦСРСЦ № I ч.У стр.303	Фарфоровая полугерметическая	шт	I	I,I	I,I	-	0,24	-	-	0,24	-
5	ЦСРСЦ № I ч.У стр.30I	Лампа переносная с защитной сеткой и шланговым проводом	шт	I	I,5	I,5	-	2,4I	-	-	2,4I	-
		Стекло к арматуре:										
6	ЦСРСЦ № I ч.У стр.320	Лицетта до 200 вт	шт	2	I,5	3,0	-	0,867	-	-	I,73	-
7	ЦСРСЦ № I ч.У стр.32I	Плафон двухламповый	шт	2	I,2	2,4	-	0,689	-	-	I,38	-
8	ЦСРСЦ № I ч.У стр.320	Фарфоровой полугерметической	шт	I	0,3	0,3	-	0,2I7	-	-	0,22	-
		Лампа накаливания на напряжение 220 в мощностью в вт:										

Инициатор проекта — Отдел сети
Руководил — Гончарова — Дата
Выполнил — Забелина — Дата

ИНВ 3595-07

I	2	3	4	5	6	7	8	9	I0	II	I2	I3
9	I6-03 ч.II стр.28	200	шт	2	0,I5	0,3	-	0,II5	-	-	0,23	-
I0	I6-03 ч.II стр.3I	75	шт	6	0,08	0,48	-	0,I6	-	-	0,96	-
II	ЦСРСЦ № I ч.У стр.324	Лампа накаливания на напряжение 36 в, мощностью 50 вт	шт	I	0,06	0,06	-	0,079	-	-	0,08	-
		Кабель марки АНРГ, сечением в кв мм:										
I2	ЦСРСЦ № I ч.У стр.I06	2xI0	км	0,008	335	2,68	-	320	-	-	2,56	-
I3	ЦСРСЦ № I ч.У стр.I06	3x4	км	0,005	239	I,2	-	23I	-	-	I,I6	-
I4	ЦСРСЦ № I ч.У стр.I06	2x4	км	0,03	I55	4,65	-	I60	-	-	4,8	-
I5	ЦСРСЦ № I ч.У стр.220	Провод марки ПРГ-500 сечением I,5 кв мм / для зарядки светильников /	км	0,0I	35	0,35	-	35,7	-	-	0,36	-
		Итого:				35,36					40,43	
		Транспортные и прочие расходы по поз:										
I6	ЦСРСЦ № I ч.У стр.4-6	I; 4,7% от I3 руб.		-	-	-	-	-	-	-	0,6I	-

1965 / 1970	Комплектные трансформаторные подстанции мощностью до 2xI000 ква без распределительных устройств 6-I0 кв для промышленных установок	КТП мощностью 400 ква отдельностоящая и встроенная. Смета на электроосвещение.	Типовой проект 407-3-I3	без изменений / с изменениями
				Альбом 7 / Лист I5и

Москва

Выполнил

I	2	3	4	5	6	7	8	9	I0	I1	I2	I3
I7	ЦСРСЦ № I ч.У стр.4-6	2-3; 7,8% от II,3 руб.		-	-	-	-	-	-	-	0,88	-
I8	[illegible]	9-I0; 8,6% от I,I9 руб.		-	-	-	-	-	-	-	0,I	-
		Итого:									42,02	
I9	-	Плановые накопления	%	6	-	-	-	-	-	-	2,52	-
		Всего по I:									44,54	
		2. Монтаж										
I	8-I5I0	Кабель при весе I м до I кг, прокладываемый по установленным конструкциям	I00м	0,06	-	-	-	I8,9	7,44 / 0,I		I,I3	0,45 / 0,01
		Кабель марки АНРТ двухтрехжильный с креплением скобками, сечением в кв мм до:										
2	3-4209	6	I00м	0,34	-	-	-	98,3	32,7 / 8,55	-	33,42	II.I2 / 2,9I
3	8-42I0	I0	I00м	0,02	-	-	-	I03	34,4 / 9,I7	-	2,06	0,69 / 0,I8

1965 / 1970	Комплектные трансформаторные подстанции мощностью до 2хI000 ква без распределительных устройств 6-I0 кв для промышленных установок	КТП мощностью 400 ква отдельностоящая и встроенная. Смета на электроосвещение.	Типовой проект 407-3-I3	без изменений / с изменениями Альбом 7 Лист [illegible]

Москва Выполнил [illegible]

I	2	3	4	5	6	7	8	9	I0	II	I2	I3
4	8-7001	Выключатель защищенный	I00шт	0,02	-	-	-	65,2	I6,6	-	I,3	0,53
5	8-7003	Выключатель брызгонепроницаемый	I00шт	0,0I	-	-	-	233	35,4	-	2,33	0,35
6	8-7009	Розетка штепсельная защищенная	I00шт	0,0I	-	-	-	67,I	I6,2	-	0,67	0,I6
7	8-70I7	Светильники Люцетта и фарфоровый полугерметический, устанавливаемые на кронштейне	I00шт	0,03	-	-	-	428	68,8 25,3	-	I2,84	2,06 0,76
8	8-7055	Плафон двухламповый	I00шт	0,02	-	-	-	220	62,6 0,29	-	4,4	I,25 0,0I
9	8-7068	Ящик типа ЯТП-0,25	I00шт	0,0I	-	-	-	33I	II7 I,23	-	3,3I	I,I7 0,0I
		Итого									6I,46	I7,58 3,89
I0		Плановые накопления	%	6	-	-	-	-	-	-	3,69	-
		Всего по 2:									65,I5	I7,58 3,88
		Стоимость монтажных работ по разделам:										
		I		-	-	-	-	-	-	-	6,56	3,06 0,03

1965 1970	Комплектные трансформаторные подстанции мощностью до 2х1000 ква без распределительных устройств 6-I0 кв для промышленных установок	КТП мощностью 400 ква отдельностоящая и встроенная. Смета на электроосвещение	Типовой проект 407-3-I3	без изменений с изменениями Альбом 7 Лист I7и

Москва Волгоград Гипрониигаз

Инв. 3505-07

I	2	3	4	5	6	7	8	9	I0	II	I2	I3
		II		-	-	-	-	-	-	-	65,I5	I7,58 / 3,88
		Стоимость материалов		-	-	-	-		-	-	44,54	-
		Всего стоимость монтажных работ и материалов									II8,25	20,64 / 3,9I
		СВОДКА ИТОГОВ										
		I. Стоимость оборудования	руб.	77								
		2. Стоимость монтажных работ и материалов	руб.	II8								
		Всего по смете	руб.	I95								

I965 / I970	Комплектные трансформаторные подстанции мощностью до 2xI000 ква без распределительных устройств 6-I0 кв для промышленных установок	КТП мощностью 400 ква отдельностоящая и встроенная. Смета на электроосвещение.	Типовой проект 407-3-I3	без изменений / с изменениями
				Альбом 7 / Лист. I8

Руководил Гончакова Дата
Выполнил Гаврилин Гаврилин м

Москва

2150 578

ИНБ 3595-07

№ пп	Наименование прейскуранта, ценника и № позиций	Наименование и характеристика оборудования и монтажных работ	Единица измерения	Количество	Вес в кг: Единицы измерения	Вес в кг: Общий	Сметная стоимость в рублях: Единицы: Оборудования	Единицы: Монтажных работ	Единицы: В т.ч. зараб. плата основная / по эксплуатации машин	Общая: Оборудования	Общая: Монтажных работ	Общая: В т.ч. зараб. плата основная / по эксплуатации машин
I	2	3	4	5	6	7	8	9	I0	II	I2	I3
		Подстанция комплектная трансформаторная типа КТП-400/6-I0 состоящая из:										
I	I5-05 ч.I стр.6 8-692	Трансформатора типа ТМ-400/6-I0 кв, мощностью 400 ква	шт	I	I900	I900	II30	47,I	I9,7 / I,63	II30	47,I	I9,7 / I,63
2	I5-05 ч.I стр.I03 8-885	Шкаф ввода низшего напряжения КБ-I	шт	I	390	390	565	42,9	I9,8 / I,8I	565	42,9	I9,8 / I,8I
3	8-7II	Ревизия трансформатора весом с маслом до 3 т	шт	I	-	-	-	43,8	20,4 / -	-	43,8	20,4 / -
4	8-739	Сушка трансформаторного масла	т	0,53	-	-	-	46,8	2I,6 / 0,69	-	24,8	II,45 / 0,37
5	8-74I	Заливка трансформатора сухим маслом	т	0,53	-	-	-	6,4	2,44 / 0,73	-	3,39	I,29 / 0,39
6	8-472I	Шины заземления сечением до I00 кв мм в распределительном устройстве	I00м	0,05	-	-	-	67,2	26,6 / 0,32	-	3,36	I,33 / 0,02
		Итого				2290				I695	I65,35	73,97 / 4,22

I965 I970	Комплектные трансформаторные подстанции мощностью до 2xI000 ква без распределительных устройств 6-I0 кв для промышленных установок	КТП мощностью 400 ква внутрицеховая без шкафа ввода высшего напряжения. Смета на электрооборудование.	Типовой проект 407-3-I3	без изменений / с изменениями	Альбом 7 / Лист I9и

Выполнил Гайдашин

Эскиз

ИНВ 3595-07

I	2	3	4	5	6	7	8	9	I0	I1	I2	I3
7	-	Транспортные и прочие расходы	%	7	-	-	-	-	-	II8,65	-	-
8	-	Плановые накопления	%	6	-	-	-	-	-	-	9,92	-
		Всего								I8I3,65	I75,27	73,97 4,22
		СВОДКА ИТОГОВ										
		I. Стоимость оборудования	руб.	I8I4								
		2. Стоимость монтажных работ	руб.	I75								
		Всего по смете:	руб.	I989								

1965 1970	Комплектные трансформаторные подстанции мощностью до 2хI000 ква без распределительных устройств 6-I0 кв для промышленных установок	КТП мощностью 400 ква внутрицеховая без шкафа ввода высшего напряжения. Смета на электрооборудование.	Типовой проект 407-3-I3	без изменений с изменениями Альбом 7 Лист 20 и

Руководил Ганчаков Дата
Выполнил Гаврилин Гаврилин

Москва

ИНВ. 3595-07

№№ пп	Наименование прейскуранта, ценника и №№ позиций	Наименование и характеристика оборудования и монтажных работ	Единица измерения	Количество	Вес в кг: Единицы измерения	Вес в кг: Общий	Сметная стоимость в рублях: Единицы: Оборудования	Единицы: Монтажных работ	Единицы: В т.ч. зараб. плата основная / по эксплуатации машин	Общая: Оборудования	Общая: Монтажных работ	Общая: В т.ч. зараб. плата основная / по эксплуатации машин
I	2	3	4	5	6	7	8	9	I0	II	I2	I3
		Подстанция комплектная трансформаторная типа КТП-400/6-I0 состоящая из:										
I	I5-05 ч.I стр.6 8-692	Трансформатора типа ТМФ-400/6-I0 кв, мощностью 400 ква	шт	I	I900	I900	II30	47,I	I9,7 / I,63	II30	47,I	I9,7 / I,63
2	I5-05 ч.I стр.I03 8-885	Шкафа ввода высшего напряжения ВВ-2	шт	I	400	400	340	3I,7	I3,4 / I,9	340	3I,7	I3,4 / I,9
3	I5-05 ч.I стр.I03 8-885	Шкафа ввода низшего напряжения КБ-I	шт	I	390	390	565	42,9	I9,8 / I,8I	565	42,9	I9,8 / I,8I
4	8-7II	Ревизия трансформатора весом с маслом до 3 т	шт	I	-	-	-	43,8	20,4 / -	-	43,8	20,4 / -
5	8-739	Сушка трансформаторного масла	т	0,53	-	-	-	46,8	2I,6 / 0,69	-	24,8	II,45 / 0,37
6	8-74I	Заливка трансформатора сухим маслом	т	0,53	-	-	-	6,4	2,44 / 0,73	-	3,39	I,29 / 0,39

I965 / I970	Комплектные трансформаторные подстанции мощностью до 2хI000 ква без распределительных устройств 6-I0 кв для промышленных установок	КТП мощностью 400 ква внутрицеховая со шкафом ввода высшего напряжения. Смета на электрооборудование.	Типовой проект 407-3-I3	без изменений / с изменениями; Альбом 7; Лист 2I и

Москва Выполнил Гаврилин Гаврилин т

Инв. 3595-07

I	2	3	4	5	6	7	8	9	I0	II	I2	I3
7	8-472I	Шины заземления сечением до I00 кв мм в распределительном устройстве	I00м	0,05	-	-	-	67,2	26,6 / 0,32	-	3,36	I,33 / 0,02
		Итого:				2690				2035	I97,05	87,37 / 6,I2
8	-	Транспортные и прочие расходы	%	7	-	-	-	-	-	I42,45	-	-
9	-	Плановые накопления	%	6	-	-	-	-	-	-	II,82	-
		Всего:								2I77,45	208,87	87,37 / 6,I2
		СВОДКА ИТОГОВ										
		I. Стоимость оборудования	руб.	2I77								
		2. Стоимость монтажных работ	руб.	209								
		Всего по смете:	руб.	2386								

I965 / I970	Комплектные трансформаторные подстанции мощностью до 2хI000 ква без распределительных устройств 6-I0 кв для промышленных установок	КТП мощностью 400 ква внутрицеховая со шкафом ввода высшего напряжения. Смета на электрооборудование.	Типовой проект 407-3-I3	без изменений с изменениями. Альбом 7 Лист 22

Нач. или гл. спец. | Руководил | Выполнил | Отдел смо | Дата | м

Москва

2150-578 фм

ИНВ. 3595-07

Отпечатано Свердловским филиалом ЦИТП

620062 г.Свердловск-62 ул.Генеральская. 3-А

Заказ Тираж Цена

Инв № 1976 г.

gost.e-ecolog.ru