ТИПОВОЙ ПРОЕКТ
407—3—13

КОМПЛЕКТНЫЕ ТРАНСФОРМАТОРНЫЕ ПОДСТАНЦИИ МОЩНОСТЬЮ ДО 2×1000 ква БЕЗ РАСПРЕДЕЛИТЕЛЬНЫХ УСТРОЙСТВ 6–10 кв ДЛЯ ПРОМЫШЛЕННЫХ УСТАНОВОК

КОМПЛЕКТНАЯ ТРАНСФОРМАТОРНАЯ ПОДСТАНЦИЯ МОЩНОСТЬЮ 560 ква АРМЯНСКОГО ЭЛЕКТРОМАШИНОСТРОИТЕЛЬНОГО ЗАВОДА

(ОТДЕЛЬНОСТОЯЩАЯ, ВСТРОЕННАЯ, ВНУТРИЦЕХОВАЯ)

АЛЬБОМ №5

ЭЛЕКТРИЧЕСКАЯ ЧАСТЬ

СОСТАВ ПРОЕКТА ПОДСТАНЦИИ:

ЭЛЕКТРИЧЕСКАЯ ЧАСТЬ: АЛЬБОМЫ №№ 5

СТРОИТЕЛЬНАЯ ЧАСТЬ: АЛЬБОМ №28—ОБЩИЕ МАТЕРИАЛЫ

АЛЬБОМ №28—ОТДЕЛЬНОСТОЯЩАЯ КТП ~~СМ. АЛЬБОМ~~ 28/69

АЛЬБОМ №29—ВСТРОЕННАЯ КТП ~~СМ. АЛЬБОМ~~ 29/69

АЛЬБОМ №30—ВНУТРИЦЕХОВАЯ КТП ~~СМ. АЛЬБОМ~~ 30/69

МОСКВА

gost.e-ecolog.ru

ТИПОВОЙ ПРОЕКТ
407—3—13

КОМПЛЕКТНЫЕ ТРАНСФОРМАТОРНЫЕ ПОДСТАНЦИИ МОЩНОСТЬЮ ДО 2×1000 ква
БЕЗ РАСПРЕДЕЛИТЕЛЬНЫХ УСТРОЙСТВ 6–10 кв ДЛЯ ПРОМЫШЛЕННЫХ УСТАНОВОК

КОМПЛЕКТНАЯ ТРАНСФОРМАТОРНАЯ ПОДСТАНЦИЯ МОЩНОСТЬЮ 560 ква АРМЯНСКОГО ЭЛЕКТРОМАШИНОСТРОИТЕЛЬНОГО ЗАВОДА

(ОТДЕЛЬНОСТОЯЩАЯ, ВСТРОЕННАЯ, ВНУТРИЦЕХОВАЯ)

АЛЬБОМ №5

ЭЛЕКТРИЧЕСКАЯ ЧАСТЬ

СОСТАВ ПРОЕКТА ПОДСТАНЦИИ:

ЭЛЕКТРИЧЕСКАЯ ЧАСТЬ: АЛЬБОМЫ №№1, 5

СТРОИТЕЛЬНАЯ ЧАСТЬ: АЛЬБОМ №21—ОБЩИЕ МАТЕРИАЛЫ
АЛЬБОМ №28—ОТДЕЛЬНОСТОЯЩАЯ КТП И АЛЬБОМ 28/69
АЛЬБОМ №29—ВСТРОЕННАЯ КТП И АЛЬБОМ 29/69
АЛЬБОМ №30—ВНУТРИЦЕХОВАЯ КТП И АЛЬБОМ 30/69

РАЗРАБОТАН
ГОСУДАРСТВЕННЫМИ ПРОЕКТНЫМИ ИНСТИТУТАМИ
ТЯЖПРОМЭЛЕКТРОПРОЕКТ (ЭЛЕКТРИЧЕСКАЯ ЧАСТЬ)
ПРОМСТРОЙПРОЕКТ (СТРОИТЕЛЬНАЯ ЧАСТЬ)

ВВЕДЕН В ДЕЙСТВИЕ
ТЯЖПРОМЭЛЕКТРОПРОЕКТОМ: ДИРЕКТИВНОЕ УКАЗАНИЕ №М26 ОТ 30-XI 1965г.
ПРОМСТРОЙПРОЕКТОМ: ПРИКАЗ №104 ОТ 13-XI 1965г.

ЦЕНТРАЛЬНЫЙ ИНСТИТУТ ТИПОВЫХ ПРОЕКТОВ
МОСКВА 1966

Инв. 3595-05

№№ п.п.	Наименование	№ листа	№ стр.
I	Титульный лист	-	I
2	Содержание альбома № 5	I и	2
3	Общие чертежи для отдельностоящей, встроенной и внутрицеховой подстанций		
3	Принципиальная однолинейная схема	2	3
4	Спецификация подстанционного электрооборудования	3	4
	Чертежи для отдельностоящей и встроенной подстанций		
5	Установочный чертеж	4,5	5,6
6	Электрическое освещение	6	7
7	Спецификация электрооборудования и материалов для электрического освещения	7,8	8,9
	Чертежи для внутрицеховой подстанции		
8	Установочный чертеж	9,I0	I0,II
9	Сметы	II-28 и	12-29
~~9~~	~~Сметы на электрооборудование и электроосвещение отдельностоящих и встроенных КТП~~	~~II-I7~~	~~I2-I8~~
~~I0~~	~~Сметы на электрооборудование внутрицеховых КТП~~	~~I8-20~~	~~I9-2I~~

Гипроэнергосп.	Начальн. спец.	Руководил	Выполнил	Москва
Лигерман Н.Н.	Конась Н.Н.	Радькина Л.Г.	Отдел ОНТ	Дата
				М

I965	Комплектные трансформаторные подстанции мощностью до 2хI000 ква без распределительных устройств 6-I0 кв для промышленных установок.	Содержание альбома № 5	Типовой проект 407-3-I3	без изменений с изменениями
				Альбом 5 Лист I и

UNB 3595-05

Схема

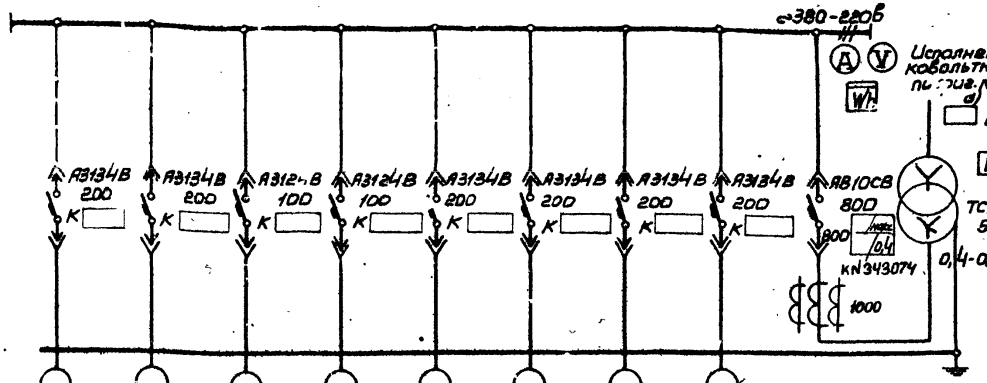

Маркировка кабеля										
Сечение кабеля										
№ линии	8	7	6	5	4	3	2	1		
Наименование линии									Ввод от трансформатора	Трансформатор
Расчетный ток, А									810	
№ шкафа	2				1					
Тип шкафа	КРН-6-560									
№ чертежа элементной схемы										

Схемы высоковольтных блоков

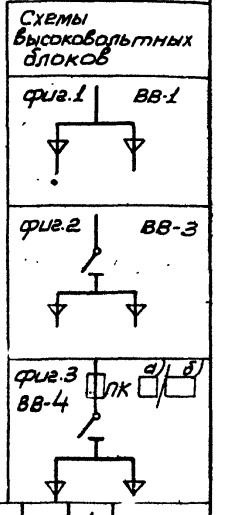

Примечания

1. Нагрузка подстанции ☐ кВа; cos φ=☐
2. На шкафах для каждого автомата устанавливается табличка с надписью согласно графе „Наименование линии".
3. Расшифровка заполнения пропусков на схеме:
   а) номинальное напряжение, кВ;
   б) номинальный ток и ток плавкой вставки предохранителя (75/75 при 6кВ, 50/80 при 10кВ).

в) Схема исполнения высоковольтного ввода: 1-исполнение по фиг. 1
3-исполнение по фиг. 2
4-исполнение по фиг. 3

План м1:100

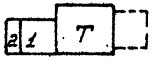

Сторона фасада

Спецификация

N/N	Наименование	Тип	Единица измерения	Количество	Примечание
4	Высоковольтный блок		шт	1	
3	Шкаф фидерный	КРН-6-560	шт	1	
2	Шкаф ввода н.н.		шт	1	правое исполнение
1	Трансформатор	ТСМАФ-560	шт	1	правое исполнение

Начальник ОТиС Бабаленин
Руководитель группы Крылов
Выполнил Райхлина

Москва 1965

Комплектные трансформаторные подстанции мощностью до 2х1000 кВа без распределительных устройств 6-10кВ для промышленных установок

КТП-560/ ☐ а/ ☐ б мощностью 560 кВа Ярославского электромашиностроительного завода. Принципиальная однолинейная схема.

Типовой проект 407-3-13

Альбом 5 | Лист 2

Инв. 3585-05

№ позиции	Наименование и технические данные	Единица измерения	Количество	Поставщик	Примечание
I	Комплектная однотрансформаторная подстанция по чертежу 407-3-I3, альбом 5, лист 2	комплект	I	Армянский электромашиностроительный завод	

В комплект входит:

а/ I шт- трансформатор I0/6/ кв ±5%/0,4-0,23кв, 560 ква, с масляным охлаждением, схема соединения "звезда-звезда-I2", с выведенной нулевой точкой на стороне н.н.;

б/ I шт- высоковольтный блок;

в/ I шт- шкаф распределительный низковольтного ввода подстанции;

г/ I шт- шкаф распределительный отходящих линий типа КРН-6-560 .

1965	Комплектные трансформаторные подстанции мощностью до 2х1000 ква без распределительных устройств 6-I0 кв для промышленных установок.	КТП мощностью 560 ква. Армянского электромашиностроительного завода. Спецификация подстанционного электрооборудования.	Типовой проект 407-3-I3	без изменений / с изменениями
				Альбом 5 | Лист 3

Инв 359-05

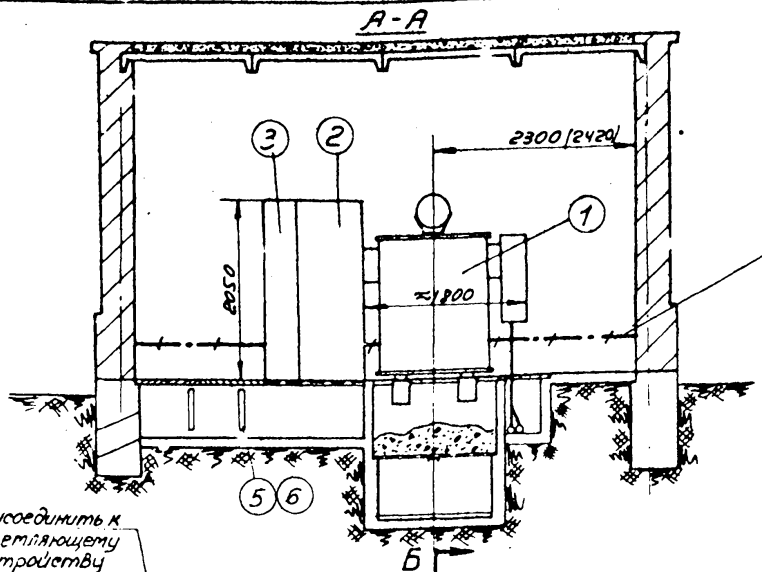

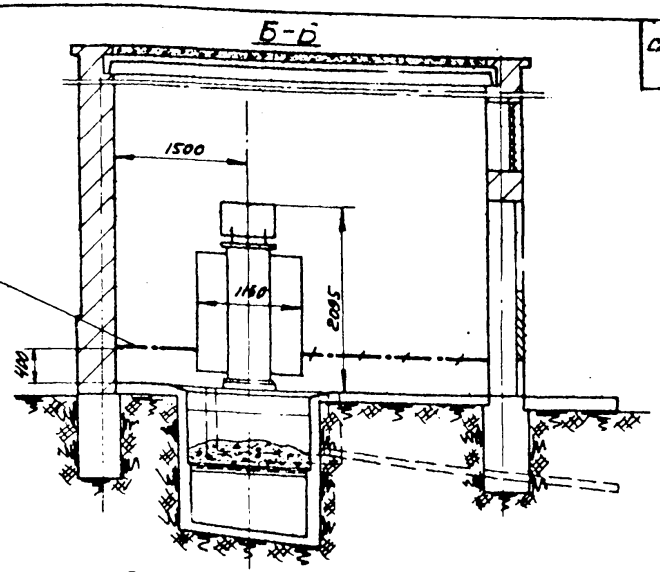

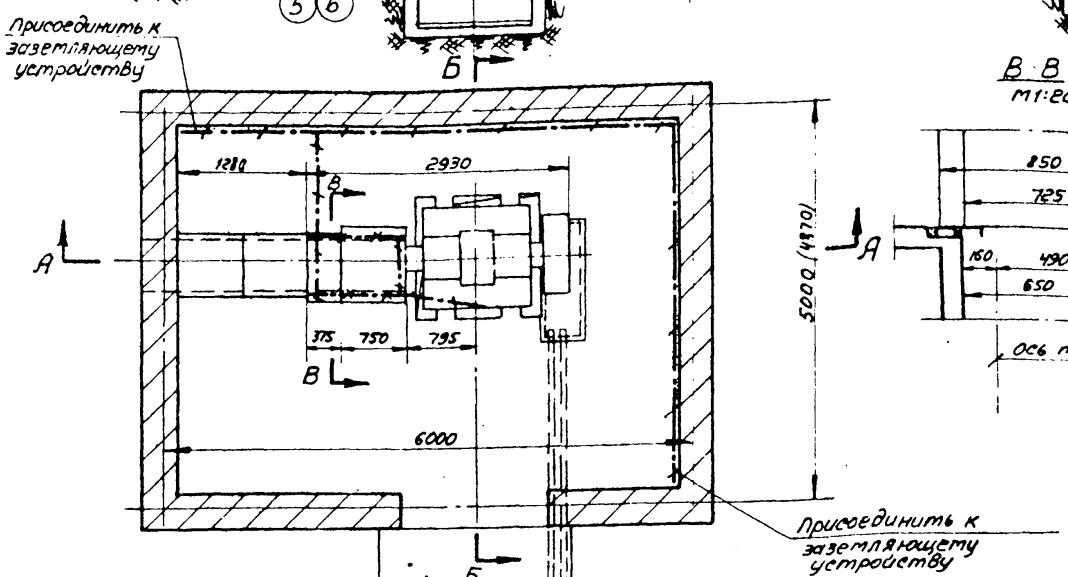

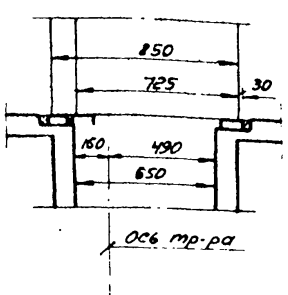

1. Трансформатор 580 ква, с в/в блоком по схеме 1, 1 шт
2. Шкаф ввода н/н, 1 шт.
3. Шкаф отходящих линий 1 шт.
4. Полоса заземления. Ст. полосовая 25×4, ГОСТ 103-57, Вес ≈ 14 кг.
5. Стойка кабельная К150, 2 шт.
6. Полка кабельная К161, 6 шт.

Примечание
Размеры в скобках даны для встроенных КТП

Москва	Руководил	Выполнил	Ждановский	Редькина Л.Г.	Отдел ОНТ
					Дата К-66
					М-1:50

1965	Комплектные трансформаторные подстанции мощностью до 2×1000 ква без распределительных устройств 6-10 кв для промышленных установок	Отдельностоящая и встроенная КТП-560/6-10 Армянского завода Установочный чертеж Вариант 1 - с в/в блоком по схеме 1	Типовой проект 407-3-13	без изменений с изменениями
				альбом 5 лист 4

Инв. 3595-05

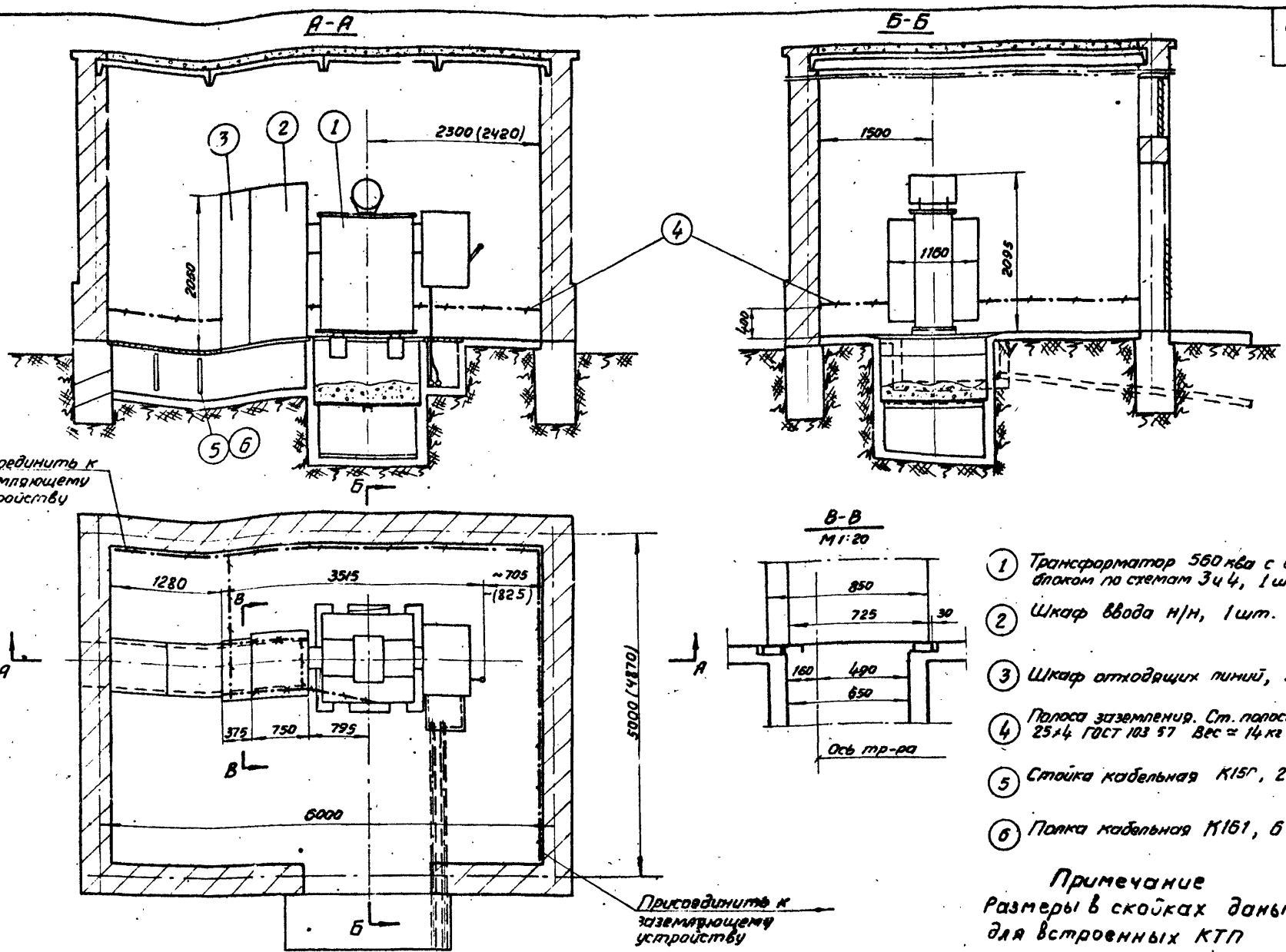

1. Трансформатор 560 ква с в/в блоком по схемам 3 и 4, 1 шт.
2. Шкаф ввода н/н, 1 шт.
3. Шкаф отходящих линий, 1 шт.
4. Полоса заземления. Ст. полосовая 25×4 ГОСТ 103 57 Вес ≈ 14 кг
5. Стойка кабельная К15Г, 2 шт.
6. Полка кабельная К161, 6 шт

Примечание
Размеры в скобках даны для встроенных КТП

Москва	Гор. ОНТ	Городничев Н.М.	Гор. ОНТ	
	Руководил	Жданов М.И.	Дата	
	Выполнил	Редькина Л.Г.	М-1:50	

1965	Комплектные трансформаторные подстанции мощностью до 2×1000 ква без распределительных устройств 6-10 кв для промышленных установок	Отдельностоящая и встроенная КТП - 560/6-10 Армянского завода Установочный чертеж Вариант 2 - с в/в блоком по схемам 3 и 4	Типовой проект 407-3-13	Без изменений / изменениями; альбом 5; Лист 5

Инв. 3595-05

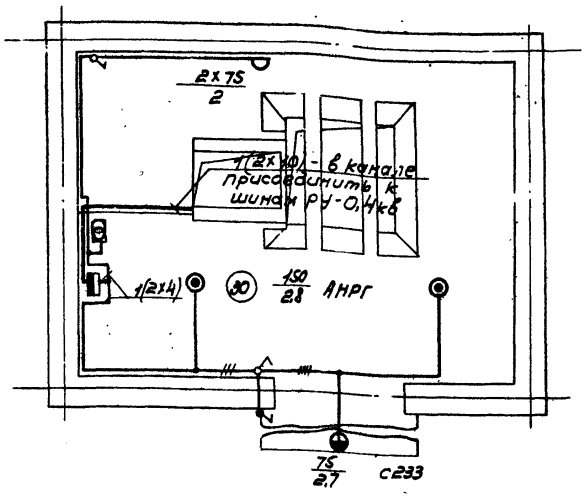

Примечания

1. Напряжение сети общего освещения-380/220в-
2. Напряжение ламп переносного освещения-36в.
3. Для заземления нетоковедущих металлических частей электрооборудования используется нулевой рабочий провод сети,

Условные обозначения

- Линия сети рабочего освещения
- Ящик Я3124-25 с автоматом А3124, с расцепителем 20а
- Ящик ЯТП-0,25 с понижающим трансформатором ОСО-0,25, 220/36в, 250ва, комплектно с автоматами, штепсельной розеткой и выключателем
- Светильник Люцетта цельного молочного стекла
- Светильник фарфоровый полугерметический с матовым стеклом
- Светильник Плафон двухламповый
- Выключатель однополюсный в защищенном исполнении
- Выключатель однополюсный в брызгонепроницаемом исполнении
- (30) Нормируемая минимальная освещенность от общего освещения, лк
- 150/2,8 Мощность лампы в светильнике, вт / Высота подвеса светильника над полом, м

Отдел ОСВУ	Х.65г	М 1:50		
Нач.шлифстеч.	Пронин			
Руководил	Есипов			
Выполнил	Носкова			
Москва				

1965	Комплектные трансформаторные подстанции мощностью до 2×1000 ква без распределительных устройств 6-10 кв для промышленных установок.	КТП мощностью 560 ква Армянского электромашиностроительного завода. Электрическое освещение.	Типовой проект 407-3-13	без изменений с изменениями; альбом 5 лист 6

Инв. 3595-05

№ позиции	Наименование и технические данные	Единица измерения	Количество	Поставщик	Примечание
	А. ЭЛЕКТРООБОРУДОВАНИЕ				
	I. АППАРАТЫ				
I	Ящик распределительный Я3I24-25, 380 в, с установочным автоматом А3I24, I00а, с расцепителем 20 а, н. № НА523II2	шт	I		
2	Ящик ЯТП-0,25 с понизительным трансформатором ОСО-0,25, 220/36 в, 250 ва, с автоматами АБ-25, с расцепителем I5 а, штепсельной розеткой и выключателем	шт	I		
	II. ВЫКЛЮЧАТЕЛИ, ШТЕПСЕЛЬНЫЕ СОЕДИНЕНИЯ				
	Выключатель 250 в, 6 а, однополюсный, для открытой установки, исполнения:				
3	защищенного	шт	2		
4	брызгонепроницаемого	шт	I		
5	Вилка штепсельная, 250 в, 6 а, двухполюсная, защищенного исполнения	шт	I		
	III. ОСВЕТИТЕЛЬНЫЕ ПРИБОРЫ. ИСТОЧНИКИ СВЕТА				
6	Арматура Люцетта цельного молочного стекла, до 200 вт, с патроном Ц-27	шт	2		
7	Арматура Плафон, до 60 вт, с патроном Ц-27, двухламповая	шт	I		
8	Арматура фарфоровая, полугерметическая, с матовым стеклом, с патроном Ц-27	шт	I		
9	Переносная ручная лампа, с защитной сеткой	шт	I		
	Лампа накаливания 220 в, с цоколем Р-27:				
I0	I50 вт	шт	3		
II	75 вт	шт	4		
I2	Лампа накаливания 36 в, с цоколем Р-27, 50 вт	шт	2		
	Б. МАТЕРИАЛЫ				
	I. КАБЕЛЬНАЯ ПРОДУКЦИЯ				
	Кабель АНРГ, с алюминиевыми жилами, с резиновой изоляцией, в резиновой негорючей оболочке:				
I3	2хI0 кв.мм	м	8		
I4	3х4 кв.мм	м	5		
I5	2х4 кв.мм	м	25		
I6	Провод ПРГ-500, с медными жилами, с резиновой изоляцией, гибкий, IхI,5 кв.мм	м	I0		

1965	Комплектные трансформаторные подстанции мощностью до 2хI000 ква без распределительных устройств 6-I0 кв для промышленных установок.	КТП мощностью 560 ква Армянского электромашиностроительного завода. Спецификация электрооборудования и материалов для электрического освещения	Типовой проект 407-3-I3	Без изменений с изменениями Альбом 5 Лист 7

Москва | Нач. отд. спец. | Руководил | Вып. лист | Ключев С.А. | Отдел ОСВУ | Дата | М

№ позиции	Наименование и технические данные	Единица измерения	Количество	Поставщик	Примечание
I7	Шнур ШРПС, с медными жилами, с резиновой изоляцией, в резиновом шланге, средний, 2xI,5 кв.мм	м	I5		
	П. МОНТАЖНЫЕ КОНСТРУКЦИИ И ДЕТАЛИ /изделия заводов/				
I8	Коробка У420 ответвительная, пластмассовая, для открытых проводок	шт	I0		
I9	Кронштейн С233, для наружной установки светильника	шт	I		

1965	Комплектные трансформаторные подстанции мощностью до 2xI000 ква без распределительных устройств 6-I0 кв для промышленных установок.	КТП мощностью 560 ква Армянского электромашиностроительного завода. Спецификация электрооборудования и материалов для электрического освещения.	Типовой проект 407-3-I3	без изменений / с изменениями Альбом 5 Лист 8

Москва

Начальник спец. | Руководил | Выполнил | Клюев С.А. | Отдел ОДОУ | Дата | М

Шв. 3595-05

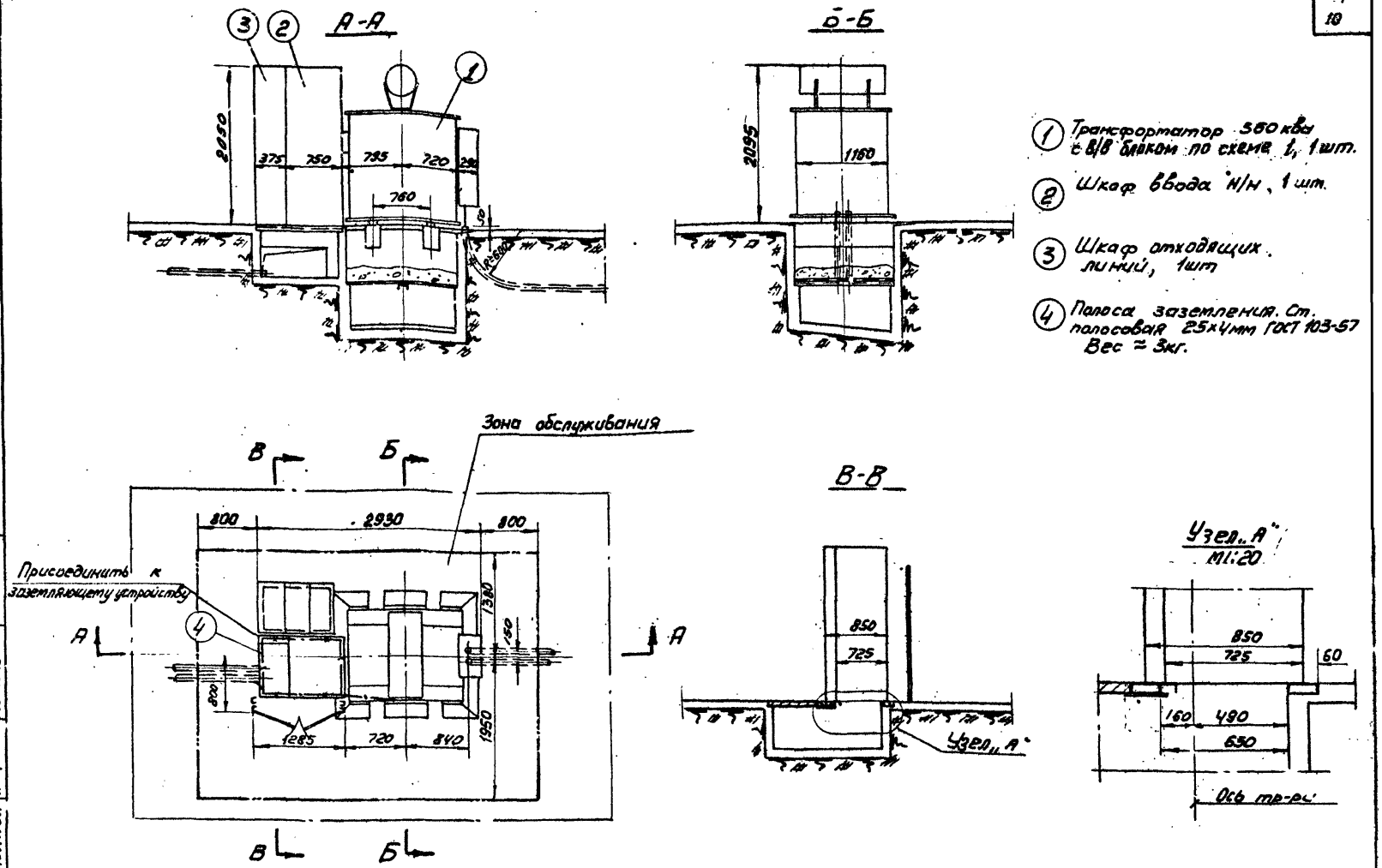

1. Трансформатор 560 ква с в/в блоком по схеме 1, 1 шт.
2. Шкаф ввода н/н, 1 шт.
3. Шкаф отходящих линий, 1 шт
4. Полоса заземления. Ст. полосовая 25×4 мм ГОСТ 103-57 Вес ≈ 3 кг.

Нач. или техн.	Городничев Н.М.	Отдел ОНТ		
Руководил	Жданов М.И.	Дата 1.65		
Выполнил	Редькина Л.Г.	М 1:50		
Москва	1965	Комплектные трансформаторные подстанции мощностью до 2×1000 ква без распределительных устройств 6-10 кв для промышленных установок.	Внутрицеховая КТП-560-6/10 Армянского завода. Установочный чертеж. Вариант 1 — с в/в блоком по схеме 1	Типовой проект 407-3-13

без изменений с изменениями

альбом 5 | лист 9

ИАВ. 2595-05

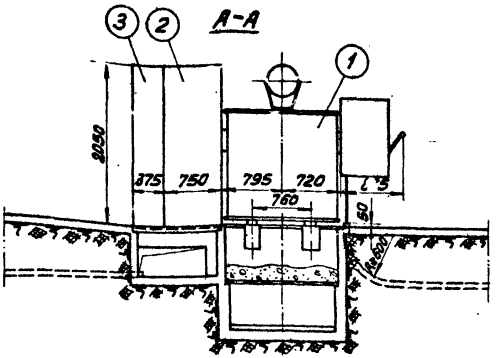

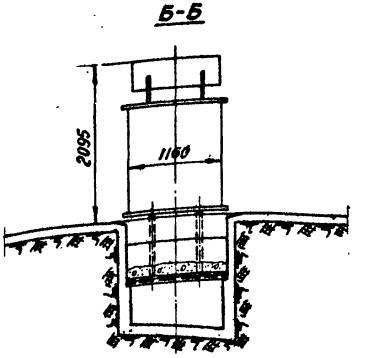

1. Трансформатор 560 ква, с в/в блоком по схемам 3 и 4, 1 шт.
2. Шкаф ввода н/н, 1 шт.
3. Шкаф отходящих линий, 1 шт
4. Полоса заземления, ст. полосовая 25×4 мм, ГОСТ 103-57, вес ≈ 3 кг.

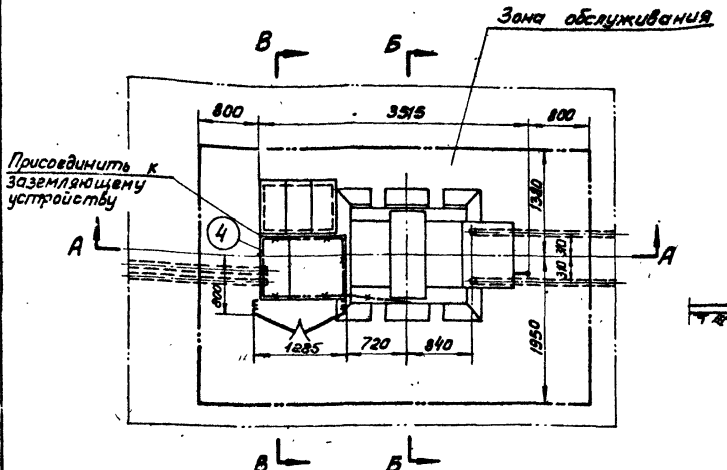

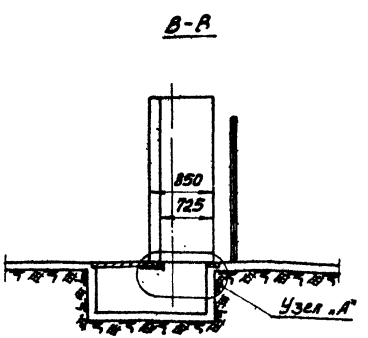

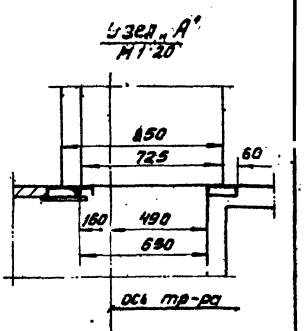

Нач. или гл. стр.	Городничев Н.М.	Отдел ОТ		
Руководил	Жданов М.И.	Дата 1965		
Выполнил	Редькина Л.Г.	М 1:50		
Москва	1965	Комплектные трансформаторные подстанции мощностью до 2×1000 ква без распределительных устройств 6×10 кв для промышленных установок	Внутрицеховая КТ 7-560/6-10 Армянского завода Установочный чертеж. Вариант 2 – с в/в блоком по схемам 3 и 4	Типовой проект 407-3-13	Без изменений / изменениями / альбом 5 / лист 10

№№ пп	Наименование прейскуранта, ценника и №№ позиций	Наименование и характеристика оборудования и монтажных работ	Единица измерения	Количество	Вес в кг: Единицы измерения	Вес в кг: Общий	Сметная стоимость в руб.: Единицы: Оборудования	Единицы: Монтажных работ	Единицы: В т.ч. зараб. плата основная / по эксплуатации машин	Общая: Оборудования	Общая: Монтажных работ	Общая: В т.ч. зараб. плата основная / по эксплуатации машин
I	2	3	4	5	6	7	8	9	I0	II	I2	I3
		Подстанция комплектная трансформаторная типа КТП-560/6-I0 состоящая из:										
I	I5-05 ч.I стр.I34 8-692	Трансформатора типа ТСМЛФ-560/6-I0 мощностью 560 ква	шт	I	2290	2290	I400	47,I	I9,7 / I,63	I400	47,I	I9,7 / I,63
2	I5-05 ч.I стр.I03 8-877	Шкафа ввода высшего напряжения ВВ-I	шт	I	I5,5	I6	32	I8,I	2,I7 / 0,I5	32	I8,I	2,I7 / 0,I5
3	I5-05 ч.I стр.I03 8-885	Шкафа распределительного низковольтного ввода КРН-2	шт	I	340	340	985	42,9	I9,8 / I,8I	985	42,9	I9,8 / I,8I
4	I5-05 ч.I стр.I03 8-886	Шкафа отходящих линий КРН-6	шт	I	I70	I70	455	38,4	I7,3 / I,78	455	38,4	I7,3 / I,78
5	8-7II	Ревизия трансформатора весом с маслом до 3 т	шт	I	-	-	-	43,8	20,4 / -	-	43,8	20,4 / -
6	8-739	Сушка трансформаторного масла	т	0,8	-	-	-	46,8	2I,6 / 0,69	-	37,44	I7,28 / 0,55
7	8-74I	Заливка трансформатора сухим маслом	т	0,8	-	-	-	6,4	2,44 / 0,73	-	5.I2	I,95 / 0,58

Составил отд. Гипронефтеспецстрой Гаджиев
Руководил Гаджиев
Выполнил Калинина
Госстрой СССР Дата

I965 / I970

Комплектные трансформаторные подстанции мощностью до 2хI000 ква без распределительных устройств 6-I0 кв для промышленных установок

КТП мощностью 560 ква отдельностоящая и встроенная со шкафами ВВ-I, КРН-2 и КРН-6. Смета на электрооборудование

Типовой проект 407-3-I3

без изменений
с изменениями

Альбом 5 Лист II и

Москва

ИНБ 3595-05

I	2	3	4	5	6	7	8	9	I0	II	I2	I3
8	8-I477	Стойка кабельная К-I50	I00шт	0,02	-	-	-	79,8	20,0 / 0,08	-	I,59	0,4 / -
9	8-I482	Полка кабельная К-I6I	I00шт	0,06	-	-	-	9,3	I,53 / 0,04	-	0,56	0,09 / -
I0	8-472I	Шины заземления сечением I00 кв мм в распределительном устройстве	I00м	0,I8	-	-	-	67,2	26,6 / 0,32	-	I2,I	4,79 / 0,06
		Итого:				28I6				2872	247,II	II0,88 / 6,56
II	-	Транспортные и прочие расходы	%	7	-	-	-	-	-	20I,04	-	-
I2	-	Плановые накопления	%	6	-	-	-	-	-	-	I4,83	-
		Всего								3073,04	26I,94	II0,88 / 6,56
		СВОДКА ИТОГОВ										
		I. Стоимость оборудования	руб.	3073								
		2. Стоимость монтажных работ	руб.	262								
		Всего по смете	руб.	3335								

1965 / 1970	Комплектные трансформаторные подстанции мощностью до 2хI000 ква без распределительных устройств 6-I0 кв для промышленных установок	КТП мощностью 560 ква отдельностоящая и встроенная со шкафами ВВ-I, КРН-2 и КРН-6. Смета на электрооборудование	Типовой проект 407-3-I3	без изменений / с изменениями
				Альбом 5 / Лист I2И

Отдел сто | Дата | Нач или т спец | Руководил | Выполнил | Москва

Инв. 3595-05

№№ пп	Наименование прейскуранта, ценника и №№ позиций	Наименование и характеристика оборудования и монтажных работ	Единица измерения	Количество	Вес в кг: единицы измерения	Вес в кг: общий	Сметная стоимость в рублях: единицы: оборудования	единицы: монтажных работ	единицы: в т.ч. зараб. плата основная / по эксплуатации машин	общая: оборудования	общая: монтажных работ	общая: в т.ч. зараб. плата основная / по эксплуатации машин
I	2	3	4	5	6	7	8	9	I0	II	I2	I3
		Подстанция комплектная трансформаторная типа КТП-560/6-I0 состоящая из:										
I	I5-05 ч.I стр.I34 8-883	Трансформатора типа ТСМАФ--560/6-I0 кв. мощностью 560 ква	шт	I	2290	2290	I400	47,I	I9,7 / I,63	I400	47,I	I9,7 / I,63
2	I5-05 ч.I стр.I03 8-856	Шкафа ввода высшего напряжения ВВ-3	шт	I	I25	I25	I70	25,9	II,5 / 0,44	I70	25,9	II,5 / 0,44
3	I5-05 ч.I стр.I03 8-885	Шкафа распределительного низковольтного ввода КРН-2	шт	I	340	340	985	42,9	I9,8 / I,8I	985	42,9	I9,8 / I,8I
4	I5-05 ч.I стр.I03 8-886	Шкафа отходящих линий КРН-6	шт	I	I70	I70	455	38,4	I7,3 / I,78	455	38,4	I7,3 / I,78
5	8-7II	Ревизия трансформатора весом с маслом до 3 т	шт	I	-	-	-	43,8	20,4 / -	-	43,8	20,4 / -
6	8-739	Сушка трансформаторного масла	т	0,8	-	-	-	46,8	2I,6 / 0,69	-	37,44	I7,28 / 0,55
7	8-74I	Заливка трансформатора сухим маслом	т	0,8	-		-	6,4	2,44 / 0,78	-	5,I2	I,95 / 0,58

Начальник отдела стр.
Руководил
Выполнил
Дата
Гип

1965 / 1970

Комплектные трансформаторные подстанции мощностью до 2х1000 ква без распределительных устройств 6-I0 кв для промышленных установок

КТП мощностью 560 ква отдельностоящая и встроенная со шкафами ВВ-3, КРН-2 и КРН-6. Смета на электрооборудование

Типовой проект 407-3-I3

Без изменений / с изменениями

Альбом 5 | Лист I3и

Инв. 3595-05

I	2	3	4	5	6	7	8	9	I0	II	I2	I3
8	8-I477	Стойка кабельная К-I50	I00 шт	0,02	-	-	-	79,3	20,0 / 0,08	-	I,59	0,4 / -
9	8-I482	Полка кабельная К-I6I	I00 шт	0,06	-	-	-	9,3	I,53 / 0,04	-	0,56	0,09 / -
I0	8-472I	Шины заземления сечением I00 кв мм в распределительном устройстве	I00 м	0,I8	-	-	-	67,2	26,6 / 0,32	-	I2,I	4,79 / 0,06
		Итого:				2925				30I0	254,9I	II3,2I / 6,85
II	-	Транспортные и прочие расходы	%	7	-	-	-	-	-	2I0,7	-	-
I2	-	Плановые накопления	%	6	-	-	-	-	-	-	I5,29	-
		Всего:								3220,7	270,2	II3,2I / 6,85
		СВОДКА ИТОГОВ										
		I. Стоимость оборудования	руб.	322I								
		2. Стоимость монтажных работ	руб.	270								
		Всего по смете:	руб.	349I								

I965 / I970	Комплектные трансформаторные подстанции мощностью до 2хI000 ква без распределительных устройств 6-I0 кв для промышленных установок	КТП мощностью 560 ква отдельностоящая и встроенная со шкафами ВВ-3, КРН-2 и КРН-6. Смета на электрооборудование.	Типовой проект 407-3-I3	без изменений / с изменениями
				Альбом 5 / Лист I4

Отдел сто | Дата | м
Нач или т след | Руководил | Выполнил
Москва

ИНВ 3595-05

№№ пп	Наименование прейскуранта, ценника и №№ позиций	Наименование и характеристика оборудования и монтажных работ	Единица измерения	Количество	Вес в кг: единицы измерения	Вес в кг: общий	Сметная стоимость в рублях: единицы: оборудования	единицы: монтажных работ	единицы: в т.ч. зараб. плата основная / по эксплуатации машин	общая: оборудования	общая: монтажных работ	общая: в т.ч. зараб. плата основная / по эксплуатации машин
I	2	3	4	5	6	7	8	9	I0	II	I2	I3
		Подстанция комплектная трансформаторная типа КТП-560/6-I0 состоящая из:										
I	I5-05 ч.I стр.I34 8-692	Трансформаторы типа ТСМАФ-560/6-I0 кв мощностью 560 ква	шт	I	2290	2290	I400	47,I	I9,7 / I,63	I400	47,I	I9,7 / I,63
2	I5-05 ч.I стр.I08 8-866	Шкафа ввода высшего напряжения ВВ-4	шт	I	I33	I33	I90	25,9	II,5 / 0,44	I90	25,9	II,5 / 0,44
3	I5-05 ч.I стр.I03 8-885	Шкафа распределительного низковольтного ввода КРН-2	шт	I	340	340	985	42,9	I9,8 / I,8I	985	42,9	I9,8 / I,8I
4	I5-05 ч.I стр.I03 8-886	Шкафа отходящих линий КРН-6	шт	I	I70	I70	455	38,4	I7,3 / I,78	455	38,4	I7,3 / I,78
5	8-7II	Ревизия трансформатора весом с маслом до 3 т	шт	I	-	-	-	43,8	20,4 / -	-	43,8	20,4 / -
6	8-739.	Сушка трансформаторного масла	т	0,8	-	—	-	46,8	2I,6 / 0,69	-	37,44	I7,28 / 0,55
7	8-74I	Заливка трансформатора сухим маслом	т	0,8	-	-	-	6,4	2,44 / 0,73	-	5,I2	I,95 / 0,58

Начальник отдела стр. — Руководил — Выполнил — Дата — Подпись

I965 I970	Комплектные трансформаторные подстанции мощностью до 2xI000 ква без распределительных устройств 6-I0 кв для промышленных установок	КТП мощностью 560 ква отдельностоящая и встроенная со шкафами ВВ-4, КРН-2 и КРН-6. Смета на электрооборудование	Типовой проект 407-3-I3	без изменений / с изменениями
				Альбом 5 | Лист I5и

УНБ 3595-05

I	2	3	4	5	6	7	8	9	I0	II	I2	I3
8	8-I477	Стойка кабельная К-I50	I00шт	0,02	-	-	-	79,3	20,0 / 0,08	-	I,59	0,4 / -
9	8-I482	Полка кабельная К-I6I	I00шт	0,06	-	-	-	9,3	I,53 / 0,04	-	0,56	0,09 / -
I0	8-472I	Шины заземления сечением I00 кв мм в распределительном устройстве	I00шт	0,I8	-	-	-	67,2	26,6 / 0,32	-	I2,I	4,79 / 0,06
		Итого:				2933				3030	254,9I	II3,2I / 6,85
II	-	Транспортные и прочие расходы	%	7	-	-	-	-	-	2I2,I	-	-
I2	-	Плановые накопления	%	6	-	-	-	-	-	-	I5,29	-
		Всего:								3242,I	270,2	II3,2I / 6,85
		СВОДКА ИТОГОВ										
		I. Стоимость оборудования	руб.	3242								
		2. Стоимость монтажных работ	руб.	270								
		Всего по смете:	руб.	35I2								

1965 / 1970	Комплектные трансформаторные подстанции мощностью до 2хI000 ква без распределительных устройств 6-I0 кв для промышленных установок	КТП мощностью 560 ква отдельностоящая и встроенная со шкафами ВВ-4, КРН-2 и КРН-6. Смета на электрооборудование.	Типовой проект 407-3-I3	без изменений / с изменениями
				Альбом 5 / Лист I6и

Отдел сто | Дата | м
Начальник отдела | Руководил | Выполнил
Москва

Инв 3595-05

№ пп	Наименование прейскуранта, ценника и № позиций	Наименование и характеристика оборудования и монтажных работ	Единица измерения	Количество	Вес в кг: Единицы измерения	Вес в кг: Общий	Сметная стоимость в рублях: Единицы: Оборудования	Единицы: Монтажных работ	Единицы: В т.ч. зараб. плата основная по эксплуатации машин	Общая: Оборудования	Общая: Монтажных работ	Общая: В т.ч. зараб. плата основная по эксплуатации машин
I	2	3	4	5	6	7	8	9	I0	II	I2	I3
		I. Оборудование и его монтаж										
I	I5-04 ч.II стр.I47 8-6I49	Ящик распределительный ЯЗI24-25 с одним установочным автоматом А-3I24	шт	I	22	22	72	8,08	3,06 0,03	72	8,08	3,06 0,03
		Итого:				22				72	8,08	3,06 0,03
2	-	Транспортные и прочие расходы	%	7	-	-	-	-	-	5,04	-	-
3	-	Плановые накопления	%	6	-	-	-	-	-	-	0,48	-
		Всего по разделу I:								77,04	8,56	3,06 0,03
		II. Материалы, не учтенные в стоимости монтажных работ и их монтаж										
		I. Материалы										
I	I5-04 ч.II стр.I45	Ящик типа НТП-0,25, с понижающим трансформатором ОСО-0,25	шт	I	I0,2	I0,2	-	I3	-	-	I3	-

Начальник отдела стр. Гимн-
Руководил Цаль Дмитр. Дата
Выполнил Демидова Дата

1965 I970	Комплектные трансформаторные подстанции мощностью до 2х1000 ква без распределительных устройств 6-I0 кв для промышленных установок	КТП мощностью 560 ква отдельностоящая и встроенная. Смета на электроосвещение.	Типовой проект 407-3-I3	без изменений с изменениями	Альбом 5 Лист I7

Инв 2595-05

1	2	3	4	5	6	7	8	9	10	11	12	13
		Арматура осветительная:										
2	Дополнение № 1 к пр-ту 15-07 стр.15	Люцетта до 200 вт	шт	2	1,37	2,74	-	1,95	-	-	3,9	-
3	ЦСРСЦ № 1 ч.У стр.303	Фарфоровая полугерметическая	шт	1	1,1	1,1	-	0,24	-	-	0,24	-
4	Дополнение № 2 к пр-ту 15-07 стр.4	Плафон двухламповый	шт	1	2,2	2,2	-	3,7	-	-	3,7	-
5	ЦСРСЦ № 1 ч.У стр.301	Лампа переносная с защитной сеткой и шланговым проводом	шт	1	1,5	1,5	-	2,41	-	-	2,41	-
		Стекло к арматуре										
6	ЦСРСЦ № 1 ч.У стр.320	Люцетта до 200 вт	шт	2	1,5	3,6	-	0,867	-	-	1,73	-
7	ЦСРСЦ № 1 ч.У стр.320	Фарфоровой полугерметической	шт	1	0,3	0,3	-	0,217	-	-	0,22	-
8	ЦСРСЦ № 1 ч.У стр.321	Плафон двухламповый	шт	1	1,2	1,2	-	0,689	-	-	0,69	-
		Лампа накаливания на напряжение 220 в, мощностью в вт:										

Начальник отдела
Руководил
Выполнил

Инв. 3595-05

I	2	3	4	5	6	7	8	9	I0	II	I2	I3
9	I6-03 ч.II стр.28	I50	шт	2	0,I2	0,24	-	0,09	-	-	0,I8	-
I0	I6-03 ч.II стр.3I	75	шт	3	0,08	0,24	-	0,I6	-	-	0,48	-
II	ЦСРСЦ № I ч.У стр.324	Лампа накаливания на напряжение 36 в, мощностью 50 вт	шт	I	0,06	0,06	-	0,079	-	-	0,08	-
		Кабель марки АНРГ сечением в кв мм:										
I2	ЦСРСЦ № I ч.У стр.I05	2xI0	км	0,008	335	2,68	-	320	-	-	2,56	-
I3	ЦСРСЦ № I ч.У стр.I06	3x4	км	0,005	239	I,2	-	23I	-	-	I,I6	-
I4	ЦСРСЦ № I ч.У стр.I06	2x4	км	0,025	I55	3,88	-	I60	-	-	4	-
I5	ЦСРСЦ № I ч.У стр.220	Провод марки ПРГ-500 сечением I,5 кв мм / для зарядки светильников/	км	0,0I	35	0,35	-	35,7	-	-	0,36	-
		Итого:				3I					34,7I	
		Транспортные и прочие расходы по поз:										
I6	ЦСРСЦ № I ч.У стр.4-6	I; 4,7% от I3 руб.		-	-	-	-	-	-	-	0,6I	-

Нач. отд. смет Шах — Отдел смет
Руководил Бакал — Дата
Выполнил Демид — №

I965 I970	Комплектные трансформаторные подстанции мощностью до 2xI000 ква без распределительных устройств 6-I0 кв для промышленных установок	КТП мощностью 560 ква отдельностоящая и встроенная. Смета на электроосвещение.	Типовой проект 407-3-I3	без изменений / с изменениями
				Альбом 5 | Лист I9и

Москва

ИНВ 3595-05

I	2	3	4	5	6	7	8	9	I0	II	I2	I3
I7	ЦСРСЦ № I ч.У стр.4-6	2; 4; 7,8% от 7,6 руб.		-	-	-	-	-	-	-	0,59	-
I8	То же	9,I0; 8,6% от 0,66 руб.		-	-	-	-	-	-	-	0,06	-
		Итого:									35,97	
I9	-	Плановые накопления	%	6	-	-	-	-	-	-	2,I6	-
		Всего по I:									38,I3	
		2. Монтаж										
I	8-I5I0	Кабель при весе I м до I кг, прокладываемый по установленным конструкциям	I00м	0,04	-	-	-	I8,9	7,42 / 0,I	-	0,76	0,3 / -
		Кабель марки АНРГ двух-трехжильный с креплением скобками, сечением в кв мм до:										
2	8-4209	6	I00м	0,3	-	-	-	98,3	32,7 / 8,55	-	29,49	9,8I / 2,57
3	8-42I0	I0	I00м	0,04	-	-	-	I03	34,4 / 9,I7	-	4,I2	I,38 / 0,37
4	8-700I	Выключатель защищенный	I00шт	0,02	-	-	-	65,2	I6,6 / -	-	I3	0,33 / -

1965 / 1970	Комплектные трансформаторные подстанции мощностью до 2хI000 ква без распределительных устройств 6-I0 кв для промышленных установок	КТП мощностью 560 ква отдельностоящая и встроенная. Смета на электроосвещение	Типовой проект 407-3-I3	без изменений / с изменениями
				Альбом 5 / Лист 20и

Отдел стр | Дата | м
Начальник сл. | Руководил | Выполнил
Москва

UHB 3595-05

I	2	3	4	5	6	7	8	9	I0	II	I2	I3
5	8-7003	Выключатель брызгонепроницаемый	I00шт	0,0I	-	-	-	233	35,4 / -	-	2,33	0,35 / -
6	8-70I4	Светильник Люцетта с подвесом на крюке	I00шт	0,02	-	-	-	I64	58,4 / 22	-	3,28	I,I7 / 0,44
7	8-7055	Плафон двухламповый	I00шт	0,0I	-	-	-	220	62,6 / 0,23	-	2,2	0,63 / -
8	8-70I7	Светильник фарфоровый полугерметический, устанавливаемый на кронштейне на наружной стене здания	I00шт	0,0I	-	-	-	428	68,8 / 25,3	-	4,28	0,69 / 0,25
9	8-7088	Ящик типа ЯТП-0,25	I00шт	0,0I	-	-	-	33I	II7 / I,23	-	3,3I	I,I7 / 0,0I
		Итого:									5I,07	I5,83 / 3,64
I0	-	Плановые накопления	%	6	-	-	-		-	-	3,06	-
		Всего по 2:									54,I3	I5,83 / 3,64
		Стоимость монтажных работ по разделам:										
		I		-	-	-	-	-		-	8,56	3,06 / 0,03

1965 / 1970	Комплектные трансформаторные подстанции мощностью до 2хI000 ква без распределительных устройств 6-I0 кв для промышленных установок	КТП мощностью 560 ква отдельностоящая и встроенная. Смета на электроосвещение.	Типовой проект 407-3-I3	без изменений / с измечениями
				Альбом 5 / Лист 2I и

Отдел сто | Дата | м

Нач. или т. спец. | Руководил | Выполнил

Москва

ИНВ. 3595-05

I	2	3	4	5	6	7	8	9	I0	II	I2	I3
		II		-	-	-	-	-	-	-	54,I3	I5,83 / 3,64
		Стоимость материалов		-	-	-	-	-	-	-	3[illegible],I3	-
		Всего стоимость монтажных работ и материалов									I00,82	I8,89 / 3.67
		СВОДКА ИТОГОВ										
		I. Стоимость оборудования	руб.	77								
		2. Стоимость монтажных работ и материалов	руб.	I0I								
		Всего по смете	руб.	I78								

1965 / 1970	Комплектные трансформаторные подстанции мощностью до 2хI000 ква без распределительных устройств 6-I0 кв для промышленных установок	КТП мощностью 560 ква отдельностоящая и встроенная. Смета на электроосвещение	Типовой проект 407-3-I3	без изменений / с изменениями
				Альбом 5 Лист 22

Отдел смо | Дата | м

Нач.отд.спец. | Руководил | Выполнил

Москва

ЦНБ 3595-05

№ пп	Наименование прейскуранта, ценника и № позиций	Наименование и характеристика оборудования и монтажных работ	Единица измерения	Количество	Вес в кг: Единицы измерения	Вес в кг: Общий	Сметная стоимость в рублях: Единицы: Оборудования	Единицы: Монтажных работ	Единицы: В т.ч. зараб. плата основная / по эксплуатации машин	Общая: Оборудования	Общая: Монтажных работ	Общая: В т.ч. зараб. плата основная / по эксплуатации машин
I	2	3	4	5	6	7	8	9	I0	II	I2	I3
		Подстанция комплектная трансформаторная типа КТП-560/6-I0, состоящая из:										
I	I5-05 ч.I стр.134 8-832	Трансформатора типа ТСМАФ-560/6-I0 мощностью 560 ква	шт	I	2290	2290	I400	47,I	I9,7 / I,63	I400	47,I	I9,7 / I,63
2	I5-05 ч.I стр.I03 8-867	Шкафа ввода высшего напряжения ВВ-I	шт	I	I5,5	I6	32	I8,I	9,I7 / 0,I5	32	I8,I	9,I7 / 0,I5
3	I5-05 ч.I стр.I03 8-885	Шкафа распределительного низковольтного ввода КРН-2	шт	I	340	340	985	42,9	I9,8 / I,8I	985	42,9	I9,8 / I,8I
4	I5-05 ч.I стр.I03 8-886	Шкафа отходящих линий КРН-6	шт	I	I70	I70	455	38,4	I7,3 / I,78	455	38,4	I7,3 / I,78
5	8-7II	Ревизия трансформатора весом с маслом до 3 т	шт	I	-	-	-	43,8	20,4 / -	-	43,8	20,4 / -
6	8-739	Сушка трансформаторного масла	т	0,8	-	-	-	46,8	2I,6 / 0,69	-	37,44	I7,28 / 0,55

Начальник отдела
Руководил
Выполнил
Дата
Гл. инж.
Гл. инж.

1965
1970

Комплектные трансформаторные подстанции мощностью до 2х1000 ква без распределительных устройств 6-I0 кв для промышленных установок

КТП мощностью 560 ква внутрицеховая со шкафами ВВ-I, КРН-2 и КРН-6.
Смета на электрооборудование.

Типовой проект 407-3-I3

без изменений
с изменениями

Альбом 5 | Лист 23и

ГПИ Электропроект Москва

ИВ 3595-05

I	2	3	4	5	6	7	8	9	I0	II	I2	I3
7	8-74I	Заливка трансформатора сухим маслом	т	0,8	-	-	-	6,4	2,44 / 0,73	-	5,I2	I,95 / 0,58
8	8-472I	Шины заземления сечением I00 кв мм в распределительном устройстве	I00м	0,04	-	-	-	67,2	26,6 / 0,32	-	2,69	I,06 / 0,0I
		Итого:				28I6				2872	235,55	I06,66 / 6,5I
9	-	Транспортные и прочие расходы	%	7	-	-	-	-	-	20I,04	-	-
I0	-	Плановые накопления	%	6	-	-	-	-	-	-	I4,I3	-
		Всего:								3073,04	249,68	I06,66 / 6,5I
		СВОДКА ИТОГОВ										
		I. Стоимость оборудования	руб.	3073								
		2. Стоимость монтажных работ	руб.	250								
		Всего по смете:	руб.	3323								

1965 / 1970	Комплектные трансформаторные подстанции мощностью до 2хI000 ква без распределительных устройств 6-I0 кв для промышленных установок	КТП мощностью 560 ква внутрицеховая со шкафами ВВ-I, КРН-2 и КРН-6. Смета на электрооборудование	Типовой проект 407-3-I3	без изменений / с изменениями
				Альбом 5 / Лист 24и

Отдел смо | Дата | Нач. отд. | Руководил | Выполнил | Москва

ЦНБ 3595-05

№№ пп	Наименование прейскуранта, ценника и №№ позиций	Наименование и характеристика оборудования и монтажных работ	Единица измерения	Количество	Вес в кг: Единицы измерения	Вес в кг: Общий	Сметная стоимость в рублях: Единицы: Оборудования	Единицы: Монтажных работ	Единицы: В т.ч. зараб. плата основная / по эксплуатации машин	Общая: Оборудования	Общая: Монтажных работ	Общая: В т.ч. - зараб. плата основная / по эксплуатации машин
I	2	3	4	5	6	7	8	9	I0	II	I2	I3
		Подстанция комплектная трансформаторная типа КТП-560/6-I0, состоящая из:										
I	I5-05 ч.I стр.I34 8-892	Трансформатора типа ТСМАФ-560/6-I0 кв, мощностью 560 ква	шт	I	2290	2290	I400	47,I	I9,7 / I,63	I400	47,I	I9,7 / I,63
2	I5-05 ч.I стр.I03 8-866	Шкафа ввода высшего напряжения ВВ-3	шт	I	I25	I25	I70	25,9	II,5 / 0,44	I70	25,9	II,5 / 0,44
3	I5-05 ч.I стр.I03 8-885	Шкафа распределительного низковольтного ввода КРН-2	шт	I	340	340	985	42,9	I9,8 / I,8I	985	42,9	I9,8 / I,8I
4	I5-05 ч.I стр.I03 8-886	Шкафа отходящих линий КРН-6	шт	I	I70	I70	455	38,4	I7,3 / I,78	455	38,4	I7,3 / I,78
5	8-7II	Ревизия трансформатора весом с маслом до 3 т	шт	I	-	-	-	43,8	20,4 / -	-	43,8	20,4 / -
6	8-739	Сушка трансформаторного масла	т	0,8	-	-	-	46,8	2I,6 / 0,69	-	37,44	I7,28 / 0,55

Начальник отдела стр. Дата
Руководил Гильм Табунщ
Выполнил Гильм

ИНВ. 3595-05

I	2	3	4	5	6	7	8	9	I0	II	I2	I3
7	8-74I	Заливка трансформатора сухим маслом	т	0,8	–	–	–	6,4	2,44 / 0,73	–	5,I2	I,95 / 0,58
8	8-472I	Шины заземления сечением I00 кв мм в распределительном устройстве	I00м	0,04	–	–	–	67,2	26,6 / 0,32	–	2,69	I,06 / 0,0I
		Итого:				2925				30I0	243,35	I08,99 / 6,8
9	–	Транспортные и прочие расходы	%	7	–	–	–	–	–	2I0,7	–	–
I0	–	Плановые накопления	%	6	–	–	–	–	–	–	I4,6	–
		Всего:								3220,7	257,95	I08,99 / 6,8
		СВОДКА ИТОГОВ										
		I. Стоимость оборудования	руб.	322I								
		2. Стоимость монтажных работ	руб.	258								
		Всего по смете:	руб.	3479								

1965 / 1970	Комплектные трансформаторные подстанции мощностью до 2хI000 ква без распределительных устройств 6-I0 кв для промышленных установок	КТП мощностью 560 ква внутрицеховая со шкафами ВВ-3, КРН-2 и КРН-6. Смета на электрооборудование	Типовой проект 407-3-I3	без изменений с изменениями Альбом 5 Лист 26 и

Отдел сто | Дата | м
Нач. или т. сл. | Руководил | Выполнил
Москва

№№ пп	Наименование прейскуранта, ценника и №№ позиций	Наименование и характеристика оборудования и монтажных работ	Единица измерения	Количество	Вес в кг: Единицы измерения	Вес в кг: Общий	Сметная стоимость в рублях: Единицы: Оборудования	Единицы: Монтажных работ	Единицы: В т.ч. зараб. плата основная / по эксплуатации машин	Общая: Оборудования	Общая: Монтажных работ	Общая: В т.ч. зараб. плата основная / по эксплуатации машин
I	2	3	4	5	6	7	8	9	I0	II	I2	I3
		Подстанция комплектная трансформаторная типа КТП-560/6-I0, состоящая из:										
I	I5-05 ч.I стр. I34 8-692	Трансформатора типа ТСМАФ-560/6-I0 кв. мощностью 560 ква	шт	I	2290	2290	I400	47,I	I9,7 / I,63	I400	47,I	I9,7 / I,68
2	I5-05 ч.I стр.I03 8-866	Шкафа ввода высшего напряжения ВВ-4	шт	I	I33	I33	I90	25,9	II,5 / 0,44	I90	25,9	II,5 / 0,44
3	I5-05 ч.I стр.I03 8-885	Шкафа распределительного низковольтного ввода КРН-2	шт	I	340	340	985	42,9	I9,8 / I,8I	985	42,9	I9,8 / I,8I
4	I5-05 ч.I стр.I03 8-886	Шкафа отходящих линий КРН-6	шт	I	I70	I70	455	38,4	I7,3 / I,78	455	38,4	I7,3 / I,78
5.	8-7II	Ревизия трансформатора весом с маслом до 3 т	шт	I	-	-	-	43,8	20,4 / -	-	43,8	20,4 / -
6	8-739	Сушка трансформаторного масла	т	0,8	-	-	-	46,8	2I,6 / 0,69	-	37,44	I7,28 / 0,55

[illegible] / I970	Комплектные трансформаторные подстанции мощностью до 2хI000 ква без распределительных устройств 6-I0 кв для промышленных установок	КТП мощностью 560 ква внутрицеховая со шкафами ВВ-4, КРН-2 и КРН-6. Смета на электрооборудование.	Типовой проект 407-3-I3	без изменений / с изменениями; Альбом 5; Лист 27и

Отдел ста | Дата | м

Начальник | Руководил | Выполнил

Москва

ИНВ 3595-05

I	2	3	4	5	6	7	8	9	I0	II	I2	I3
7	8-74I	Заливка трансформатора сухим маслом	т	0,8	-	-	-	6,4	2,44 / 0,73	-	5,I2	I,95 / 0,58
8	8-472I	Шины заземления сечением I00 кв мм в распределительном устройстве	I00 м	0,04	-	-	-	67,2	26,6 / 0,32	-	2,69	I,06 / 0,0I
		Итого:				2933				3030	243,35	I08,99 / 6,8
9	-	Транспортные и прочие расходы	%	7	-	-	-	-	-	2I2,I	-	-
I0	-	Плановые накопления	%	6	-	-	-	-	-	-	I4,6	-
		Всего								3242,I	257,95	I08,99 / 6,8
		СВОДКА ИТОГОВ										
		I. Стоимость оборудования	руб.	3242								
		2. Стоимость монтажных работ	руб.	258								
		Всего по смете:	руб.	3500								

1965 / 1970	Комплектные трансформаторные подстанции мощностью до 2хI000 ква без распределительных устройств 6-I0 кв для промышленных установок	КТП мощностью 560 ква внутрицеховая со шкафами ВВ-4, КРН-2 и КРН-6. Смета на электрооборудование	Типовой проект 407-3-I3	без изменений / с изменениями
				Альбом 5 Лист 28и

Отдел смо | Дата | м

Нач или т спец | Руководил | Выполнил | Тав/инж

Москва

фм

ИНВ 3595-05

ЦИТП . ГОССТРОЯ СССР

Москва. Спартаковская ул. . 2-а. корпус В

Центральный институт типовых проектов просит дать Ваши замечания и предложения по улучшению качества направляемого Вам проекта

ТИПОВОЙ ПРОЕКТ _____
(номер проекта)

Наименование проекта _____

_____

Проектная организация - автор проекта _____

_____

Замечания о недостатках в проекте не рациональные объёмно-планировочные и конструктивные решения. ошибки. опечатки. полиграфические дефекты и т. п. и предложния по их устранению _____

_____

_____

Подпись должностного лица и наименование организации _____

_____

_____

Дата _____

Тиражировано Свердловским филиалом ЦИТП
620062, г. Свердловск, К-62, ул. Генеральская, 3-а
Заказ 1239 Тираж 900 Цена 0-93.
Инв. № 3595-05 1972 г.

gost.e-ecolog.ru