Согласовано:
Представитель заказчика 1005
[signature] /Ена Ц.Ц./
"11" 10 1971 г.

Утверждаю:
Начальник Главного управления
[signature] /Макаренков В.А./
"18" 04 1972 г.

УДК 661 92.071.6/.7-219

Группа Г47

Отраслевой стандарт

Воздухоразделительные установки. Опоры для крепления внутриблочной арматуры. Конструкция и размеры

ОСТ 26-04-0392-72

Взамен
НБ 93-67

Приказом
от 1972 г. срок действия установлен
с 1 июля 1973 г.
до 1 января ~~1984 г.~~ ~~1989 г.~~ 1994 г

Настоящий стандарт распространяется на крепления арматуры внутри кожуха воздухоразделительных установок, поставляемых для условий умеренного и тропического климата.

Отменить изм 7 (44-2008) для нового проектирования с 01.11.2008 г.

Переиздан с учетом изменений „а" и №1
[signature] 18/IV-72 г. ГР. 0392 от 14.06.72

Инв. № подл.	Подп. и дата	Взам. инв. №	Инв. № дубл.	Подп. и дата
591	9.07.79			
	24/XI-73			

gost.e-ecolog.ru

1. КОНСТРУКЦИЯ И РАЗМЕРЫ ОПОР

1.1. Конструкция и размеры опор должны соответствовать указанным на черт.1 и в табл.1

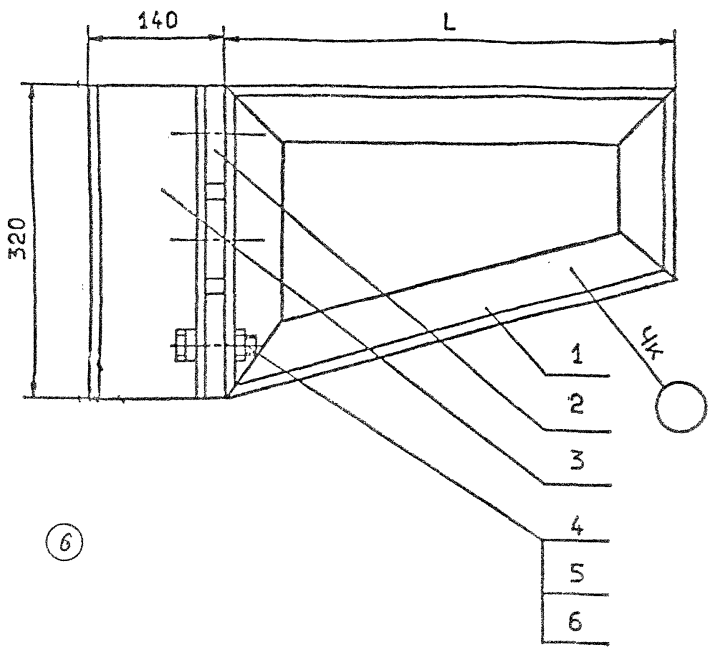

Размеры в мм ⑥ Таблица 1

Обозначение	Обозначение типоразмера	Применяемость ⑥	L	Предельная нагрузка, кгс	Масса, кг	Поз. 1 Кронштейн	Поз. 2 Подкладка	Поз. 3 Шбелер	Поз. 4 Болт	Поз. 5 Гайка	Поз. 6 Шайба
						Количество					
						1	3	1	3	3	3
						Обозначения					
2604 30105 4001 00 3	450	+	450	300	11,5	450/1	150/2 ОСТ 26-04-0386-72	450/3 / Т450/3	2611 409511 1359 12 0 Болт М16-6gх60.4.6.029 ГОСТ 7798-70 ⑥	2604 409811 2351 11 8 Гайка 2М16-6Н.6.029 У301.20	2604 409893 1161 02 0 Шайба 16.02.029 У301.40
20 1	Т450					Т450/1					
01 6	550	+	550		12,4	550/1					
21 4	Т550					Т550/1					
02 9	650	+	650	200	13,4	650/1					
22 7	Т650					Т650/1					
03 2	750	+	750		14,4	750/1					
23 0	Т750					Т750/1					

⑥

Размеры для справок
Черт.1

Пример условного обозначения опоры с кронштейном L=450 мм при поставке в страны с умеренно-континентальным климатом: Опора 450 ОСТ 26-04-0392-72

То же при поставке в страны с тропическим климатом: Опора Т450 ОСТ 26-04-0392-72.

⑥

⑥ Зам.

Перв. примен. | Справ. N° | Подп. и дата | Инв. N° подл. | Взам. инв. N° | Инв. N° дубл. | Подп. и дата

2. Конструкция и размеры кронштейнов /Поз.I черт.I/

2.I. Конструкция и размеры кронштейнов должны соответствовать указанным на черт. 2 и в табл.2

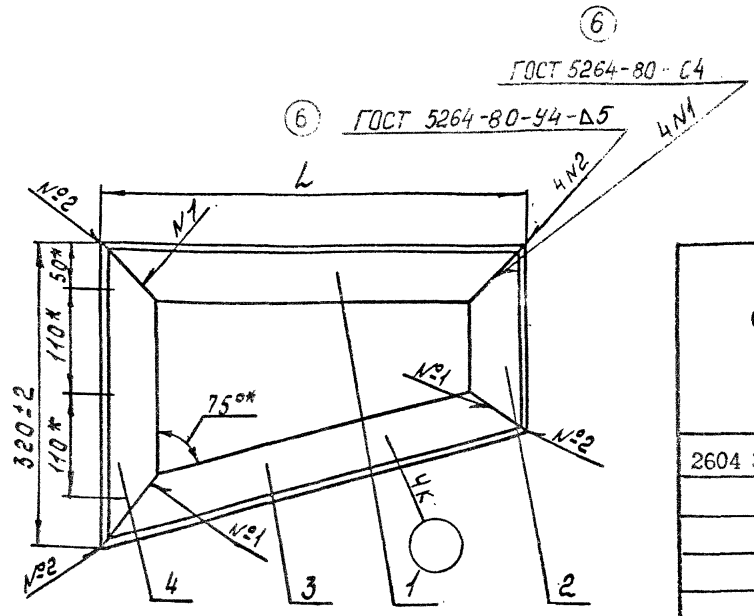

* Размеры для справок

Черт. 2

Размеры в мм

Таблица 2

Обозначение	Обозначение типоразмера	Применяемость ⑥	L пред. откл. ±3/	Масса, кг	Поз.I Уголок	Поз.2 Уголок	Поз.3 Уголок	Поз.4 Уголок
					Количество			
					I	I	I	I
					Обозначения			
2604 30II45 I00I 00 6	450/I	+	450	7,34	450/I-I	450/I-2	450/I-3	450/I-4
20 4	T450/I							
0I 9	550/I	+	550	8,3I	550/I-I	550/I-2	550/I-3	
2I 7	T550/I							
02 2	650/I	+	650	9,3I	650/I-I	650/I-2	650/I-3	
22 0	T650/I							
03 5	750/I	+	750	I0,30	750/I-I	750/I-2	750/I-3	
23 3	T750/I							

Пример условного обозначения кронштейна L = 450 мм при поставке в страны с умеренно-континентальным климатом:

Кронштейн 450/I ОСТ 26-04-0392-72

То же при поставке в страны с тропическим климатом: Кронштейн T450/I ОСТ 26-04-0392-72

⑥ зам.

Инв.№ подл. | Подп. и дата | Взам.инв.№ | Инв.№ дубл. | Подп. и дата

2.I.I. Технические требования по ОСТ 26-04-~~453-78~~ 1222

2.I.2. Швы сварных соединений ~~по ГОСТ 5264-80 80~~ Выполнить электродом УОНИИ-13/45-4,0 ГОСТ 10466 ~~Электрод Э42А-4 ГОСТ 9467-75~~ (2) (5)

2.I.3. Покрытие: При поставке в страны с умеренно-континентальным климатом - Грунт ЭЛ-03К ГОСТ 9109-~~76~~ 84 - I слой; (2)

При поставке в страны с тропическим климатом - Грунт ВЛ-02 ГОСТ 12707-~~77~~ 84 - I слой, (5)

Грунт ЭЛ-03К ГОСТ 9109-~~76~~ 84 - I слой. (2)

Инв.№ подл.	Подп. и дата	9.07.79	Взам.инв.№	Инв.№ дубл.	Подп. и дата
591					

2.2. Конструкция и размеры уголков /Поз.I черт. 2/

2.2.I. Конструкция и размеры уголков должны соответствовать указанным на черт. 3 и в табл. 3

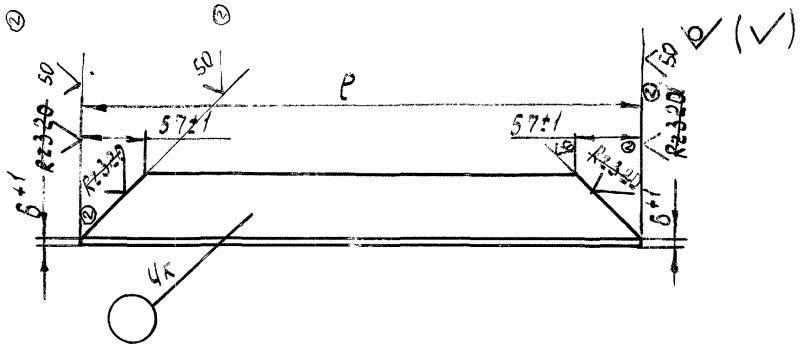

Черт. 3

Размеры в мм Таблица 3

Обозначение	Обозначение типоразмера	ℓ /Пред. откл. ±2/	Масса кг
2604 5072II 5502 00 2	450/I-I	438	2,35
01 5	550/I-I	538	2,82
02 8	650/I-I	638	3,48
03 I	750/I-I	738	4,06

Пример условного обозначения уголка ℓ = 438 мм:

Уголок 450/I-I ОСТ 26-04-0392-72

2.2.2. Технические требования по ОСТ 26-04-I222-~~75~~

2.2.3. Материал – Уголок ~~Ст~~ 63х63х6-В ГОСТ 8509-~~72~~ 93

~~Ст~~ Ст 3сп1 ГОСТ 535-~~58 79~~ 88

⑤ ⑥

Инв.№ подл. 591 | Подп. и дата 9.01.79г. | Взам. инв.№ | Инв.№ дубл. | Подп. и дата

2.3. Конструкция и размеры уголков /Поз.2 черт.2/

2.3.I. Конструкция и размеры уголков должны соответствовать указанным на черт. 4 и в табл.4

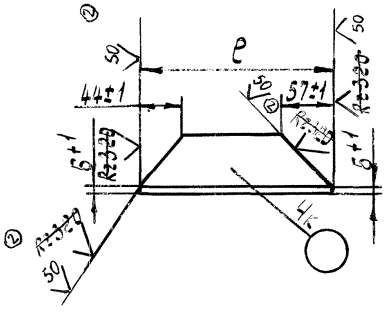

Черт. 4

Размеры в мм Таблица 4

Обозначение	Обозначение типоразмера	ℓ /Пред. откл. ± I/	Масса, кг
2604 5072II 450I 00 6	450/I-2	I89	0,94
0I 9	550/I-2	I62	0,79
02 2	650/I-2	I36	0,64
03 5	750/I-2	I09	0,48

Пример условного обозначения уголка ℓ = I89 мм:

Уголок 450/I-2 ОСТ 26-04-0392-72

2.3.2. Технические требования по ОСТ 26-04-I222-75

2.3.3. Материал - Уголок ~~Х~~ 63х63х~~6~~8 ГОСТ 8509-~~72~~ 93 (5)

~~Х~~Ст 3сп3 ГОСТ 535-~~58 79~~ 88 (6) (2)

Инв.№ подл.	Подп. и дата	Взам. инв.№	Инв.№ убл.	Подп. и дата
591	9.07.79			

2.4. Конструкция и размеры уголков /Поз.3 черт.2/

2.4.1. Конструкция и размеры уголков должны соответствовать указанным на черт. 5 и в табл. 5

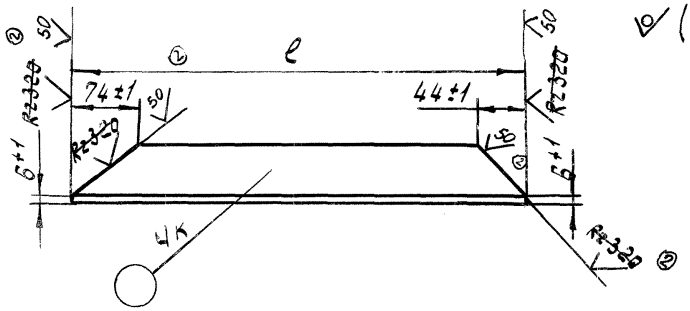

Черт. 5

Размеры в мм Таблица 5

Обозначение	Обозначение типоразмера	Пред. откл. ±2	Масса, кг
2604 5072II 4502 00 3	450/I-3	454	2,43
0I 6	550/I-3	558	3,03
02 9	650/I-3	662	3,62
03 2	750/I-3	764	4,2I

Пример условного обозначения уголка ℓ = 454 мм:

Уголок 450/I-3 ОСТ 26-04-0392-72

2.4.2. Технические требования по ОСТ 26-04-I222-75

2.4.3. Материал - Уголок ~~№~~ 63х63х6-в ГОСТ 8509-~~72~~ 93 ⑥

~~ВСт 3сп2~~ГОСТ 535-~~88~~ 79 ~~88~~ ②

Инв.№ подл. | Подп. и дата | Взам.инв.№ | Инв.№ дубл. | Подп. и дата

591 | 8.09.79

2.5. Конструкция и размеры уголка /Поз.4 черт.2/

2.5.1. Конструкция и размеры уголка должны соответствовать указанным на черт.6

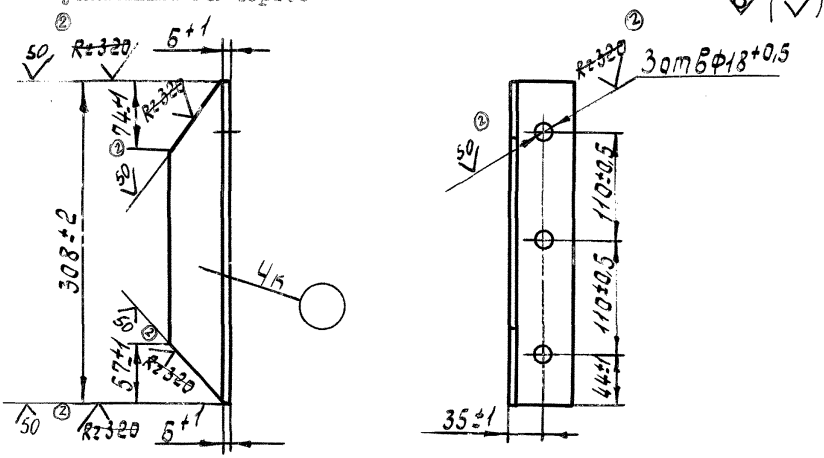

Масса 1,57 кг

Черт. 6

Условное обозначени типоразмера уголка:

Уголок 450/I-4 ОСТ 36-04-0392-72

Обозначение: 2604 5072I2 450I 00 3

2.5.2. Технические требования по ОСТ 36-04-I222-75

2.5.3. Материал - Уголок $\frac{\angle\ 63\text{х}63\text{х}6\text{-}В\ \text{ГОСТ}\ 8509\text{-}78\ 93}{\text{Ст}\ 3\text{сп}3\ \text{ГОСТ}\ 535\text{-}58\ 79\ 88}$ (5) (2)

Инв.№подл.	Подп. и дата	Взам.инв.№	Инв.№дубл.	Подп. и дата
591	9.0779			

3.I. Конструкция и размеры швеллера /Поз.3 черт.I/

3.2. Конструкция и размеры швеллера должны соответствовать указанным на черт.7

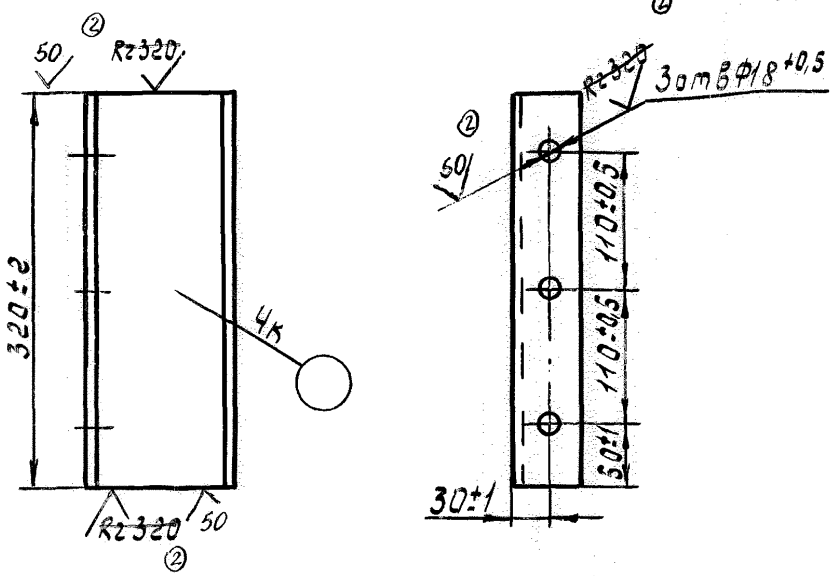

Масса 3,3 кг

Черт. 7

Условное обозначение типоразмера швеллера при поставке в страны с умеренно-континентальным климатом:

Швеллер 450/3 ОСТ 26-04-0392-72 Обозначение: 2604 5073I2 I202 00 7

То же при поставке в страны с тропическим климатом:

Швеллер Т 450/3 ОСТ 26-04-0392-72 Обозначение:

2604 5073I2 I202 0I 0

3.3. Технические требования по ОСТ 26-04-I222-75

3.4. Материал - Швеллер $\frac{\text{I2-}\cancel{8}\text{У ГОСТ 8240-}\cancel{72}\text{97}}{\cancel{\text{В}}\text{Ст 3сп}\cancel{2}\text{3 ГОСТ 535-}\cancel{58}\text{ }\cancel{79}\text{88}}$ ⑤ ⑥ ②

3.5. Покрытие: При поставке в страны с умеренно-континентальным климатом - Грунт ФЛ-03К ГОСТ 9I09-~~76~~81 - I слой; ②

При поставке в страны с тропическим климатом - Грунт ВЛ-02 ГОСТ I2707-~~77~~81 - I слой, Грунт ФЛ-03К ГОСТ 9I09-~~76~~81-I слой. ②

Инв.№ подл.	Подп. и дата	Взам. инв.№	Инв.№ дубл.	Подп. и дата
591	9.07.79			

ЛИСТ РЕГИСТРАЦИИ ИЗМЕНЕНИЙ ОСТ26-04-0386-72÷ОСТ26-04-0394-72 Стр.

Изм	Номер листов (страниц) измененных	заменен-ных	новых	аннулиро-ванных	Номер документа	Подпись	Дата	Срок введения изменения
2	1,2,4,5,6,7,8				199-83	26-04-0386-72	9.12.83	1.01.84
2				9-13	200-83	26-04-0387-72	"	1.01.84
2	14,15,17,18,19				201-83	26-04-0388-72	"	"
2				20÷24	202-83	26-04-0389-72	"	"
2	1,31,33,34,35				204-83	26-04-0391-72	"	"
2				25-29	203-83	26-04-0390-72	"	"
2	36,37,39,40,41,42,43,44				205-83	26-04-0392-72	"	"
2	45,46,47,48,49				206-83	26-04-0393-72	"	"
2	50,51,	52,53			207-83	26-04-0394-72	"	"
п.	2				27-86	ОСТ 26-04-0386-72		срочно
п.	2				28-86	0388-72	"	"
п.	2				29-86	0391-72	"	"
п.	2				30-86	0392-72	"	"
п.	2				31-86	0393-72	"	"
п.	2				32-86	0394-72	"	"
3	1,14,30,36,45,56,				87-88	0386÷0394-72		01.01.89г.
4	1				45-92	[illegible]		
5	1÷56	2(2),2(12),2(31),2(37),2(46),2(50),55,56			28а-97	Дофин-	1.08.97	1.08.97
п6					30-98		1.11.98	1.11.98
6	1÷56	2(2),3(3),5(5),(16),5(18),2(31),3(32),5(34),2(37),3(38),2(46),2(57)			6(743-2002)	Дофин-	1.08.2002	1.08.2002

Инв.№ подл. 591 | Подпись и дата | Взам.инв.№ | Инв.№ дубл. | Подпись и дата

gost.e-ecolog.ru