ТИПОВОЕ ПРОЕКТНОЕ РЕШЕНИЕ

0407-3-03.86

АВТОМАТИЧЕСКАЯ ЗАЩИТА ДИЗЕЛЬНЫХ ЭЛЕКТРОСТАНЦИЙ СКЛАДОВ МАТЕРИАЛОВ ОТ ПОЖАРА УСТАНОВКА ГАЗОВОГО ПОЖАРОТУШЕНИЯ ХРАНЕНИЕ ТОПЛИВА В ПОМЕЩЕНИИ ДЭС

АЛЬБОМ II

Установочные чертежи и узлы крепления
Спецификации оборудования
Ведомости потребности в материалах

gost.e-ecolog.ru

				ПРИВЯЗАН	

Типовое проектное решение
0407-3-03.86
Автоматическая защита дизельных электростанций складов материалов от пожара
Установка газового пожаротушения
Хранение топлива в помещении ДЭС
Альбом II
Состав проектной документации

Альбом I Пояснительная записка
Технологическая и электротехническая части
Альбом II Установочные чертежи и узлы крепления
Спецификации оборудования
Ведомости потребности в материалах
Альбом III Сметы

Разработано
Специальным проектно-конструкторским бюро „Спецавтоматика"
Главный инженер СПКБ СА М.Я.Голгер
Главный инженер проекта С.Б.Фролов

Утвержден
Минприбором СССР
Протокол от 16 декабря 1985г.

Привязан
Инв.N

Содержание альбома

Обозначение	Наименование	Стр.
	Установочные чертежи и узлы крепления	
АПЖ1.Н.1.	Насадок с муфтой под трубопровод Дн 19мм для установки в кабельном подполье под перекрытием.	
	Монтажный чертеж	3
АПЖ1.Н.1.1	Насадок	4
АПЖ1.Н.1.2	Муфта	5
АПЖ1.Н.2	Заглушка испытательная	5
АПЖ1.Н.3	Заглушка	6
АПЖ2.Н.1	Установка защитной скобы на пост кнопочный ПКУ-15. Спецификация	7
АПЖ2.Н.1	Установка защитной скобы на пост кнопочный ПКУ-15	
	Сборочный чертеж	8
АПЖ2.Н.1.1	Скоба	9
АПЖ2.Н.1.2	Пластина	10
АПЖ2.Н.1.3	Пластина	7
АПЖ2.Н.2	Крепление выключателя типа ВПК на входную дверь. Спецификация	11
АПЖ2.Н.2	Крепление выключателя типа ВПК на входную дверь. Сборочный чертеж	12

Обозначение	Наименование	Стр
АПЖ2.Н.2.1	Скоба	10
АПЖ2.Н.2.2	Уголок	13
АПЖ2.Н.2.3	Уголок	13
АПЖ2.Н.3	Крепление извещателя ИДФ-1М на железобетонном перекрытии. Монтажный чертеж	14
АПЖ2.Н.4	Крепление промежуточного приемно-контрольного устройства ППКУ-1М на стене.	
	Монтажный чертеж	15
АПЖ2.Н.5	Крепление сирены сигнальной СС-1 Спецификация	16
АПЖ2.Н.5	Крепление сирены сигнальной СС-1	
	Монтажный чертеж	17
АПЖ2.Н.5.10.	Кронштейн.	
	Сборочный чертеж	18
АПЖ2.Н.5.10.1	Основание	19
АПЖ2.Н.5.10.2	Лист	19
АПЖ1 СО	Спецификации оборудования	20
АПЖ2 СО	Спецификации оборудования	22
АПЖ1.ВМ	Ведомости потребности в материалах	25
АПЖ2 ВМ	Ведомости потребности в материалах	27

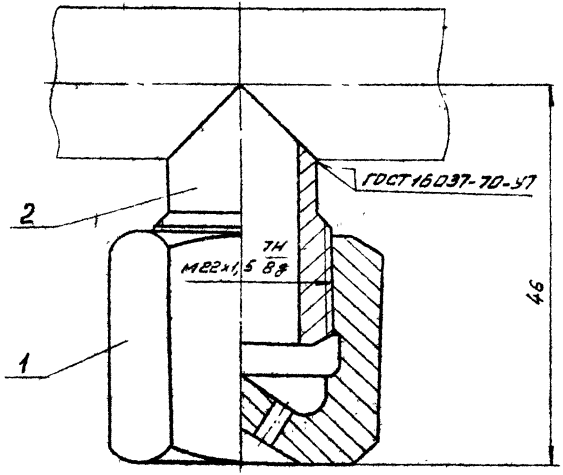

1. Электрод Э42 ГОСТ 9467-75
2. Размеры для справок

Формат	Зона	Поз.	Обозначение	Наименование	Кол.	Примечание
				Детали		
А4		1	АПЖ1.Н.1.1	Насадок	1	
А4		2	АПЖ1.Н.1.2	Муфта	1	

ГИП	Фролов		
Н.конт.	Уткина		
Нач.отд.	Азаров		
Гл.спец.	Захарова		
Вед.инж.	Акулин		
Ст.инж.	Алексеева		

АПЖ 1.Н.1

Насадок с муфтой под трубопровод Дн 18 мм для установки в кабельном подполье и под перекрытием. Монтажный чертеж

Стадия	Масса	Масштаб
РП	0,17	2:1
Лист	Листов 1	

СПКБ „Спецавтоматика"

Инв. № подл. | Подпись и дата | Взам. инв. №

ТПР 0407-3-03.86 Альбом II

Формат А3

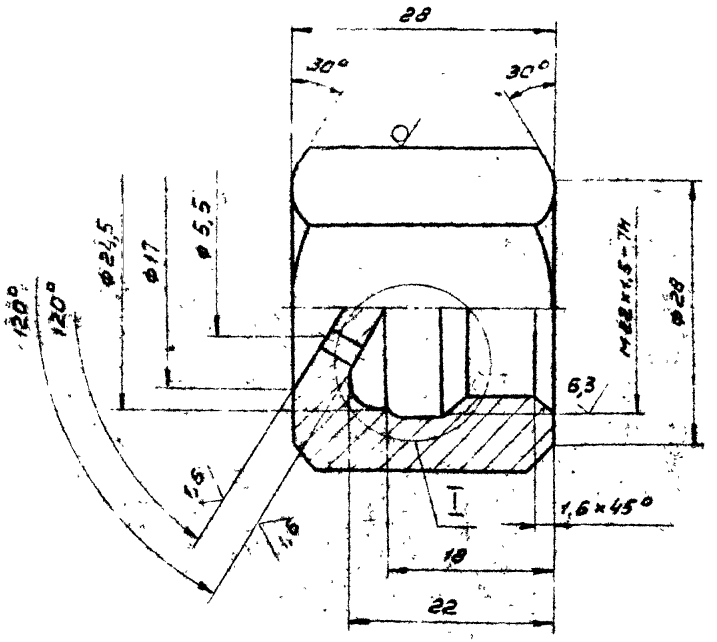

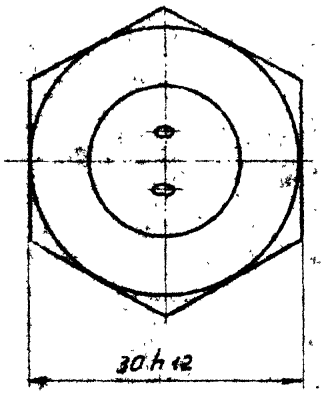

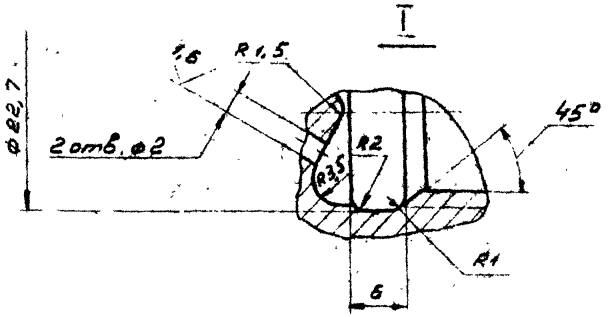

1. H14, h14 $\pm \frac{t_2}{2}$
2. Покрытие Ц12хр.

				АПЖ1.Н.1.1			
				Насадок	Стадия	Масса	Масштаб
					РП	0,12	2:1
					Лист	Листов 1	
Г.НП	Фролов			Шестигранник 30-5ГОСТ 8560-78 / 35 ГОСТ 1051-73	СПКБ „Спецавтоматика"		
Н.контр.	Уткина						
Нач.отд.	Азаров						
Гл.спец.	Захарова						
Вед.инж.	Акурин						
Ст.инж.	Аленичева						

21464-02 5

Формат А3

ТПР 0407-3-03.86 Альбом III

12,5/(√)

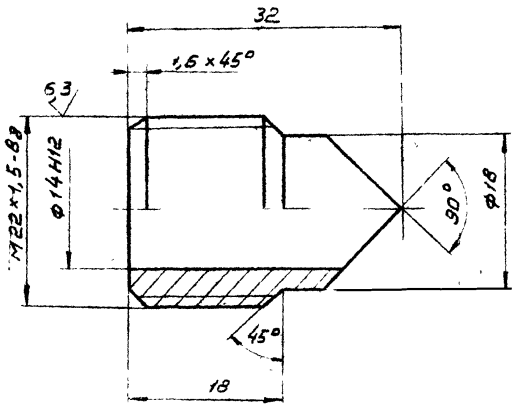

H14, h14. $\pm \frac{t2}{2}$

ГИП	Фролов		
Н.контр.	Уткина		
Нач.отд.	Азаров		
Гл.спец.	Захарова		
Вед.инж.			
Ст.инж.			

АПЖ1. Н. 1. 2

Муфта

Стадия	Масса	Масштаб
РП	0,05	1:2
Лист	Листов 1	

Сталь 20 ГОСТ 1050-74

СПКБ „Спецавтоматика"

Инв. № подл. | Подпись и дата | Взам. инв. №

ТПР 0407-3-03.86 Альбом II

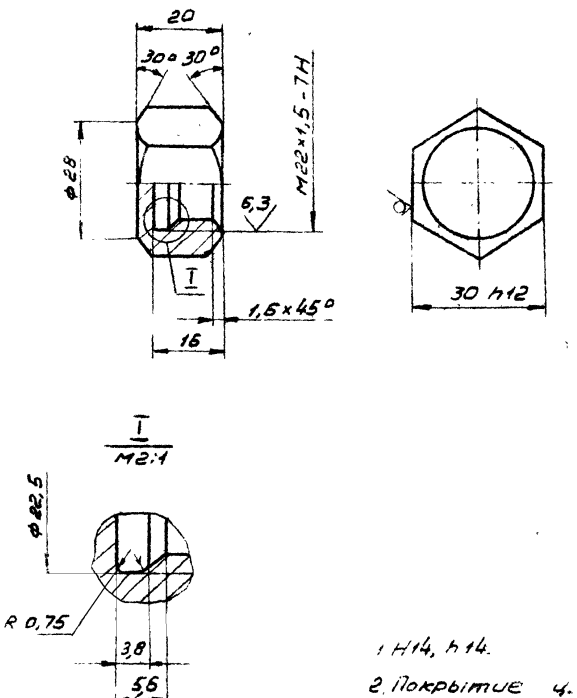

1. H14, h14.
2. Покрытие ц. 12. Хр

ГИП	Фролов		
Н.контр.	Ут		
Нач.отд.			
Гл.спец.			
Вед.инж.			
Ст.инж.			

АПЖ1. Н 2

Заглушка испытательная

Стадия	Масса	Масштаб
РП		1:1
Лист	Листов 1	

Инв. № подл. | Подпись и дата | Взам. инв. №

12,5

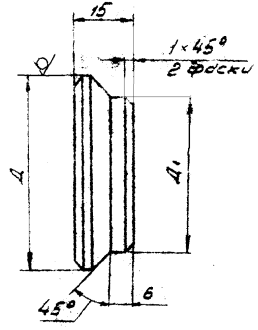

Обозначение	Д, мм	Д1, мм	Масса, кг
АПЖК М3	10	7	0,0078
— 1	14	9	0,015
— 2	14	10	0,015
— 3	16	11	0,019
— 4	16	12	0,02
— 5	18	13	0,025
— 6	18	14	0,026
— 7	20	15	0,031
— 8	20	16	0,033
— 9	22	17	0,039
— 11	22	18	0,04
— 12	25	19	0,05
— 13	25	20	0,051
— 14	28	21	0,062
— 15	28	22	0,064
— 16	30	23	0,071
— 17	30	24	0,073
— 18	32	25	0,082

$H14, \pm \frac{t2}{2}$

Альбом II

ТПР 0407-3-03.86

Инв. № подл. | Подпись и дата | Взам. инв. №

ГИП	Фролов		
Н. контр.	Уткина		
Нач. отд.	Азаров		
Гл. спец.	Захарова		
Ведущ. инж.	Акулин		
Ст. инж.	Алешичева		

АПЖ 1.Н.3

Заглушка

Стадия	Масса	Масштаб
РП	См. табл.	1:1
Лист	Листов 1	

Круг Д ГОСТ 2590-71 / Ст. 3 ГОСТ 535-79

СПКБ „Спецавтоматика"

Формат	Зона	Поз.	Обозначение	Наименование	Кол.	Примечание
				Документация		
А3			АПЖ2.Н.1	Сборочный чертеж		
				Детали		
А3		1	АПЖ2.Н.1.1	Скоба	1	
А4		2	АПЖ2.Н.1.2	Пластина	1	
А4		3	АПЖ2.Н.1.3	Пластина	1	
				Стандартные изделия		
		4		Винт М4×6,58 ГОСТ 17473-80	2	
		5		Винт М4×8,58 ГОСТ 17473-80	2	
		6		Заклепка 3×6,30 ГОСТ 10299-80	2	
		7		Пломба 1-6×8-АД1М		
				ГОСТ 18677-73	1	
				Материалы		
		8		Проволока ММ-1		
				ГОСТ 2112-79	905	м.

ГИП	Фролов		АПЖ2.Н.1	
Н.контр.	Уткина		Установка защитной скобы на пост кнопочный ПКУ-15	Стадия: РП; Лист; Листов: 1
Нач.отд.	Азаров			СПКБ «Спецавтоматика»
Гл.спец.	Захарова			
Вед.инж.	Акулин			
Ст.инж.	Алешичева			

Инв.№ подл. | Подпись и дата | Взам.инв.№

Альбом II
ТПР 0407-3-03.86

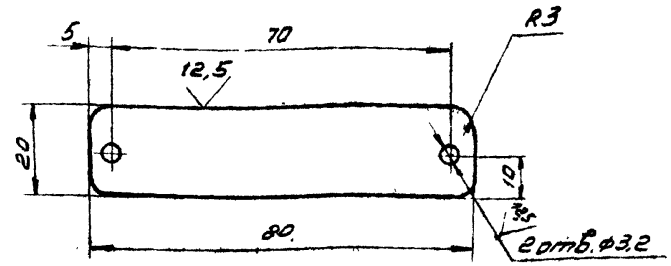

1. $H14, \pm \frac{t2}{2}$
2. На пластине сделать надпись:
   „При пожаре открыть скобу, нажми кнопку"

	Фролов		АПЖ2.Н.1.3	
Н.контр.	Уткина		Пластина	Стадия: РП; Масса: 0,012; Масштаб: 1:1
Нач.отд.	Азаров			Лист; Листов: 1
Гл.спец.	Захарова		Лист Б-1,0 ГОСТ 19903-74 / Ст.3 ГОСТ 16523-70	СПКБ «Спецавтоматика»
Вед.инж.	Акулин			
	Алешичева			

Инв.№ подл. | Подпись и дата | Взам.инв.№

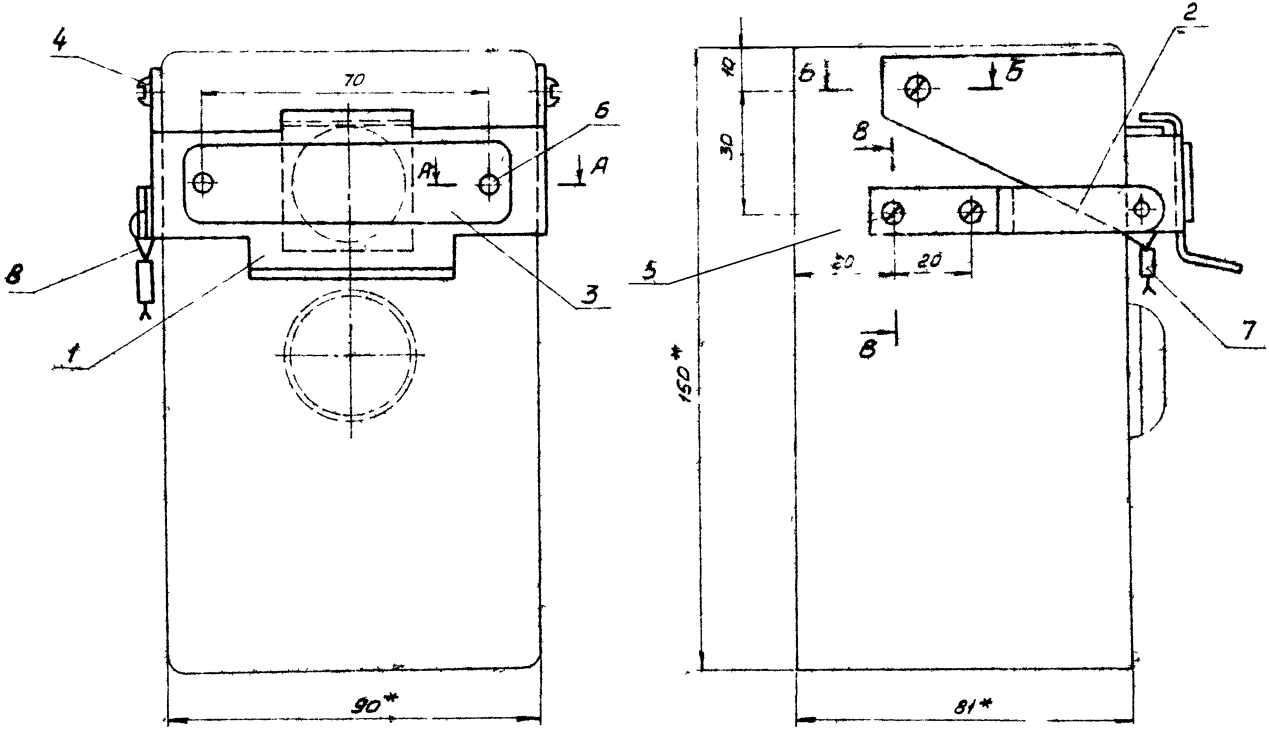

1* Размеры для справок

2 $\pm \frac{t_a}{2}$

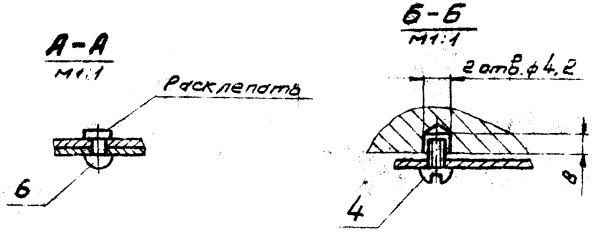

			АПЖ 2.Н.1			
			Установка защитной скобы на пост кнопочный ПКУ-15 Сборочный чертеж	Стадия	Масса	Масштаб
ГНП	Фролов			РП	0,14	1:1
Н.контр.	Уткина			Лист	Листов	
Нач.отд.	Азаров			СПКБ „Спецавтоматика"		
Гл.спец.	Захарова					
Вед.инж.	Акулин					
Ст.инж.	Аленичева					

ТПР 0407-3 3.86 Альбом II

Формат А2

12,5 (√)

ТПР 0407-3-03.86 Альбом II

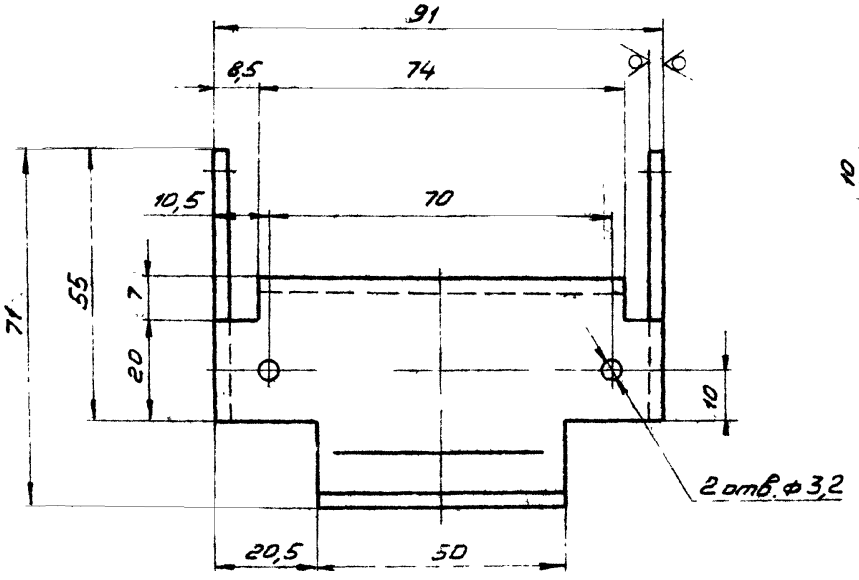

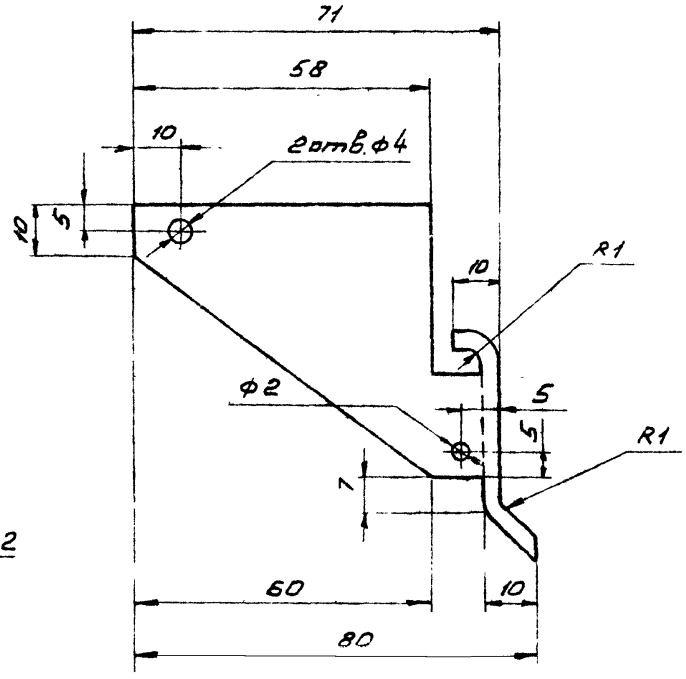

$H14, h14, \pm\frac{t2}{2}$

Фролов		АПЖ2.Н.1.1.		
Уткина		Скоба	Стадия: РП	Масса: 0,1	Масштаб: 1:1
Азаров			Лист	Листов 1
Захарова		Лист 5 Ст.3 ГОСТ 19903-70 4	СПКБ „Спецавтоматика"	
ИН				
Аленичева				

Инв. № подл. | Подпись и дата | Взам. инв. №

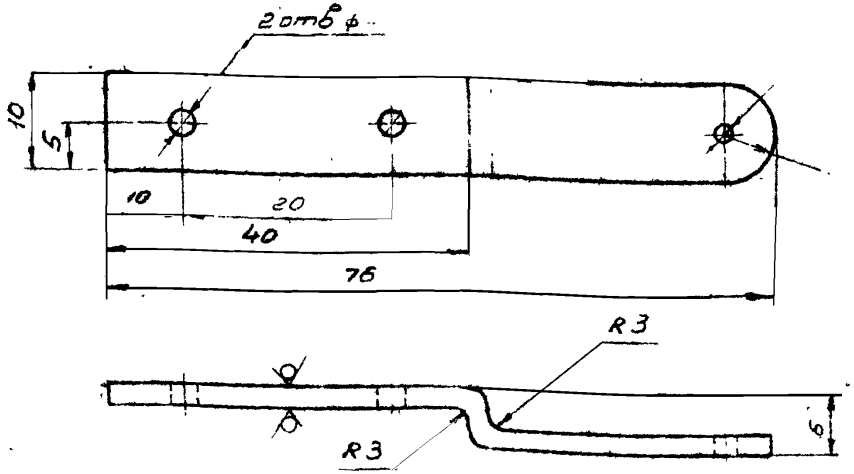

$H14, \pm \frac{t2}{2}$

			АПЖ2.Н.1.2		
ГИП	Фролов		Пластина	Стадия: РП	Масса: 0,02	Масштаб: 1:1
Н.контр.	Уткина			Лист	Листов 1
Нач.отд.	Азаров		Б-3,0 ГОСТ 19903-74 / Ст.3 ГОСТ 16523-70	СПКБ „Спецавтоматика"	
Гл.спец.	Захарова				
Вед.инж.	Акулин				
Ст.инж.	Алемичева				

Инв.№ подл. | Подпись и дата | Взам.инв.№

Альбом II

ТПР 0407-3-03.86

125; f 1)

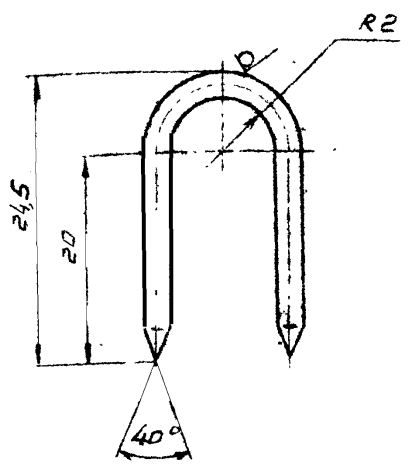

$\pm \frac{t2}{2}$

			АПЖ2.Н.2.1		
ГИП	Фролов		Скоба	Стадия: РП	Масса: 0,001	Масштаб: 2:1
Н.контр.	Уткина			Лист	Листов 1
Нач.отд.	Азаров		Проволока 2,5-I ГОСТ 3282-74	СПКБ „Спецавтоматик	
Гл.спец.	Захарова				
Вед.инж.	Акулин				
Ст.инж.	Алемичева				

Альбом II

ТПР 0407-3-03.86

Формат	Зона	Поз.	Обозначение	Наименование	Кол.	Примечание
				Документация		
А3			АПЖ2.Н.2	Сборочный чертеж		
				Детали		
А4		1	АПЖ2.Н.2.1	Скоба		кол-во по проекту
А3		2	АПЖ2.Н.2.2	Уголок	1	
А4		3	АПЖ 2.Н.2.2	Уголок	1	
				Стандартные изделия		
		4		Болт М5×25.58 ГОСТ7805-70	3	
		5		Болт М5×70.58		
				ГОСТ 7805-70	2	
		6		Гайка М 5.5		
				ГОСТ 5915-70	10	
		7		Шайба 5.04		
				ГОСТ 11 371-78	10	
		8		Шуруп 1-4×16		
				ГОСТ 1145-80	2	
		9		Гвоздь ПО,8×12		На чертеже условно не показан
				ГОСТ 4028-63	0,01 кг	
		10		Коробка УК-2П		
				ГОСТ 10040-75	1	

Взам. инв. №

Подпись и дата

Инв. № подл.

ГИП	Фролов	
Н.контр.	Уткина	
Нач.отд.	Азаров	
Гл.спец.	Захарова	
Вед.инж.	Акулин	
Ст.инж.	Алемничева	

АПЖ2.Н.2

Крепление выключателя типа ВПК на входную дверь

Стадия	Лист	Листов
РП	1	2

СПКБ „Спецавтоматика"

Альбом II

ТПР 0407-3-03.86

Формат	Зона	Поз.	Обозначение	Наименование	Кол.	Примечание
		11		Подразетник ф 70		
				ТУ 25-09 046-80	1	
				Прочие изделия		
		12		Дюбель У656 У3		
				ТУ36-941-76	1	
		13		Дюбель-гвоздь 4,5×60		
				ТУ 14-4-1231-83	4	
				Материалы		
		14		Провод ПВ2×1,0		
				ГОСТ 6323-79	15	м

Взам. инв. №

Подпись и дата

Инв. № подл.

АПЖ2.Н.2

ТПР 0407-3

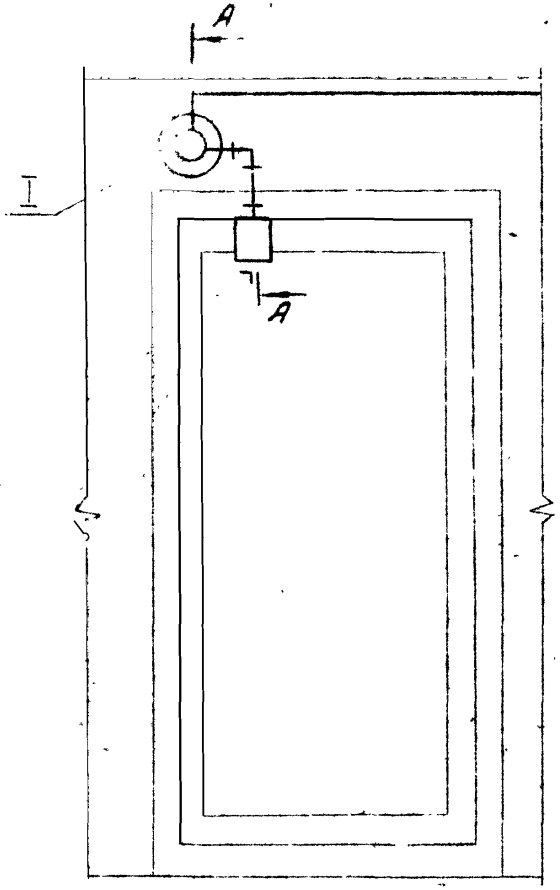

А-А

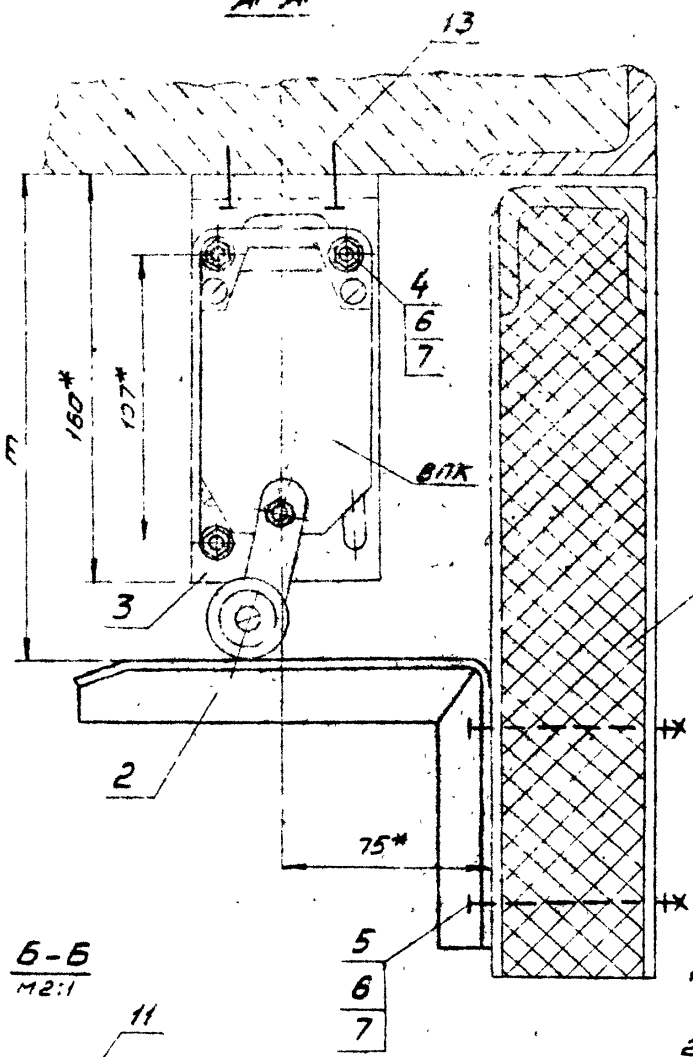

Схема электрическая соединений

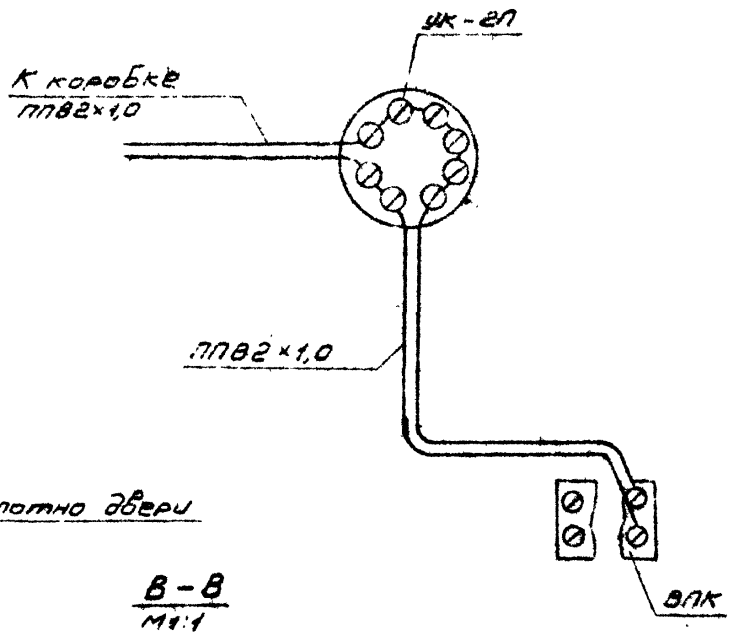

В-В
М1:1

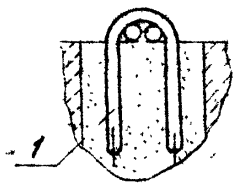

Б-Б
М2:1

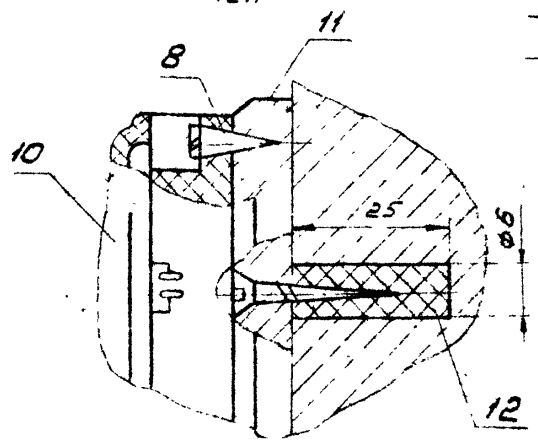

I
М1:5

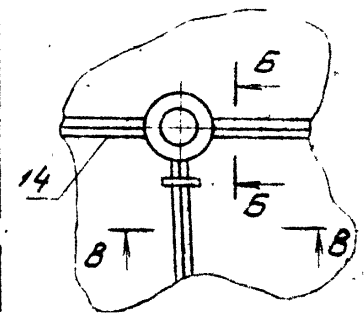

1. Размер „m" отрегулировать при монтаже, обеспечив срабатывание выключателя и защиту его от поломки.
2. Крепление уголка поз. 3 производить по месту при-стрелкой дюбелем поз. 13.
3* Размеры для справок.

ГИП	Фролов		АПЖ2.Н.2
Н.контр.	Уткина		Крепление выключателя типа ВПК на входную дверь. Сборочный чертеж.
Нач.отд.	Аздров		Стадия: РП; Масса: ; Масштаб: -
Ст.спец.	Захарова		Лист ; Листов
Вед.инж.	Акулин		СПКБ „СпецАвтоматика"
Ст.инж.	Яловичев		

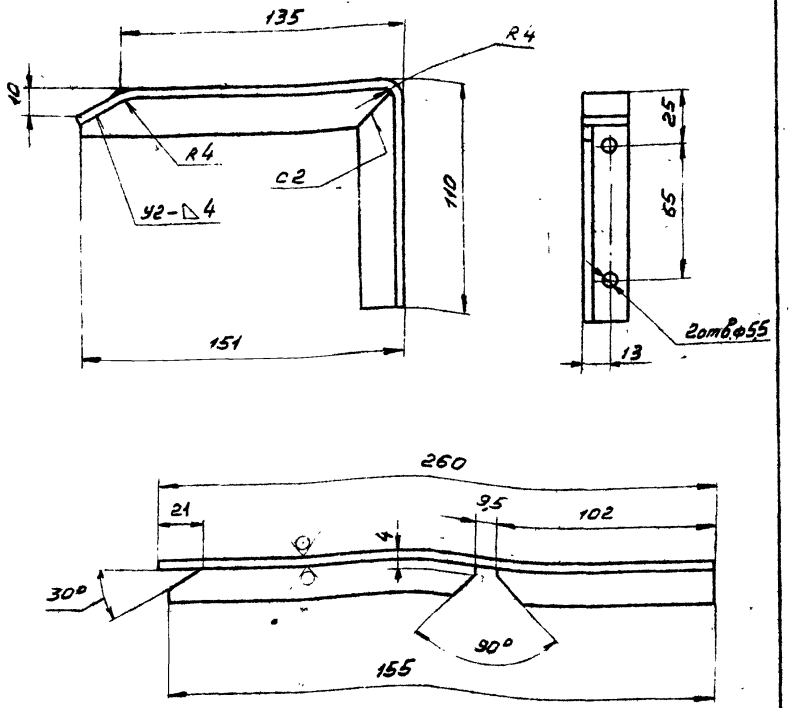

1. Сварные швы по ГОСТ 5264-80
   Электрод Э42 ГОСТ 9467-75
2. $H14, \pm \frac{t2}{2}$

			АПЖ2.Н.2.2		
ГИП	Фролов		Уголок	Стадия: Р/Д	Масса: 0,29
Н.контр	Уткина				Масштаб: 1:2
Нач.отд	Азаров			Лист	Листов 1
Гл.спец	Захарова		Уголок Б-20×20×4 ГОСТ 8509-72 / Ст3 ГОСТ 535-79	СПКБ «Спецавтоматика»	
Вед.инж	Акулин				
Ст.инж	Алемучева				

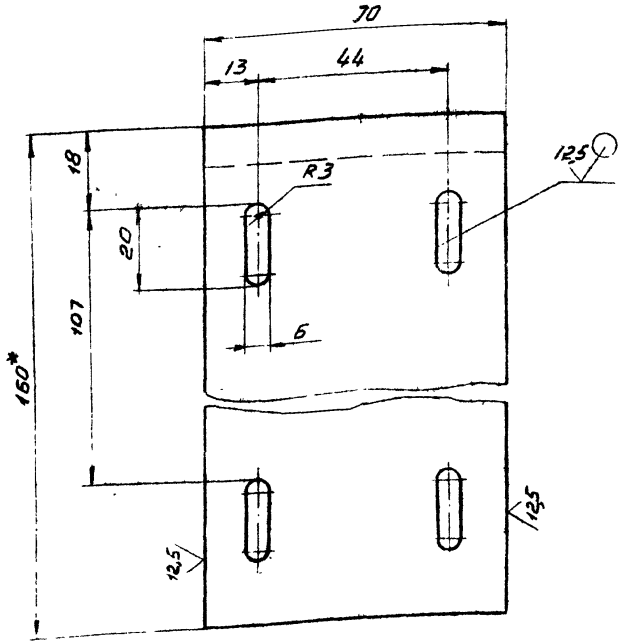

1. $H14, \pm \frac{t2}{2}$
2. * Размер для справок

			АПЖ2.Н.2.3		
ГИП	Фролов		Уголок	Стадия: Р/Д	Масса: 1,2
Н.контр	Уткина				Масштаб: 1:1
Нач.отд	Азаров			Лист	Листов 1
Гл.спец	Захарова		Уголок Б-150×100×9 ГОСТ 8510-72 / Ст3 ГОСТ 535-79	СПКБ «Спецавтоматика»	
Вед.инж	Акулин				
Ст.инж	Алемучева				

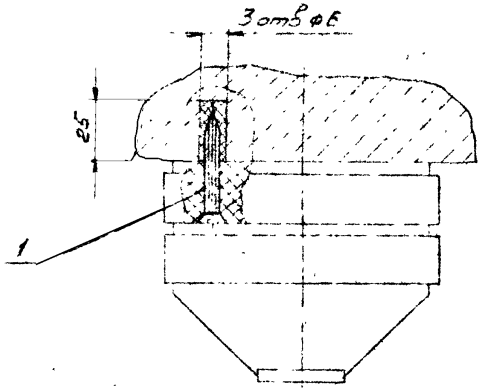

План расположения дюбелей на перекрытии

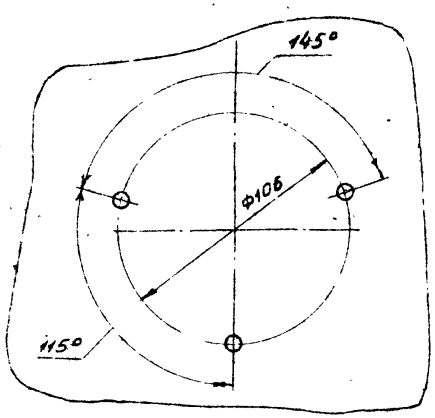

Формат	Зона	Поз.	Обозначение	Наименование	Кол	Примечание
				Прочие изделия		
		1		Дюбель У65643		
				ТУ 36-941-79	3	

АПЖ 2.Н.3

Крепление извещателя УДФ-1М на железобетонном перекрытии

Монтажный чертеж

			Стадия	Масса	Масштаб
ГИП	Фролов		РП	—	1:2
Н.контр.	Уткина		Лист	Листов 1	
Нач.отд.	Азаров				
Гл.спец.	Захарова		СПКБ „Спецавтоматика"		
Вед.инж.	Акулин				
Ст.инж.	Аленичева				

Инв.№ подл. | Подпись и дата | Взам. инв.№

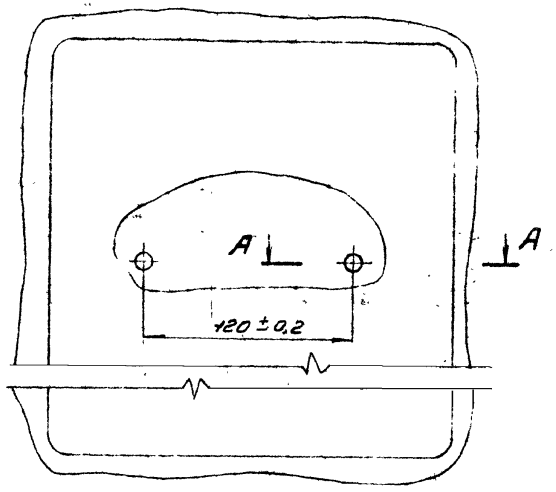

А-А
М1:1

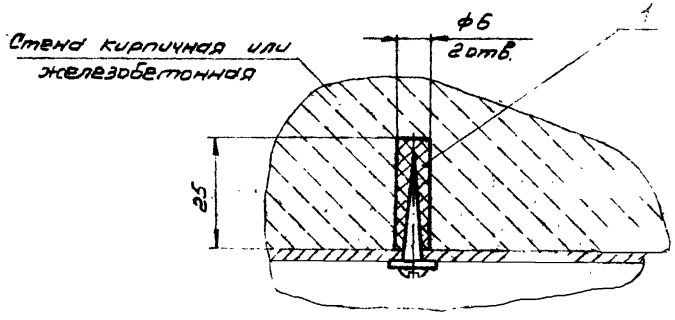

Формат	Зона	Поз.	Обозначение	Наименование	Кол	Примечание
				Прочие изделия		
		1		Дюбель У656У3		
				ТУ 36-941-13	2	

АПЖ 2. Н. 4

ГИП	Фролов	
Н. контр.	Уткина	
Нач. отд.	Азаров	
Гл. спец.	Захарова	
Вед. инж.	Ак	
Ст. инж.	Алексеев	

Крепление промежуточного приемно-контрольного устройства ППКУ-1М на стене
Монтажный чертеж

Стадия	Масса	Масштаб
РП	—	1

Лист | Листов 1

СПКБ
Спецавтом

Формат	Зона	Поз	Обозначение	Наименование	Кол	Примечание
				Документация		
А3			АПЖ2.Н.5	Монтажный чертеж		
				Сборочные единицы		
А4		1	АПЖ2.Н.5.10	Кронштейн	1	
				Стандартные изделия		
		2		Болт М6×25.58		
				ГОСТ 7805-70	2	
		3		Гайка М5.5		
				ГОСТ 5915-70	2	
		4		Шайба 6.04		
				ГОСТ 11371-78	2	
			Переменные данные	для исполнений		
				АПЖ2.Н.5		
				Прочие изделия		
		5		Дюбель У656 У3		
				ТУ36-941-79	2	

Альбом II

ТПР 0407-3-03.86

Взам. инв. №

Подпись и дата

Инв. № подл.

ГИП	Фролов	
Н.контр.	Уткина	
Нач.отд.	Азаров	
Гл.спец.	Захаров	
Вед.инж.	Акулин	
Ст.инж.	Аленичева	

АПЖ2.Н.5

Крепление сирены сигнальной СС-1

Стадия	Лист	Листов
РП	1	2

СПКБ «Спецавтоматика»

Формат	Зона	Поз	Обозначение	Наименование	Кол	Примечание
				АПЖ2.Н.5.01		
				Стандартные изделия		
		5		Шуруп 1-4×30		
				ГОСТ 1145-80	2	

Альбом II

ТПР 0407-3-03.86

Взам. инв. №

Подпись и дата

Инв. № подл.

АПЖ2.Н.5

Лист 2

Альбом II

ТПР 0407-3-03.86

Рис.1

Крепление на железобетонной или кирпичной стене

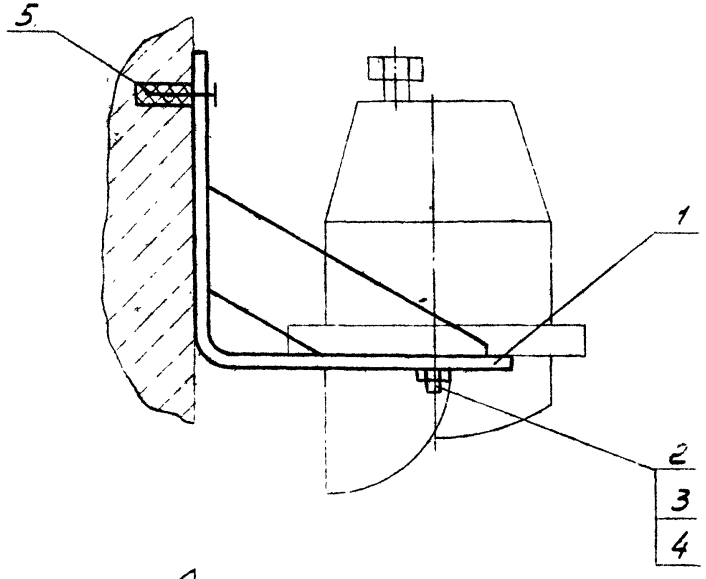

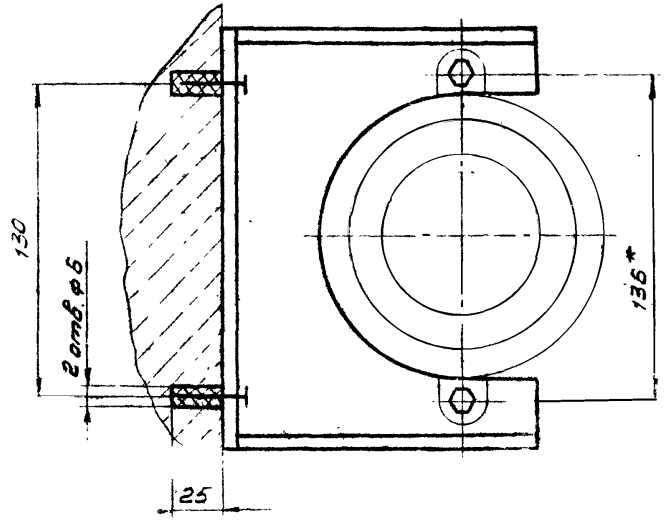

Рис.2

Крепление на деревянной стене

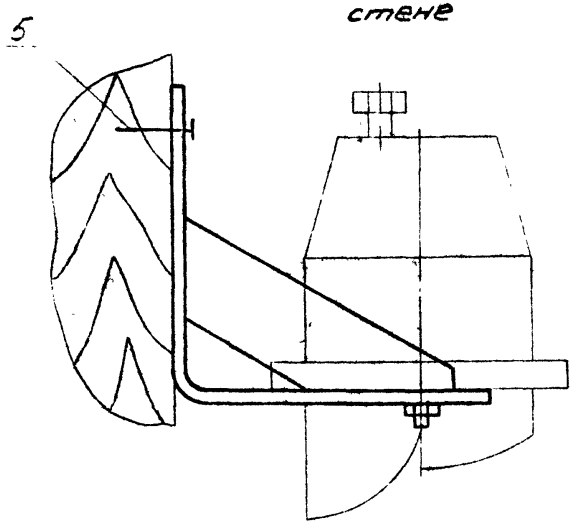

Обозначение	Рис.
АПЖ2Н5.	1
-01	2

*Размер для справок

ГИП	Фролов		
Н.контр.	Уткина		
Нач.отд.	Азаров		
Ул.спец.	Загорин		
Вед.инж.	Акулин		
Ст.инж.	Яблонцева		

АПЖ2.Н.5

Крепление сирены сигнальной СС-1 Монтажный чертеж

Стадия	Масса	Масштаб
РП	-	1:2
Лист	Листов 1	

ПКБ Автоп.

ТПР 0407-3-0386 Альбом II

Вид А

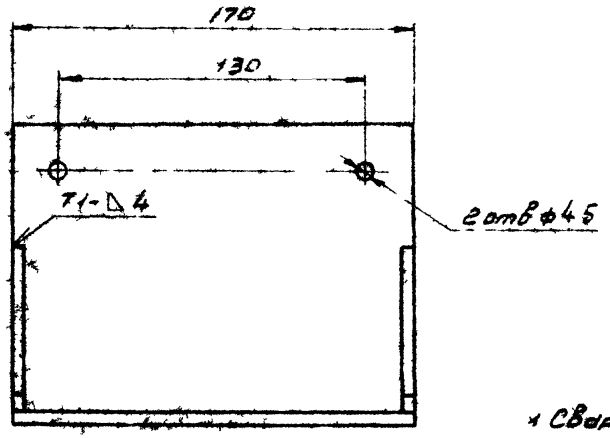

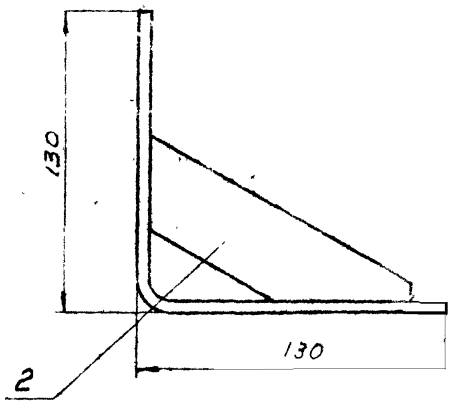

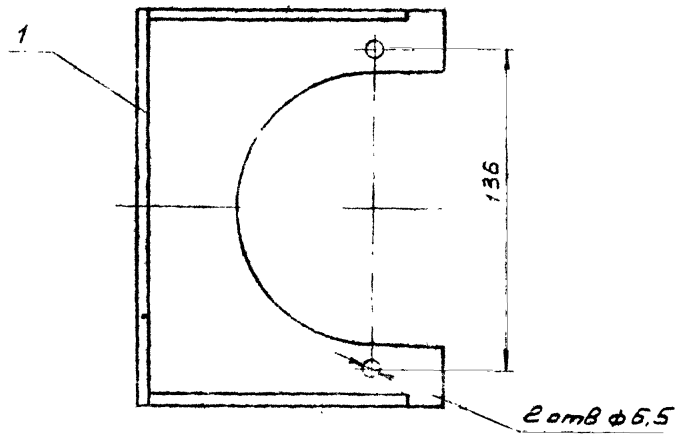

1. Сварные швы по ГОСТ 5264-80
   Электрод Э42 ГОСТ 9467-75
2. Размеры для справок
3. Покрытие эм ПФ-115, серый, III А
   ГОСТ 6465-76

Формат	Зона	Поз.	Обозначение	Наименование	Кол.	Примеч.
				Детали		
А4		1	АПЖС 2.Н.5.10.1	Основание	1	
А4		2	АПЖС 2.Н.5.10.2	Лист	2	

ГИП	Фролов	
Н.контр.	Уткина	
Нач.отд.	Азаров	
Гл.спец.	Захарова	
Вед.инж.	Акулин	
Ст.инж.	Аленичева	

АПЖС 2.Н.5.10

Кронштейн
Сборочный чертеж

Стадия	Масса	Масштаб
РП	1,84	1:2
Лист	Листов 1	

СПКБ „Спецавтоматика"

Инв.№ подл. | Подпись и дата | Взам.инв.№

21464 05 19

Альбом II

ТПР 0407-3-03.86

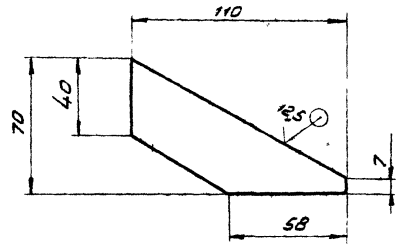

$\pm\frac{t_2}{2}$

				АПЖС 2.Н.5.10.2		
				Лист	Стадия: РП	Масса: 0,17	Масштаб: 1:2
					Лист	Листов 1
ГИП	Фролов			Лист Б-ПН-0-50 ГОСТ 19903-74 Ст 3пс ГС	СПКБ "Спецавтоматика"	
Н.контр.	Уткина					
Нач.отд.	Азаров					
Гл.спец.	Захарова					
Вед.инж.	Акулин					
Ст.инж.	Алешичева					

Инв.№ подл. | Подпись и дата | Взам.инв.№

Альбом II

ТПР 0407-3-03.86

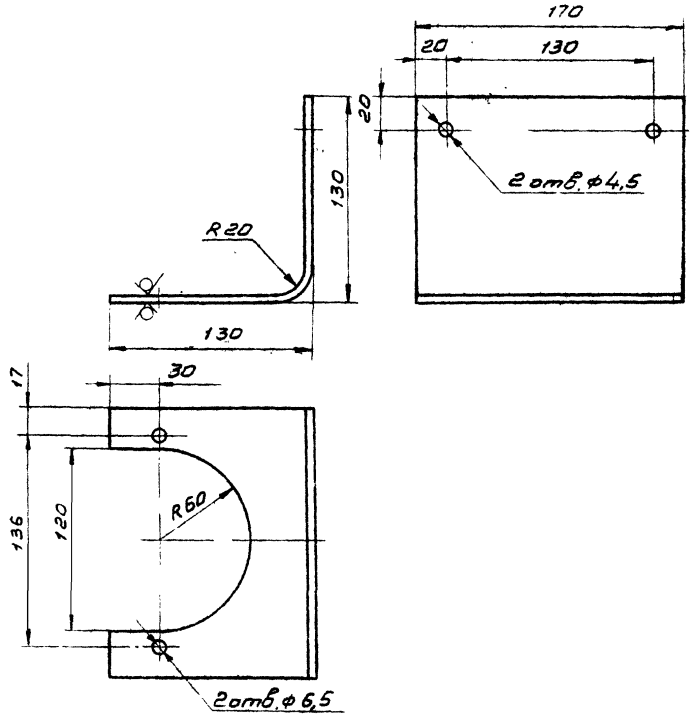

$H14, \pm\frac{t_2}{2}$

				АПЖС 2.Н.5.10.1		
				Основание	Стадия: РП	Масса: 1,5	Масштаб: 1:2
					Лист	Листов 1
ГИП	Фролов			Лист Б-ПН-0-50 ГОСТ 19903-74 Ст 3пс ГОСТ 14637-79	СПКБ "Спецавтома	
Н.контр.	Уткина					
Нач.отд.	Азаров					
Гл.спец.	Захарова					
Вед.инж.	Акулин					
Ст.инж.	Алешичева					

Инв.№ подл. | Подпись и дата | Взам.инв.№

Формат А4

Позиция	Наименование и техническая характеристика оборудования и материалов. Завод-изготовитель (для импортного оборудования - страна, фирма)	Тип, марка оборудования. Обозначение документа и номер опросного листа	Единица измерения: Наименование	Единица измерения: Код	Код завода-изготовителя	Код оборудования, материала	Цена единицы оборудования, тыс. руб	Количество	Масса единицы оборудования, кг
1	2	3	4	5	6	7	8	9	10
	Оборудование и материалы, поставляемые заказчиком								
	Батарея автоматическая газового пожаротушения БАГЭ-2	БАГЭ-2 ТУ25.09.043-84	компл	671		48 5487 1080		1	155
	Кислородно-изолирующий противогаз	КИП-8 382.930.244ТУ	шт.	795				3	10.0
	Пиропатрон ПП-3	ПП-3 ГОСТ 819430-80	шт.	796				10	0,0068
	Сигнализатор давления универсальный	СДУ ТУ25.09.026-79	шт.	796		42 1872 0265		1	0,3

Инв. № подл. | Подпись и дата | Взам. инв. №

ТПР 0407-3-03 86 Альбом II

Инв. №		Привязан	
ГИП	Фролов	АПЖ1 СО	
Нач. отд.	Гальперин	Спецификация оборудования	Стадия: РП; Лист: 1; Листов: 2
Н. контр.	Уткина		СПКБ Спецавтоматика
Гл. спец.	Фролов		
Рук. гр.	Еромчин		
Ст. инж.	Лаврова		

Позиция	Наименование и техническая характеристика оборудования и материалов. Завод-изготовитель (для импортного оборудования – страна, фирма)	Тип, марка оборудования. Обозначение документа и номер опросного листа	Единица измерения: Наименование	Единица измерения: Код	Код завода-изготовителя	Код оборудования, материала	Цена единицы оборудования, тыс руб.	Количество	Масса единицы оборудования кг
1	2	3	4	5	6	7	8	9	10
	Хладон 114В2 (Основной и резервный запасы)	114 В2 ГОСТ 15899-79	кг	166		24 1249		90	
	Запас на испытание хладона 114В2	114 В2 ГОСТ 15899-79	кг	166		24 1249		45	

Альбом II

ТПР 0407-3-03.86

Инв. № подл. | Подпись и дата | Взам. инв. №

Привязан

Инв. №

АПЖ 1 СО

Лист 2

Формат А3

Позиция	Наименование и техническая характеристика оборудования и материалов. Завод-изготовитель (для импортного оборудования - страна, фирма)	Тип, марка оборудования, обозначение документа и номер опросного листа	Единица измерения: наименование	Единица измерения: код	Код завода-изготовителя	Код оборудования, материала	Цена единицы оборудования, тыс руб	Количество	Масса единицы оборудования, кг
1	2	3	4	5	6	7	8	9	10
	Оборудование и материалы, поставляемые заказчиком								
	Выключатель	ВПК2110АУ2 ТУ16-526 433-78	шт	796		34 2832		2	3,410
	Шкаф управления основной на 5 батарей и 5 направлений ШОУ 9702-3044Г разм. 2400×1000×600 мм		шт					1	
	Сирена сигнальная перем. 220 В 40 ВТ	СС-1 ТУ 25-05-1044-76	шт	796		42 1893 0502		1	0,9
	Лампа	5-220-230-60 ГОСТ 2239-79	шт	796		34 6611 3106		8	
	Световой указатель подъездов перем. 220 В 25 ВТ	СУП-МУ2 ТУ 36-101-82	шт	796		34 4995 2031		4	1,47

Альбом II

ТПО 0407-3-05.86

Инв. № подл. | Подпись и дата | Взам. инв. №

Инв. № |

ГИП	Фролов	
Нач. отд.	Гальперин	
Н. контр.	Уткина	
Гл. спец.	Фролов	
Рук. гр.	Еромчук	
Ст. инж.	Лоброва	

АПЖ2 СО

Спецификация оборудования

Стадия	Лист	Листов
РП	1	3

СПКБ „Спецавтоматика"

Альбом II

ТПР 0407-3-03.86

Позиция	Наименование и техническая характеристика оборудования и материалов. Завод-изготовитель (для импортного оборудования — страна фирма	Тип, марка оборудования. Обозначение документа и номер опросного друсд	Единица измерения		Код завода-изготовителя	Код оборудования, материала	Цена единицы оборудования, тыс. руб.	Количество	Масса единицы оборудования, кг
			наименование	Код					
1	2	3	4	5	6	7	8	9	10
	Извещатель пожарный дымовой	НДФ-1М	шт	796		66 5313		4	0,6
	фотоэлектрический	ТУ 25-06-				7200			
		-1677-78							
	Устройство промежуточное приемно-контрольное	ППКУ-1М	компл	671		66 5314		1	8,0
		ТУ 25.06.				1800			
		1676-78							
	Пост управления кнопочный ПКУ-15-21, 131 40У3.		шт					1	
	Кабель АВРГ 2×2, 5-660	ГОСТ 433-73	м	006		35 2232		100	0,100
						1124			
	Кабель АВРГ 3×2, 5-660	ГОСТ 433-73	м	006		35 2232		20	0,135
						1163			
	Кабель КРВГ 10×1	ГОСТ 15СВ-	м	006		36 6315		8	
		-78Е				1714			
	Провод ПВ 2×1.0	ГОСТ 6323-	м	006		35 5313		15	0,032
		-79				0102			

Инв. № подл. | Подпись и дата | Взам. инв. №

Привязан

Инв. №

АПЖ2 СО

Лист

Альбом 4

ТПР 8407-3-03.86

Позиция	Наименование и техническая характеристика оборудования и материалов. Завод-изготовитель (для импортного оборудования - страна, фирма)	Тип, марка оборудования. Обозначение документа и номер опросного листа	Единица измерения: наименование	Единица измерения: код	Код завода-изготовителя	Код оборудования, материала	Цена единицы оборудования, тыс.руб.	Количество	Масса единицы оборудования, кг
1	2	3	4	5	6	7	8	9	10
	Оборудование поставляемое подрядчикам								
	Коробка соединительная	КСК-8У2	шт	796					
		ТУ 36-1753-75						1	1,6
	Коробка соединительная	КСК-15 У1	шт	796					
		ТУ 36-1753-75						1	2,4
	Коробка	УК-2П	шт	796		99 2111		2	0,06
		ГОСТ 10040-75							
	Подрозетник 70	ТУ 25-09							
		046-80	шт	796				2	

Привязан

Инв. №

АПЖС2 СО

Лист 3

Альбом II

ТПР 0407-3-03.86

№ строки	Наименование материала и единица измерения	Код материала	Код ед. изм.	Количество тип	Количество инд.	Количество всего
1	Прокат черных металлов					
2	Круг 25-В-ГОСТ2590-71					
3	20-ГОСТ 1050-74, кг	090100	166		2,040	2,040
4						
5	Круг 30-В-ГОСТ2590-71					
6	20 ГОСТ 1050-74, кг	090100	166		0,490	0,490
7						
8	Круг 34-В-ГОСТ2590-71					
9	20 ГОСТ 1050-74, кг	090100	166		0,390	0,390
10						
11	Круг 36-В-ГОСТ2590-71	090100	166		0,300	0,300
12	20 ГОСТ1050-74, кг					
13						
14	Круг 6-В-ГОСТ2590-71					
15	ст.3 ГОСТ535-79, кг	090100	166		0,140	0,140
16						
17	Круг 8-В-ГОСТ2590-71					
18	ст.3 ГОСТ535-79, кг	090100	166		0,600	0,600
19						
20						

Взам. инв. №

Привязан

Инв. №

АПЖ1 ВМ

ИП	Фро...
Нач. отд.	Гал...
Н. контр.	Ак...
...спец.	...
...к. гр.	Ер...
...т. инж.	Лаврова

Ведомость потребности в материалах

Стадия	Лист	...тов
РП	1	

СП...
„Спецавт... ...ика"

Альбом II

ТПР 0407-3-03.86

№ строки	Наименование материала и единица измерения	Код материала	Код ед. изм.	Количество тип	Количество инд.	Количество всего
1	Круг 10-В-ГОСТ2590-71					
2	Ст.3 ГОСТ535-79, кг	090100	166		0,500	0,500
3						
4	Лист 6-2 ГОСТ19903-74					
5	ст.3 ГОСТ16523-70, кг	090200	166		0,720	0,720
6						
7	Лист 6-6 ГОСТ19903-74					
8	Ст.3 ГОСТ14637-79, кг	090200	166		6,000	6,000
9						
10	Уголок 36×36×4-Б					
11	ГОСТ8509-72					
12	Ст3 сп ГОСТ535-79, кг	090100	166		2,940	2,940
13						
14	Шестигранник 30-5					
15	ГОСТ8560-78					
16	20 ГОСТ1051-73, кг	093300	166		2,400	2,400
17						
18	Шестигранник 30-5					
19	ГОСТ8560-78					
20	35 ГОСТ105 -73, кг	093300	166		2,400	2,400
21						
22	Шестигранник 36					
23	ГОСТ2879-69					
24	25 ГОСТ1050-74, кг	090301	166		4,900	4,900

Взам. инв. №

Подпись и дата

Привяз.

Инв. №

АПЖ1 ВМ

Лист

№ строки	Наименование материала и единица измерения	Код материала	Код ед. изм.	Количество тип	Количество инд.	Количество всего
1	Шестигранник 42					
2	ГОСТ 8875-60					
3	35 ГОСТ 1050-74, кг	09 030	166		5 320	5 320
4						
5	Трубы стальные					
6						
7	Труба 18×2 ГОСТ 8734-75					
8	В 2С ГОСТ 8733-74, м	13 440	006		45	45 000
9						
10	Труба 30×2,5 ГОСТ 8734-75					
11	В20 ГОСТ 8733-74, м	13 4400	006		2	2.000
12						
13	Продукция резино-техническая					
14						
15	Лента Ф-4 ЛН 1 6×50					
16	ГОСТ 24222-80, мм	22 4523	003		700,0	700 000
17						
18	Паронит ПМБ 1,5					
19	ГОСТ 481-80, кг	25 7521	166		0,005	0,005
20						
21	Крепежные изделия					
22						
23	Болт М10×35 58					
24	ГОСТ 7798-70, шт	12 0800	796		12 00	12 000

Привязан

Инв. № подл. | Подпись и дата | Взам. инв. №

Инв. №

АПЖС1 ВМ

Лист 3

Формат А4

Альбом V

ТТР 0407-3-03 86

№ строки	Наименование материала и единица измерения	Код материала	Код ед. изм.	Количество тип	Количество инд.	Количество всего
1	Гайка М 6 5					
2	ГОСТ 5915-70, шт.	12 8300	796		7 000	7.000
3						
4	Гайка М 8,5					
5	ГОСТ 5915-70 шт	12 8300	796		24 00	24 000
6						
7	Гайка М 10.5					
8	ГОСТ 5915-70, шт	12 8300	796		16 00	16 000
9						
10	Шайба 6.04					
11	ГОСТ 11371-78, шт	45 9810	796		7 000	7 000
12						
13	Шайба 10.04					
14	ГОСТ 11371-78, шт.	45 9810	796		16.00	16.000
15						
16	Дюбель-гвоздь 4,5×40					
17	ТУ 14-4-1231-83, шт	12 8400	796		38,00	38.000
18						
19	Олифа натуральная льняная					
20	ГОСТ 7931-76, кг	23 1811	166		0,7	0,700
21						
22	Краска масляная красная					
23	густотертая для внутренних					
24	работ ГОСТ 695-77, кг	23 1712	166		0,7	0,700

Инв. № подл. | Подпись и дата | Взам. инв. №

Привязан

Инв. №

АПЖС 1 ВМ

Лист 4

21464 02 27

Формат А4

Альбом II

ТПР 0407-3-03.86

№ строки	Наименование материала и единица измерения	Код материала	Код ед. изм.	Количество тип	Количество инд.	Количество всего
1	Сиккатив нафтенатный жидкий					
2	ГОСТ 1003-73, кг	23 1151	166		0,1	0,100
3						
4	Лен трепаный № 20					
5	ГОСТ 10330-76, кг	81 1211	166		0,3	0,300
6						
7	Сурик свинцовый					
8	ГОСТ 19151-73, кг	23 2212	166		0,6	0,600
9						
10	Бензин авиационный					
11	ГОСТ 1012-72, литр	02 5111	120		3	3,000
12						
13						
14						
15						
16						
17						
18						
19						
20						
21						
22						
23						
24						

Инв. № подл. | Подпись и дата | Взам. инв. №

Привязан

Инв. №

АПЖ1 ВМ

Лист 5

Альбом II

ТПР 0407-3-03.86

	Наименование материала и единица измерения	Код материала	Код ед. изм.	Количество тип	Количество инд.	Количество всего
	Прокат черных металлов	09 0000				
3	Лист					
4	В-1,0 ГОСТ 19904-74*					
5	Ст3 ГОСТ 16523-70, кг	09 0200	166		0,012	0,012
6						
7	Лист					
8	В-3,0 ГОСТ 19903-74*					
9	Ст3 ГОСТ 16523-70, кг	09 0200	166		0,02	0,02
10						
11	Лист					
12	Б-5,0 ГОСТ 19903-74*	09 0200	166		2,500	2,500
13	Ст3 ГОСТ 14637-79, кг					
14						
15	Уголок					
16	20х20х4-Б-ГОСТ 8509-72*					
17	Ст3 ГОСТ 535-79, кг	09 0100	166		0,58	0,58
18						
19	Уголок					
20	160х100х9-Б ГОСТ 8510-72*					

Инв. № подл. | Подпись и дата | Взам. инв. №

Привязан

Инв. №

АПЖ2 ВМ

ГИП	Фролов	
Нач. отд.	Гальперин	
Н. контр.	Уткина	
Гл. спец.	Фролов	
Рук. гр.	Ерончук	
Ст. инж.	Лаврова	

Ведомость потребности в материалах

Стадия	Лист	Листов
РП	1	5

СПКБ «Спецавтомаш»

Формат А4

Альбом II

ТПР 0407-3-03.86

№ позиции	Наименование материала и единица измерения	Код материала	Код ед. изм.	Количество тип	Количество инд	Количество всего
1	Ст.3 ГОСТ 535-79, к2	09 0100	166		2,4	2,4
2						
3	Сталь полосовая 4×25					
4	ГОСТ 103-76, к2	09 7100	166		0,22	0,22
5						
6	Сталь полосовая 4×30					
7	ГОСТ 103-76, к2	09 7100	166		0,28	0,28
8						
9	Круг В-В					
10	ГОСТ 2590-71*					
11	Ст3 ГОСТ 535-79, к2	09 0100	166		0,04	0,04
12						
13	Металлоизделия промышленного					
14	назначения					
15						
16	Болт М5×25.58.09					
17	ГОСТ 7805-70, шт	12 8200	796		6,000	6,000
18						
19	Болт М5×70.58.09					
20	ГОСТ 7805-70, шт	12 8200	796		4,000	4,000
21						
22	Болт М6×16.58.09					
23	ГОСТ 7798-70 шт	12 8200	796		4,000	4,000
24						

Инв. № подл. | Подпись и дата | Взам. инв. №

Привязан

Инв. №

АПЖ2 ВМ

Лист 2

Альбом II

ТПР 0407-3-03.86

№ позиции	Наименование материала и единица измерения	Код материала	Код ед. изм.	Количество тип	Количество инд	Количество всего
1	Болт М6×25.58.09					
2	ГОСТ 7798-70, шт	12 8200	796		2,000	2,000
3						
4	Винт М4×6.58.09					
5	ГОСТ 17473-80, шт	12 8400	796		2,000	2,000
6						
7	Винт М4×8.58.09					
8	ГОСТ 17473-80, шт	12 8400	796		2,000	2,000
9						
10	Гайка М5.5.09					
11	ГОСТ 5915-70, шт	12 8300	796		20,000	20,000
12						
13	Гайка М6.5.09					
14	ГОСТ 5915-70, шт	12 8300	796		2,000	2,000
15						
16	Гайка М6					
17	ГОСТ 5915-70, шт	12 8300	796		4,000	4,000
18						
19	Гвоздь II 2,8×12					
20	ГОСТ 4028-63, шт	12 7100	166		0,060	0,060
21						
22	Дюбель У-656.У3					
23	ТУ 36-941-79, шт	34 4995	796		18,000	18,000
24						

Инв. № подл. | Подпись и дата | Взам. инв. №

Привязан

Инв. №

АПЖ2 ВМ

Лист 3

Формат А4

Формат А4

Альбом II

ТПР 0407-3-03.86

№ строки	Наименование материала и единица измерения	Код материала	Код ед. изм.	Количество тип	Количество инд.	Количество всего
1	Дюбель-гвоздь 4,5×60					
2	ТУ 14-4-1231-83, шт	12 8400	796		8,000	8,000
3						
4	Заклепка 3×6.37					
5	ГОСТ 10299-80, шт	12 8500	796		2,000	2,000
6						
7	Короб защитный К3-30		006		1,000	1,000
8						
9	Полоска ТУ 36-2266-80	34 4466	796		2,000	2,000
10		1021				
11	Пряжка ТУ 36-2266-80	34 4966	796		2,000	2,000
12		1311				
13	Проволока ММ1					
14	ГОСТ 2112-79	18 4490	006		0,050	0,050
15						
16	Проволока 2,5-1					
17	ГОСТ 3282-74	12 1000	006		0,002	0,002
18						
19	Пломба 1-6×8					
20	ГОСТ 18677-73		796		1,000	1,000
21						
22	Шайба 5.04.09					
23	ГОСТ 11371-78, шт	12 8000	796		20,000	20,000
24						

Инв. № подл. | Подпись и дата | Взам. инв. №

Привязан

Инв. №

АПЖ2 ВМ

Лист 4

gost.e-ecolog.ru

Альбом II

ТПР 0407-3-03.86

№ строки	Наименование материала и единица измерения	Код материала	Код ед. изм.	Количество тип	Количество инд.	Количество всего
1	Шайба 6					
2	ГОСТ 11371-78, шт	12,8400	796		4,000	4,000
3						
4	Шуруп А4×30					
5	ГОСТ 1145-80	12,8400	796		4,000	4,000
6						
7						
8						
9						
10						
11						
12						
13						
14						
15						
16						
17						
18						
19						
20						
21						
22						
23						
24						

Инв. № подл. | Подпись и дата | Взам. инв. №

Привязан

Инв. №

АПЖ2 ВМ

Лист 5

Формат А4