ТИПОВЫЕ ПРОЕКТЫ ПРЕДПРИЯТИЙ,
ЗДАНИЙ И СООРУЖЕНИЙ

Типовое проектное решение

903-3-05С. 91

БАКИ – РАСШИРИТЕЛЬНЫЕ

Альбом 1. Пояснительная записка
Рабочие чертежи

25272-01

Отпускная цена
на момент реализации
указана
в счет-накладной

gost.e-ecolog.ru

ТИПОВЫЕ ПРОЕКТЫ ПРЕДПРИЯТИЙ,
ЗДАНИЙ И СООРУЖЕНИЙ

Типовое проектное решение

903-3-05С. 91

БАКИ – РАСШИРИТЕЛЬНЫЕ

Состав проектного решения

Альбом 1. Пояснительная записка
Рабочие чертежи
Альбом 2. Сметы

РАЗРАБОТАНО

институтом „ЛЕНЭНЕРГОМОНТАЖПРОЕКТ"

Главный инженер института В.И.Есарев

Главный инженер проекта О.В.Стрельников

УТВЕРЖДЕНО

концерном „СОЮЗЭНЕРГОМОНТАЖ"

„17" декабря 1991г приказ №81

СОДЕРЖАНИЕ

Обозначение	Наименование	Стр.
БР35.000 ПЗ	Пояснительная записка	3
БР 35.000	Бак расширительный	4
БР 35.001	Обечайка	9
БР 35.002	Днище	10
БР 35.003	Ребро	10
БР 35.004	Лапа опорная	11
БР 35.005	Отвод	11
БР 35.006	Патрубок	12
БР 35.008	Патрубок	13
БР 36.000	Бак расширительный с эллиптическим днищем	14
БР 36.001	Патрубок	20

Расположение и привязочные размеры штуцеров уточняются проектирующей организацией в зависимости от конкретного проекта.

Рабочие чертежи выполнены с учетом сортамента труб для наружных тепловых сетей на $Py \leq 6{,}4$ МПа ($Py \leq 64$ кгс/см^2), $t \leq 440$ °С.

В связи с вводом в действие чертежей, содержащихся в настоящем выпуске, аннулируется нормативно-техническая документация: „Баки расширительные и конденсатные" выпуск 9, серия 4.903-10.

Баки расширительные должны устанавливаться на бетонное основание.

Конструкции и детали баков расширительных допускается применять в районах строительства тепловых сетей с расчетной температурой наружного воздуха не ниже минус 40 °С.

Техническая характеристика

1. Плотность рабочей среды, т/м^3	1,1
2. Температура рабочей среды, °С	100
3. Давление избыточное, МПа (кгс/см^2)	+0,05 (+0,5)
4. Вакуум, МПа (кгс/см^2)	-0,00025(-0,0025)
5. Нагрузка от теплоизоляции, МПа(кгс/см^2)	0,00045(0,0045)

6. Данная конструкция баков обеспечивает их работоспособность при установке в районах с проектным землетрясением 9 баллов (МР3) по шкале MSK-64.

Материал: ВСт3сп5 по ГОСТ 380-71-температура до -30°С
сталь 14Г2 по ГОСТ 19282-73-температура -30°-40°С
сталь 09Г2С по ГОСТ 19282-73-температура -40°-50°С

При температуре стенки +45°С и выше на баки должна быть установлена теплоизоляция по ГОСТ 17314-81.

Изготовление, испытание и монтаж баков вести по ТУ 3410.10161-90 „Баки деаэраторные" зарегестрированные ВИФСЕ 21.03.91 за N 010/013140.

Изм.	Лист	N°докум.	Подп.	Дата	БР 35.000 ПЗ	Лист 2

Инв. N°подл. | Подп. и дата | Взам. инв. N | Инв. N°дубл. | Подп. и дата

Формат А4

Рабочие чертежи типовых конструкций баков расширительных (код ОКП693741) выполнены согласно договора N 8/150-164 от 15 мая 1990 г., а так же техническим заданием „Баки-аккумуляторы БА-527.00.000 ТЗ утвержденным в июне 1990 г.

Баки расширительные предназначены для обеспечения систем центрального теплоснабжения тепловых электростанций и котельных.

Они могут применяться в следующих системах:

а) системы расширения конденсата;
б) системы и трубопроводы непрерывной продувки;
в) системы и трубопроводы переодической продувки.

В настоящем выпуске содержатся:

баки расширительные вместимостью от 0,125 до 1,25 м^3 на рабочие давления 0,05 МПа и 0,4÷0,6 МПа (0,5 и 4,0÷6,0 кгс/см^2)

Конструкции баков учитывают требования технологичности по антикоррозийным покрытиям: все ребра жесткости вынесены наружу, что значительно снижает трудоемкость работ по химпокрытиям.

Для улучшения условий обслуживания все баки снабжены площадками и лестницами.

Баки снабжены всеми необходимыми штуцерами.

Запорная арматура должна применяться в стальном исполнении.

Изм.	Лист	N°докум.	Подп.	Дата	БР 35.000 ПЗ			
Разраб.		Мерзон		11.91	Баки расширительные	Лит.	Лист 1	Листов 2
Пров.		Копылов		11.91				
Рук.гр.		Копылов		11.91		Институт „Энергомонтажпроект" Ленинградский филиал		
Н.контр.		Паутов		11.91				
Утв.		Горбачев		11.91				

Инв. N°подл. | Подп. и дата | Взам. инв. N | Инв. N°дубл. | Подп. и дата

Формат А4

Инв.№подл. | Подп. и дата | Взам.инв.№ | Инв.№дубл. | Подп. и дата

Формат	Зона	Поз.	Обозначение	Наименование	Кол. на исполн. БР 35.000 — —	01	02	03	04	05	06	Примечание
				Документация								
А3			БР 35.000 СБ	Сборочный чертеж								
				Детали								
А3		1	БР 35.001 -01	Обечайка	1						1	
			-03	Обечайка		1						
			-05	Обечайка			1					
			-07	Обечайка				1				
			-09	Обечайка					1			
			-11	Обечайка						1		
А4		2	БР 35.002	Днище	1							

Изм.	Лист	№докум.	Подп.	Дата	БР 35.000			
Разраб.		Петрова		03.91	Бак расширительный	Лит.	Лист 1	Листов 6
Пров.		Копылов		04.91		Институт Энергомонтажпроект Ленинградский филиал		
Т.контр.								
Н.контр.		Паутов		04.91				
Утв.		Стрельников		04.91				

Формат А4

Инв.№подл. | Подп. и дата | Взам.инв.№ | Инв.№дубл. | Подп. и дата

Формат	Зона	Поз.	Обозначение	Наименование	Кол. на исполн. БР 35.000 — —	01	02	03	04	05	06	Примечание
А4		2	БР 35.002 -02	Днище							1	
			-04	Днище		1						
			-06	Днище			1					
			-08	Днище				1	1			
			-10	Днище						1		
А4		3	БР 35.003	Ребро	4						4	
			-01	Ребро		4	4					
			-02	Ребро				4	4	4		
А4		4	БР 35.004	Лапа опорная	2						2	
			-01	Лапа опорная		2						

25872-01 5

Изм.	Лист	№докум.	Подп.	Дата	БР 35.000	Лист 2

Формат А4

Формат	Зона	Поз.	Обозначение	Наименование	Кол. на исполн. БР 35.000 — —	01	02	03	04	05	06				Примечание
А4		4	БР 35.004 -02	Лапа опорная			2								
			-03	Лапа опорная				2	2						
			-04	Лапа опорная						2					
А3		5	БР 35.002 -01	Днище	1										
			-03	Днище							1				
			-05	Днище		1									
			-07	Днище			1								
			-09	Днище				1	1						
			-11	Днище						1					
А4		6	БР 35.005	Отвод	1	1									
			-01	Отвод			1	1	1						
			-02	Отвод						1					
А3		7	БР 35.006	Патрубок	2						2				
			-01			2									

Изм.	Лист	№ докум.	Подп.	Дата	БР 35.000	Лист 3

Формат А4

Формат	Зона	Поз.	Обозначение	Наименование	Кол. на исполн. БР 35.000 — —	01	02	03	04	05	06				Примечание
А3		7	БР 35.006 -02	Патрубок			2								
			-03	Патрубок				2							
			-04	Патрубок					2						
			-05	Патрубок						2					
Б4		8	БР 35.007	Патрубок											
				Труба 15×2,5 L=100											
				ГОСТ 3262-75	1	1	1	1	1	1	1				0,08кг
А3		9	БР 35.008 -01	Патрубок	1										
			-03	Патрубок		1									
			-04	Патрубок			1								
			-05	Патрубок				1	1						
			-06	Патрубок						1					
А3		10	БР 35.008	Патрубок	1										
			-01	Патрубок		1									
			-02	Патрубок			1								

Изм.	Лист	№ докум.	Подп.	Дата	БР 35.000	Лист 4

Формат А4

Формат	Зона	Поз.	Обозначение	Наименование	Кол. на испол. БР 35.000 —									Примечание
					—	01	02	03	04	05	06			
А3		10	БР 35.008 -03	Патрубок				1	1					
			-04	Патрубок						1				
				Стандартные изделия										
		11		Фланцы ГОСТ12820-80										
				1-80-2,5	1									
				1-80-6,0							1			
				1-125-2,5		1								
				1-150-2,5			1							
				1-200-2,5				1	1					
				1-250-2,5						1				
		12		Фланцы ГОСТ12820-80										
				1-50-2,5	1	1								
				1-50-6,0							1			

Формат	Зона	Поз.	Обозначение	Наименование	Кол. на испол. БР 35.000 —									Примечание
					—	01	02	03	04	05	06			
		12		Фланцы ГОСТ12820-80										
				1-80-2,5			1	1	1					
				1-100-2,5						1				
		13		Фланцы ГОСТ12820-80										
				1-50-2,5	1									
				1-50-6,0							1			
				1-80-2,5		1								
				1-100-2,5			1							
				1-125-2,5				1	1					
				1-150-2,5						1				
		14		Фланцы ГОСТ12820-80										
				1-100-2,5	2									
				1-100-6,0							2			
				1-125-2,5		2								
				1-150-2,5			2							
				1-200-2,5				2						
				1-250-2,5					2					
				1-300-2,5						2				

БР 35.000 СБ

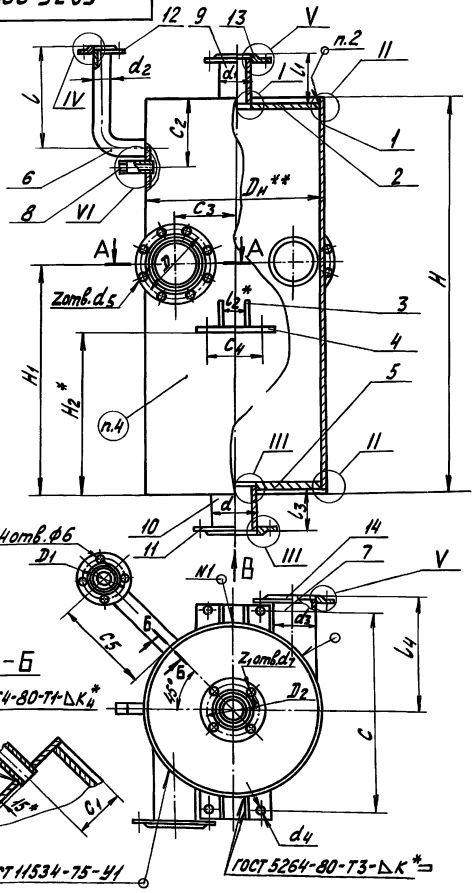

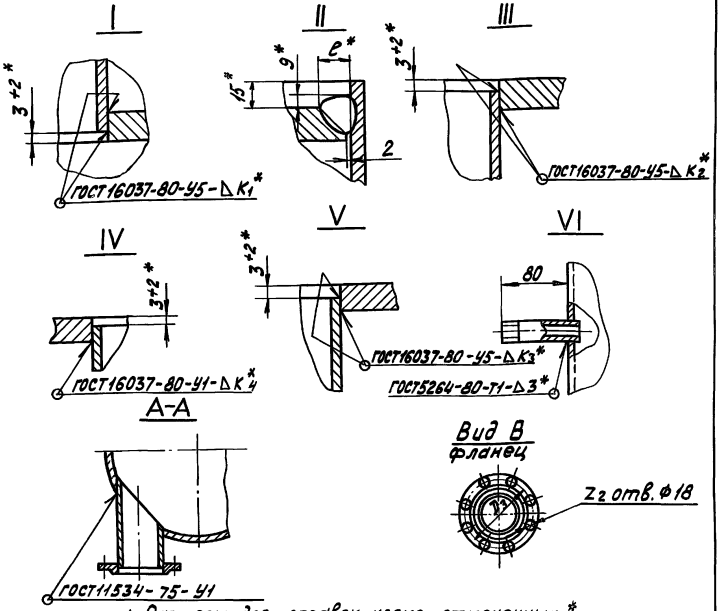

1. Размеры для справок, кроме отмеченных *.
2. H14; h14; $\pm\frac{t3}{2}$.
3. Сварка ручная дуговая. Электрод Э42 ГОСТ 9467-75.
4. Место маркировки. Способ и содержание по ГОСТ 24306-80.
5. Технические требования по ГОСТ 24306-80.

Таблицу исполнений см. лист 2.

					БР 35.000 СБ	
Изм.	Лист	№ докум.	Подп.	Дата	Бак расширительный Сборочный чертеж	Лит. / Масса / Масштаб: см. табл. —
Разраб.		Мерзон		11.91		
Пров.		Копылов		11.91		Лист 1 / Листов 2
Т. контр.						Институт "Энергомонтажпроект" Ленинградский филиал
Н. контр.		Пантов		11.91		
Утв.		Горбачевский		11.91		

Инв. № подл. | Подп. и дата | Взам. инв. № | Инв. № дубл. | Подп. и дата

Размеры в мм

Таблица

Обозначение	Объем, $м^3$	Давление рабочее кгс/$см^2$	$D_н$	D	D_1	D_2	D_3	d	d_1	d_2	d_3	d_4	d_5	d_6	d_7	H	H_1	H_2
БР 35.000 СБ	0,125	0,5	426	170	110	110	150	89	57	57	108	14	18	14	14	1000	600	400
-01	0,250		530	200		150	200	133	89		133	18				1200	700	500
-02	0,500		630	225		170	225	159	108		159			18		1700	1100	700
-03	0,750		820	280	150	200	280	219	133	89	219	23			18	1500	800	650
-04	1,000			335							273					2000	1300	1000
-05	1,250		920	395	170	225	335	273	159	108	325		23					
-06	0,125	4÷6	426	170	110	110	150	89	57	57	108	14	18	14	14	1000	600	400

Размеры в мм

Продолж. табл.

Обозначение	C	C_1	C_2	C_3	C_4	C_5	l	l_1	l_2	l_3	l_4	K	K_1	K_2	K_3	K_4	e	g	Количество отверстий Z	Z_1	Z_2	Масса кг
БР 35.000 СБ	486	100	100	135	140	285	305	135	70	136	260	6	4	5	5	4	10	3	4	4	4	111,0
-01	610	150	200	175	150	435	456	134	110	256	330		5				12	4	8		8	112,6
-02	710		250	210	190						390			7	7		13			8		284,5
-03	920			270	250				120	260	500						15					475,0
-04			300	240				135						9	9		18	5	12	8	12	562,0
-05	1020			260	300	485	506	256	160		550											699,1
-06	486	100	100	135	140	285	305	134	70	136	250		4	5	5		15	4	4	4	4	131,1

Пример условного обозначения расширительного бака вместимостью 0,125 $м^3$ и $P_{раб}$ = 0,5 кгс/$см^2$

Бак расширительный 0,125-БР 35.01

БР35.001

25/(√)

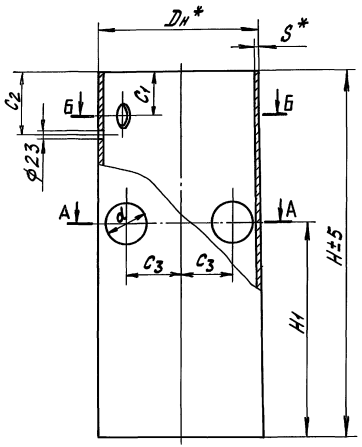

Размеры в мм

Обозначение	$D_н$	S	H	H_1	C_1	C_2	C_3	d	d_1	Масса, кг
БР35.001	426	7	815	415	100	100	135	108	57	58
-01			1000	600						71
-02	530		1050	470	150	200	175	133		86
-03			1200	700						107
-04	630		1510	850		250	210	159	89	154
-05			1700	1100						180
-06	820	9	1180	580			270	219		216
-07			1500	900						274
-08			1580	980		300	240	273		294
-09			2000	1300						351
-10	920		1610	950			260	325	108	322
-11			2000	1300						404

А-А

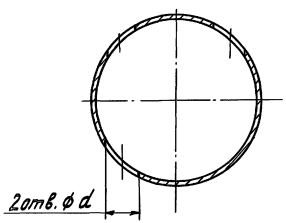

Б-Б

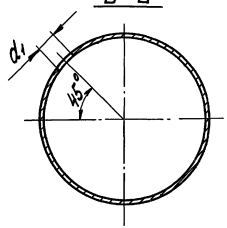

1. *Размеры для справок.
2. H 14; $\pm \frac{t_3}{2}$.

					БР 35.001			
Изм.	Лист	№ докум.	Подп.	Дата	Обечайка	Лит.	Масса	Масшт.
Разраб.		Дегтярева		03.91			см. табл.	—
Пров.		Мерзон		11.91				
Т. контр.						Лист	Листов 1	
Н. контр.		Паутов		11.91	Труба Dн×S ГОСТ 10704-76 / В Ст3пс5 ГОСТ 10705-80	Институт „Энергомонтажпроект" Ленинградский филиал		
Утв.		Копылов		11.91				

25272-01 10 Формат А3

ТПР 903-3-05С.91 Кл.1

Инв. № подл. | Подп. и дата | Взам. инв. № | Инв. № дубл. | Подп. и дата

ТПР 903-3-05С.91 Ал.1

БР 35.002

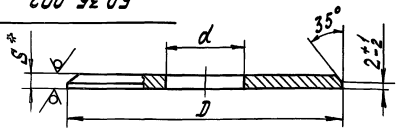

Размеры в мм

Обозначение	D	d	S*	Масса, кг
БР35.002	412	57	10	10,3
-01		89		9,9
-02		57	18	18,4
-03		89		17,8
-04	516		12	19,0
-05		133		18,2
-06	616	108	14	31,6
-07		159		30,4
-08	802	133	18	69,2
-09		219		65,4
-10	902	159	20	97,3
-11		273		90,5

1. *Размер для справок.
2. H14; h14.
3. Диаметры днищ „D" уточнить по фактическим внутренним диаметром труб поз. 1 черт. БР35.001 с учетом зазора не свыше 2мм на сторону.

Изм.	Лист	№докум.	Подп.	Дата	БР35.002			
Разраб.		Дегтярева		03.91	Днище	Лит.	Масса	Масшт.
Пров.		Мерзон		11.91			см. табл.	—
Т.контр.						Лист	Листов 1	
Н.контр.		Паутов		11.91	Лист Б-ПН-S ГОСТ19903-74 Ст3сп5 ГОСТ14637-89	Институт „Энергомонтажпроект" Ленинградский филиал		
Утв.		Копылов		11.91				

Формат А4

Инв. №подл. | Подп. и дата | Взам. инв. № | Инв. №дубл. | Подп. и дата

10

БР35.003

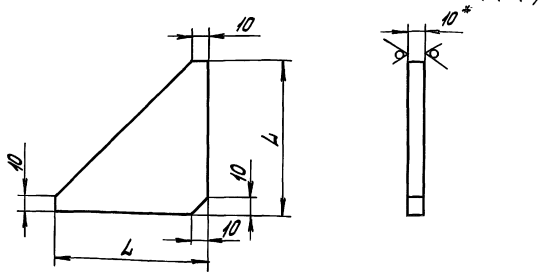

Размеры в мм

Обозначение	L	Масса, кг
БР35.003	60	0,181
-01	80	0,306
-02	100	0,453

1. Размер для справок.
2. $\pm \frac{t_3}{2}$.

Изм.	Лист	№докум.	Подп.	Дата	БР35.003			
Разраб.		Дегтярева		03.91	Ребро	Лит.	Масса	Масшт.
Пров.		Мерзон		11.91			см. табл.	—
Т.контр.						Лист	Листов 1	
Н.контр.		Паутов		11.91	Лист Б-ПН-10 ГОСТ19903-74 Ст3сп5 ГОСТ14637-89	Институт „Энергомонтажпроект" Ленинградский филиал		
Утв.		Копылов		11.91				

25272-01 11 Формат А4

Инв. №подл. | Подп. и дата | Взам. инв. № | Инв. №дубл. | Подп. и дата

ТПР 903-3-05С.91 Лл.1

БР 35.004

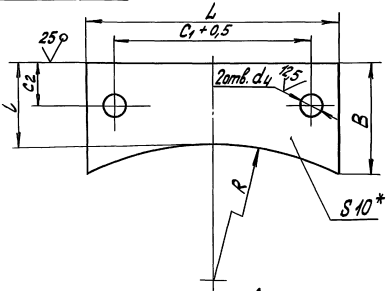

Размеры в мм

Обозначение	R	L	B	C_1	C_2	l	d_4	Масса, кг
БР35.004	213	180	66	140	30	60	13	0,87
-01	265	220	104	150	40	80	17	1,48
-02	315	250	106	190				1,69
-03	410	350	140	250	50	100	23	3,04
-04	460	400	145	300				3,50

1. *Размер для справок.
2. H14; h14; $\pm\frac{t_3}{2}$.

Изм.	Лист	№ докум.	Подп.	Дата
Разраб.		Легтярева		03.91
Пров.		Мерзон		1.91
Т.контр.				
Н.контр.		Паутов		
Утв.		Копылов		1.91

БР 35.004

Лапа опорная

Лит.	Масса	Масшт.
	см. табл.	—

Лист | Листов 1

Лист Б-ПН-10 ГОСТ 19903-74 / Ст 3 сп 5 ГОСТ 14637-89

Институт „Энергомонтажпроект" Ленинградский филиал

Формат А4

Инв. № подл. | Подп. и дата | Взам. инв. № | Инв. № дубл. | Подп. и дата

БР 35.005

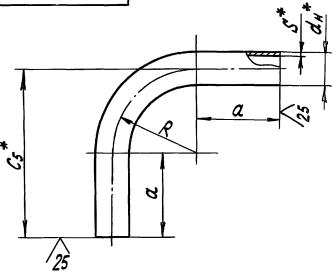

Размеры в мм

Обозначение	Проход условный Dy	$d_н^*$	S^*	R	a	C_5	Масса, кг
БР35.005	50	57	3	150	150	300	2,48
-01	80	89	3,5	250	200	450	5,86
-02	100	108	4	300		500	8,95

1. *Размер для справок.
2. $\pm\frac{t_3}{2}$.

Изм.	Лист	№ докум.	Подп.	Дата
Разраб.		Легтярева		03.91
Пров.		Мерзон		1.91
Т.контр.				
Н.контр.		Паутов		
Утв.		Копылов		1.91

БР 35.005

Отвод

Лит.	Масса	Масшт.
	см. табл.	—

Лист | Листов 1

Труба $d_н \times S$ ГОСТ 10704-76 / В-ВСт3пс5 ГОСТ 10705-80

Институт „Энергомонтажпроект" Ленинградский филиал

25272-01 12

Формат А4

Инв. № подл. | Подп. и дата | Взам. инв. № | Инв. № дубл. | Подп. и дата

БР 35.006

25 √(√)

ТПР 903-3-05С.91 Ал.1

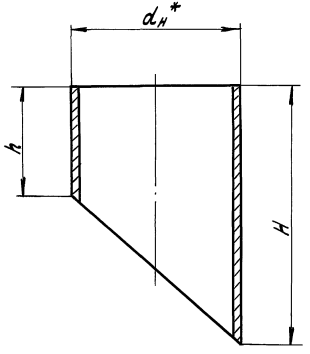

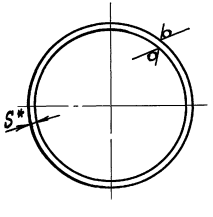

Размеры в мм

Обозначение	Проход усл. Dy	$d_н^*$	S^*	H	h	Масса, кг
БР 35.006	100	108	3,5	165	70	1,21
-01	125	133		225	90	2,00
-02	150	159	4,5	270	105	3,22
-03	200	219	5,0	345	125	7,41
-04	250	273	7,0	340	105	10,20
-05	300	325		370	100	14,70

1. * Размеры для справок.
2. $\pm \frac{t_3}{2}$.

Изм.	Лист	№ докум.	Подп.	Дата	БР 35. 006			
Разраб.		Дегтярева		03.91	Патрубок	Лит.	Масса	Масшт.
Пров.		Мерзон		11.91			см. табл.	—
						Лист	Листов 1	
Н. контр.		Паутов		11.91	Труба $d_н \times S$ ГОСТ 10704-76	Институт „Энергомонтажпроект" Ленинградский филиал		
Утв.		Копылов		11.91	В-ВСт3пс5 ГОСТ 10705-80			

Инв. № подл. | Подп. и дата | Взам. инв. № | Инв. № дубл. | Подп. и дата

25272-01 13 Формат А3

БР 35.008

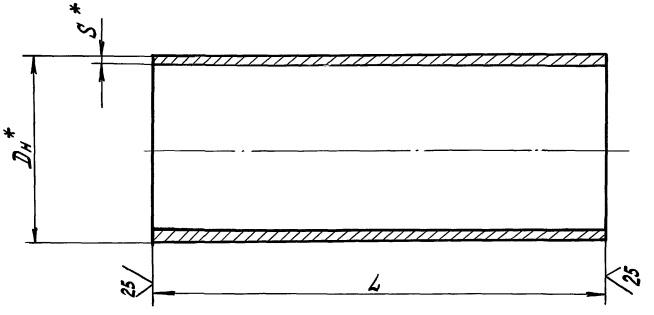

Размеры в мм

Обозначение	Dн*xS*	L	Масса, кг
БР 35.008	57x3	140	0,56
-01	89x3,5		1,03
-02	108x4		1,43
-03	133x4		1,78
-04	159x4,5	260	4,46
-05	219x6	265	8,35
-06	273x7	260	11,94

1. *Размеры для справок.
2. h 14.

					БР 35.008		
Изм.	Лист	№ докум.	Подп.	Дата		Лит.	Масса	Масшт.
Разраб.		Дегтярева		03.91	Патрубок		см. табл.	—
Пров.		Мерзон		11.91		Лист	Листов 1
Т. контр.							
Н. контр.		Паутов		11.91	Труба Dн xS ГОСТ 10704-76 / ВСт3пс5 ГОСТ 10705-80	Институт Энергомонтажпроект Ленинградский филиал	
Утв.		Колылов		11.91			

25272-01 14 Формат А3

Инв. № подл. | Подп. и дата | Взам. инв. № | Инв. № дубл. | Подп. и дата

Формат	Зона	Поз.	Обозначение	Наименование	Кол. на исполн. БР 36.000 —									Примечание
					—	01	02	03	04	05				
				Документация										
А3			БР 36.000 СБ	Сборочный чертеж										
				Детали										
А3		1	БР 36.001	Патрубок	1									
		2	-01	Патрубок		1								

Изм.	Лист	№ докум.	Подп.	Дата	БР 36.000		
Разраб.		Дегтярева		03.91	Бак расширительный с эллиптическим днищем	Лит.	Лист 1 / Листов 6
Пров.		Копылов		11.91		Институт „Энергомонтажпроект" Ленинградский филиал	
Т. контр.							
Н. контр.		Паутов		11.91			
Утв.		Стрельников		11.91			

Формат А4

Формат	Зона	Поз.	Обозначение	Наименование	Кол. на исполн. БР 36.000 —									Примечание
					—	01	02	03	04	05				
А3		1	БР 36.001 -02	Патрубок			1							
			-03	Патрубок				1	1					
			-05	Патрубок						1				
А3		2	БР 36.001 -02	Патрубок	1									
			-04	Патрубок		1								
			-06	Патрубок			1							
			-07	Патрубок				1	1					
			-08	Патрубок						1				
А3		3	БР 35.001	Обечайка	1									
			-02	Обечайка		1								
			-04	Обечайка			1							
			-06	Обечайка				1						
			-08	Обечайка					1					
			-10	Обечайка						1				
А4		4	БР 35.003	Ребро	4									

Изм.	Лист	№ докум.	Подп.	Дата	БР 36.000	Лист 2

Формат А4

25272-01 15

Формат	Зона	Поз.	Обозначение	Наименование	Кол. на исполн. БР 36.000 —										Примечание
					—	01	02	03	04	05					
А4		4	БР 35.003 -01	Ребро		4	4								
			-02	Ребро				4	4	4					
А4		5	БР 35.004	Лапа опорная	2										
			-01	Лапа опорная		2									
			-02	Лапа опорная			2								
			-03	Лапа опорная				2	2						
			-04	Лапа опорная						2					
А4		6	БР 35.005	Отвод	1	1									
			-01	Отвод			1	1	1						
			-02	Отвод						1					
А3		7	БР 35.006	Патрубок	2										
			-01	Патрубок		2									
			-02	Патрубок			2								
			-03	Патрубок				2							

Формат	Зона	Поз.	Обозначение	Наименование	Кол. на исполн. БР 36.000 —										Примечание
					—	01	02	03	04	05					
А3		7	БР 35.006 -04	Патрубок					2						
			-05	Патрубок						2					
Б4		8	БР 36.002	Патрубок											
				Труба 15х2,5 L = 100											
				ГОСТ 3262-75	1	1	1	1	1	1					0,08 кг
				Стандартные изделия											
		9		Днища ГОСТ 6533-78											
				426 х 10	2										
				530 х 10		2									
				630 х 10			2								
				820 х 10				2	2						
				920 х 10						2					

Формат	Зона	Поз.	Обозначение	Наименование	Кол. на исполн. БР 36.000 —										Примечание
					—	01	02	03	04	05					
		10		Фланцы ГОСТ 12820-80											
				1-50-6,0	1										
				1-65-6,0		1									
				1-80-6,0			1								
				1-100-6,0				1	1						
				1-125-6,0						1					
		11		Фланцы ГОСТ 12820-80											
				1-50-6,0	1	1									
				1-80-6,0			1	1	1						
				1-100-6,0						1					
		12		Фланцы ГОСТ 12820-80											
				1-100-6,0	2										
				1-125-6,0		2									
				1-150-6,0			2								

Формат	Зона	Поз.	Обозначение	Наименование	Кол. на исполн. БР 36.000 —										Примечание
					—	01	02	03	04	05					
		12		Фланцы ГОСТ 12820-80											
				1-200-6,0				2							
				1-250-6,0					2						
				1-300-6,0						2					
		13		Фланцы ГОСТ 12820-80											
				1-80-6,0	1										
				1-125-6,0		1									
				1-150-6,0			1								
				1-200-6,0				1	1						
				1-250-6,0						1					

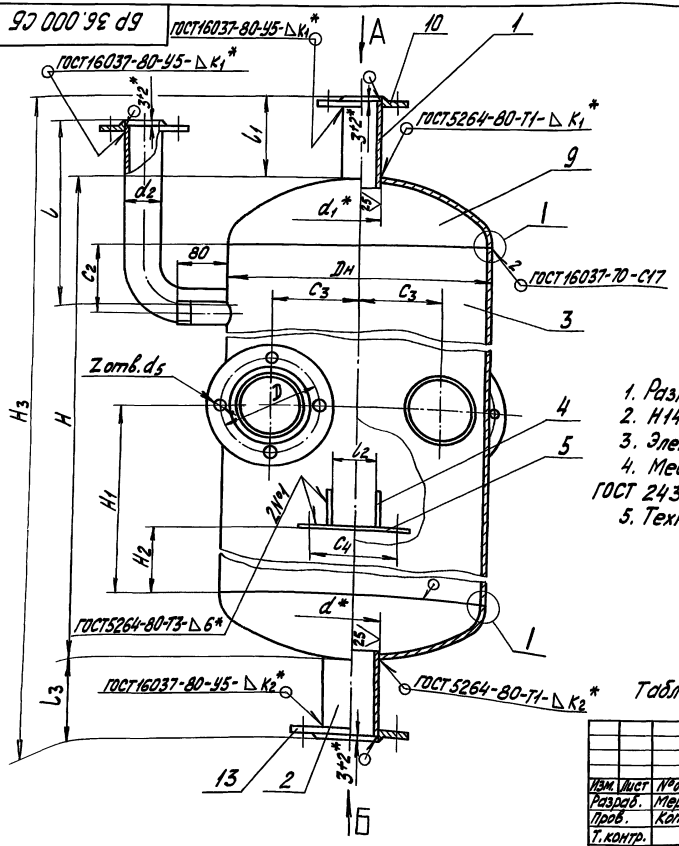

1. Размеры для справок, кроме отмеченных *.
2. H14; h14; $\pm \frac{t_3}{2}$.
3. Электрод Э42 ГОСТ 9467-75.
4. Места маркировки. Способ и содержание по ГОСТ 24306-80.
5. Технические требования по ГОСТ 24306-80.

Таблицу исполнений см. лист 3.

					БР36.000 СБ		
Изм.	Лист	№ докум.	Подп.	Дата	Бак расширительный с эллиптическим днищем. Сборочный чертеж	Лит.	Масса / Масшт.
Разраб.		Мерзон		11.87			см. табл. / —
Пров.		Копылов		11.87		Лист 1	Листов 3
Т. контр.						Институт "Энергомонтажпроект" Ленинградский филиал	
Н. контр.		Паутов					
Утв.		Горбачев		11.87			

Вид А

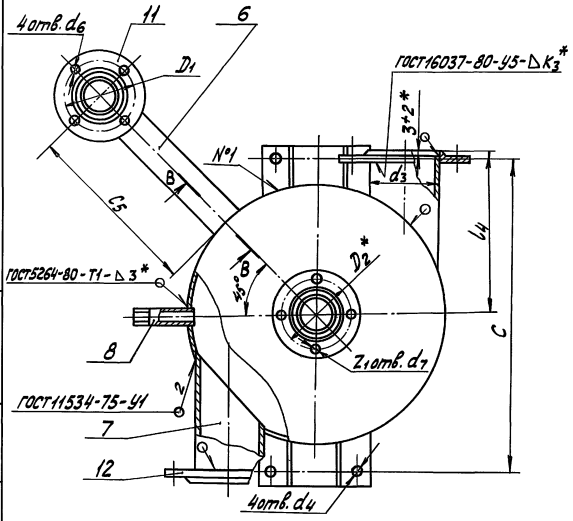

Вид Б

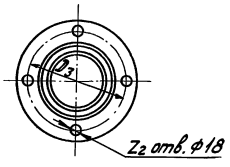

I
М 1:1

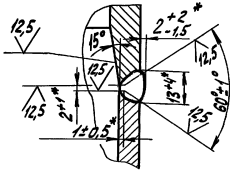

В-В

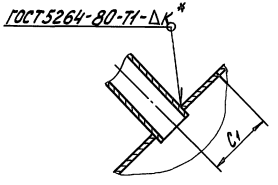

Инв.№подл.	Подп. и дата	Взам.инв.№	Инв.№дубл.	Подп. и дата

Изм.	Лист	№докум.	Подп.	Дата	БР 36.000 СБ	Лист 2

Размеры в мм

Таблица

Обозначение бака	Емкость м³	Давление рабочее кгс/см²	$D_н$	D	D_1	D_2	D_3	d	d_1	d_2	d_3	d_4	d_5	d_6	d_7	H	H_1	H_2	H_3
БР-36.000 СБ	0,125	4÷6	426	170	110	110	150	89	57	57	108	13	18	14	14	1080	415	300	1350
-01	0,250		530	200		130	200	133	76		133	17				1368	470	370	1638
-02	0,500		630	225	150	150	225	159	89	89	159			18	18	1878	850	550	2270
-03	0,750		820	280		170	280	219	108		219	23				1654	580	450	2046
-04	1,000			335							273					2154	980	750	2550
-05	1,250		920	395	170	200	335	273	133	108	325		23			2134	950		2530

Размеры в мм

Продолж. табл.

Обозначение бака	C	C_1	C_2	C_3	C_4	C_5	l	l_1	l_2	l_3	l_4	K	K_1	K_2	K_3	Количество отверстий Z	Количество отверстий Z_1	Количество отверстий Z_2	Масса, кг
БР.36.000 СБ	486	100	100	135	140	285	305	134	70	135	250	4	4	5	5	4	4	4	112,2
-01	610	150	200	175	150			135	110	256	350		5			8		8	166,0
-02	710		250	210	190	435	456					5					4		267,0
-03	920			270	250			136	120	260	500			7	7				399,9
-04	1120		300	240					160		600			9	9	12	8	12	486,9
-05				250	300	485	506												570,3

Пример условного обозначение бака расширительного с эллиптическим днищем емкостью 0,25 м³, на рабочее давление 4÷6 кгс/см²

Бак расширительный 0,25-Т36.02.

Инв. № подл. | Подп. и дата | Взам. инв. № | Инв. № дубл. | Подп. и дата

БР 36.001

ТПР 903-3-052.91 Ал.1

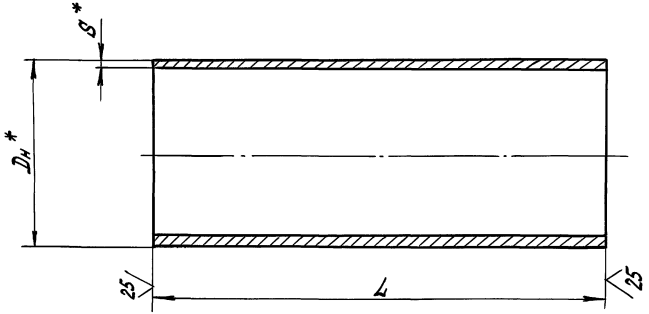

Обозначение	Dн*xS*	L	Масса, кг
БР 36.001	57x3,5	140	0,56
-01	76x3,5	145	0,91
-02	89x3,5		1,07
-03	108x4	155	1,59
-04	133x4	150	1,91
-05		160	2,04
-06	159x4,5	270	4,63
-07	219x6	275	8,67
-08	273x7		12,63

1.* Размеры для справок.
2. h14.

Изм.	Лист	№ докум.	Подп.	Дата
Разраб.		Дегтярева		03.91
Пров.		Мерзон		04.91
Т.контр.				
Н.контр.		Паутов		11.91
Утв.		Копылов		11.91

БР 36.001

Патрубок

Лит.	Масса	Масшт.
	см. табл.	—

Лист | Листов 1

Труба Dн*S ГОСТ 10704-76 / В-ВСт3пс5 ГОСТ 10705-80

Институт "Энергомонтажпроект" Ленинградский филиал

gost.e-ecolog.ru

Инв. № подл. | Подп. и дата | Взам. инв. № | Инв. № дубл. | Подп. и дата