ТИПОВОЕ ПРОЕКТНОЕ РЕШЕНИЕ
0407-3-05.86

АВТОМАТИЧЕСКАЯ ЗАЩИТА ДИЗЕЛЬНЫХ ЭЛЕКТРОСТАНЦИЙ СКЛАДОВ МАТЕРИАЛОВ ОТ ПОЖАРА УСТАНОВКА ГАЗОВОГО ПОЖАРОТУШЕНИЯ ХРАНЕНИЕ ТОПЛИВА В ОТДЕЛЬНОМ ПОМЕЩЕНИИ

АЛЬБОМ II

Установочные чертежи и узлы крепления
Спецификации оборудования
Ведомости потребности в материалах

21466-02
1549 1-18

				ПРИВЯЗАН	
ИНВ. N					

gost.e-ecolog.ru

ТИПОВОЕ ПРОЕКТНОЕ РЕШЕНИЕ
0407-3-05 86
АВТОМАТИЧЕСКАЯ ЗАЩИТА ДИЗЕЛЬНЫХ ЭЛЕКТРОСТАНЦИЙ СКЛАДОВ МАТЕРИАЛОВ ОТ ПОЖАРА УСТАНОВКА ГАЗОВОГО ПОЖАРОТУШЕНИЯ ХРАНЕНИЕ ТОПЛИВА В ОТДЕЛЬНОМ ПОМЕЩЕНИИ
АЛЬБОМ II

СОСТАВ ПРОЕКТНОЙ ДОКУМЕНТАЦИИ

Альбом I	Пояснительная записка Технологическая и электротехническая части
Альбом II	Установочные чертежи и узлы крепления Спецификации оборудования Ведомости потребности в материалах
Альбом III	Сметы

Разработано
Специальным проектно-конструкторским бюро „Спецавтоматика"

Главный инженер СПКБ СА М.Я. Голгер

Главный инженер проекта С.Е. Фролов

Утвержден
Минприбором СССР
протокол от 16 декабря 1985г

				привязан
инв N				

21464-02 2

Содержание альбома

Обозначение	Наименование	Стр.
	Установочные чертежи и узлы	
	крепления	
АПЖ1. Н. 1	Насадок с муфтой под трубопровод	
	Ду 40мм для установки в кабель-	
	ном подполье под перекрытием.	
	Монтажный чертеж.	3
АПЖ1. Н. 1.1	Насадок	4
АПЖ1. Н. 1.2	Муфта	5
АПЖ1. Н. 2	Заглушка испытательная	5
АПЖ1. Н. 3	Заглушка	6
АПЖ2. Н. 1	Установка защитной скобы на пост	
	кнопочный ПКУ-15. Спецификация	7
АПЖ2 Н. 1	Установка защитной скобы на пост	
	кнопочный ПКУ-15	
	Сборочный чертеж	8
АПЖ2. Н. 1. 1	Скоба	9
АПЖ2. Н. 1. 2	Пластина	10
АПЖ2. Н. 1. 3	Пластина	7
АПЖ2 Н 2	Крепление выключателя типа	
	ВПК на входную дверь.	
	Спецификация.	11
АПЖ2. Н. 2	Крепление выключателя типа	
	ВПК на входную дверь.	
	Сборочный чертеж	12

Обозначение	Наименование	Стр.
АПЖ2. Н. 2 1	Скоба	10
АПЖ. 2 Н. 2 2	Уголок	13
АПЖ. 2. Н. 2 3	Уголок	13
АПЖ 2. Н. 3	Крепление извещателя ИДФ-1М на желе-	
	зобетонном перекрытии. Монтажный чертеж	14
АПЖ2. Н. 4	Крепление промежуточного приемно-	
	контрольного устройства ППКУ-1М	
	на стене.	
	Монтажный чертеж	15
АПЖ2. Н. 5	Крепление сирены сигнальной СС-1	
	Спецификация.	16
АПЖ2. Н. 5	Крепление сирены сигнальной СС-1.	
	Монтажный чертеж.	17
АПЖ2. Н. 5. 10	Кронштейн.	
	Сборочный чертеж	18
АПЖ2. Н. 5. 10. 1	Основание	19
АПЖ2. Н. 5 10. 2	Лист	19
АПЖ1. СО	Спецификации оборудования	21
АПЖ2. СО	Спецификации оборудования	22
АПЖ1. ВМ	Ведомости потребности в материалах	25
АПЖ2. ВМ	Ведомости потребности в материалах	27

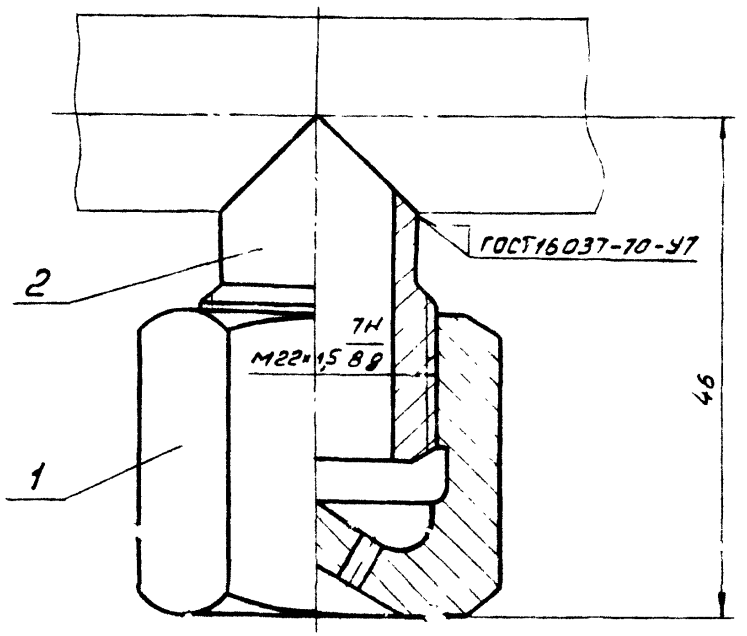

1 Электрод Э42 ГОСТ 9467-75
2 Размеры для справок

Формат	Зона	Поз.	Обозначение	Наименование		Примечание
				Детали		
А4		1	АПЖ1. Н 1.1	Насадок	1	
А4		2	АПЖ1. Н 1.2	Муфта	1	

				АПЖ 1 Н 1		
ГИП	Фролов			Насадок с муфтой под трубопровод Дн 18 мм для установки в кабельном подполье и под перекрытием. Монтажный чертеж	Стадия	Масса	Масштаб
					РП	0,17	2:1
Нач. отд.	Назаров				Лист	Листов	
					СПКБ „Спецавтоматика"		

Альбом II

ТПР 0407-3-05.86

Подпись и дата | Взам. инв. №

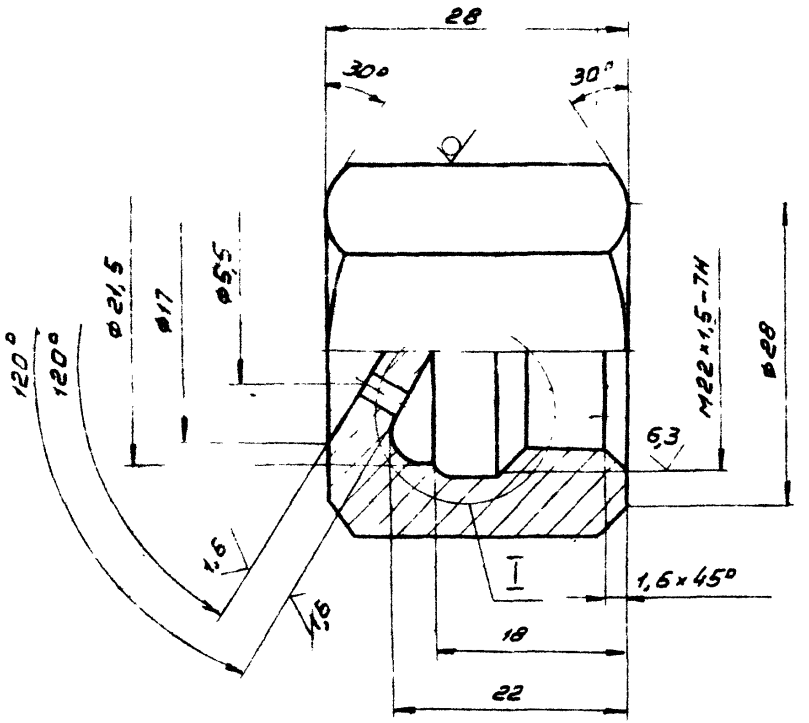

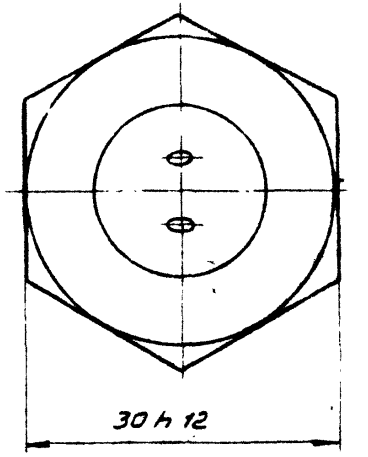

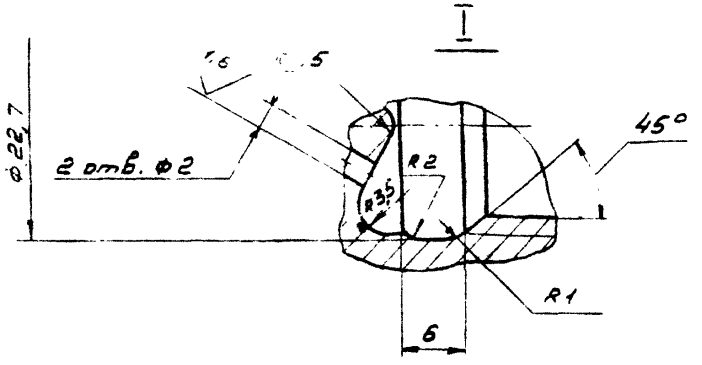

1. H14, h14 $\pm \frac{t2}{2}$

2 Покрытие Ц12хр.

				АПЖ1.Н.1.1	
				Насадок	Стадия: РП; Масса: 0,12; Масштаб: 2:1
					Лист; Листов 1
ГИП	Фролов			Шестигранник 30-5 ГОСТ 8560-78 / 35 ГОСТ 1051-73	СПКБ "Спецавтоматика"
Н. контр.	Уткина				
Нач. отд.	Азаров				
Гл. спец	Захарова				
Вед. инж.	Акулин				
Ст. инж.	Аленичева				

Инв. № подл. | Подпись и дата | Взам. инв. №

Альбом II

ТПР 0407-3-05.86

12,5 (√)

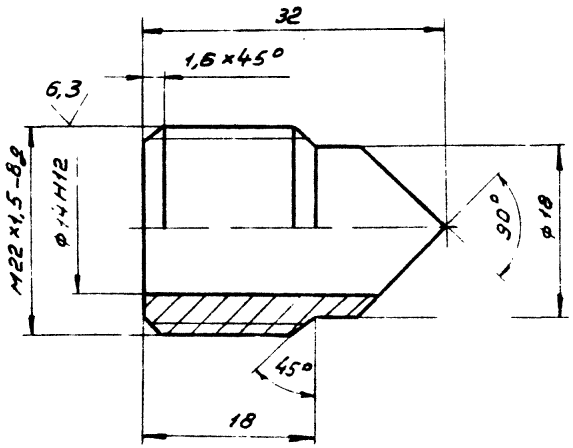

H14, h14, $\pm\frac{t2}{2}$

ГИП	Фролов	АПЖ1.Н.1.2		
Н.контр.		Муфта	Стадия	Масса 0,05	Масштаб 1:2
Нач.отд.			Лист	Листов 1
		Сталь 20 ГОСТ 1050-74	СПКБ „Спецавтоматика"	

Инв. № подл. | Подпись и дата | Взам. инв.

Альбом II

ТПР 0407-3-05.86

12,5 (√)

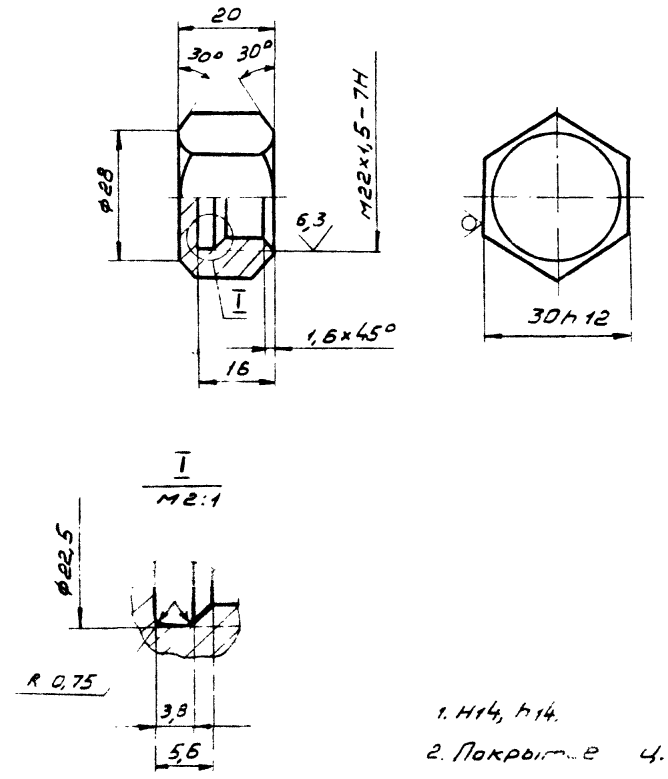

1. H14, h14.
2. Покрытие ц. 12. Хр.

ГИП	Фр	АПЖ1.Н2		
Н.контр.	Утк	Заглушка испытательная	Масса 0,07	Масштаб 1:1
Нач.отд.	Азаров		Листов	
Гл.спец.	Зах	Шестигранник 30-5 ГОСТ 8560	СПКБ „Спецавтомат"	
Зав.инж.				
Ст.инж.	Алс			

Инв. № подл. | Подпись и дата | Взам. инв.

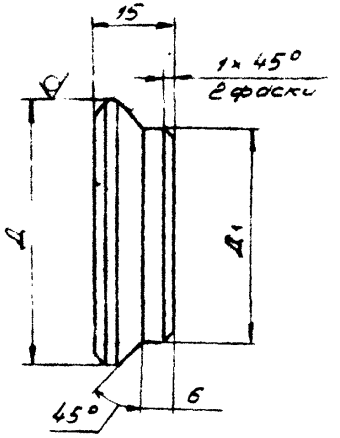

Обозначение	Д, мм	Д1, мм	Масса, кг
АПЖ1. Н 3	10	7	0,0018
1	14	9	0,015
— 2	14	10	0,015
— 3	16	11	0,019
— 4	16	12	0,02
— 5	18	13	0,025
— 6	18	14	0,026
— 7	20	15	0,031
— 8	20	16	0,033
— 9	22	17	0,039
— 11	22	18	0,04
— 12	25	19	0,05
— 13	25	20	0,051
— 14	28	21	0,062
— 15	28	22	0,064
— 16	30	23	0,071
— 17	30	24	0,073
— 18	32	25	0,082

$H14, \pm \frac{t2}{2}$

ГИП	Фролов		
Н.контр.	Уткина		
Нач. отд.	Азаров		
Гл. спец.	Захарова		
Вед. инж.	Акулин		
Ст. инж.	Алексичева		

АПЖ1. Н. 3

Заглушка

Стадия	Масса	Масштаб
РП	см. табл.	1:1
Лист	Листов 1	

Круг — ДГОСТ 2590-71 / Ст. 3 ГОСТ 535-79

СПКБ „Специавтоматика"

Альбом II

ТПО 0407-3-05.86

Инв. № подл. | Подпись и дата | Взам. инв. №

Альбом II

ТПР 0407-3-05 86

Формат	Зона	Поз.	Обозначение	Наименование	Кол.	Примечание
				Документация		
А3			АПЖ2.Н.1	Сборочный чертеж		
				Детали		
А3		1	АПЖ2.Н.1.1	Скоба	1	
А4		2	АПЖ2.Н.1.2	Пластина	1	
А4		3	АПЖ2.Н.1.3	Пластина	1	
				Стандартные изделия		
		4		Винт М4х6,58 ГОСТ 17473-80	2	
		5		Винт М4х8,58 ГОСТ 17473-80	2	
		6		Заклепка 3х6,30 ГОСТ 10299-80	2	
		7		Пломба 1-6х8-АД1М		
				ГОСТ 18677-73	1	
				Материалы		
		8		Проволока ММ-1		
				ГОСТ 2112-79	0,05	м

ГИП	Фролов	
Н. контр.	Уткина	
Нач.	Азаров	
Гр.	Захарова	
	Зенкевич	

АПЖ2.Н.1

Установка защитной скобы на пост кнопочный ПКУ-15

Стад. | Лист | Листов 1

СПКБ „Спецавтоматика"

Инв. № подл. | Подпись и дата | Взам. инв. №

Альбом II

ТПР 0407-3-05 86

√(√)

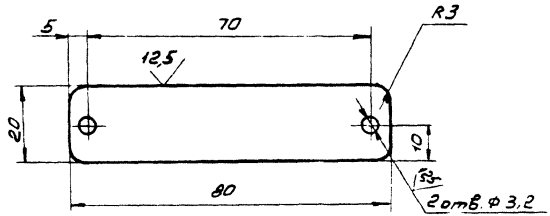

1. Н14, $\pm \frac{t_2}{2}$
2. На пластине сделать надпись:

„При пожаре откинь скобу, нажми кнопку."

Инв. № подл. | Подпись и дата | Взам. инв. №

АПЖ2.Н 1.3

Пластина

Стадия	Масса	Масштаб
РП	0,012	1:1

Лист | Листов 1

Лист Б-1.0 ГОСТ 19903-74 / Ст 3 ГО... 70

СПКБ „Спецавтоматика"

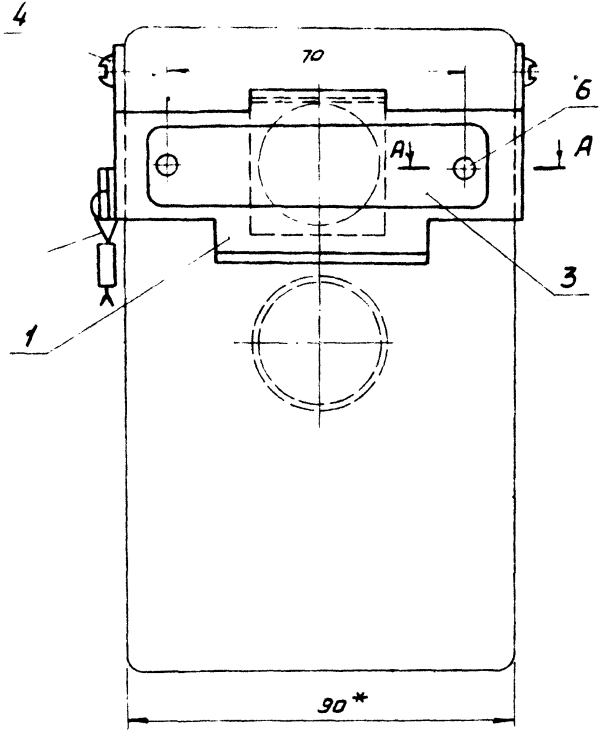

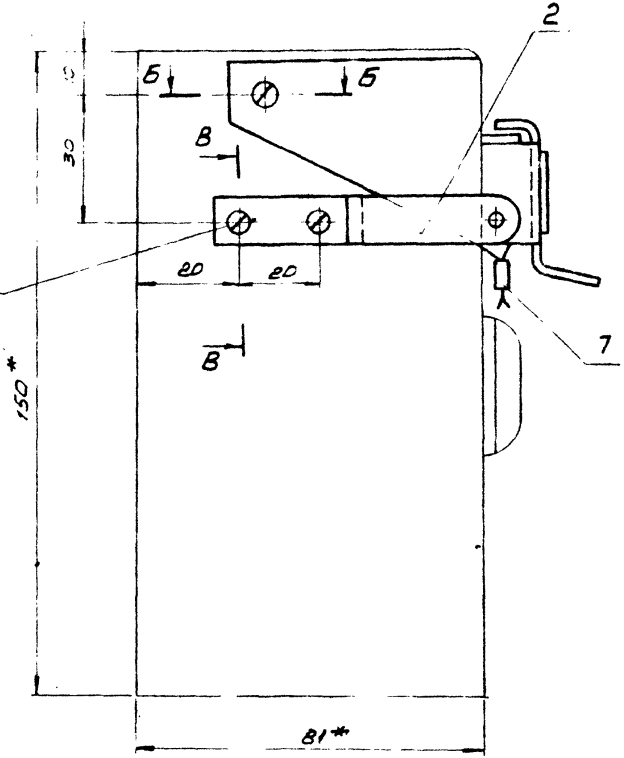

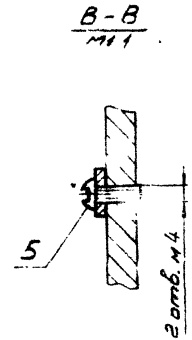

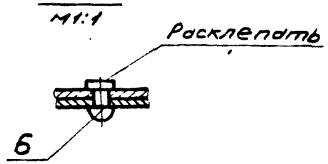

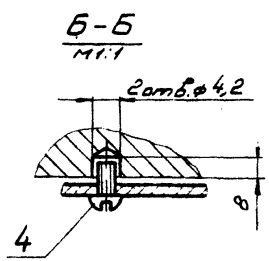

1.* Размеры для справок

2. $\pm \frac{t2}{2}$

ГИП	Фролов		
Н.контр	Уткина		
Нач.отд	Азаров		
Гл.спец	Захарова		
Вед.инж.	Акулин		
Ст.инж.	Алемичева		

АПЖ2.Н.1

Установка защитной скобы на пост кнопочный ПКУ-15 Сборочный чертеж

Стадия	Масса	Масштаб
РП	0,14	1:1
Лист	Листов 1	

СПКБ „Спецавтоматика"

Инв.№ подл. | Подпись и дата | Взам.инв.№

12,5 √(√)

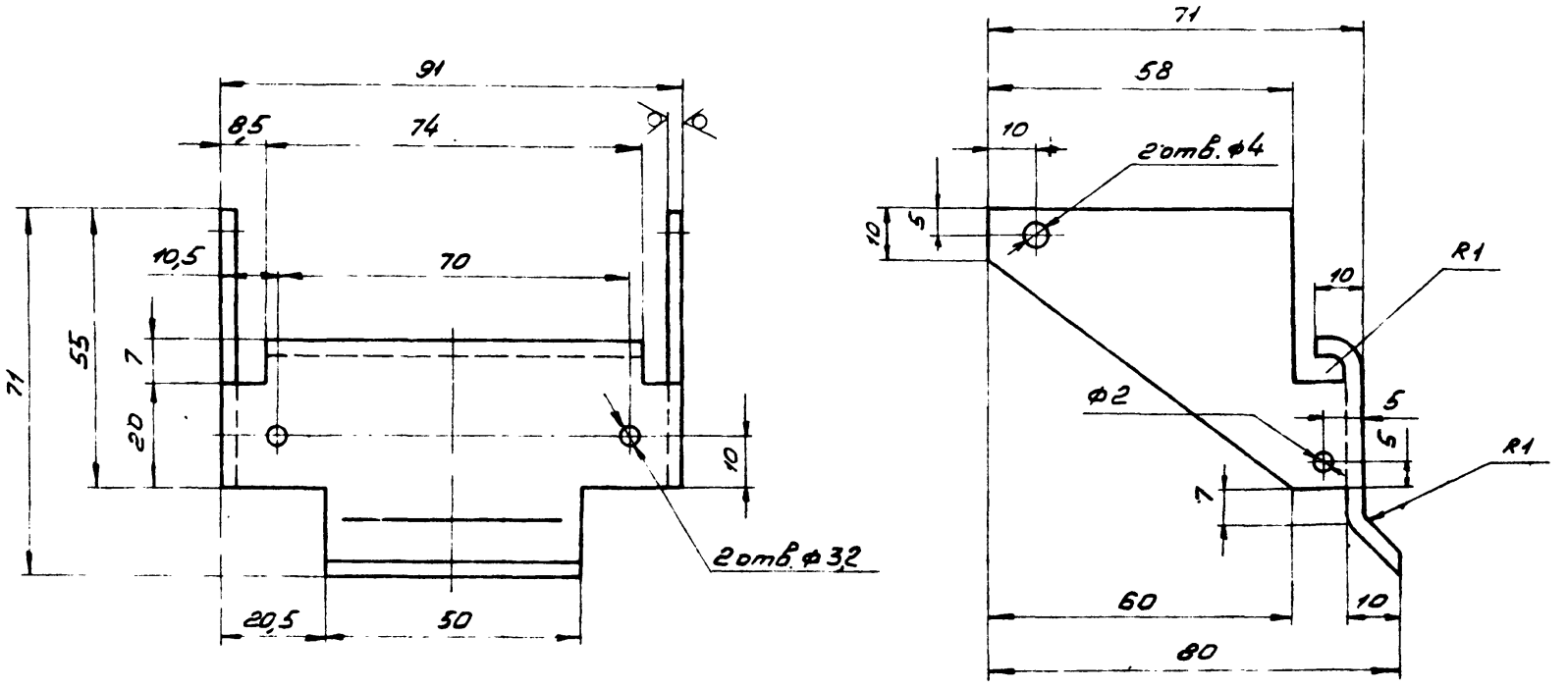

H14, h14, $\pm\frac{t_2}{2}$

	Фролов		АПЖ2. Н. 1. 1.		
	Уткина		Скоба	Стадия	Масса	Масштаб
	Азаров			РП	0,1	1:1
	Захарова			Лист	Листов 1
	Акулин		Лист 6-1,0 ГОСТ 19903-74	СПКБ	
	Аленичева		Ст. 3 ГОСТ 16523-70	„Спецавтоматика"	

Альбом II

ТПР 0407-3-05 86

12,5/( )

Альбом II

ТПР 0407-3-05.86

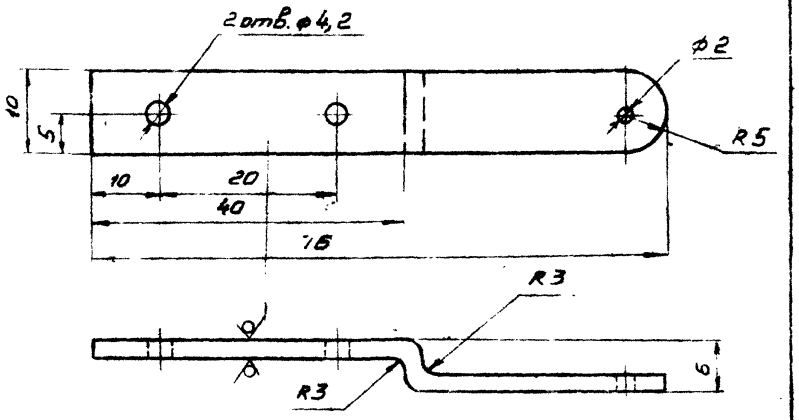

$H14 \pm \frac{t2}{2}$

				АПЖ2.Н.1.2			
ГИП	Фролов			Пластина	Стадия	Масса	Масштаб
Н.контр.	Уткина					0,02	2:1
Нач.отд.	Азаров				Лист	Листов 1	
Гл.спец.	Захарова			Лист Б-3,0 ГОСТ 19903-74 / Ст.3 ГОСТ 16523-70	СПКБ „Спецавтоматика"		
Вед.инж.	Акулин						
Ст.инж.	Аленичева						

Инв. № подл. | Подпись и дата | Взам. инв. №

Альбом

ТПР 0407-3-05.86

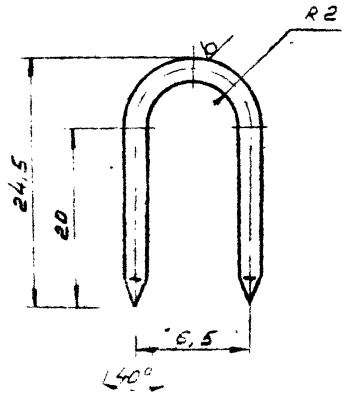

$\pm \frac{t2}{2}$

				АПЖ2.Н.2.1			
ГИП	Фролов			Скоба	Стадия	Масса	Масштаб
Н.контр.	Уткина				РП	0,001	2:1
Нач.отд.	Азаров				Лист	Листов 1	
Гл.спец.	Захарова			Проволока 2,5-I ГОСТ 3282-74	СПКБ „Спецавтоматика"		
Вед.инж.	Акулин						
Ст.инж.	Аленичева						

Инв. № подл. | Подпись и дата | Взам. инв. №

21466-02 11

Альбом II

ТПР 0407-3-05.86

Формат	Зона	Поз.	Обозначение	Наименование	Кол.	Примечание
				Документация		
А3			АПЖ2.Н.2.	Сборочный чертеж		
				Детали		
А4		1	АПЖ2.Н.2.1	Скоба		Кол-во по проекту
А3		2	АПЖ2.Н.2.2	Уголок	1	
А4		3	АПЖ2.Н.2.2	Уголок	1	
				Стандартные изделия		
		4		Болт М5×25.58 ГОСТ 7805-70	3	
		5		Болт М5×70.58		
				ГОСТ 7805-70	2	
		6		Гайка М 5.5		
				ГОСТ 5915-70	10	
		7		Шайба 5.04		
				ГОСТ 11371-78	10	
		8		Шуруп 1-4×16		
				ГОСТ 1145-80	2	
		9		Гвоздь П0.8×12		На чертеже условно не показан
				ГОСТ 4028-63	0,03	ке
		10		Коробка УК-2П		
				ГОСТ 10040-75	1	

Взам. инв. №

Подпись и дата

Инв. № подл.

ГИП	Фролов	
Н. контр.	Уткина	
Нач. отд.	Азаров	
Гл. спец.	Захарова	
Вед. инж.	Акулин	
Ст. инж.	Леничева	

АПЖ2.Н.2

Крепление выключателя типа ВПК на входную дверь

Стад. р.	Лист	Листов
АП	1	2

СПКБ „Спецавтоматика"

Альбом II

ТПР 0407-3-05.86

Формат	Зона	Поз.	Обозначение	Наименование	Кол.	Примечание
		11		Подразетник Ф70		
				ТУ25-09 046-80	1	
				Прочие изделия		
		12		Дюбель У65 6У3		
				ТУ36-941-76	1	
		13		Дюбель-гвоздь 4,5×60		
				ТУ14-4-1231-83	4	
				Материалы		
		14		Провод ППВ2×1,0		
				ГОСТ 6323-79	15	м

Взам. инв. №

Подпись и дата

Инв. № подл.

АПЖ2.Н.2

Лист 2

Альбом II

ТПР 0407-3-05.86

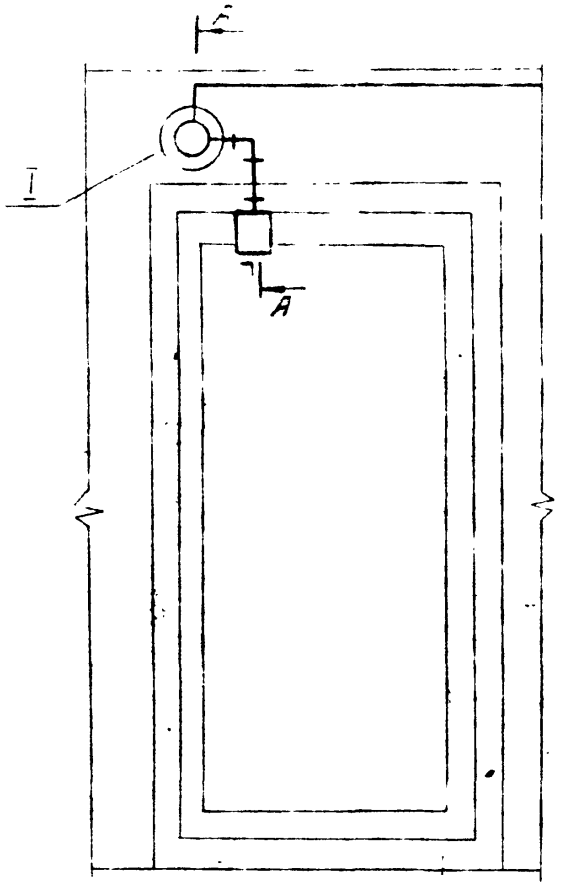

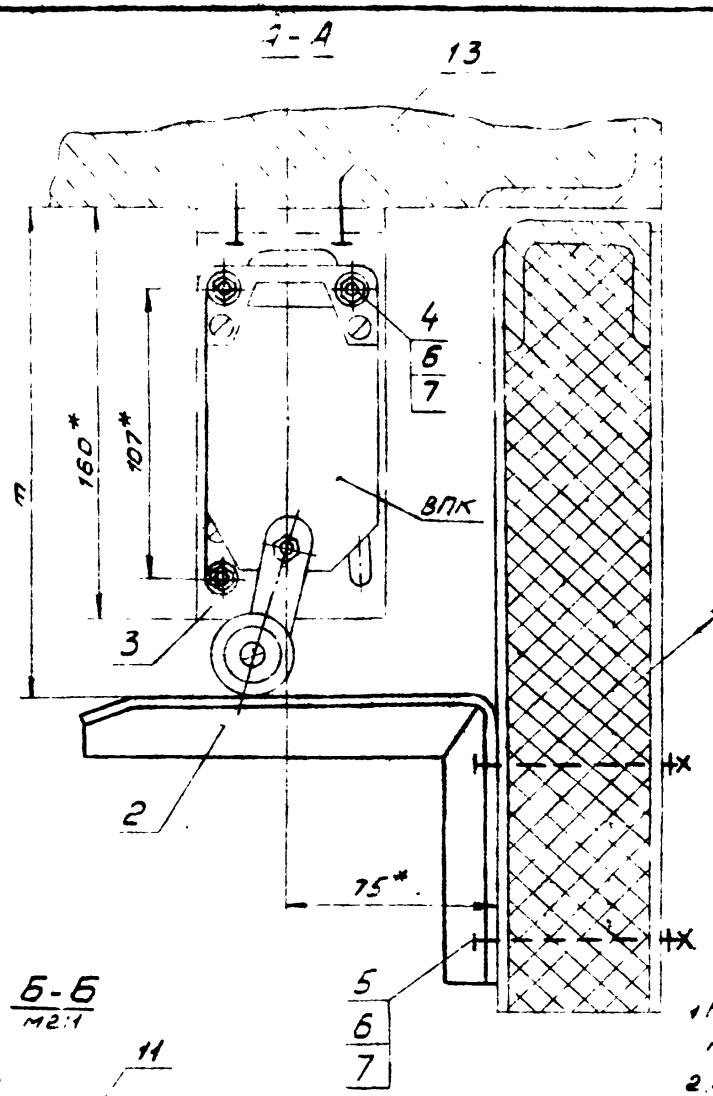

Схема электрическая соединений

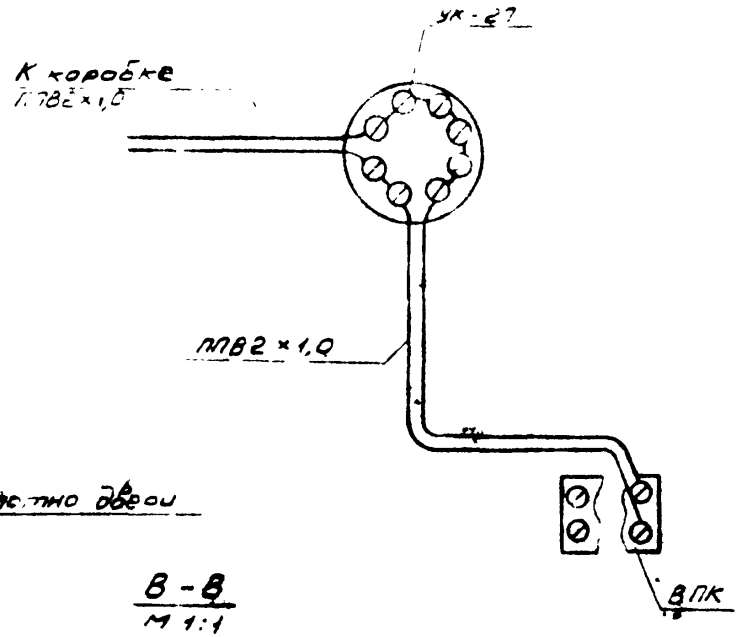

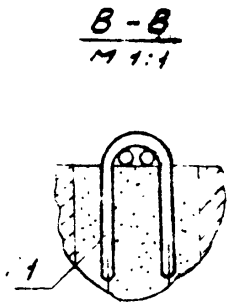

1. Размер „m" отрегулировать при монтаже, обеспечив срабатывание выключателя и защиту его от поломки.
2. Крепление уголка поз 3 производить по месту пристрелкой дюбелем поз. 13.
3* Размеры для справок.

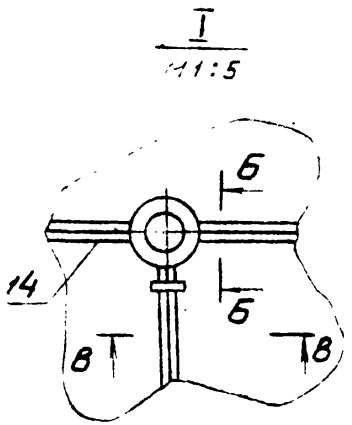

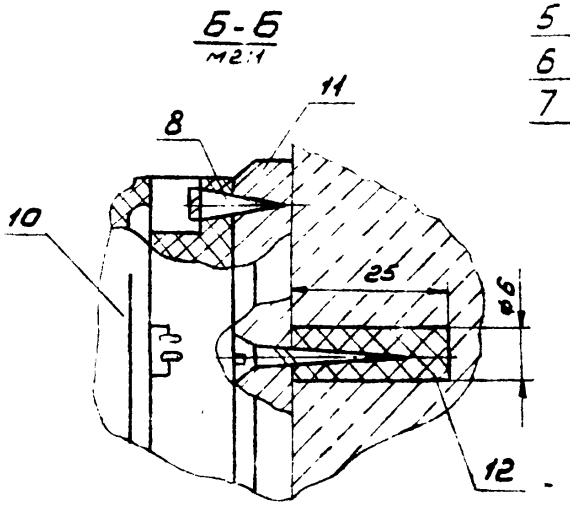

				АПЖ2.Н.2		
				Крепление выключателя типа ВПК на входную дверь Сборочный чертеж	Стадия	Масса	Масштаб
ГИП	Фролов				РП		
Н.контр.	Уткина				Лист	Листов 1	
Нач.отд.	Азаров				СПКБ „Спецавтоматика"		
Гл.спец.	Захарова						
Вед.инж.	Акулин						
Ст.инж.	Аленичева						

Инв. № подл. | Подпись и дата | Взам. инв. № 2

Альбом II

ТПР 0407-3-05.86

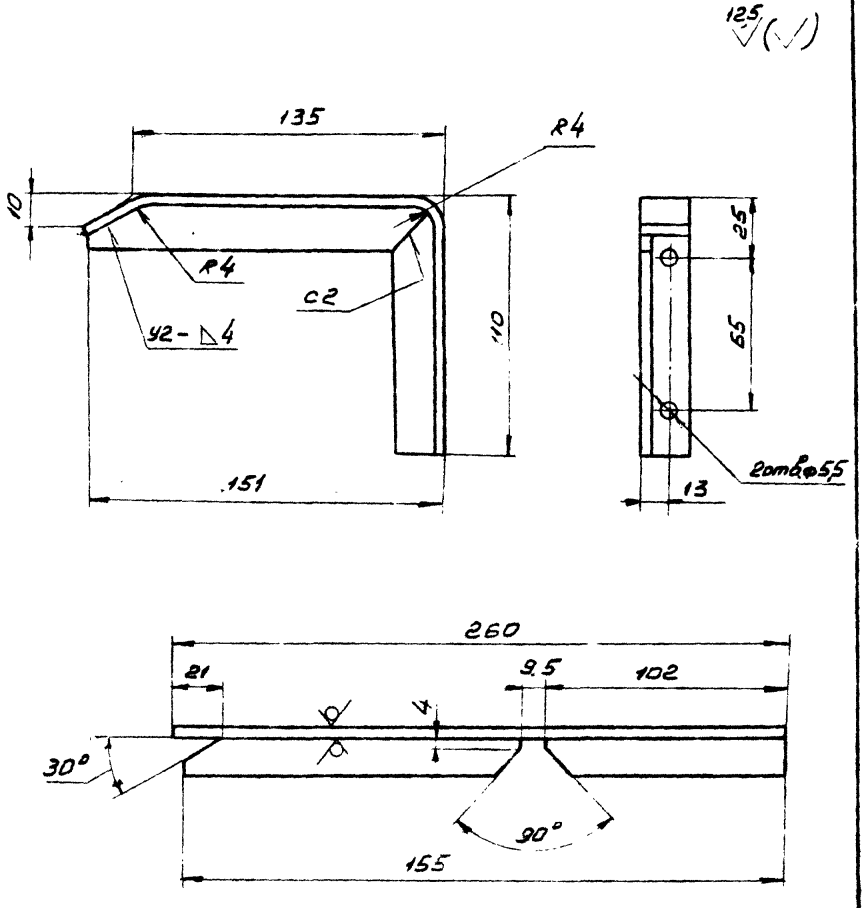

1. Сварные швы по ГОСТ 5264-80
Электрод Э42 ГОСТ 9467-75
2. Н14, $\pm\frac{t2}{2}$

ГИП	Фролов		АПЖ 2.Н.2.2			
Н.контр.	Уткина		Уголок	Стадия	Масса	Масштаб
Нач.отд.	Азаров			РП	0,29	1:2
Гл.спец.	Захарова			Лист	Листов 1	
Вед.инж.			Уголок Б-20х20х4 ГОСТ 8509-72 / 9	СПКБ „Спецавтоматика"		
Ст.инж.						

Инв. № подл. | Подпись и дата | Взам. инв. №

Альбом II

ТПР 0407-3-05.86

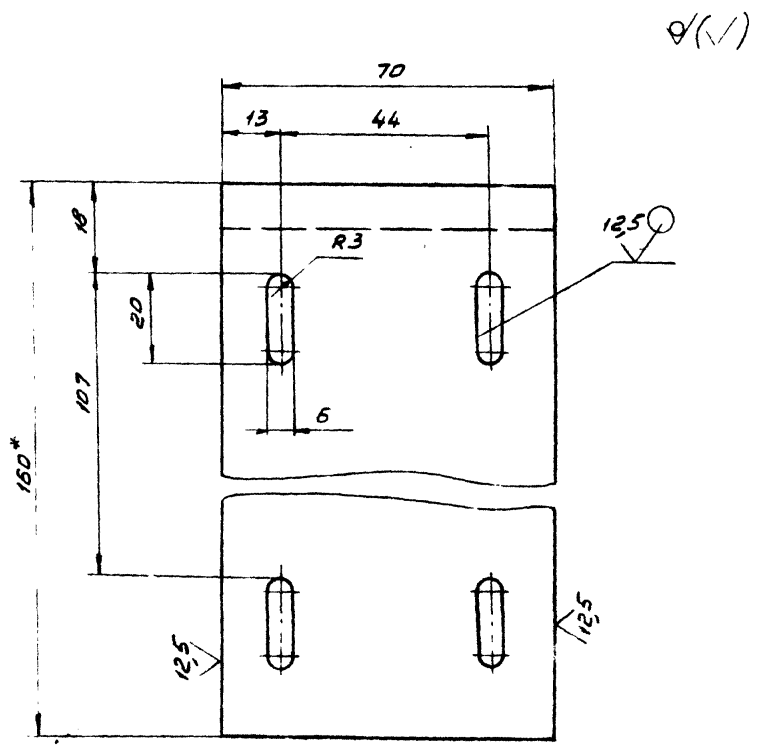

1. Н14, $\pm\frac{t2}{2}$
2* Размер для справок

ГИП	Фролов		АПЖ 2.Н.2.3			
Н.контр.	Уткина		Уголок	Стадия	Масса	Масштаб
Нач.отд.	Азаров			РП	1,2	1:1
Гл.спец.	Захарова			Лист	Листов 1	
Вед.инж.			Уголок Б-160х100х3 ГО. Ст3 535-79	СПКБ „Спецавтоматика"		
Ст.инж.	Алексеева					

Инв. № подл. | Подпись и дата | Взам. инв. №

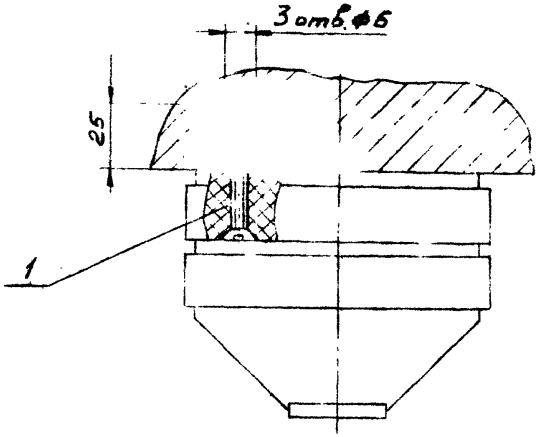

План расположения дюбелей на перекрытии

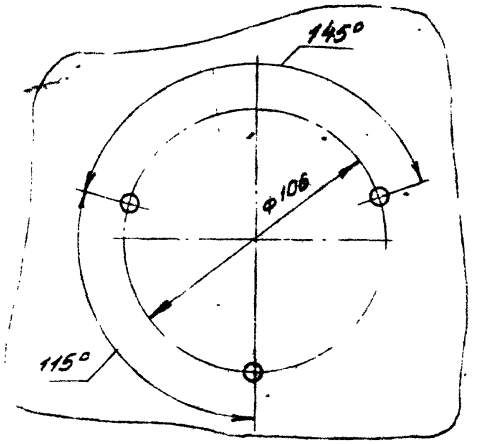

Формат	Зона	Поз.	Обозначение	Наименование	Кол.	Примечание
				Прочие изделия		
		1		Дюбель У65БУ3 ТУ36-941-79	3	

ГИП	Фролов	
Н.контр	Уткина	
Нач.отд	Азаров	
Гл.спец.	Захарова	
Вед.инж.	Акулин	
Ст.инж.	Аленичева	

АПЖ 2.Н.3.

Крепление извещателя ИДФ-1М на железобетонном перекрытии
Монтажный чертеж

Стадия	Масса	Масштаб
РП	—	
Лист	Листов 1	

СЛКБ „Спецавтоматика"

Инв.№подл. | Подпись и дата | Взам.инв.№

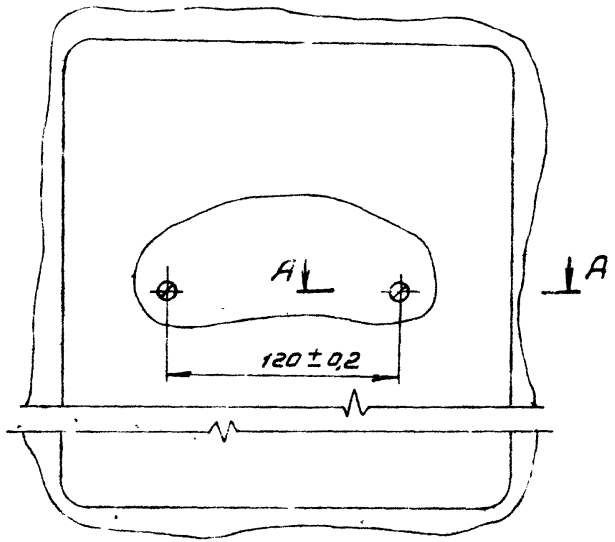

А-А
М1:1

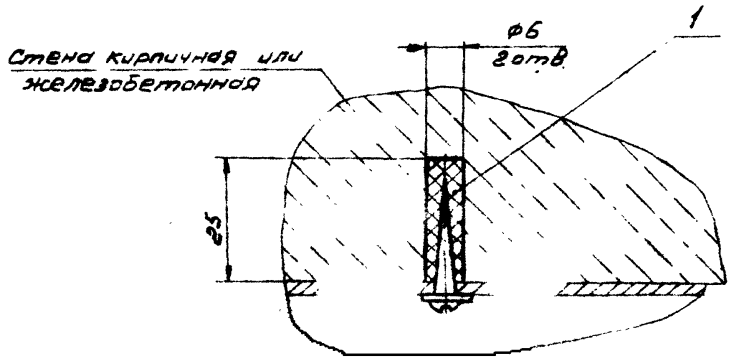

Формат	Зона	Поз	Обозначение	Наименование	Кол.	Примечание
				Прочие изделия		
		1		Дюбель У656У3 ТУ36-941-79	2	

АПЖ2.Н.4

Крепление промежуточного приемно-контрольного устройства ППКУ-1М на стене
Монтажный чертеж

Стадия	Масса	Масштаб
РП	—	1:2
Лист	Листов	

СПКБ „Спецавтоматика"

Инв. № подл. | Подпись и дата | Взам. инв. №

ТПР 0407-3-05.86 Альбом II

Формат	Зона	Поз	Обозначение	Наименование	Кол.	Примечание
				Документация		
А3			АПЖ2.Н.5	Монтажный чертеж		
				Сборочные единицы		
А4		1	АПЖ2.Н.5.10	Кронштейн	1	
				Стандартные изделия		
		2		Болт М6х25.58		
				ГОСТ 7805-70	2	
		3		Гайка М6.5		
				ГОСТ 5915-70	2	
		4		Шайба 6.04		
				ГОСТ 11371-78	2	
			Переменные данные для исполнений			
				АПЖ2.Н.5		
				Прочие изделия		
		5		Дюбель У656 У3		
				ТУ36-941-79	2	

Инв.№ подл. | Подпись и дата | Взам. инв.№

ГИП	Фролов	
Н.контр.	Уткина	
Нач.отд.	Азаров	
Гл.спец.	Захарова	
Вед.инж.	Акулин	
Ст.инж.	Аленичева	

АПЖ2.Н.5

Крепление сирены сигнальной СС-1

Стадия	Лист	Листов
РП	1	2

СПКБ „Спецавтоматика"

ТПР 0407-3-05.86 Альбом II

Формат	Зона	Поз	Обозначение	Наименование	Кол	Примечание
				АПЖ2.Н.5.01		
				Стандартные изделия		
		5		Шуруп 1-4х30		
				ГОСТ 1145-80	2	

Инв.№ подл. | Подпись и дата | Взам. инв.№

АПЖ2.Н.5 Лист 2

Рис. 1

Крепление на железобетонной или кирпичной стене

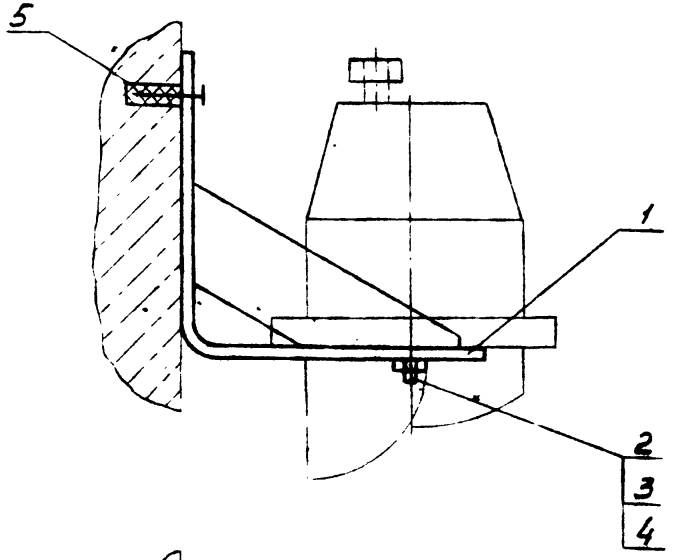

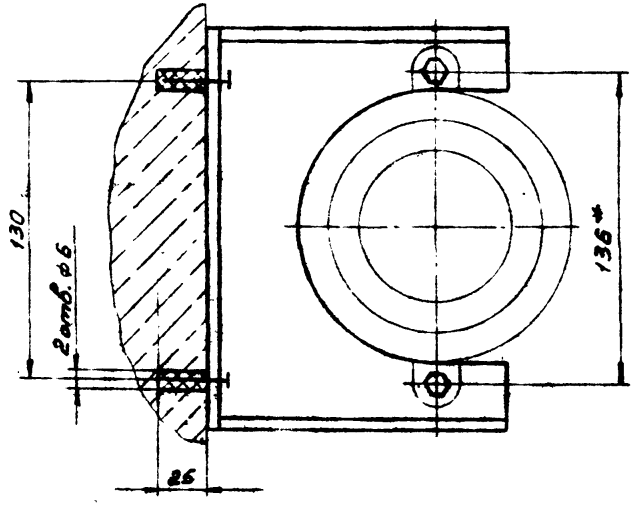

Рис. 2

Крепление на деревянной стене

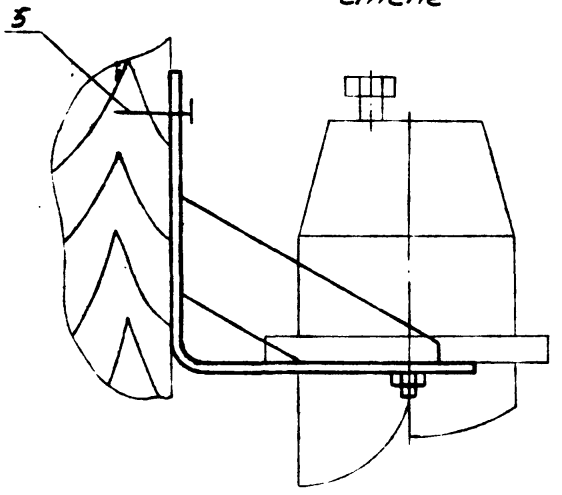

Обозначение	Рис.
АПЖС2Н5.	1
-01	2

*Размер для справок

ГИП	Фролов		АПЖС2. Н. 5			
Н.контр.	Уткина		Крепление сирены сигнальной СС-1. Монтажный чертеж	Стадия	Масса	Масштаб
Нач. отд.	Азаров			Р	–	1:2
Гл. спец.	Захарова			Лист	Листов	
Вед. инж.	Акулин			СПКБ Спецавтоматика		
Ст. инж.	Ананичева					

ТПР 0407-3-05.86 Альбом II

Вид А

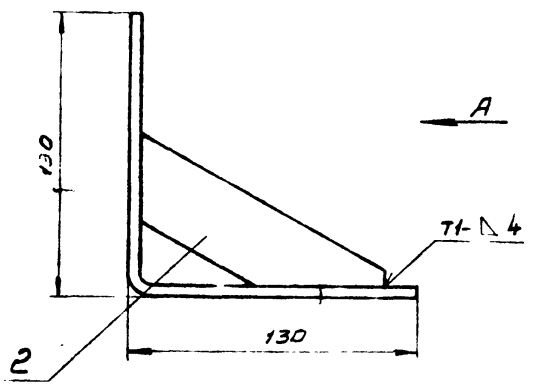

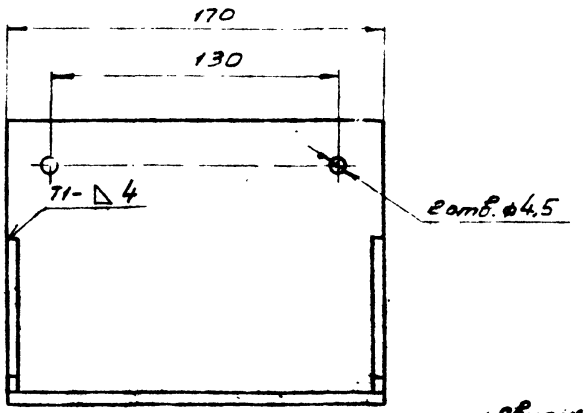

1. Сварные швы по ГОСТ 5264-80
Электрод Э42 ГОСТ 9467-75.
2 Размеры для справок.
3. Покрытие: Эм. ПФ-115, серый, III А
ГОСТ 6465-76.

Формат	Зона	Поз.	Обозначение	Наименование		Примечание
				Детали		
А4		1	АПЖС 2.Н.5.10.1	Основание	1	
А4		2	АПЖС 2.Н.5 10.2	Лист	2	

АПЖС 2.Н.5.10

ГИП	Фролов		Кронштейн Сборочный чертеж	Отливка	Масса 1,84	Масштаб 1:2
Н.контр.	Уткина			РП		
Нач.отд.	Азаров			Лист	Листов 1
Гл.спец.	Захарова			СПКБ «Спецавтоматика»	
Вед.инж.	Якунин				
Ст.инж.	Аленичева				

Инв.№ подл. | Подпись и дата | Взам.инв.№

Альбом II

ТПР 0407-3-05.86

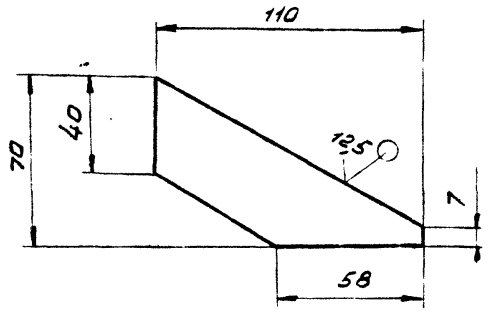

$\pm\frac{t2}{2}$

ГИП	Фролов		АПЖС2.Н.5.10.2		
Н.контр.	Уткина		Лист	Стадия: Масса: 0,17 Масштаб: 1:2	
Нач.отд.	Азаров			Лист Листов 1	
			Лист 6-АН-0-5,0 ГОСТ 19903-74 Ст 3 пс ГОСТ 14637-79	СПКБ „Спецавтоматика"	

Альбом II

ТПР 0407-3-05.86

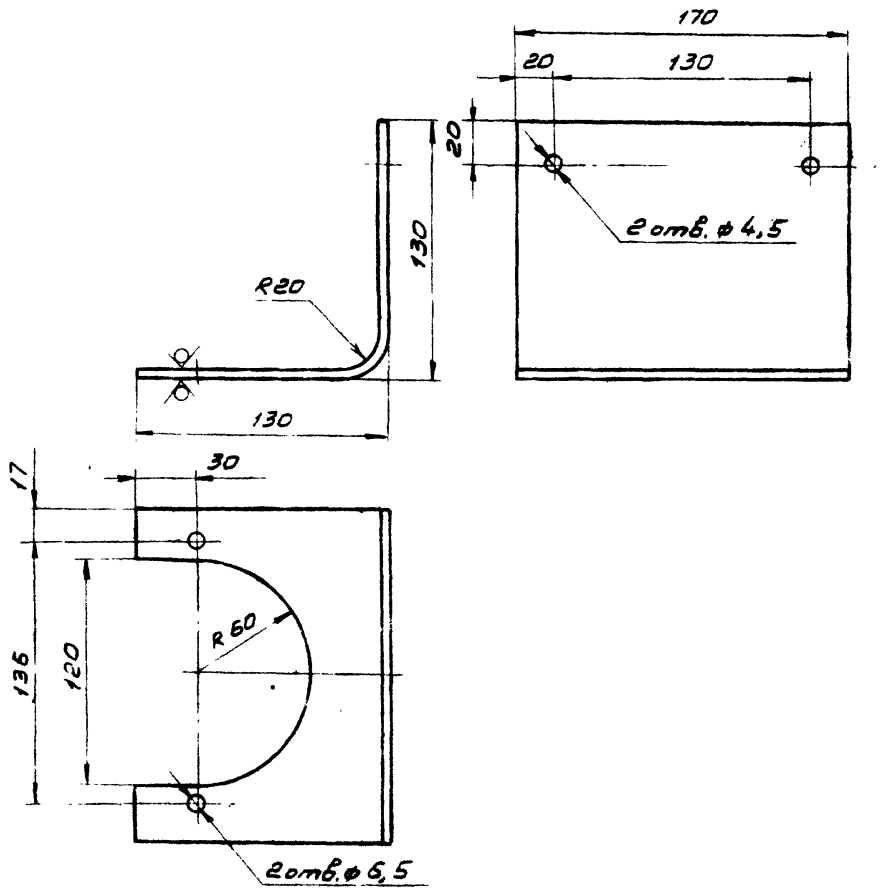

$H14, \pm\frac{t2}{2}$

ГИП			АПЖС2.Н.5.10.1		
Н.контр.			Основание	Стадия: Р/П Масса: 1,5 Масштаб: 1:2	
Нач.отд.				Лист Листов	
			Лист 6-АН-0-5,0 ГОСТ 19903-74 Ст 3 пс ГОСТ 14637-79	СПКБ „Спецавтоматика"	

Позиция	Наименование и техническая характеристика оборудования и материалов. Завод-изготовитель (для импортного оборудования – страна фирма)	Тип, марка оборудования, обозначение документа и номер опросного листа	Единица измерения: наименование	Единица измерения: код	Код завода-изготовителя	Код оборудования, материала	Цена единицы оборудования, тыс. руб	Количество	Масса единицы оборудования, кг
1	2	3	4	5	6	7	8	9	10
	Оборудование и материалы, поставляемые заказчиком								
	Батарея автоматическая газового пожаротушения	БАГЗ-2 ТУ25.09.043-84	комп.	671		48 3487 1080		1	155
	Кислородно-изолирующий противогаз	КИП-8 982.930. 244 ТУ	шт.	796				3	10,0
	Пиропатрон ПП-3	ПП-3 ГОСТ 19430-80	шт.	796				10	0,0068
	Сигнализатор давления универсальный	СДУ ТУ25.09.026-79	шт.	796		421872 0265		1	0,3

Альбом IV

ТПР 0407-3-05.86

Инв. № подл. | Подпись и дата | Взам. инв. №

Привязан

Инв. № |

ГИП	Фролов	
Нач. отд.	Гальперин	
Н. контр.	Уткина	
Гл. спец.	Фролов	
Рук. гр.	Еромчук	
Сот. инж.	Лаврова	

АПЖ 1 СО

Спецификация оборудования

Стадия	Лист	Листов
РП	1	2

СПКБ «Спецавтоматика»

Позиция	Наименование и техническая характеристика оборудования и материалов. Завод-изготовитель (для импортного оборудования - страна, фирма)	Тип, марка оборудования. Обозначение документа и номер опросного листа	Единица измерения: Наименование	Единица измерения: Код	Код завода-изготовителя	Код оборудования, материала	Цена единицы оборудования, тыс. руб.	Количество	Масса единицы оборудования, кг
1	2	3	4	5	6	7	8	9	10
	*Хладон 11482	114В2	кг	166		24 1249		30	
	(Основной и резервный запасы)	ГОСТ 15899-79							
	Запас на испытание хладона 114В2	114В2 ГОСТ 15988-79	кг	166		24 1249		15	

Альбом II

ТПР 0407-3-05.86

Инв.№ подл. | Подпись и дата | Взам.инв.№

Инв.№

АПЖС 1 СО

21466-02 22

Лист

Позиция	Наименование и техническая характеристика оборудования и материалов. Завод-изготовитель (для импортного оборудования - страна, фирма)	Тип, марка оборудования. Обозначение документа и номер опросного листа	Единица измерения: наименование	Единица измерения: код	Код завода-изготовителя	Код оборудования, материала	Цена единицы оборудования, тыс. руб	Количество	Масса единицы оборудования, кг
1	2	3	4	5	6	7	8	9	10
	Оборудование и материалы, поставляемые заказчиком								
	Выключатель	ВПК210 АУ2 ТУ16-526 433-78	шт	796		342832		1	0,410
	Шкаф управления основной на 5 батарей и 5 направлений шоу 9702-3044Г разм. 2400×1000×800 мм		шт					1	
	Сирена сигнальная перем. 220 В 40 ВТ	СС-1 ТУ35-05-1044-76	шт	796		421893 0502		1	0,9
	Лампа	Б-220-230-60 ГОСТ 2239-79	шт	796		346611 3106		4	
	Световой указатель подъездов перем. 220 В 25 ВТ	СУП-МУ2 ТУ36-101-82	шт	796		344995 2031		2	1,47

Альбом II

ТПР 0407-3-05.86

Инв. № подл. | Подпись и дата | Взам. инв. №

Привязан

Инв. №

Г.ИП	Фролов	
Нач.отд.	Гальперин	
Н.контр.	Назарова	
Гл.спец.	Жарков	
Рук.гр.	Назарова	
Ст.инж.	Ворожинская	
Техник	Шатрова	

АПЖ 2 СО

Спецификация оборудования

Стадия	Лист	Листов
РП	1	3

СПКБ „Спецавтоматика"

Позиция	Наименование и техническая характеристика оборудования и материалов. Завод-изготовитель (для импортного оборудования – страна, фирма)	Тип, марка оборудования. Обозначение документа и номер опросного листа	Единица измерения: Наименование	Единица измерения: Код	Код завода-изготовителя	Код оборудования, материала	Цена единицы оборудования, тыс. руб.	Количество	Масса единицы оборудования, кг
1	2	3	4	5	6	7	8	9	10
	Извещатель пожарный дымовой фотоэлектрический	НДФ-1М ТУ 25-06-1677-78	шт			66 5313		2	0,6
	Устройство промежуточное приемно-контрольное	ППКУ-1М ТУ25 06. 1676-78	компл	671		66 5314 1800		1	8,0
	Пост управления кнопочный ПКУ-15-21.131 40У3		шт					1	
	Кабель АВРГ 2×2,5-660	ГОСТ433-73	м	006		35 2232 1124		33	0,100
	Кабель АВРГ 3×2,5-660	ГОСТ 433-73	м	006		35 2232 1163		30	0,135
	Кабель КРВГ 10×1	ГОСТ 1508-78Е	м	006		35 6315 1714			
	Провод ППВ 2×1,0 380	ГОСТ6323-79	м	006		35 5313 0102		10	0,032

Альбом II

ТПР 0407-3-05 86

Инв. № подл. | Подпись и дата | Взам. инв. №

Привязан

Инв. №

АПЖС 2 СО

21466-02 24

Позиция	Наименование и техническая характеристика оборудования и материалов. Завод-изготовитель (для импортного оборудования - страна фирма)	Тип, марка оборудования. Обозначение документа и номер опросного листа	Единица измерения: наименование	Единица измерения: код	Код завода-изготовителя	Код оборудования материала	Цена единицы оборудования, тыс.руб	Количество	Масса единицы оборудования, кг
1	2	3	4	5	6	7	8	9	10
	Оборудование, поставляемое подрядчиком.								
	Коробка соединительная	КСК-8-У2 ТУ36-1753-75	шт	796				1	1,6
	Коробка соединительная	КСК-16 У1 ТУ 36-1753-75	шт	796				1	2,4
	Коробка	УК-2П ГОСТ 10040-75	шт	796				1	0,08
	Подразетник ф 70	ТУ 25-05.046-80	шт	796				1	

ТПР 0407-3-05.85

Привязан

Инв. №

Инв. № подл. | Подпись и дата | Взам. инв. №

АПЖ 2 СО

Лист 3

Альбом II

ТПР 0407-3-05.86

№ строки	Наименование материала и единица измерения	Код материала	Код ед. изм.	Количество тип	Количество инд	Количество всего
1	Прокат черных металлов					
2						
3	Круг 25-В-ГОСТ2590-71					
4	20 ГОСТ 1050-74, кг	09 0100	166		0,970	0,970
5						
6	Круг 30-В-ГОСТ2590-71					
7	20 ГОСТ 1050-74, кг	09 0100	166		0,490	0,490
8						
9	Круг 34-В-ГОСТ2590-71					
10	20 ГОСТ 1050-74, кг	09 0100	166		0,390	0,390
11						
12	Круг 36-В-ГОСТ 2590-71					
13	20 ГОСТ 1050-74, кг	09 0100	166		0,300	0,300
14						
15	Круг 6-В-ГОСТ2590-71					
16	Ст 3 ГОСТ 535-79, кг	09 0100	166		0,240	0,240
17						
18	Круг 8-В-ГОСТ 2590-71					
19	Ст3 ГОСТ535-79, кг	09 0100	166		0,200	0,200
20						

Привязан

Инв №

АПЖ 1 ВМ

ГИП	Фролов	
Нач. отд	Гальперин	
Н. контр.	Акулин	
Гл. спец	Фролов	
Рук. гр	Еромчик	
Ст. инж	Лаврова	

Ведомость потребности в материалах

Стадия	Лист	Листов
РП	1	5

СПКБ „Спецавтоматика"

Инв № подл. | Подпись и дата | Взам. инв. №

Альбом II

ТПР 0407-3-05.86

№ строки	Наименование материала и единица измерения	Код материала	Код ед. изм	Количество тип	Количество инд.	Количество всего
1	Круг 10-В-ГОСТ 2590-71					
2	Ст. 3 ГОСТ 535-79, кг	09 0100	166		0,500	0,500
3						
4	Лист Б-2 ГОСТ 19903-74.					
5	Ст 3 ГОСТ 16523-70, кг	09 0200	166		0,240	0,240
6						
7	Лист Б-6 ГОСТ 19903-74					
8	Ст 3 ГОСТ 14637-79, кг	09 0200	166		2,000	2,000
9						
10	Уголок 36×36×4-Б					
11	ГОСТ 8509-72					
12	Ст 3 сп ГОСТ 535-79, кг	09 0100	166		5,040	5,040
13						
14	Шестигранник 30-5					
15	ГОСТ 8560-78					
16	20 ГОСТ 1051-73, кг	09 3300	166		0,600	0,600
17						
18	Шестигранник 30-5					
19	ГОСТ 8560-78					
20	35 ГОСТ 1051-73, кг	09 3300	166		0,600	0,600
21						
22	Шестигранник 36					
23	ГОСТ 2879-69					
24	25 ГОСТ 1050-74, кг	09 0301	166		4,900	4,900

Привязан

Инв. №

АПЖ 1 ВМ

Лист 2

Инв. № подл. | Подпись и дата | Взам. инв. №

Альбом II

ТПР 0407-3-05.86

№	Наименование материала и единица измерения	Код материала	Код ед. изм.	Количество тип	Количество инд.	Количество всего
1	Электроды Э-42					
2	ГОСТ 9879-63					
3	Ø5 ГОСТ 1050-74 кг	09 0301	166		5,320	5,320
4						
5	Трубы стальные					
6						
7	Труба 18×2 ГОСТ 8734-75					
8	В 20 ГОСТ 8733-74, м	13 4400	006		25	25,000
9						
10	Труба 30×2,5 ГОСТ 8734-75					
11	В 20 ГОСТ 8733-74, м	13 4400	006		2	2,000
12						
13	Продукция резино-техническая					
14						
15	Лента ф-4 ЛН 1,6×50					
16	ГОСТ 24222-80, мм	22 4523	003		700,0	700,000
17						
18	Паронит ПМБ 1,5					
19	ГОСТ 481-80, кг	25 7521	166		0,005	0,005
20						
21	Крепежные изделия					
22	Болт М10×35.58					
23	ГОСТ 7798-70, шт.	12 8200	796		4,000	4,000
24						

Инв. № подл. | Подпись и дата | Взам. инв. №

Привязан

Инв. №

АПЖС 1 ВМ

Лист 3

Альбом II

ТПР 0407-3-05.86

№	Наименование материала и единица измерения	Код материала	Код ед. изм.	Количество тип	Количество инд.	Количество всего
1	Гайка М6.5 ГОСТ 5915-70, шт.	12 8300	796		16,00	12,000
2						
3	Гайка М8 ГОСТ 5915-70, шт.	12 8300	796		8,000	8,000
4						
5	Гайка М10.5 ГОСТ 5915-70, шт.	12 8300	796		8,000	8,000
6						
7	Шайба 5.04 ГОСТ 11371-78, шт.	45 9810	796		12,00	12,000
8						
9	Шайба 10.04 ГОСТ 11371-78, шт.	45 9810	796		8,000	8,000
10						
11	Дюбель-гвоздь 4,5×40					
12	ТУ 14-4-1231-83, шт.	12 8400	796		32,00	32,000
13						
14	Олифа натуральная льняная					
15	ГОСТ 7931-76, кг	23 1811	166		0,5	0,500
16						
17	Краска масляная красная					
18	густотертая для внутренних					
19	работ ГОСТ 695-77, кг	23 1712	166		0,4	0,400
20						
21	Сиккатив нафтенатный жидкий					
22	ГОСТ 1003-73, кг	23 1151	166		0,1	0,100
23						
24						

Инв. № подл. | Подпись и дата | Взам. инв. №

Привязан

Инв. №

АПЖС 1 ВМ

Лист 1

Альбом II

ТПР 0407-3-05.86

№ строки	Наименование материала и единица измерения	Код материала	Код ед. изм.	Количество тип	Количество инд.	Количество всего
1	Лен трепаный № 20					
2	ГОСТ 10330-76, кг	81 1211	166		0,3	0,300
3						
4	Сурик свинцовый					
5	ГОСТ 19151-73, кг	232212	166		0,6	0,600
6						
7	Бензин авиационный					
8	ГОСТ 1012-72, литр	02 5111	120		3	3,000
9						
10						
11						
12						
13						
14						
15						
16						
17						
18						
19						
20						
21						
22						
23						
24						

Инв. № подл. | Подпись и дата | Взам. инв. №

Привязан

Инв. №

АПЖ 1 ВМ

Лист 5

Альбом II

ТПР 0407-3-05.86

№ строки	Наименование материала и единица измерения	Код материала	Код ед. изм.	Количество тип	Количество инд.	Количество всего
1	Прокат черных металлов	09 0000				
2						
3	Лист					
4	Б-1,0 ГОСТ 19904-74*					
5	Ст3 ГОСТ 16523-70, кг	09 0200	166		0,012	0,012
6						
7	Лист					
8	Б-3,0 ГОСТ 19903-74*					
9	Ст3 ГОСТ 16523-70, кг	09 0200	166		0,02	0,02
10						
11	Лист					
12	Б-50 ГОСТ 19903-74*					
13	Ст3 ГОСТ 14637-79, кг	09 0200	166		2,500	2,500
14						
15	Уголок					
16	20×20×4-Б ГОСТ 8509-72*					
17	Ст3 ГОСТ 535-79, кг	09 0100	166		0,29	0,29
18						
19	Уголок					
20	160×100×9-Б ГОСТ 8510-72*					

Инв. № подл. | Подпись и дата | Взам. инв. №

Привязан

Инв. №

ГИП

Нач.

Н.кс

Ст. инж.

АПЖ 2 ВМ

Ведомость потребности в материалах

Стадия	Лист	Листов
РП	1	5

СПКБ „Спецавтоматика"

21466 0*

Альбом II

ТПР 0407-3-05.86

№ строки	Наименование материала и единица измерения	Код материала	Код ед. изм.	Количество тип	Количество инд.	Количество всего
1	Ст 3 ГОСТ 535-79, кг	09 0100	166		1,2	1,2
2						
3	Сталь полосовая 4 х 25					
4	ГОСТ 103-76, кг	09 7100	166		0,22	0,22
5						
6	Сталь полосовая 4 х 30					
7	ГОСТ 103-76, кг	09 7100	166		0,28	0,28
8						
9	Круг В-В					
10	ГОСТ 2590-71*					
11	Ст3 ГОСТ 535-79, кг	09 0100	166		0,04	0,04
12						
13	Металлоизделия промышлен-					
14	ного назначения					
15						
16	Болт М5х25. 58.09					
17	ГОСТ 7805-70, шт	12 8200	796		3,000	3,000
18						
19	Болт М5х70. 58.09					
20	ГОСТ 7805-70, шт.	12 8200	796		2,000	2,000
21						
22	Болт М6х16. 58.09					
23	ГОСТ 7798-70, шт	12 8200	796		4,000	4,000
24						

Альбом II

ТПР 0407-3-05.86

№ строки	Наименование материала и единица измерения	Код материала	Код ед. изм.	Количество тип	Количество инд.	Количество всего
1	Болт М6х25.58.09					
2	ГОСТ 7798-70, шт	12 8200	796		2,000	2,000
3						
4	Винт М4х6.58.09					
5	ГОСТ 17473-80, шт	12 8400	796		2,000	2,000
6						
7	Винт М4х8.58.09					
8	ГОСТ 17473-80, шт.	12 8400	796		2,000	2,000
9						
10	Гайка М5.5.09					
11	ГОСТ 5915-70, шт.	12 8300	796		10,000	10,000
12						
13	Гайка М6.5.09					
14	ГОСТ 5915-70, шт.	12 8300	796		2,000	2,000
15						
16	Гайка М6					
17	ГОСТ 5915-70, шт.	12 8300	796		4,000	4,000
18						
19	Гвоздь 1.08х12					
20	ГОСТ 4028-63, шт.	12 7100	166		0,030	0,030
21						
22	Дюбель У-6Б6 УЗ					
23	ТУ36-941-78 шт.	34 4935	796		17,000	17,000
24						

Инв. № подл. | Подпись и дата | Взам. инв. №

Привязан

Инв. №

АПЖС 2 ВМ

Лист 2

Привязан

Инв. №

АПЖС 2 ВМ

Лист 3

Альбом II

ТПР 0407-3-05.86

№ строки	Наименование материала и единица измерения	Код материала	Код ед. изм.	Количество тип	Количество инд.	Количество всего
1	Дюбель-гвоздь 4,5х60					
2	ТУ 14-4-1231-83, шт	12 8400	796		4,000	4,000
3						
4	Заклепка 3х6,37					
5	ГОСТ 10 299-80, шт	12 8500	796		2,000	2,000
6						
7	Короб защитный К3-30		006		1,000	1,000
8						
9	Полоска ТУ 36-2266-80	34 4466	796		2,000	2,000
10		1021				
11						
12	Пряжка ТУ 36-2266-80	34 4966	796		2,000	2,000
13		1311				
14						
15	Проволока ММ1					
16	ГОСТ 2112-79	18 4490	006		0,050	0,050
17						
18	Проволока 2,5-1					
19	ГОСТ 3282-74	12 1000	006		0,001	0,001
20						
21	Пломба 1-6х8					
22	ГОСТ 18677-73		796		1,000	1,000
23						
24	Шайба 6					

Инв. № подл. | Подпись и дата | Взам. инв. №

Привязан

Инв. №

АПЖС 2 ВМ

Лист 4

gost.e-ecolog.ru

Альбом II

ТПР 0407-3-05.86

№ строки	Наименование материала и единица измерения	Код материала	Код ед. изм.	Количество тип	Количество инд.	Количество всего
1	ГОСТ 11371-78, шт.	12 8400	796		4,000	4,000
2						
3	Шуруп А 4х30					
4	ГОСТ 1145-80	12 8400	796		2,000	2,000
5						
6						
7						
8						
9						
10						
11						
12						
13						
14						
15						
16						
17						
18						
19						
20						
21						
22						
23						
24						

Инв. № подл. | Подпись и дата | Взам. инв. №

Привязан

Инв. №

АПЖС 2 ВМ

Лист 5