ИСПОЛНИТЕЛЬНЫЙ КОМИТЕТ ЛЕНИНГРАДСКОГО ГОРОДСКОГО СОВЕТА НАРОДНЫХ ДЕПУТАТОВ

ГЛАВНОЕ АРХИТЕКТУРНО-ПЛАНИРОВОЧНОЕ УПРАВЛЕНИЕ

ЛЕНИНГРАДСКИЙ НАУЧНО-ИССЛЕДОВАТЕЛЬСКИЙ И ПРОЕКТНЫЙ ИНСТИТУТ ПО ЖИЛИЩНО-ГРАЖДАНСКОМУ СТРОИТЕЛЬСТВУ

ЛЕННИИПРОЕКТ

РАСПРЕДЕЛИТЕЛЬНАЯ ТРАНСФОРМАТОРНАЯ ПОДСТАНЦИЯ НА ДВА ТРАНСФОРМАТОРА МОЩНОСТЬЮ ДО 630 КВА ПАНЕЛЬНАЯ

/ДЛЯ СТРОИТЕЛЬСТВА В ЛЕНИНГРАДЕ/

ТИПОВОЙ ПРОЕКТ

407-3-530.13.89

АЛЬБОМ II-АС

АРХИТЕКТУРНО-СТРОИТЕЛЬНАЯ ЧАСТЬ ПРОЕКТА

ЛЕНИНГРАД

1988

ГИП			ПРИВЯЗАН.	ЛЕННИИПРОЕКТ МАСТЕРСКАЯ N
НАЧ. ОТД.				
НАЧ. ГР.				
КОНСТР.				
АРХИТ.				

gost.e-ecolog.ru

ИСПОЛНИТЕЛЬНЫЙ КОМИТЕТ ЛЕНИНГРАДСКОГО ГОРОДСКОГО СОВЕТА НАРОДНЫХ ДЕПУТАТОВ

ГЛАВНОЕ АРХИТЕКТУРНО-ПЛАНИРОВОЧНОЕ УПРАВЛЕНИЕ

ЛЕНИНГРАДСКИЙ НАУЧНО-ИССЛЕДОВАТЕЛЬСКИЙ И ПРОЕКТНЫЙ
ИНСТИТУТ ПО ЖИЛИЩНО-ГРАЖДАНСКОМУ СТРОИТЕЛЬСТВУ

ЛЕННИИПРОЕКТ

РАСПРЕДЕЛИТЕЛЬНАЯ ТРАНСФОРМАТОРНАЯ ПОДСТАНЦИЯ НА ДВА ТРАНСФОРМАТОРА МОЩНОСТЬЮ ДО 630 КВА ПАНЕЛЬНАЯ

/ДЛЯ СТРОИТЕЛЬСТВА В ЛЕНИНГРАДЕ/

ТИПОВОЙ ПРОЕКТ

407-3-530.13.89

СОСТАВ ПРОЕКТА.

АЛЬБОМ I-ЭС	ЭЛЕКТРОТЕХНИЧЕСКАЯ ЧАСТЬ ПРОЕКТА
АЛЬБОМ II-АС	АРХИТЕКТУРНО-СТРОИТЕЛЬНАЯ ЧАСТЬ ПРОЕКТА
АЛЬБОМ III-ССО	СПЕЦИФИКАЦИЙ ОБОРУДОВАНИЯ
АЛЬБОМ IV	СМЕТЫ

ЛЕНИНГРАД

1988

Н.контр.				
Рук.маст.			ПРИВЯЗАН.	ЛЕННИИПРОЕКТ МАСТЕРСКАЯ N
Гл.инж.				
Гл.констр.				
Рук.гр.				
Исполнил				
Инв.				

Ведомость рабочих чертежей основного комплекта 407-3-530.13.89 АС

Лист	Наименование	Примечание
	Обложка	
	Титульный лист	
I+4	Общие данные	
5	План на отм. -I.45, спецификация.	
6	План на отм. 0.000, спецификация.	
7	Разрез I-I, план кровли.	
8	Разрез 2-2	
9	Фасады по осям "А","В", "I", "5"	
10	Схема расположения фундаментов.	
11	Схема расположения плит перекрытия на отм. -I.45	
12	Схема расположения цокольных панелей.	
13	Схема расположения плит перекрытия на отм. 0.000	
I4	Схема расположения стеновых панелей.	
15	Схема расположения плит перекрытия	
I6	Спецификация металлических монтажных деталей.	
	Разрез А-А.	
I7	Спецификация сборных железобетонных элементов.	
I8	Монтажные узлы 22÷28.	

Лист	Наименование	Примечание

Н. контр.

Рук. мас.		
Гап. гип.		
Гл. кон.		
Рук. гр.		
Исполн.		
Инв. N		

Привязан

ЛЕННИИПРОЕКТ
МАСТЕРСКАЯ N 17

407-3-530.13.89 АС

Распределительная трансформаторная подстанция на 2 трансформатора до 630 кВа /панельная/

Рук. мас.	Садовский	
Гап.	Корлас	
Гл. кон.	Бельтюков	
Провер.	Гутцант	
Разраб.		
Исполн.	Панова	
Ж. конт.	Корлас	

Р | 1 | 4

ЛЕННИИПРОЕКТ
МАСТЕРСКАЯ N 17

Нач. арх. проект: Корлас Е.Б.

Ведомость ссылочных и прилагаемых документов

Обозначение	Наименование	Примечание
	Ссылочные документы	
407-3-1пг,407-3-2пг,	Изделия заводского изготовления	
407-3-4пг Альбом IУ		
407-3-499.13.88	Изделия заводского изготовления	
Альбом Ш ч.П км		
407-3-499.13.88	Архитектурно-строительная	
Альбом П-АС	часть проекта листы 5,7	
ГОСТ 13579-78	Блоки бетонные для стен подвалов	

Обозначение	Наименование	Примечание

Привязан:

Рук. гр.			
Провер.			
Исполн.			
Инв. N			
Н. контр.			

407-3-530.13.89 АС

Лист 2

Инв.№ подл. | Подпись и дата | Взам.инв. №

I. ОБЩАЯ ЧАСТЬ

I.I Типовой проект распределительно - трансформаторной подстанции /панельной / на два трансформатора мощностью до 630 ква каждый разработан на основании:
- задания на проектирование согласованного с ЛКС "ЛенЭнерго" и утвержденного заместителем начальника ГлавАПУ Ленгорисполкома т. Лобачевым Р.С.

I.2 Распределительно - трансформаторная подстанция предназначена для электроснабжения жилых домов и общественных зданий в г. Ленинграде и может быть применена для электроснабжения объектов , относящихся по степени надежности электроснабжения к I-ой и II-ой категории.

2. АРХИТЕКТУРНО-ПЛАНИРОВОЧНЫЕ РЕШЕНИЯ

2.I Здание распределительно - трансформаторной подстанции одноэтажное с подпольем. Высота помещений - 4.9 м, подполья -I.3I м. Габаритные размеры здания: I8.9м х 6.49м.

2.2 Технико-экономичные показатели приведены в каталожном листе.

3. КОНСТРУКТИВНЫЕ РЕШЕНИЯ

3.I Здание распределительно - трансформаторной подстанции - крупнопанельное, одноэтажное, в полносборных панельных конструкциях для ТП и РУ. Пространственная устойчивость обеспечивается системой продольных и поперечных стен, объединенных горизонтальными дисками перекрытий.

3.2 Фундаменты - сборные, бетонные, ленточные.

3.3 Наружные стены - из сборных керамзитобетонных панелей толщ.I80мм. Цокольные панели - железобетонные толщиной I00 мм.

3.4 Внутренние стены - сборные железобетонные панели.

3.5 Перекрытия - сборные железобетонные.

3.6 Покрытие - из сборных керамзитобетонных плит.

3.7 Кровля- плоская, совмещенная с наружными водостоками.

3.8 Ворота, двери, жалюзийные решетки - металлические.

4. УКАЗАНИЯ ПО МОНТАЖУ КОНСТРУКЦИЙ

4.I Монтаж конструкций следует выполнять в строгом соответствии с требованиями СНиП Ш -I6-80 и СН - 420-7I.

4.2 Панели стен и плиты перекрытия устанавливаются на растворе М I00.

4.3 Все сварные работы выполнять в соответствии с указаниями СН 393-78 и ГОСТ 5764-80.

4.4 Допускаемые отклонения при монтаже конструкций принять в соответствии с указаниями ПЧ.I8 СНиП Ш-I6-73.

4.5 После прокладки коммуникаций все отверстия в сборных элементах заполнить бетоном М I00.

5. УКАЗАНИЯ ПО ПРОИЗВОДСТВУ РАБОТ В ЗИМНЕЕ ВРЕМЯ

5.I Возведение зданий в зимнее время должно выполняться в соответствии с требованиями "Руководства по возведению каменных зданий в зимних условиях (ЦНИИСК им. Кучеренко Госстроя СССР, Москва 1979г. СН 290-74, СНиП Ш-I6-79, СНиП Ш-I5-76).

5.2 Монтаж зданий выполнять по проекту производства работ с учетом следующих требований:

5.2.I. Грунты под фундаменты необходимо защитить от промерзания.

5.2.2. Выравнивающий монолитный пояс и заделку отверстий после прокладки коммуникаций производить бетоном с противоморозными добавками.

5.2.3. Стыкуемые поверхности сборных конструкций до замоноличивания очистить от снега и наледи.

5.2.4. Монтаж сборных конструкций вести на растворе с противоморозными добавками без увеличения марок, указанных на чертеже.

6. УКАЗАНИЯ ПО АНТИКОРРОЗИЙНОЙ ЗАЩИТЕ

6.I Все стальные закладные детали, а так же соединительные элементы для их крепления должны иметь антикоррозийное покрытие (цинковое)

6.2 Сварные швы и прилегающие к ним места антикоррозийного покрытия накладок и закладных деталей, поврежденные при сварке, очистить от шлака и подвергнуть окраске протекторным лаком.

6.3 Все работы по антикоррозийной защите выполнять в соответствии со СНиП Ш-23-76, а на монтаже оформить специальным актом на скрытые работы.

7. ОТДЕЛКА НАРУЖНАЯ

7.I Поверхность наружных стеновых панелей - керамическая плитка типа "ирис", цветкоторой указывается при привязке здания.

7.2 Поверхность цокольных стеновых панелей окрашивается ситумным лаком.

ВНУТРЕННЯЯ

7.3 Стены и потолок помещений распределительной трансформаторной подстанции окрашиваются известковой побелкой

7.4 Поверхность плит перекрытия не требует устройства цементной стяжки.

7.5 Металлические конструкции: ворота, дверь ДМ-I, жалюзийные, защитные решетки, наружные лестницы - окрашиваются масляной краской в шаровый цвет; люки; внутренние лестницы, решетка приточно-вытяжного устройства в черный цвет.

Инв. № подл. | Подпись и дата | Взамен инв.

Привязан:			
Рук. гр.			
Провер.			
Исполн.			
Инв. №			
Ч.контр.			

407-3-530.13.89 АС

Лист 3

8. УКАЗАНИЯ ПО ПРИВЯЗКЕ ПРОЕКТА

8.I Цвет керамической плитки выбирается при привязке проекта.

8.2 В случае агрессивности грунтовых вод предусмотреть антикоррозийную защиту фундаментов зданияв соответствии со СНиП 3.02.0I-83.

8.3 Во всех случаях,при привязке здания предусмотреть устройство дренажа.

8.4 Вокруг здания предусмотреть асфальтовую отмостку.

ЗАПОЛНИТЬ ПРИ ПРИВЯЗКЕ

I. За относительную отметку 0.000 принята отметка чистого пола, соответствующая абсолютной отметке ...

2. Геологическое строение грунта принято по материалам изысканий проведенных в ... году

Шифр ... скважина ...

3. За основание под фундаменты принят ...

4. Грунтовые воды на отметке ...

ПРИВЯЗАН:			
Рук.гр			
Провер.			
Исполн			
Инв.N°			

Н.контр.

Инв.N° подл. | Подпись и дата | Взам.инв.N°

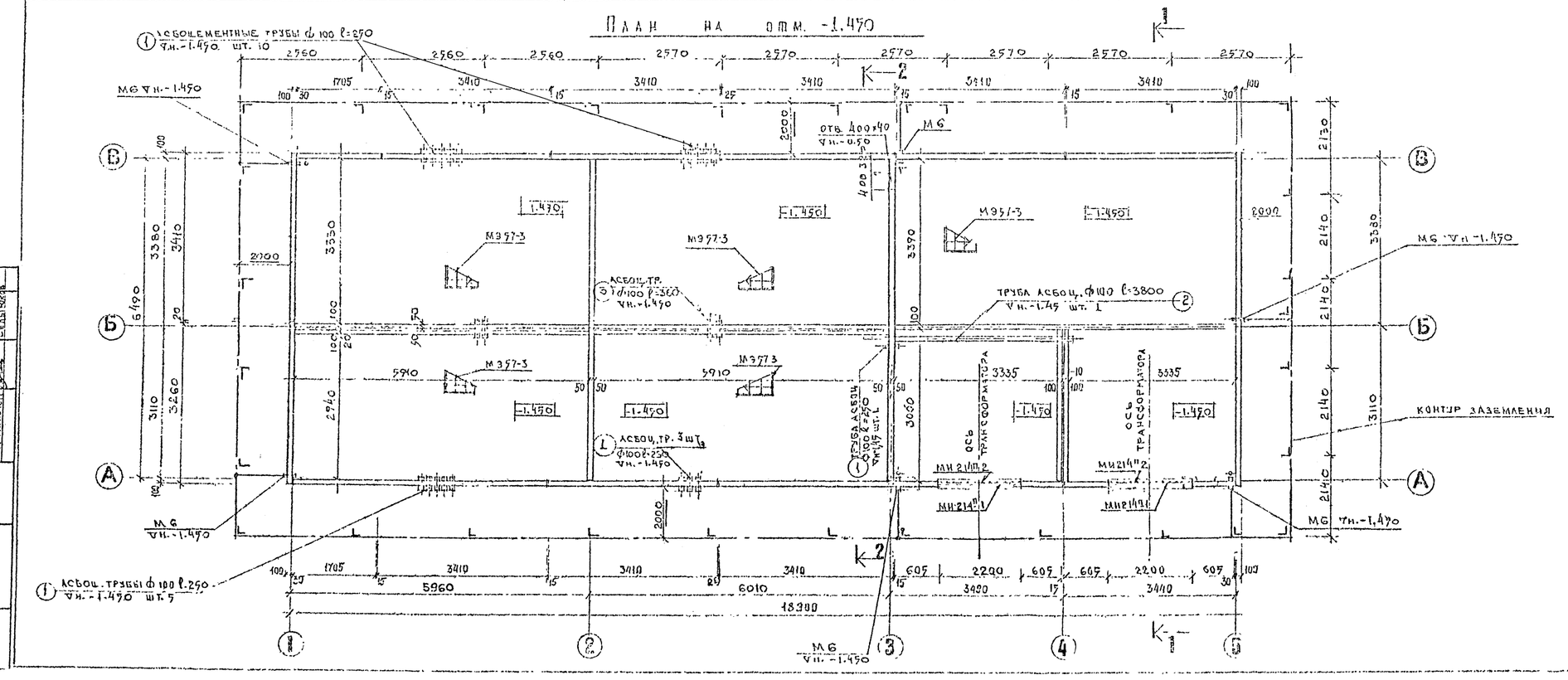

МАРКА	ОБОЗНАЧЕНИЕ	НАИМЕНОВАНИЕ	КОЛ.	МАССА ЕД., КГ	ПРИМ.
	Металлические изделия				
МИ214п2 Л	Т.п. 407-3-499.15.83 Альбом III ч. 2	Малозазорная решетка	1	58.0	
МИ214п2	тоже	Защитная решетка	1	21.0	
М957-3	тоже	Лестница	5	22.6	
	Материалы				
М5	ГОСТ 8509-72	L 65×63×9 ℓ=230	31	12.03	
М4	ГОСТ 103-76	L 40×4 ℓ=77.3 м.п.	-	-	97.8 кг
М6	ГОСТ 8732-79	Мет. труба ф50 ℓ=250	6	0.1	
(1)	ГОСТ 1839-80	Труба асбоцементная ф 100 ℓ=250	19		
(2)	тоже	Труба асбоцементная ф 100 ℓ=3800	1		
(3)	тоже	Труба асбоцемент. ф100. ℓ=360	4		
	ГОСТ 8734-75	Труба 30×1×50000 ℓ=50000 м		-	3.7 кг

Согласовано
Зам. гл. спец. (Самуйлин)
М.П. Гл. констр. (Беляков)
Инв. № подл. | Взам. инв. № | Подпись и дата

Привязан
Рзк. гр.
Пров. р.
Исполн.
Нач. отд.
Н. контр.

			407-3-530.13.89. АС		
Рук. гр.	Садовский		Распределительно-трансформаторная подстанция на 2 трансформатора до 630 кВа - панельная		
ГИП	Петросов				
Н. контр.	Гнездилов			Стадия	Лист	Листов
Н. отд.	Цапенко			Р	5	
Н. сект.	Гнездилов		План на отм. -1.450	Специализация	Типовое проектное бюро мастерских № 17	
Гл. спец.	Петросов					

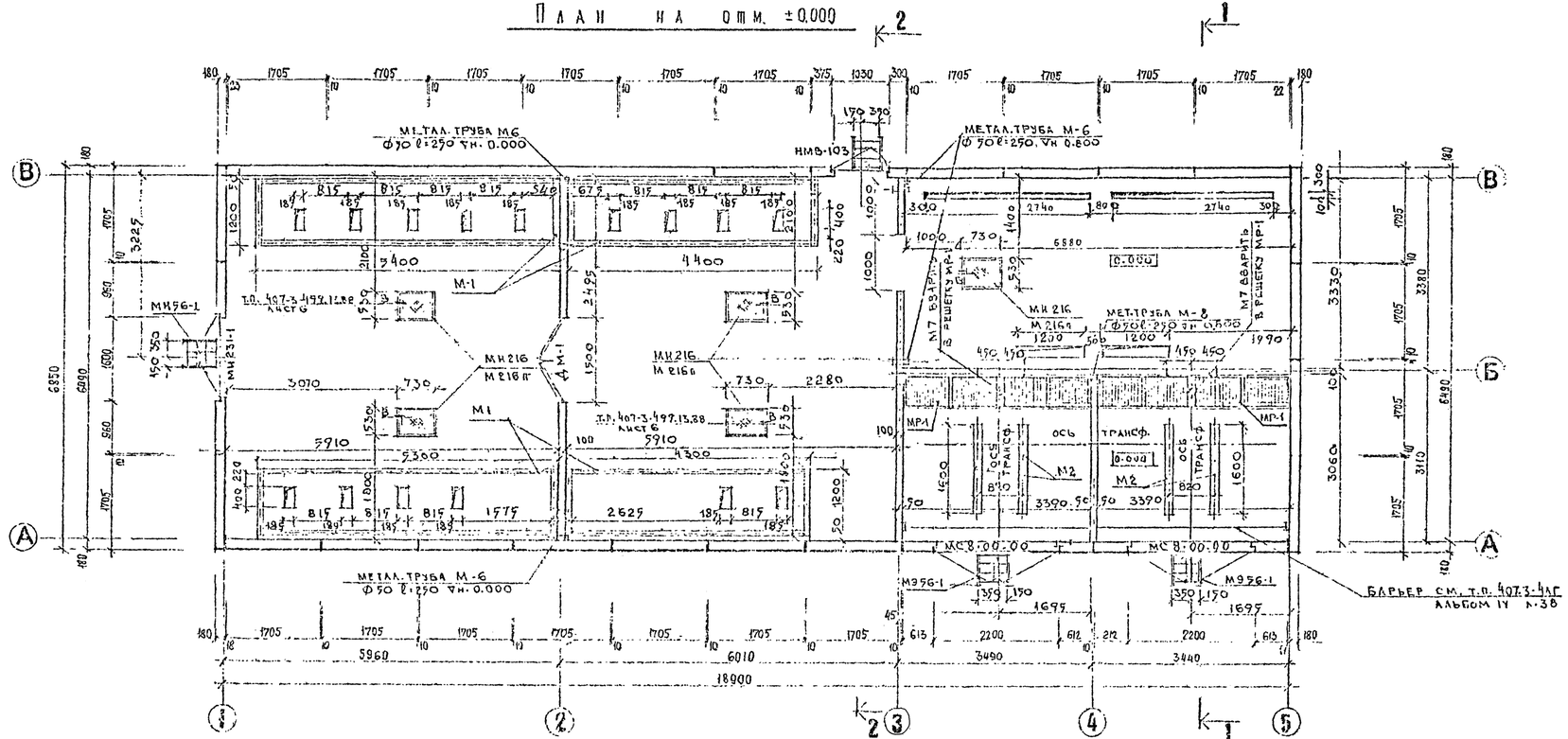

МАРКА	ОБОЗНАЧЕНИЕ	НАИМЕНОВАНИЕ	КОЛ. ШТ.	МАССА Ед., КГ	ПРИМЕЧ.
		МЕТАЛЛИЧЕСКИЕ ИЗДЕЛИЯ			
МС8.00.00	Т.П.407.3.479.13-88 АЛЬБОМ III Ч. II КМ	ВОРОТА	2	302.0	
МНЗ1-1	Т.П.407.3-4АГ АЛЬБОМ IV	ВОРОТА	1	210.43	
НМВ-103	ТОЖЕ	ВОРОТА	1	213.72	
ДМ-1	ТОЖЕ	СЕТЧАТАЯ ДВЕРЬ	1	33.98	
МН 214п1	Т.П. 407.3.479.13.88 АЛЬБОМ III Ч. II КМ	ВЫТЯЖНАЯ НАЛЮЗ. РЕШ.	2	78.0	
МН 214п2	ТОЖЕ	ЗАЩИТНАЯ РЕШЕТКА	2	21.0	
МР-1	Т.П. 407-3-497.13.88 АЛЬБОМ III Ч. II КМ	РЕШЕТКА ПРИТОЧНО-ВЫТЯЖНОГО УСТРОЙСТВА	2	77.0	
МН 216	ТОЖЕ	РАМКА ЛЮКА	9	6.9	
М 216п	ТОЖЕ	КРЫШКА ЛЮКА	9	14.9	
МЭ 56-1	ТОЖЕ	ЛЕСТНИЦА, НАРУЖН.	4	25.0	
	Т.П. 407.3-4АГ АЛЬБ. IV	БАРЬЕР	2	3.0	
М 6	ГОСТ 8732-77	ТРУБА Ф50 l=250	5	0.1	
М 2	ГОСТ 8240-72	НАПРАВЛЯЮЩ. ПОД ТРАНСФ.	4	22.7	
М 1	ТОЖЕ	⊏ 16 l=48.4	—	—	687.3кг
М 7	ГОСТ 8732-77	ТРУБА Ф 100 l=150	2	0.11	

Привязан

Рук. гр.			
Провер.			
Исполн.			
Нач. п.			
Н. контр.			

Гип	Петрова		
Рук. гр.	Гусаим		
Провер.	Гусаим		
Разраб.	Панова		
Исполн.	Панова		
Н. контр.	Петрова		

407-3-530.13.89 АС.

Распределительно-трансформаторная подстанция на 2 трансформатора до 630 кВа (павильон)

Стадия	Лист	Листов
Р	6	

План на отм. 0.000. Спецификация.

ЛЕННИИПРОЕКТ МАСТЕРСКАЯ №17

Инв. № подл. | Подпись и дата | Взамен. инв. № | 2М Гусаим | 4.17 | Гусаим | Белагина

1-1

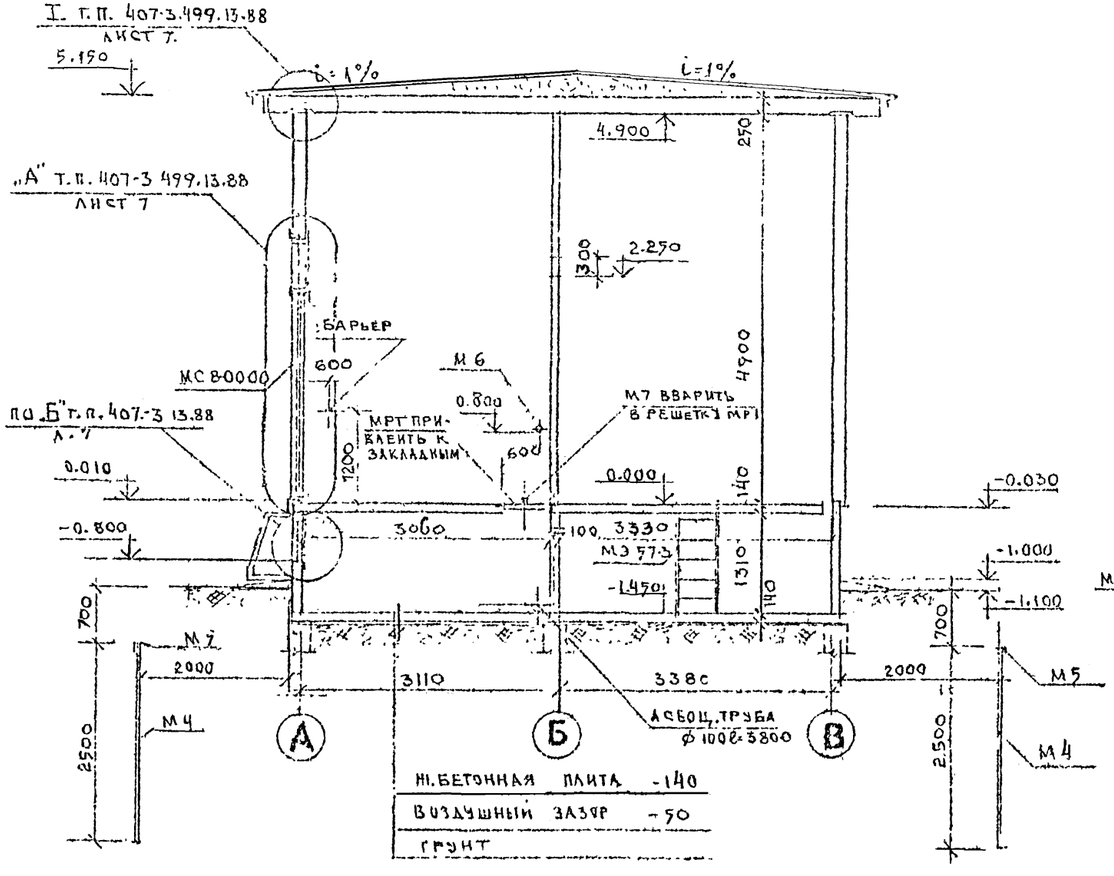

ПЛАН КРОВЛИ

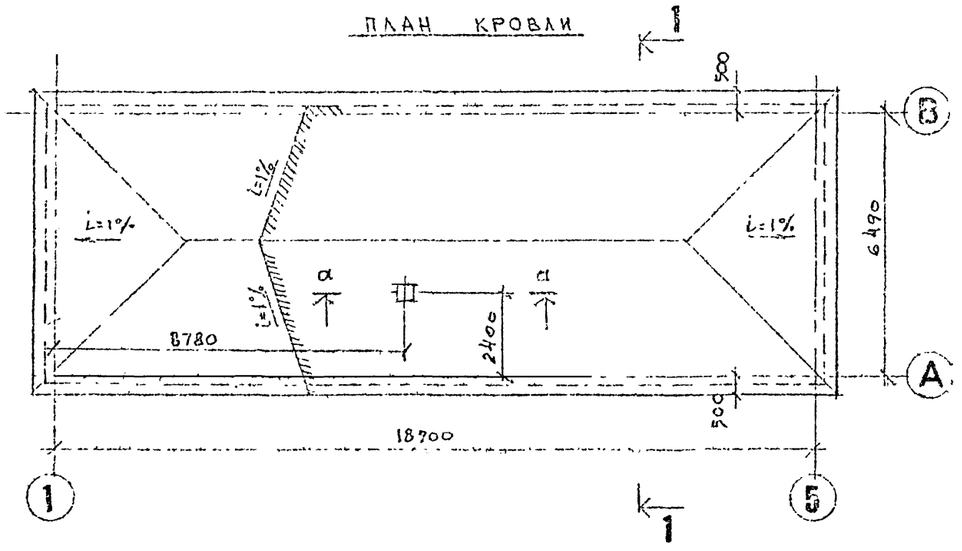

а - а

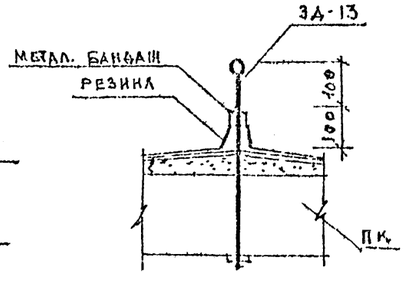

Согласовано

ЭМ	Сухенцев	
МП	Галкович	

Инв. № подл. | Подпись и дата | Взам. инв. №

Нач. отд.			
Нач. сект.			
Рук. гр.			
Гип	Сидоренко		
Рук. гр.	Петрусов		
Провер.	Ушакин		
Исполн.	Ушакин		
Н. контр.	Павлова		
Гл. спец.	Павлова		
Гл. инж.	Ерусалимов		

ПЕРВ. ПРИМ.

Рук. гр.			
Провер.			
Исполн.			
Инв. №			

Н. контр.

407-3-530.13.89 АС

РАСПРЕДЕЛИТЕЛЬНО - ТРАНСФОРМАТОРНАЯ ПОДСТАНЦИЯ НА 2 ТРАНСФОРМАТОРА 6,0 630 КВА /ПАНЕЛЬ

Стадия	Лист	Листов
Р	7	

Разрез 1-1, план кровли

ЛЕНГИПРОЭК

2-2

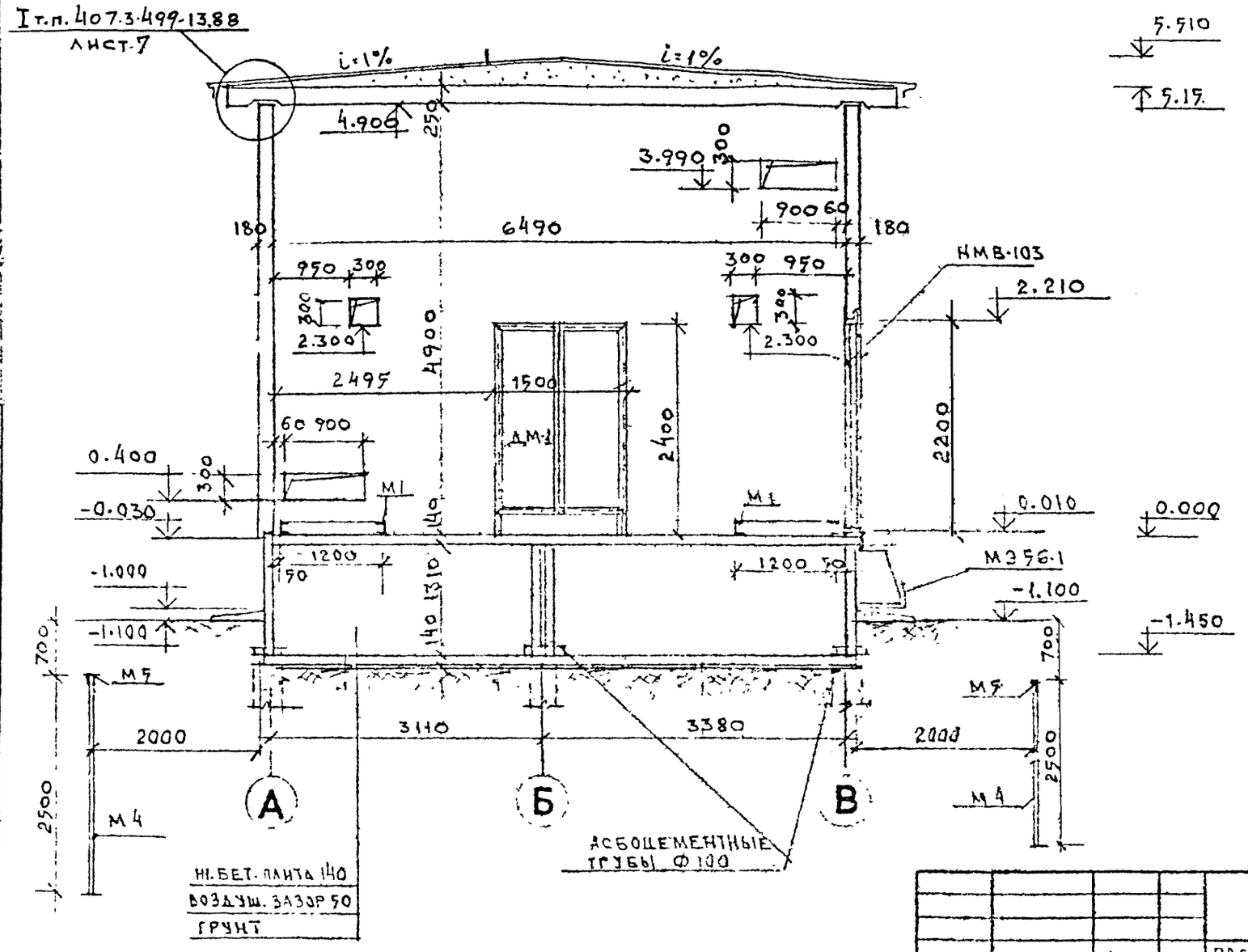

Инв № подл	Подпись и дата	Взам инв. №	ЭМ.ГЛ.СПЕЦ. Гл.конст.М17
			Суднищин Ул-во Бельтюков

Привязан			
Рук.гр.			
Провер			
Исполн			
Инв. N			
Н.контр.			

				407-3-530.13.89 АС
Рук мас	Садовский			Распределительно - трансформаторная подстанция на 2 трансформатора до 630 кВа (панельная)
Гип	Петросов			Стадия: Р; Лист: 8; Листов:
Рук гр.	Гутцант			
Провер	Гутцант			
Разраб.	Панова			Разрез 2-2
Испол.	Панова			ЛЕННИИПРОЕКТ Мастерская 17
Н.контр.	Петросов			

ФАСАД ПО ОСИ А

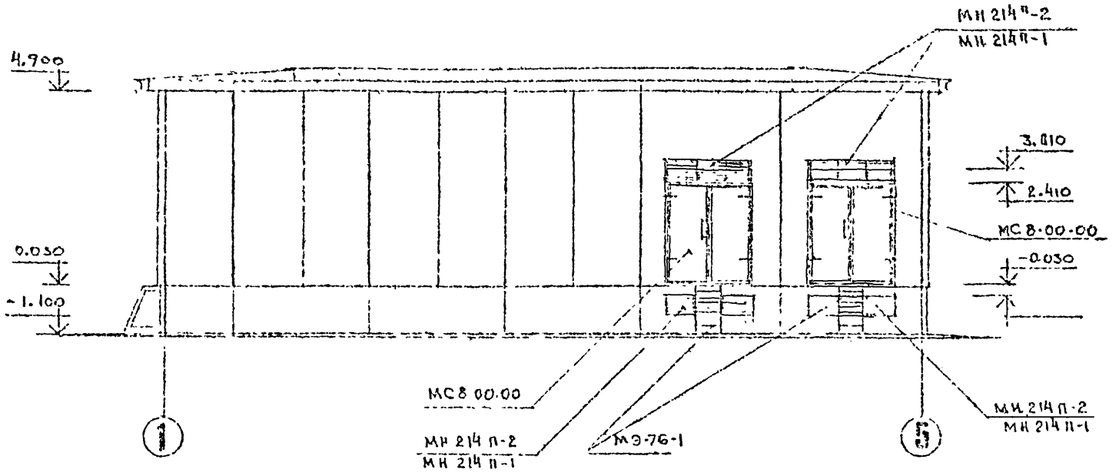

ФАСАД ПО ОСИ 5

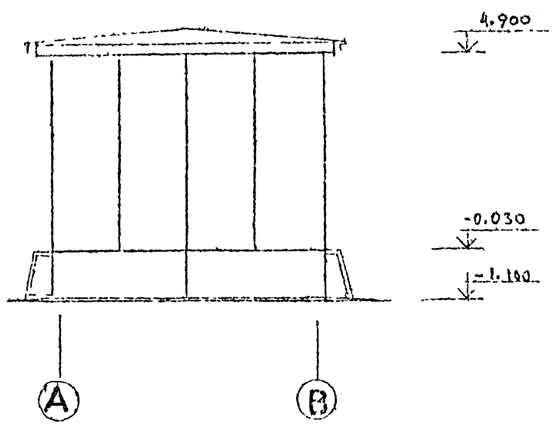

ФАСАД ПО ОСИ В

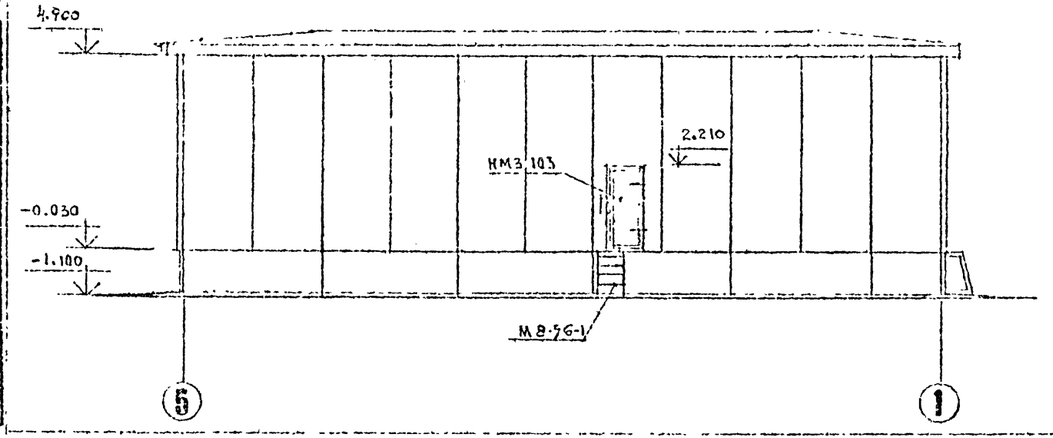

ФАСАД ПО ОСИ 1

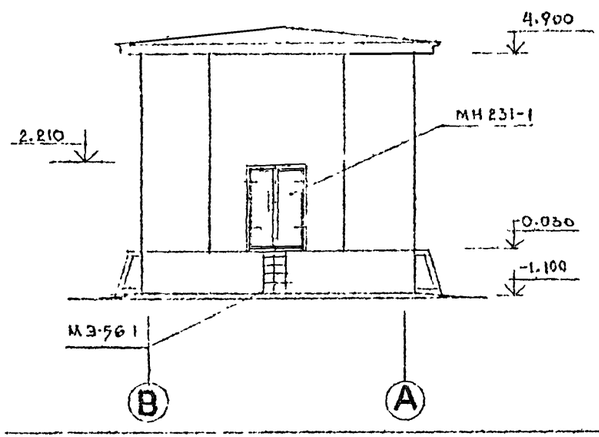

Согласовано			
Взамен №			
Подпись и дата			
Инв. № подл.			

Привязан			
Рук. гр.			
Провер.			
Исполн.			
Инв. №			
Н. контр.			

				407-3-530.13.89 АС
				Распределительно - трансформаторная подстанция на 2 трансформатора до 6 кВ (панельная)
Рук. мас.	Садовский			Стадия Р / Лист 9 / Листов
ГИП	Петросов			
Рук. гр.	Гутцайт			
Проверил	Гутцайт			
Разработ.	Панова			Фасады по осям А, В, 1, 5
Нормоконтр.	Панова			Ленинипроект Мастерская № 17

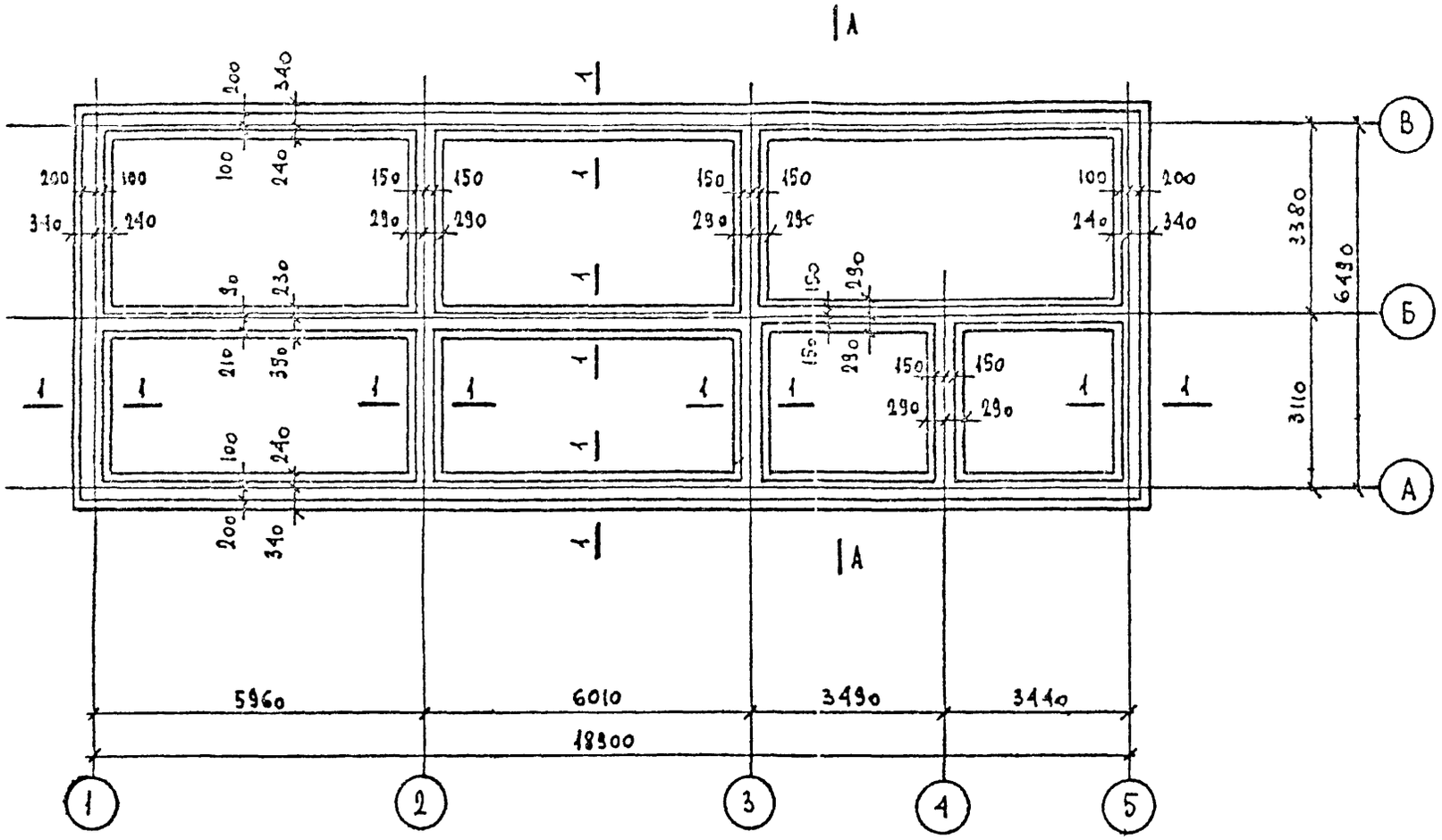

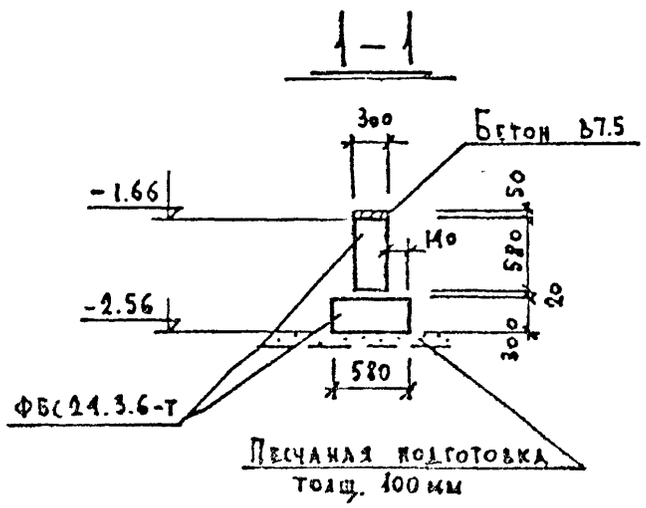

Изм.	№ уч.	Лист	№докум.	Дата	Подпись	Фамилия

Рук. маст.	Садовский		
ГИП	Петросов		
Гл. констр.	Бельтюков		
Рук. груп.	Шерешевский		
Проверил	Шерешевский		
Разработ.	Авдеева		
Исполнил	Авдеева		
Н. контр.	Бельтюков		

407-3-530.13.89 АС

Распределительно-трансформаторная подстанция на 2 трансформатора до 630 кВА (панельная)

Стадия	Лист	Листов
	10	

Схема расположения фундаментов.

ЛЕНИНИИПРОЕКТ
мастерская № 17.

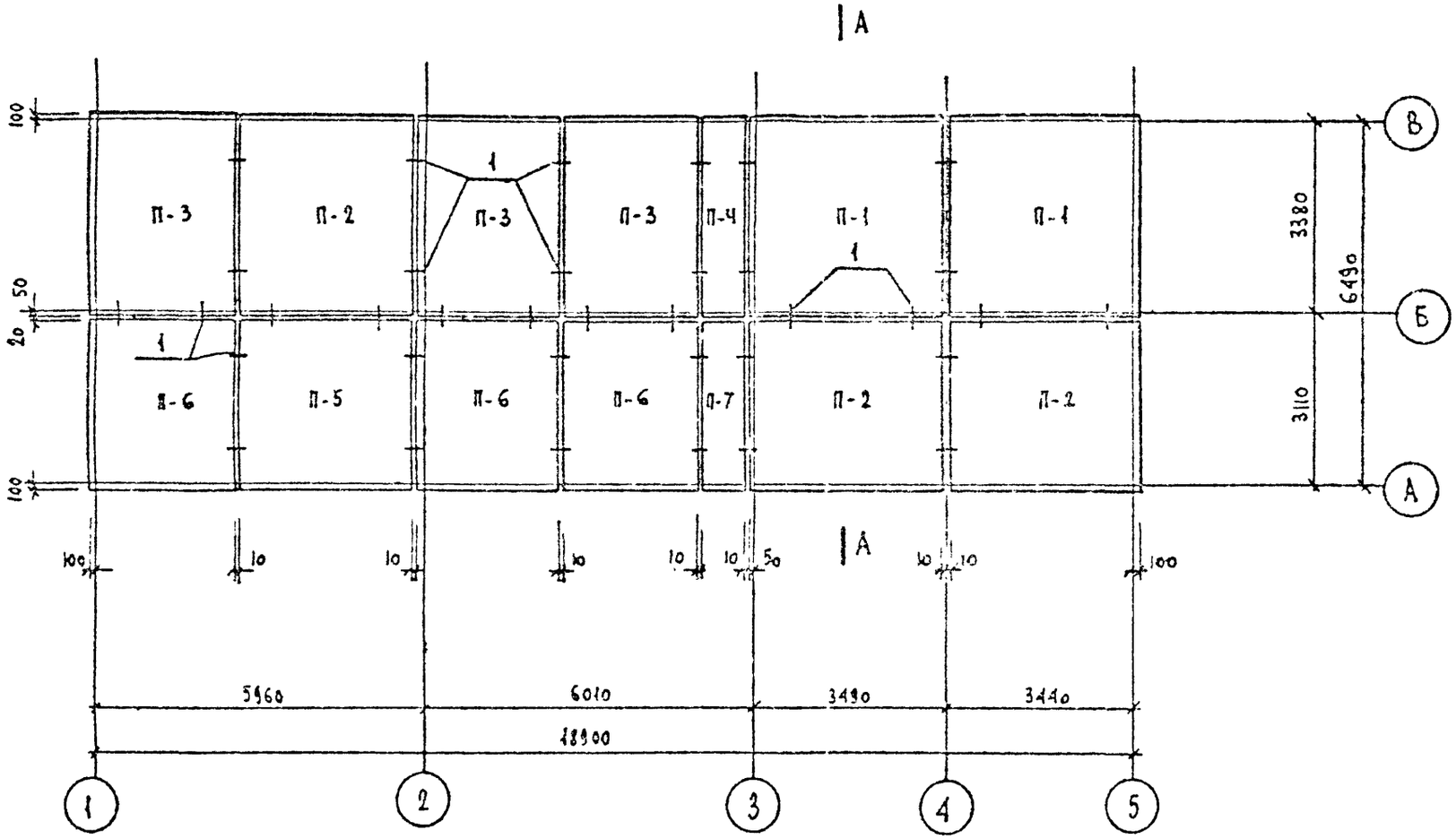

Монтажные узлы см. тп. 407-3-499.13.88 альбом II-АС2 лист 13

Привязан

Инв.№

Изм.	№ изм.	Лист	№ докум.	Дата	Подпись	Фамилия

Рук. маст.	Садовский		
ГИП	Петрогов		"
Гл. констр.	Бельтюков		"
Рук. гр. п.	Шерешевский		"
Проверил	Шерешевский		"
Разработ.	Авдеева		
Исполнил	Авдеева		"
Н. контр.	Бельтюков		"

407-3-530.13 89 АС

Распределительно-трансформаторная подстанция на 2 трансформатора до 630 кВА (пакетная)

Стадия	Лист	Листов
	11	

Схема расположения плит перекрытия на отм. -1.45

ЛЕННИИПРОЕКТ
мастерская № 17

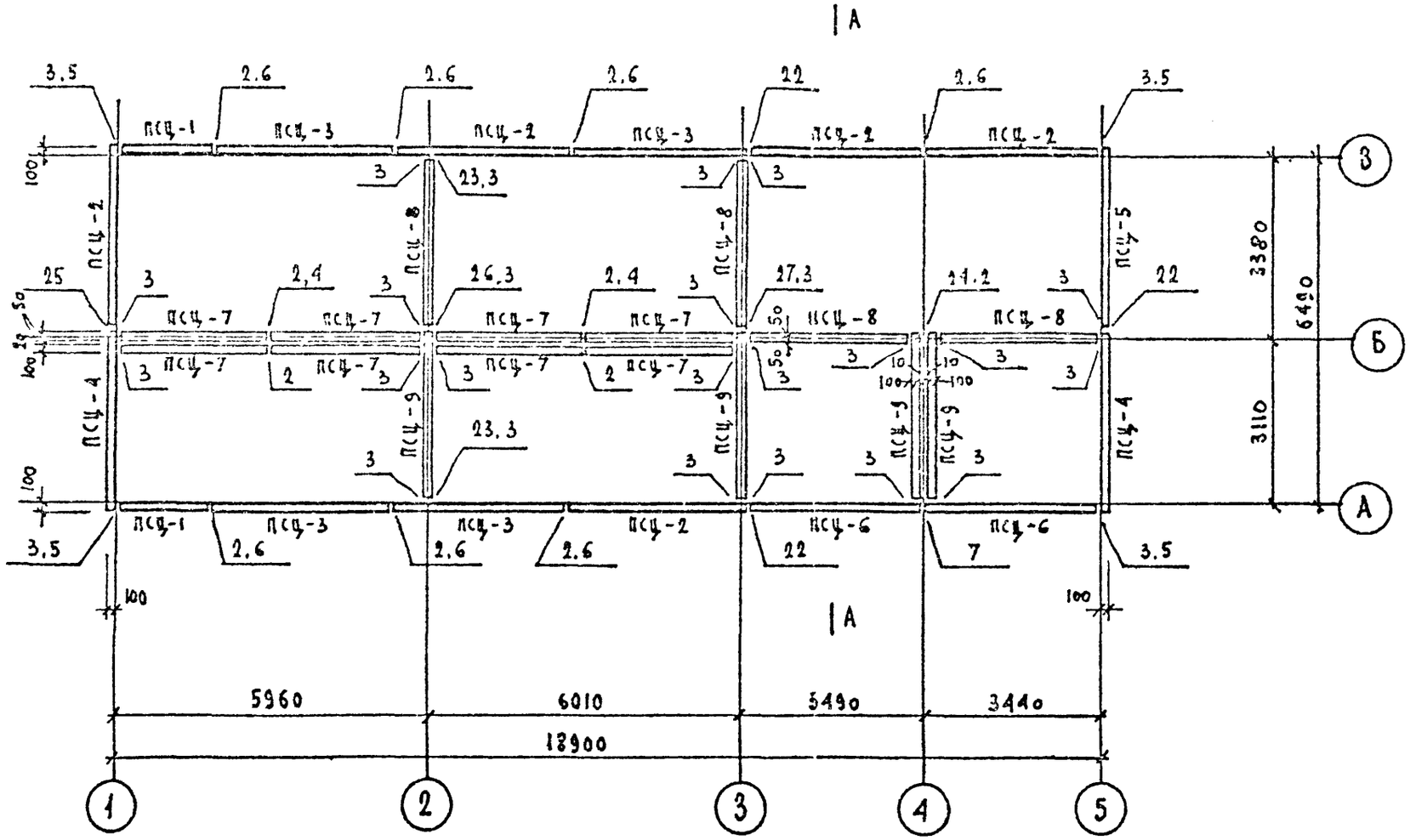

Монтажные узлы см. тп. 407-3-499.13.88 альбом II-АС2 листы 13-15 и лист 15 настоящего альбома.

Изм.	№ уч.	Лист	№докум.	Дата	Подпись	Фамилия

Рук. маст	Садовский		11.89
ГИП	Петросов		"
Гл. констр	Бельтюгов		"
Рук. груп.	Шереметевский		"
Проверил	Шереметевский		"
Разработ	Авдеева		"
Исполнил	Авдеева		"
Н. контр	Бельтюков		"

407-3-530.13.89 АС

Распределительно-трансформаторная подстанция на 2 трансформатора до 630кВа (панельная)

Стадия	Лист	Листов
	12	

Схема расположения цокольных панелей.

ЛЕННИИПРОЕКТ мастерская № 17

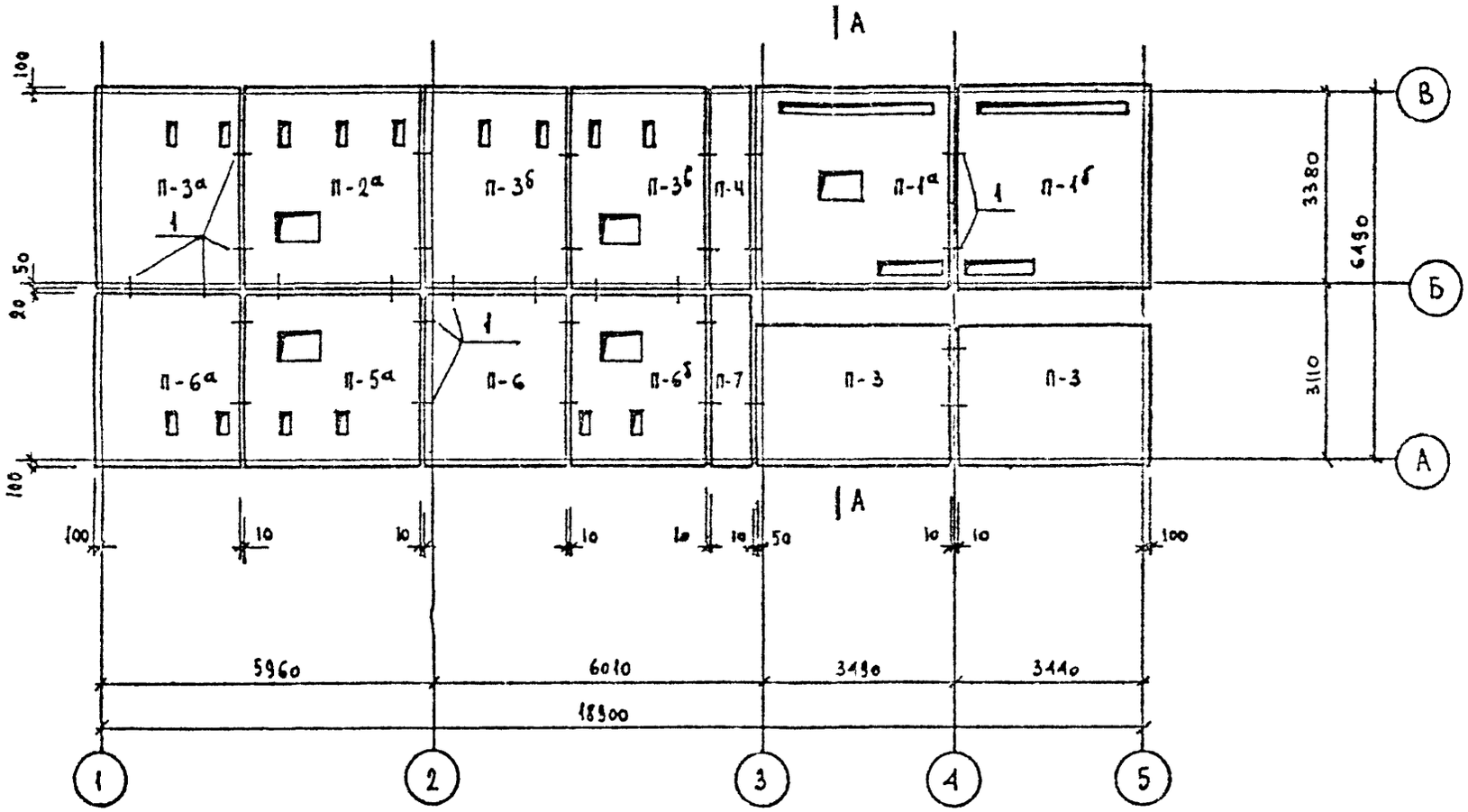

Монтажные узлы см. тп 407-3-499.13.88 альбом П-АС2 лист 13

Привязан

Инв.№

Изм.	Кол.уч.	Лист	№док.	Дата	Подпись	Фамилия

Р/к маст	Садовский		
ГИП	Петросов		"
Гл констр	Бельтюков		"
Рук груп	Шереметевский		"
Проверил	Шереметевский		"
Разработ	Авдеева		"
Исполнил	Авдеева		"
Н контр	Бельтюков		"

407-3-530.13.89 АС

Распределительно-трансформаторная подстанция на 2 трансформатора до 630 кВа (панельная)

Стадия	Лист	Листов
	13	

Схема расположения плит перекрытия на отм. 0.00

ЛЕННИИПРОЕКТ мастерская № 17

Инв.№ подл. | Подпись и дата | Взам.инв.№

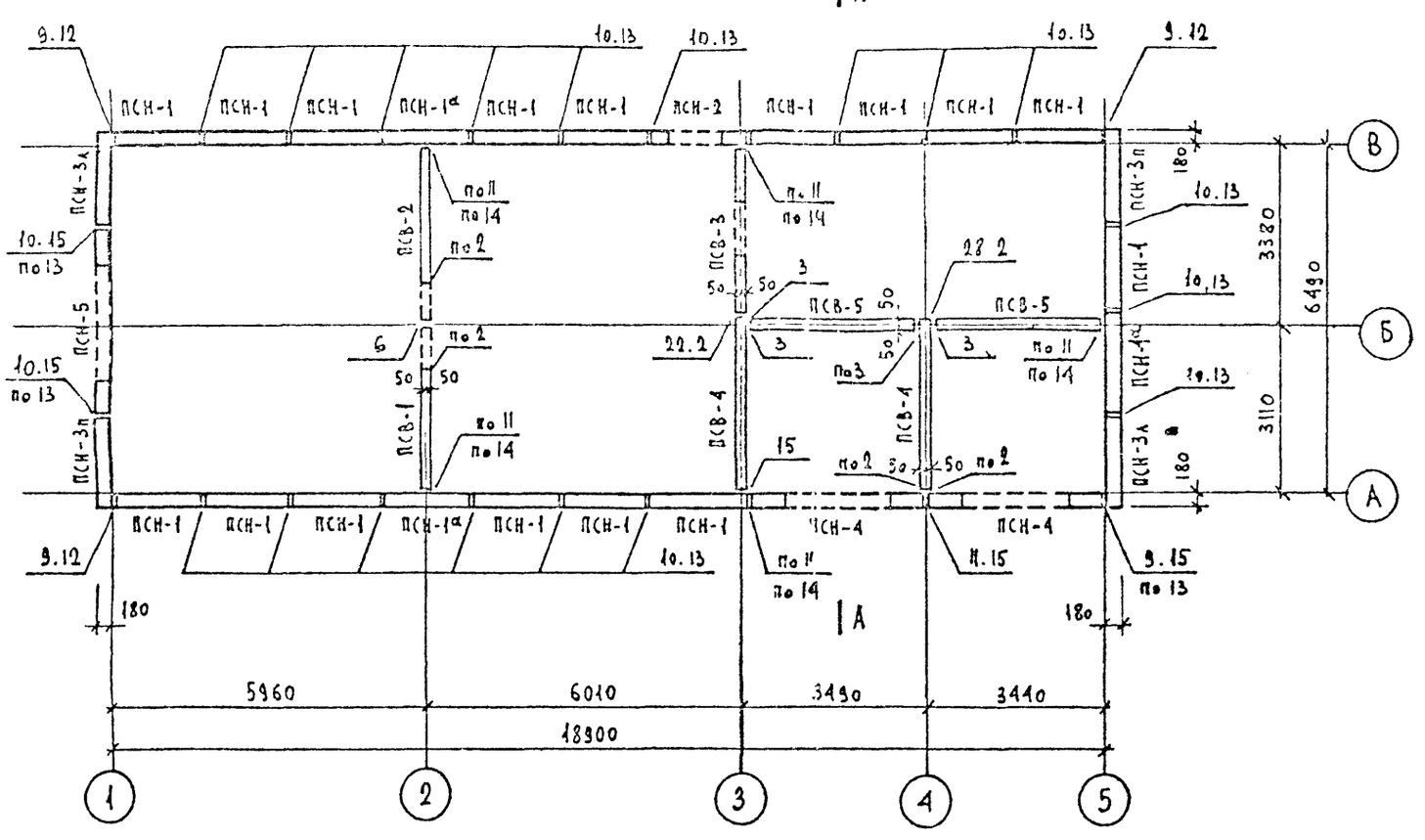

Монтажные узлы см. тп 407-3-499.13.88 альбом II-АС2 листы 13-15 и лист 15 настоящего альбома.

Изм	№ уч	Лист	№ докум.	Дата	Подпись	Фамилия

Рук маст	Садовский		
ГИП	Петросов		"
Гл констр	Бельтюков		"
Рук груп	Шерешевский		"
Проверил	Шерешевский		"
Разработ	Аваева		"
Исполнил	Аваева		"
Н контр	Бельтюков		"

407-3-530.13.89 АС

Распределительно-трансформаторная подстанция на 2 трансформатора до 630 кВа (панельная)

Стадия	Лист	Листов
	14	

Схема расположения стеновых панелей.

ЛЕННИИПРОЕКТ
Мастерская № 17

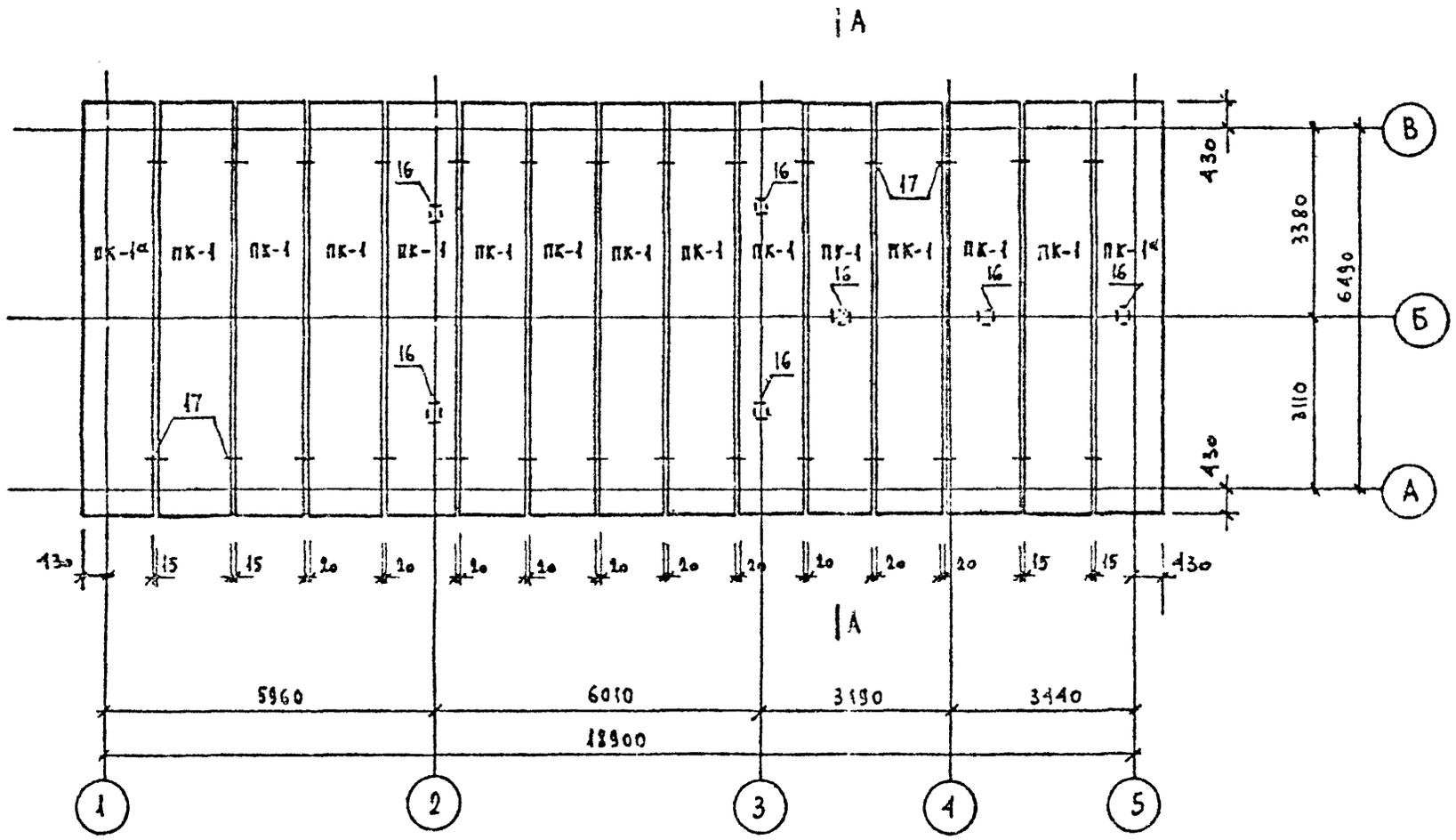

Монтажные узлы см. тп 407-3-499.13.88 альбом II-АС2 лист 14

Привязан

Инв.№

Изм.	№ изм.	Лист	№ докум.	Дата	Подпись	Фамилия

Рук маст	Сидовский		
ГИП	Петросов		
ГА констр	Бельтюков		
Рук. груп	Шершевский		
Проверил	Шершевский		
Разработ	Азаева		
Исполнил	Азаева		
Н контр	Бельтюков		

407-3-530.13.89 АС

Распределительно-трансформаторная подстанция на 2 трансформатора до 630 кВа (панельная)

Стадия	Лист	Листов
	15	

Схема расположения плит покрытия.

ЛЕННИИПРОЕКТ
мастерская № 17

Марка поз.	Обозначение	Наименование	Кол.	Масса ед. кг	Примечан
	тп 407-3-199.13.88 ал III ч. II КМ-1	Н-1	95	0 75	
	"	Н-2	53	0.57	
	"	Н-3	35	0.46	
	"	Н-4	3	0.94	
	"	Н-5	28	0.57	
	"	Н-6	20	0.85	
	"	Н-8	4	0.35	
	"	Н-9	11	0.3	
		Н-11	9	0.71	

А—А

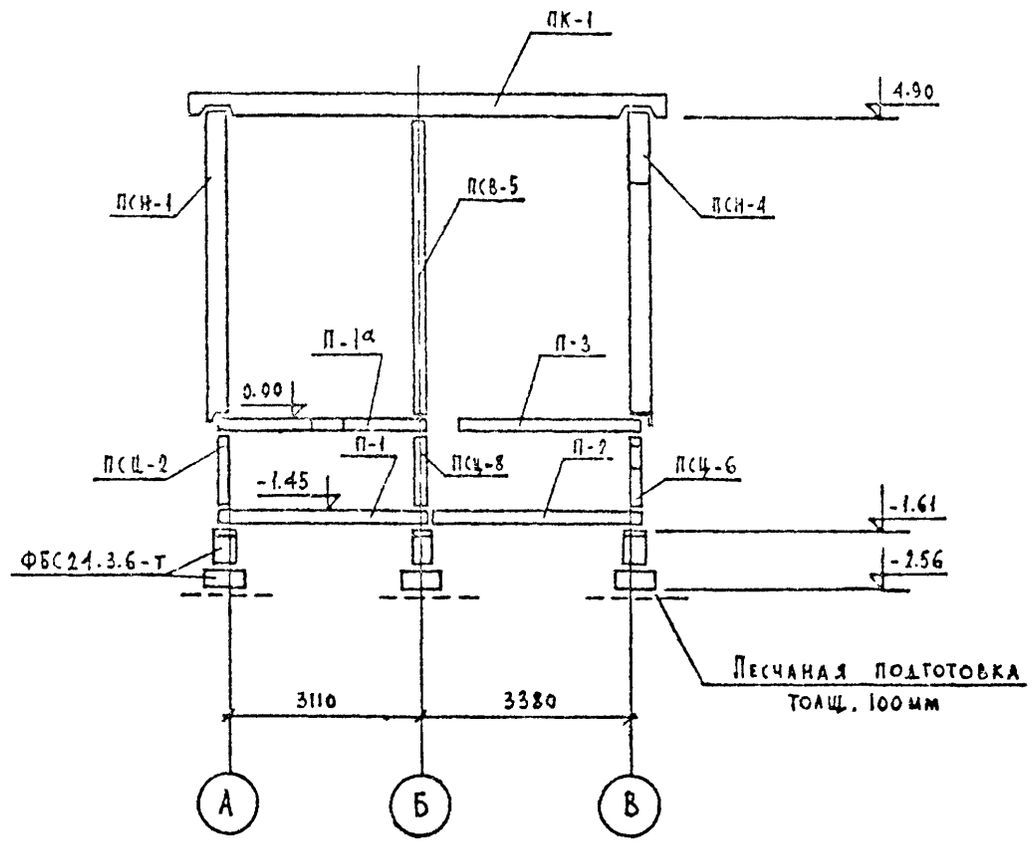

Привязан

Инв.№

Инв.№ подл. | Подпись и дата | Взам.инв. №

Изм.	№ уч.	Лист	№ докум.	Дата	Подпись	Фамилия

Рук. маст.	Садовский	
ГИП	Петросов	"
Гл. констр	Бельтюков	"
Рук. гр. п	Шершевский	"
Проверил	Шершевский	"
Разработ	Авдеева	"
Исполнил	Авдеева	"
Н. контр.	Сергеюков	"

407-3-530.13.89 АС

Распределительно-трансформаторная подстанция на 2 трансформатора до 630 ква (панельная)

Стадия	Лист	Листов
	16	

Спецификация металлических монтажных деталей. Разрез А-А

ЛЕННИИПРОЕКТ мастерская № 17

Марка поз.	Обозначение	Наименование.	Кол.	Масса ед. кг	Примечан.
		Цокольные панели.			
		ПСЦ-1	2	540	
		ПСЦ-2 / ПСЦ-2а	4/1	1080	
		ПСЦ-3 / ПСЦ-3а	3/1	1070	
		ПСЦ-4	2	1030	
		ПСЦ-5	1	1030	
		ПСЦ-6	2	930	
		ПСЦ-7	8	930	
		ПСЦ-8	4	1040	
		ПСЦ-9	4	1000	
		Наружные стеновые панели			
		ПСН-1 / ПСН-1а	16/3	2530	
		ПСН-2	1	1940	
		ПСН-3а.п	2/2	2550	
		ПСН-4	2	2880	
		ПСН-5	1	4380	
		Внутренние стеновые панели			
		ПСВ-1	1	3375	
		ПСВ-2	1	3375	
		ПСВ-3	1	3375	
		ПСВ-4	2	3800	
		ПСВ-5	2	4000	
		Плиты перекрытий			
		ПП-1	2	4360	
		ПП-1а	1	4150	

Марка поз.	Обозначение.	Наименование	Кол.	Масса ед. кг	Примечан.
		ПП-1б	1	4275	
		ПП-2	3	3900	
		ПП-2а	1	3700	
		ПП-3	5	3275	
		ПП-3а	1	3225	
		ПП-3б	1	3225	
		ПП-3в	1	3100	
		ПП-4	2	1095	
		ПП-5	1	3475	
		ПП-5а	1	3300	
		ПП-6	4	2925	
		ПП-6а	1	2875	
		ПП-6б	1	2750	
		ПП-7	2	900	
	Плиты	покрытия.			
		ПК-1	13	3950	
		ПК-1а	2	3950	
	Фундаментные	блоки.			
	ГОСТ 13579-78	ФБС24.3.6-т	26 м³		
		Бетон В7.5	1.1 м³		

Привязан

Инв.№

Изм.	Кол. уч.	Лист	№ докум.	Дата	Подпись	Фамилия

Рук. част.	Садовский	
ГИП	Петросов	
Гл. констр.	Бельтюков	
Рук. груп.	Черевацкий	
Проверил	Черевацкий	
Разработ.	Авдеева	
Исполнил	Авдеева	
Н. контр.	Бельтюков	

407-3-530.13.89 АС

Распределительно-трансформаторная подстанция на 2 трансформатора 6с 630 ква (панельная)

Стадия	Лист	Листов
	17	

Спецификация сборных железобетонных элементов.

ЛЕННИИПРОЕКТ
Мастерская № 17

Инв.№ подл. | Подпись и дата | Взам.инв.№

22

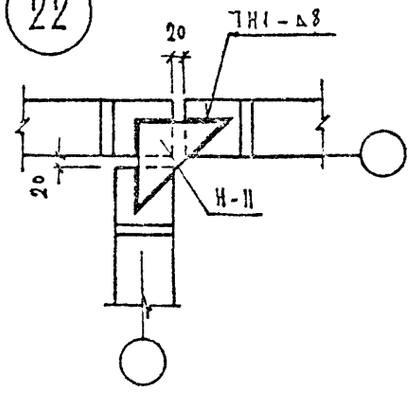

23

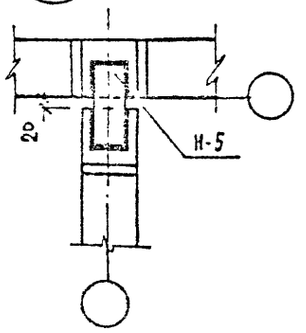

24

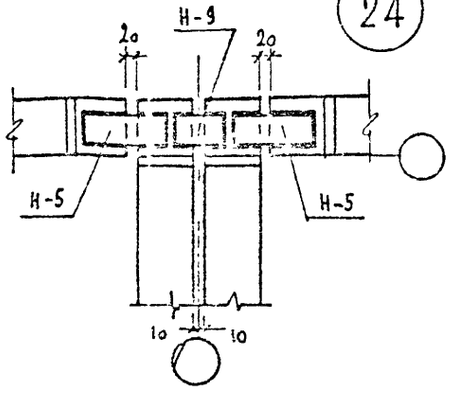

25

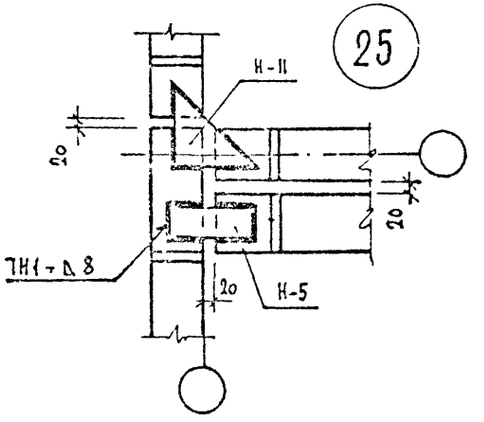

26

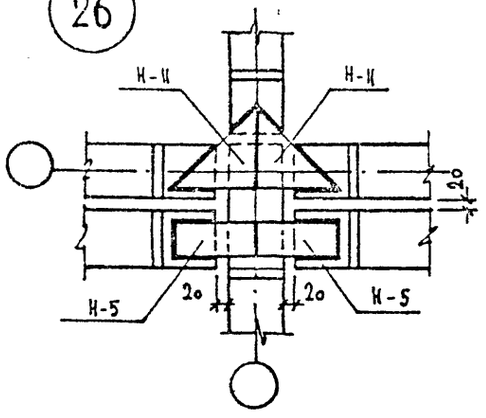

27

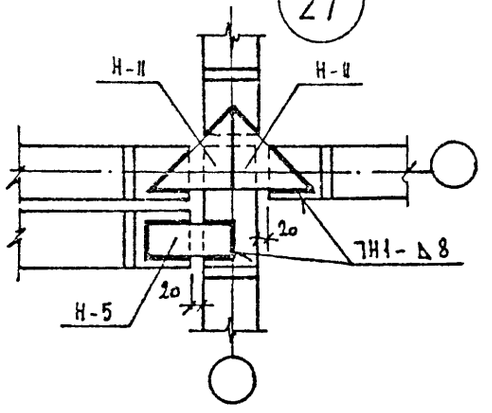

28

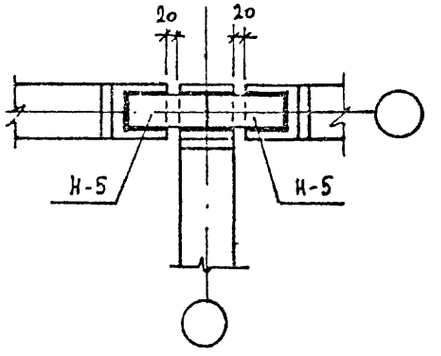

Привязан

Инв.№

Изм.	Кол.уч.	Лист	№докум.	Дата	Подпись	Фамилия

Рук.маст	Садовский		
ГИП	Петросов		"
Гл. Констр	Бельтюков		"
Рук. груп	Шерешевский		"
Проверил	Шерешевский		"
Разработ	Азаева		"
Исполнил	Азаева		"
Н.контр	Бельтюков		"

407-3-530.13.89 АС

Распределительно-трансформаторная подстанция на 2 трансформатора до 630 ква (панельная)

Стадия	Лист	Листов
	18	

Монтажные узлы 22 ÷ 28.

ЛЕННИИПРОЕКТ
Мастерская № 17

gost.e-ecolog.ru