ТИПОВОЙ ПРОЕКТ
407-1-76

АВТОМАТИЗИРОВАННАЯ ДИЗЕЛЬНАЯ ЭЛЕКТРОСТАНЦИЯ МОЩНОСТЬЮ 1×200 КВТ
(VI-042-72)

СОСТАВ ПРОЕКТА:

Альбом I – Пояснительная записка Технологические чертежи
Альбом II – Архитектурно-строительные чертежи.
- Часть 1 Вариант с вынесенным топливохранилищем
- Часть 2 Вариант с встроенным топливохранилищем

Альбом III – Чертежи санитарно-технических систем и устройств.
Альбом IV – Сметы.
- Часть 1 Вариант с вынесенным топливохранилищем
- Часть 2 Вариант с встроенным топливохранилищем

АЛЬБОМ II
ЧАСТЬ 2

сф-140-03

Разработан
институтом „ГИПРОСВЯЗЬ"
Министерства связи СССР

Утвержден и введен в действие
Министерством связи СССР с 1/VII 1973г
Экспертное заключение от 5/VI 1973г

gost.e-ecolog.ru

ОСНОВНЫЕ ПОКАЗАТЕЛИ

СТРОИТЕЛЬНЫЙ ОБЪЕМ	392,2 м³
В ТОМ ЧИСЛЕ ПОДВАЛА	101,1 м³
НА РАСЧЕТНУЮ ЕДИНИЦУ	1,96 м³
ПЛОЩАДЬ ЗАСТРОЙКИ	71,2 м²
ПЛОЩАДЬ ПРОИЗВОДСТВЕННАЯ	74,51 м²
НА РАСЧЕТНУЮ ЕДИНИЦУ	0,32 м²

ХАРАКТЕРИСТИКА СТРОИТЕЛЬНЫХ КОНСТРУКЦИЙ

ФУНДАМЕНТЫ – СБОРНЫЕ. СТЕНЫ – КИРПИЧНЫЕ.
ПЕРЕКРЫТИЕ – СБОРНЫЕ ЖЕЛЕЗОБЕТОННЫЕ ЭЛЕМЕНТЫ.
ПЕРЕГОРОДКИ – КИРПИЧНЫЕ. КРЫША СОВМЕЩЕННАЯ С ПОКРЫТИЕМ, КРОВЛЯ РУЛОННАЯ. ПОЛЫ: ИЗ КЕРАМИЧЕСКИХ ПЛИТОК, ЦЕМЕНТНЫЕ.
ДВЕРИ НАРУЖНЫЕ И ВНУТРЕННИЕ – ТИПОВЫЕ
ОТДЕЛКА ФАСАДОВ – КИРПИЧ ПОД РАСШИВКУ.
ОТДЕЛКА ВНУТРЕННЯЯ – МОКРАЯ ШТУКАТУРКА, ЗАТИРКА ШВОВ, МАСЛЯНАЯ ПОКРАСКА, ИЗВЕСТКОВАЯ ПОБЕЛКА.

ПРОЕКТНОЕ ЗАДАНИЕ УТВЕРЖДЕНО МИНИСТЕРСТВОМ СВЯЗИ СССР ЭКСПЕРТНОЕ ЗАКЛЮЧЕНИЕ ОТ 5/VI-73г.
ПРОЕКТ СОГЛАСОВАН С ГЛАВНЫМ САНИТАРНО-ЭПИДЕМИОЛОГИЧЕСКИМ УПРАВЛЕНИЕМ МИНИСТЕРСТВА ЗДРАВООХРАНЕНИЯ РСФСР № 086-108 от 7/VIII-69г.
ПРОЕКТ УТВЕРЖДЕН И ВВЕДЕН В ДЕЙСТВИЕ МИНИСТЕРСТВОМ СВЯЗИ СССР с 1/VII-73г.

ТИПОВОЙ ПРОЕКТ РАЗРАБОТАН В СООТВЕТСТВИИ С ДЕЙСТВУЮЩИМИ НОРМАМИ И ПРАВИЛАМИ И ПРЕДУСМАТРИВАЕТ МЕРОПРИЯТИЯ, ОБЕСПЕЧИВАЮЩИЕ ВЗРЫВОБЕЗОПАСНОСТЬ И ПОЖАРОБЕЗОПАСНОСТЬ ПРИ ЭКСПЛУАТАЦИИ ЗДАНИЯ ИЛИ СООРУЖЕНИЯ.

ГЛАВНЫЙ ИНЖЕНЕР ПРОЕКТА /КАЛАБУХОВ/

СОДЕРЖАНИЕ АЛЬБОМА

№№ п/п	НАИМЕНОВАНИЕ	№№ листов и марка	№№ стр. альбома
1	ТИТУЛЬНЫЙ ЛИСТ	1	1
2	ЗАГЛАВНЫЙ ЛИСТ	2	2
3	ФАСАДЫ	АС-1	3
4	ПЛАНЫ 1-го ЭТАЖА И ПОДВАЛА, МОНТАЖНЫЙ ПЛАН	АС-2	4
5	РАЗРЕЗЫ 1-1, 2-2, 3-3 И СЕЧЕНИЯ А-А, Б-Б.	АС-3	5
6	ПЛАН ФУНДАМЕНТОВ И РАЗВЕРТКИ СТЕН	АС-4	6
7	СЕЧЕНИЯ ФУНДАМЕНТОВ	АС-5	7
8	ПЛАНЫ ПОКРЫТИЯ И ПЕРЕКРЫТИЯ, МОНОЛИТНЫЕ ЗОНЫ.	АС-6	8
9	ПЛАН ПЕРЕМЫЧЕК И СЕЧЕНИЯ	АС-7	9
10	СВОДНАЯ СПЕЦИФИКАЦИЯ	АС-8	10
11	ДЕТАЛИ КАРНИЗА, ПОКРЫТИЯ, ПОЛОВ И КРЕПЛЕНИЯ КОЗЫРЬКА	КС-1	11
12	ФРАГМЕНТ ФАСАДА РЕШЕТКИ, Н/РЕШЕТКА НЖР-1, УЗЛЫ И ДЕТАЛИ.	КС-2	12
13	ДЕТАЛИ ВЕНТИЛЯЦИОННОГО СТОЯКА И УСТАНОВКА ТРУБЫ, РАЗРЕЗЫ 4-4, УЗЛЫ „А" и „Б"	КС-3	13
14	ДВЕРНОЙ БАЛКОННЫЙ БЛОК СО СПАРЕННЫМИ ПОЛОТНАМИ МАРКИ БС28-18В И СЕЧЕНИЯ	КС-4	14
15	МЕТАЛЛИЧЕСКИЕ КРЫШКИ ДЛЯ ПОДПОЛЬНЫХ КАНАЛОВ, ДЕТАЛИ УЗЛОВ И СЕЧЕНИЯ ПО КАНАЛУ.	КС-5	15
16	ЖЕЛЕЗОБЕТОННЫЕ КРЫШКИ ПОДПОЛЬНЫХ КАНАЛОВ И СЕЧЕНИЕ ПО КАНАЛУ	КС-6	16
17	ФУНДАМЕНТ ДИЗЕЛЬ-ГЕНЕРАТОРА ТИПА АДСА $\frac{200}{Т-400}$ ЗР, МОЩНОСТЬЮ 200 КВТ.	КС-7	17
18	ДЕТАЛИ УСТРОЙСТВА ГНЕЗД ПОД ФУНДАМЕНТНЫЕ БОЛТЫ, СЕЧЕНИЕ 0-0 И ФУНДАМЕНТ ПОД НАСОС ТИПА 18-0,9 м	КС-8	18
19	ФУНДАМЕНТНЫЙ БОЛТ ДИЗЕЛЬ-ГЕНЕРАТОРА ТИПА АСДА $\frac{200}{Т-400}$.	КС-9	19
20	ЭЛЕКТРООСВЕЩЕНИЕ 1 ЭТАЖА	ЭЛ-1	20
21	ЭЛЕКТРООСВЕЩЕНИЕ ПОДВАЛА	ЭЛ-2	21
22	ЗАКАЗНЫЕ СПЕЦИФИКАЦИИ НА ОБОРУДОВАНИЕ, КАБЕЛЬНЫЕ ИЗДЕЛИЯ, МАТЕРИАЛЫ И АРМАТУРУ.	ЭЛ-3	22

ПЕРЕЧЕНЬ ПРИМЕНЕННЫХ ГОСТов, ЧЕРТЕЖЕЙ ТИПОВЫХ КОНСТРУКЦИЙ И ДЕТАЛЕЙ.

ГОСТ 6316-55* – КИРПИЧ ГЛИНЯНЫЙ ПУСТОТЕЛЫЙ ПЛАСТИЧЕСКОГО ПРЕССОВАНИЯ
ГОСТ 530-71 – КИРПИЧ ГЛИНЯНЫЙ ОБЫКНОВЕННЫЙ
ГОСТ 379-69 – КИРПИЧ СИЛИКАТНЫЙ
ГОСТ 5781-61 – СТАЛЬ АРМАТУРНАЯ ГОРЯЧЕКАТАННАЯ.
ГОСТ 6727-53* – ПРОВОЛОКА СТАЛЬНАЯ НИЗКОУГЛЕРОДИСТАЯ ХОЛОДНОТЯНУТАЯ.
ГОСТ 380-71* – СТАЛЬ УГЛЕРОДИСТАЯ ОБЫКНОВЕННАЯ.
ГОСТ 8509-72 – СТАЛЬ ПРОКАТНАЯ УГЛОВАЯ РАВНОБОКАЯ
ГОСТ 8239-56 – СТАЛЬ ПРОКАТНАЯ БАЛКИ ДВУТАВРОВЫЕ
ГОСТ 193-57 – СТАЛЬ ПРОКАТНАЯ ПОЛОСОВАЯ
ГОСТ 1144-70 – ШУРУПЫ С ПОЛУКРУГЛОЙ ГОЛОВКОЙ
ГОСТ 7338-65 – РЕЗИНА ЛИСТОВАЯ ТЕХНИЧЕСКАЯ
СЕРИЯ 1.112-1 ВЫПУСК 1 – ПЛИТЫ ЖЕЛЕЗОБЕТОННЫЕ ДЛЯ ЛЕНТОЧНЫХ ФУНДАМЕНТОВ.
СЕРИЯ 1.116-1 ВЫПУСК 1 – БЛОКИ БЕТОННЫЕ ДЛЯ СТЕН ПОДВАЛА
СЕРИЯ 1.139-1 ВЫПУСК 1 – ПЕРЕМЫЧКИ ЖЕЛЕЗОБЕТОННЫЕ СБОРНЫЕ.
СЕРИЯ ИИ-03-02 АЛЬБОМ 23-64 – ЖЕЛЕЗОБЕТОННЫЕ ИЗДЕЛИЯ
СЕРИЯ ИИ-03-02 АЛЬБОМ 15-64 – ЖЕЛЕЗОБЕТОННЫЕ ИЗДЕЛИЯ
СЕРИЯ 1.135-1 АЛЬБОМ I – ДВЕРИ ДЕРЕВЯННЫЕ ВХОДНЫЕ
СЕРИЯ 1.135-1 АЛЬБОМ II – ДВЕРИ ДЕРЕВЯННЫЕ СЛУЖЕБНЫЕ
СЕРИЯ ИИ-03-01 АЛЬБОМ 49 – ДВЕРИ ДЕРЕВЯННЫЕ ДЛЯ ЖИЛЫХ И ОБЩЕСТВЕННЫХ ЗДАНИЙ
СЕРИЯ 1.136-3 ВЫПУСК 1 – ОКНА И БАЛКОННЫЕ ДВЕРИ ЖИЛЫХ ЗДАНИЙ.
СЕРИЯ 1.236-1 – ОКНА И БАЛКОННЫЕ ДВЕРИ ОБЩЕСТВЕННЫХ ЗДАНИЙ
ТИП. ПРОЕКТ 704-1-44 – РЕЗЕРВУАР СВАРНОЙ ГОРИЗОНТАЛЬНЫЙ ДЛЯ НЕФТЕПРОДУКТОВ ЕМК 10 м³

1973	АВТОМАТИЗИРОВАННАЯ ДИЗЕЛЬНАЯ ЭЛЕКТРОСТАНЦИЯ МОЩНОСТЬЮ 1×200 КВТ.	ЗАГЛАВНЫЙ ЛИСТ	ТИПОВОЙ ПРОЕКТ 407-1-76	АЛЬБОМ II ЧАСТЬ 2	ЛИСТ 2

ГИПРОСВЯЗЬ г. МОСКВА

ГЛ. ИНЖ. ИНСТИТУТА
ГЛ. ИНЖ. ПРОЕКТА
НАЧ. ОТДЕЛА № 45
РУК. ГРУППЫ
СОСТАВИЛ

БЕЛОВ С.И.
КАЛАБУХОВ А.Ф.
ИЛЬЯШЕВ В.В.
ПЛАЩУК И.А.
БЫКОВА Р.Д.

СОГЛАСОВАНО:

М-781.35.26
ИНВ. № 48635
В.Л. 1 Л. 1

ФАСАД ПО ОСИ „А"

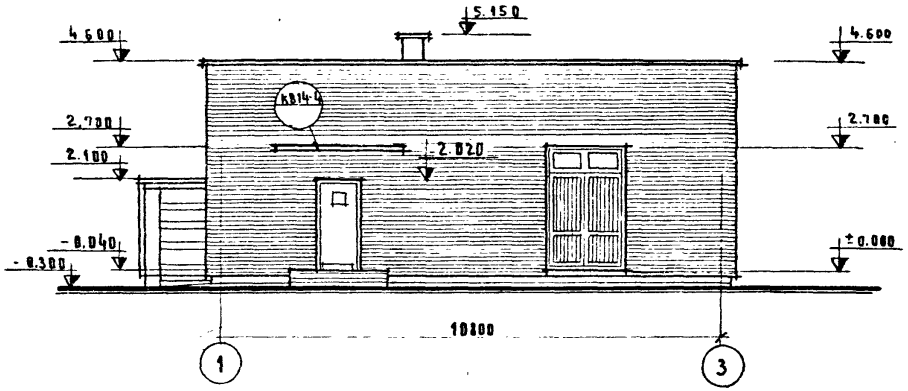

ФАСАД ПО ОСИ „1"

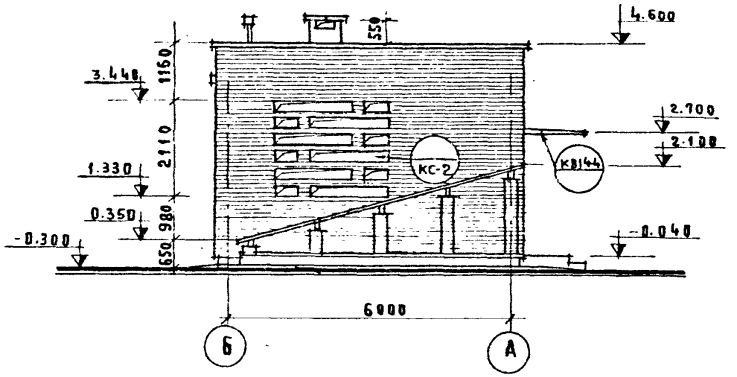

ФАСАД ПО ОСИ „Б"

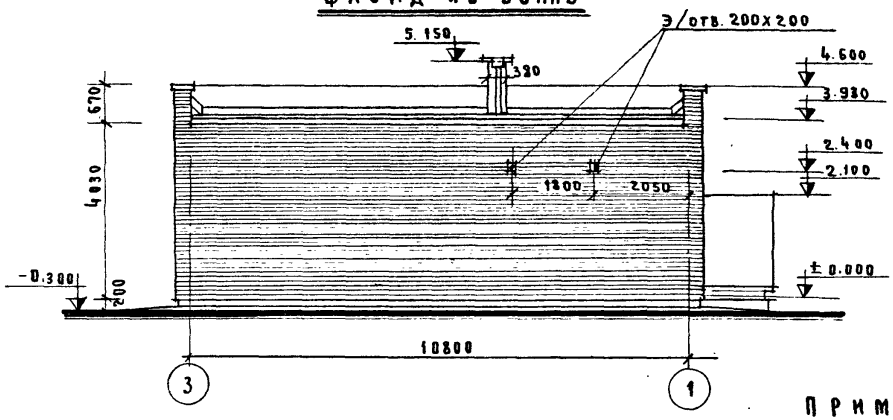

ФАСАД ПО ОСИ „3"

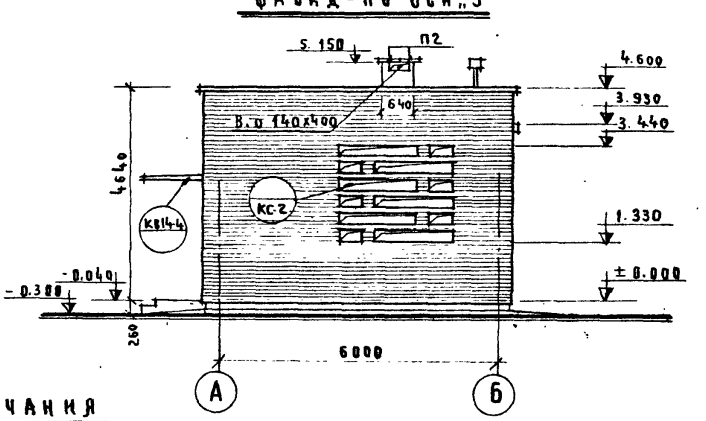

ПРИМЕЧАНИЯ

1. Фасады облицовываются отборным кирпичом под расшивку швов. Цоколь штукатурится и окрашивается полихлорвиниловой краской.
2. Нижние плоскости козырька над входом покрываются силикатной или полихлорвиниловой краской.

1972	Автоматизированная дизельная электростанция мощностью 1х200 кВт.	Фасады	Типовой проект 407-1-76	Альбом II часть 2	Лист АС-1

ГИПРОСВЯЗЬ г. Москва

Гл. инж. института | Гл. инж. проекта | Нач. отдела | Гл. конструктор | Рук. группы

Белов С.И. | Калабухов А.Ф. | Ильяшев В.В. | Альтани Б.С. | Плащук И.А.

Согласовано:

М-723.1403 | Инв. № 47656 | В.л.1 | Л.1

ГИПРОСВЯЗЬ г. МОСКВА
Согласовано: М-7215.82 Инв.№ 48637 Ал.1
ГИП Белов С.И. Гл.инж.института
Гл.инж.проекта Калабухов А.Ф. Отдел №55
Нач.отдела Альтгин Б.С. Отдел №47
Гл.конструктор Альшиц Ж.А.
Рук.группы Планчук Ж.А.
Вл.1

План 1-го этажа

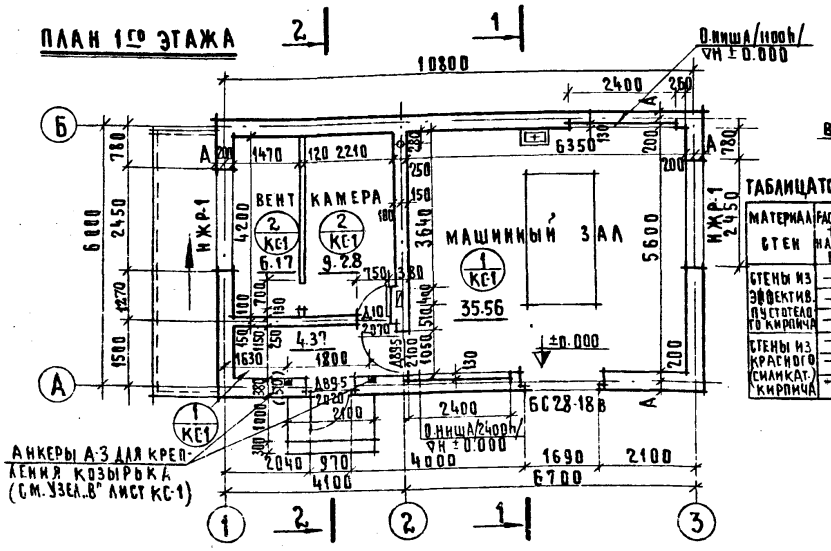

План подвала

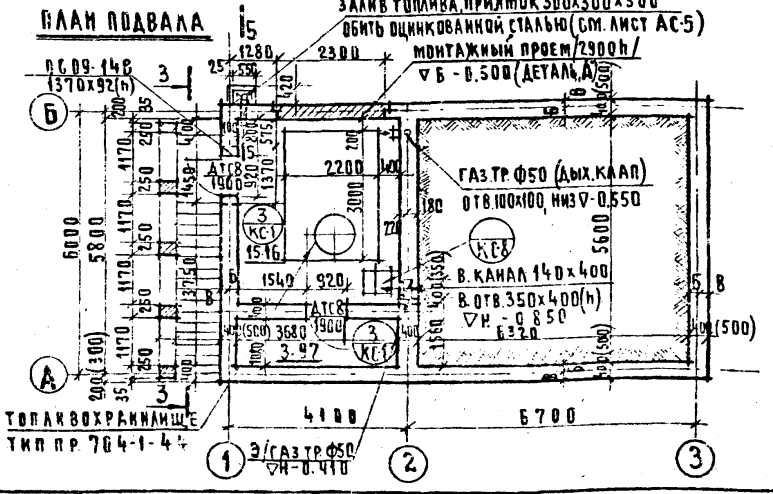

Монтажный план

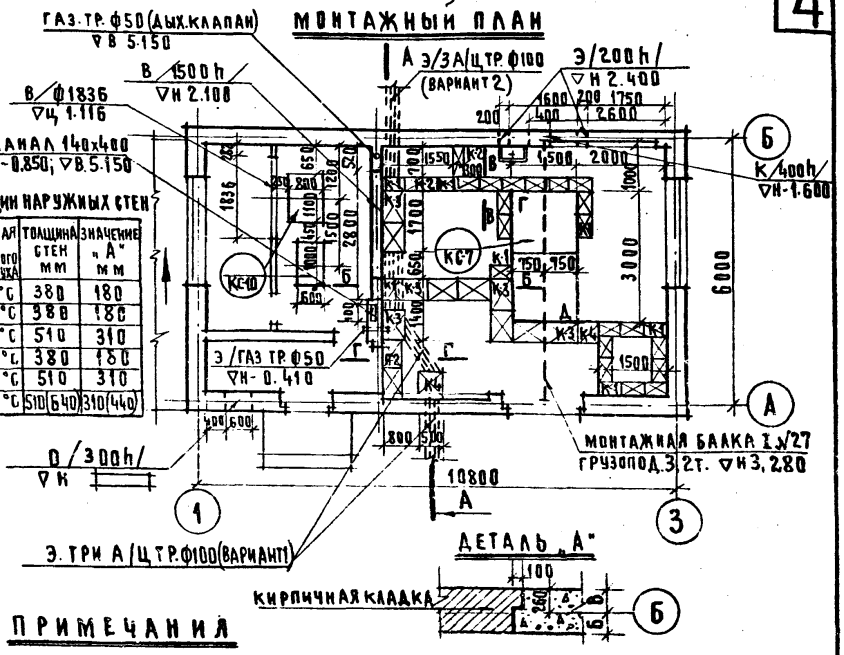

Таблица толщин наружных стен

Материал стен	Расчетная t° наружного воздуха	Толщина стен мм	Значение „А" мм
Стены из эффектив. пустотелого кирпича	-20°С	380	180
	-30°С	380	180
	-40°С	510	310
Стены из красного силикат. кирпича	-20°С	380	180
	-30°С	510	310
	-40°С	510 (640)	310 (440)

Деталь „А"

Примечания

1. Наружные стены приняты двух вариантов:
   1) из эффективного пустотелого кирпича марки 75, ГОСТ 6316-55* на растворе марки „10";
   2) из красного или силикатного кирпича марки 75, ГОСТ 530-71, 379-69 на растворе марки „10".
2. Внутренние стены и перегородки выполнять из полнотелого кирпича на растворе соответственно марки „10" и „25".
3. Кирпичную перегородку связать со стенами выпусками арматуры 2 ф 8 мм, через 1.0 м по высоте и заанкерить к перекрытию с шагом 1.5 м.
4. В венткамере дверные полотна обшить кровельной сталью по минеральному войлоку δ = 40 мм.
5. Разрезы 1-1, 2-2, 3-3 и сечения А-А, Б-Б, В-В, Г-Г даны соответственно на листах АС-3 и КС-5, КС-6.
7. Монтажные подпольные каналы и закладку э/ц труб выполнять одновременно с устройством бетонной подготовки под полы.
8. Кирпичную стену толщиной 25 см между осями 1 и 2 не доводить до низа покрытия на 3-5 см, зазор заделать минеральным войлоком.
9. Значения „Б" и „В" толщин стен фундаментов даны в пояснительной записке на листе 7, альбом I.

1972	Автоматизированная дизельная электростанция мощностью 1х200 квт.	План 1-го этажа, монтажный план, план подвала	Типовой проект 407-1-76	Альбом II часть 2	Лист АС-2

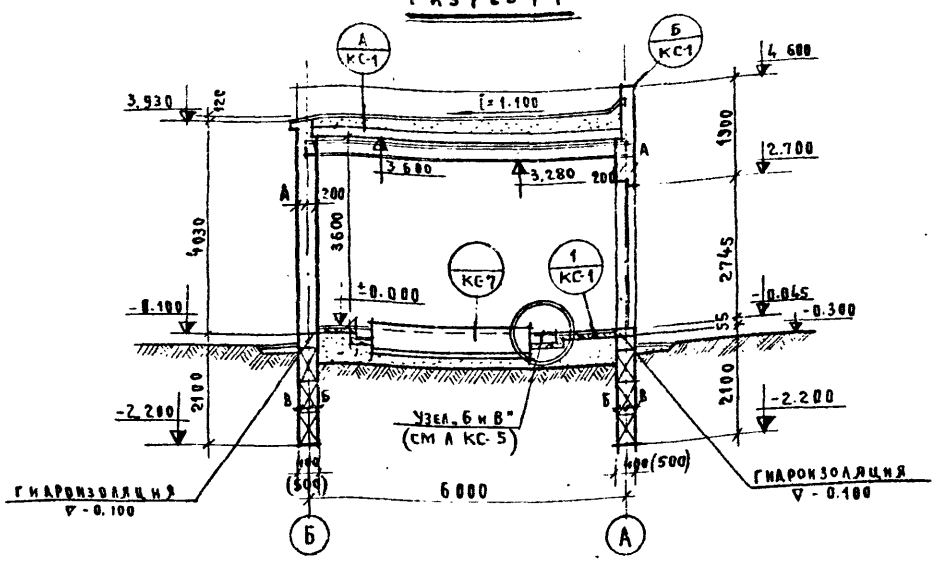

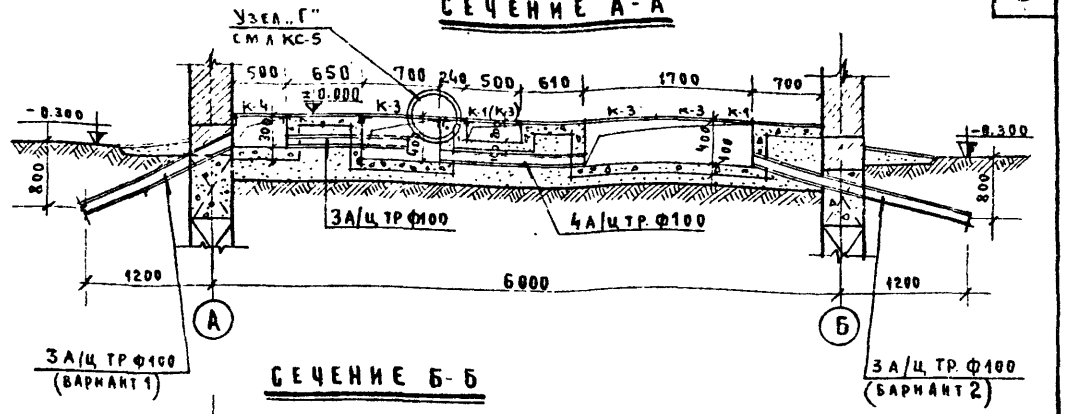

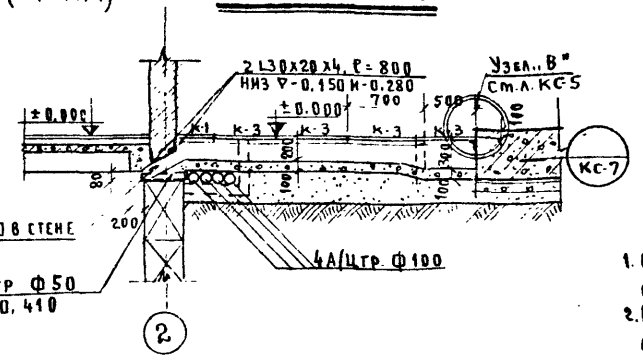

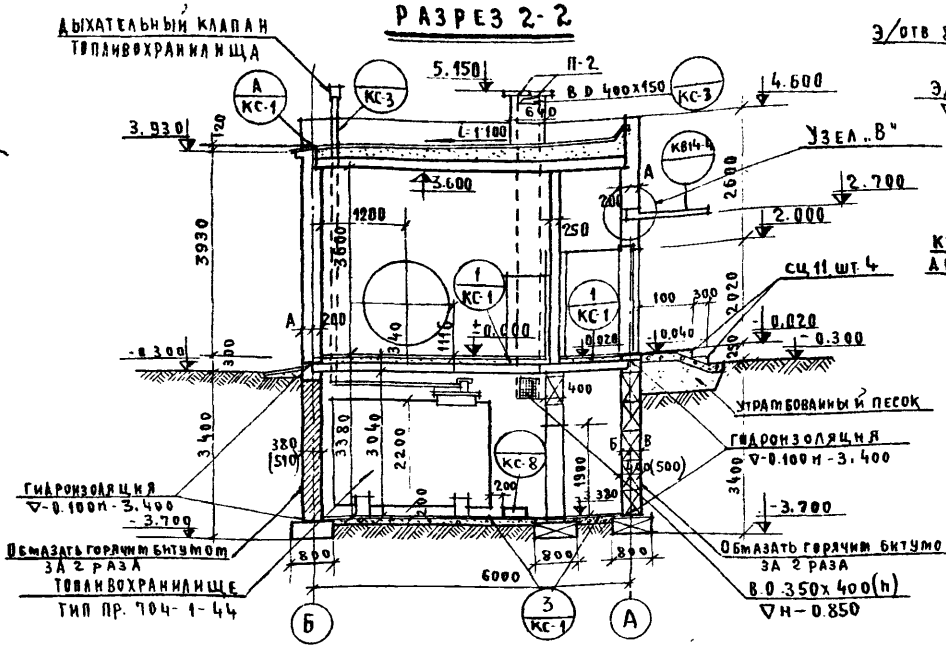

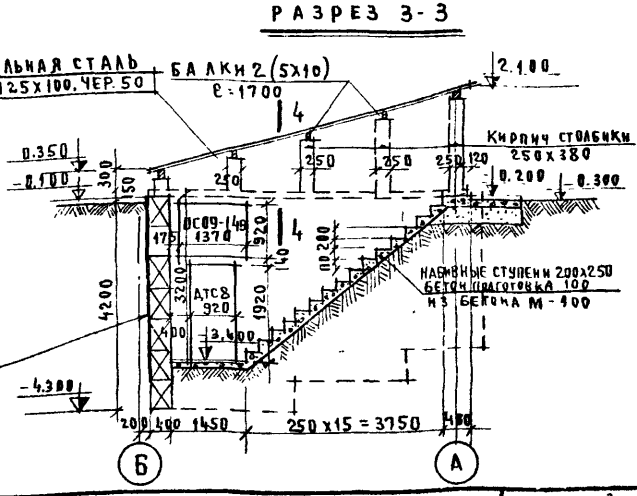

Примечания:

1. Основные указания по принятым конструкциям даны на листе АС-2.
2. Кладка наружных стен цоколя выполнять из полнотелого кирпича марки „75" на р-ре марки „25".
3. Конструкция горизонтальной гидроизоляции даны на листе АС-8.
4. Кирпичные стены и столбы приямка входа в подвал выполнять из кирпича марки „75" на р-ре марки „25".
5. Засыпку под бетонную подготовку пола выполнять из уплотненного песчаного грунта.
6. Разрез 4-4 и конструктивные детали входа в подвал даны на листе КС-3.

1972	Автоматизированная дизельная электростанция мощностью 1х200 кВт	Разрезы 1-1, 2-2, 3-3 и сечения А-А, Б-Б	Типовой проект 407-1-76	Альбом II часть 2	Лист АС-3

ГИПРОСВЯЗЬ г. Москва

Гл. инж. института Белов С.И.
Гл. инж. проекта Калабухов А.Ф.
Нач. отдела Ильяшев В.В.
Гл. конструктор Альтани Б.С.
Рук. группы Плащук И.А.

Согласовано: отдел №55, отдел №47

М-722.11.45 Инв. № 42638 В.л. 1 А.1

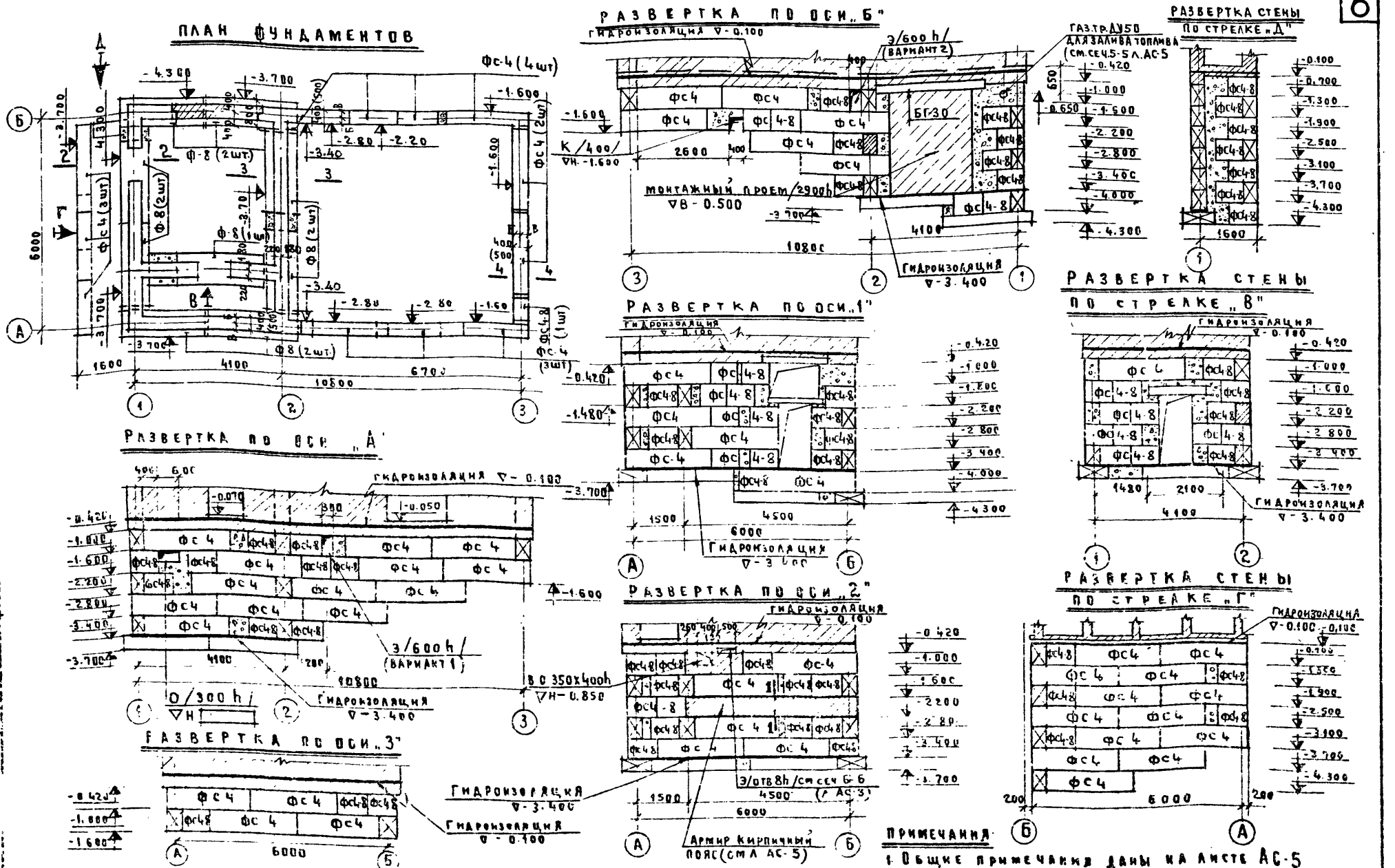

1972	АВТОМАТИЗИРОВАННАЯ ДИЗЕЛЬНАЯ ЭЛЕКТРОСТАНЦИЯ МОЩНОСТЬЮ 1×200 КВТ	ПЛАН ФУНДАМЕНТОВ И РАЗВЕРТКИ СТЕН	ТИПОВОЙ ПРОЕКТ 407-1-76	АЛЬБОМ II ЧАСТЬ 2	ЛИСТ АС-4

ГИПРОСВЯЗЬ г. МОСКВА

ГЛ. ИНЖ. ПРОЕКТА		КАЛАБУХОВ Л.Ф.	
НАЧ. ОТДЕЛА		ИЛЬЯШЕВ В.В.	ОТДЕЛ М-55
ГЛ. КОНСТРУКТОР		АЛЬТАНИ Б.С.	ОТДЕЛ М-47
РУК. ГРУППЫ		ПЛАЩУК И.А.	
ПРОВЕРИЛ		КОРОСТЕЛЕВ А.И.	

СОГЛАСОВАНО:

М-782.17.97

ИНВ. № 48633

В.Л. 1 Л. 1

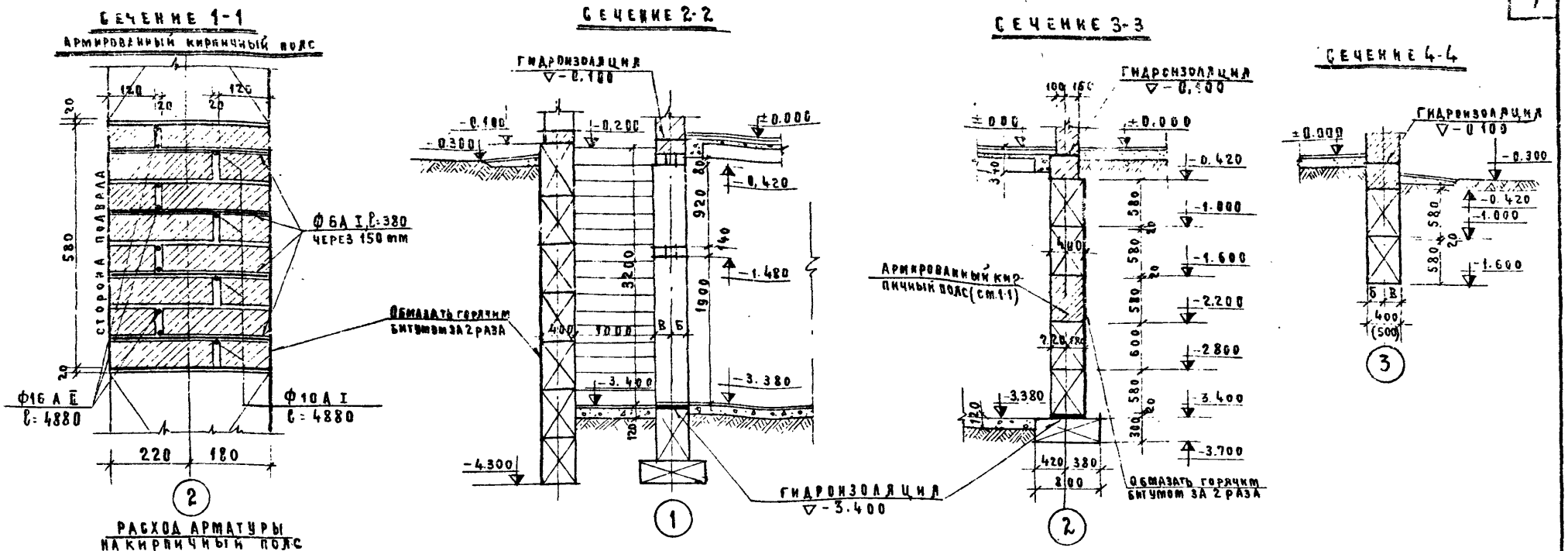

РАСХОД АРМАТУРЫ НА КИРПИЧНЫЙ ПОЯС

Ф6А I = 11.14 кг
Ф10А I = 12.04 "
Ф16А II = 61.68 "

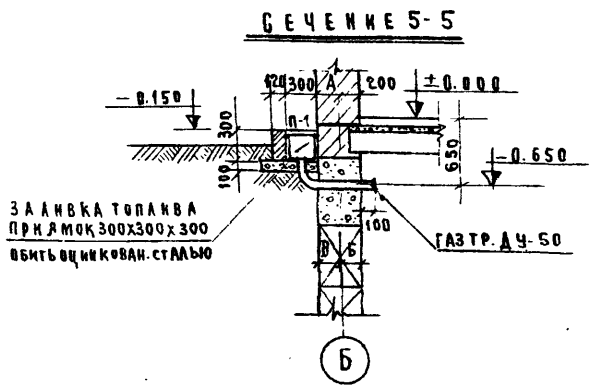

ПРИМЕЧАНИЯ

1. Фундаменты запроектированы для площадок со спокойным рельефом, непросадочных, непучинистых грунтов и отсутствии грунтовых вод со следующими нормативными характеристиками: $\varphi^н = 28°$; $C^н = 0.02$ кг/см²; $E = 150$ кг/см²; $\gamma_0 = 1.8$ т/м³.
2. При привязке проекта глубину заложения фундаментов определять по СНиП II Б-1-62*.
3. Фундаменты приняты из сплошных бетонных блоков по каталогу серии 1.116-1. Кладку блоков вести на р-ре марки „50". Нижний ряд блоков укладывается по выравненному песчаному основанию слоем 50 мм. Местные заделки выполнять из бетона марки „100".
4. Пазухи фундаментов с внутренней стороны заполнить песком с трамбованием.
5. За отметку ±0.00 принята отметка чистого пола, приподнятого над уровнем с планированной земли на 300 мм.
6. Горизонтальная гидроизоляция выполняется из 2х слоев гнилостойкого рулонного материала по выравненной поверхности стены на отм. -0.100 и -3,400.
7. Кирпичный пояс выполняется из кирпича М-75 на растворе марки „50".
8. Спецификация бетонных блоков дана на листе АС-8

1972	АВТОМАТИЗИРОВАННАЯ ДИЗЕЛЬНАЯ ЭЛЕКТРОСТАНЦИЯ МОЩНОСТЬЮ 1Х200 КВТ	СЕЧЕНИЯ ФУНДАМЕНТОВ	ТИПОВОЙ ПРОЕКТ 407-1-76	АЛЬБОМ II ЧАСТЬ 2	ЛИСТ АС-5

ГИПРОСВЯЗЬ г. МОСКВА

ГЛ. ИНЖ. ПРОЕКТА	КАЛАБУХОВ А.Ф.	
НАЧ. ОТДЕЛА	ИЛЬЯШЕВ В.В.	
ГЛ. КОНСТРУКТОР	АЛЬТАНИ Б.С.	
РУК. ГРУППЫ	ПЛАЩУК И.А.	
ПРОВЕРИЛ	КОРОСТЕЛЕВ А.И.	

СОГЛАСОВАНО:

М-732.17.98 Инв. № 72640 В.Л.1 Л.1

ПЛАН ПОКРЫТИЯ

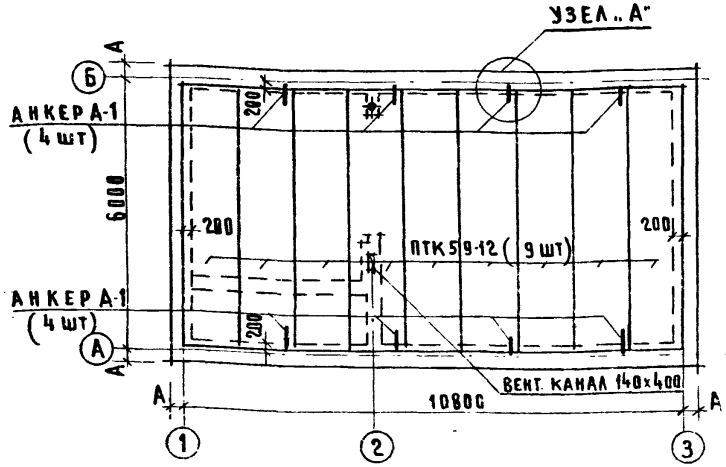

УЗЕЛ „А"

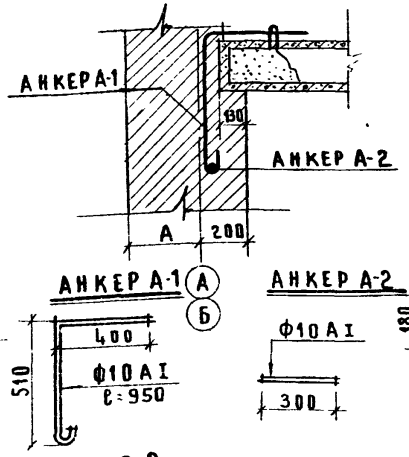

ПО 1-1

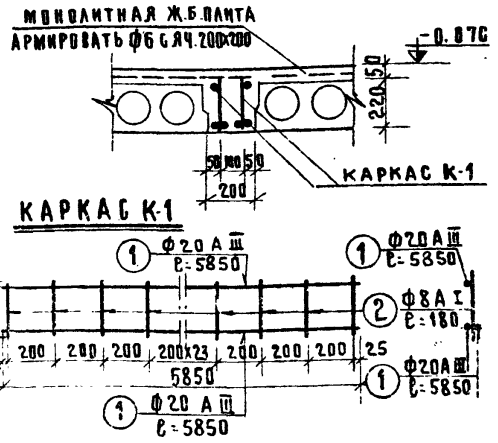

ПЛАН ПЕРЕКРЫТИЯ НАД ПОДВАЛОМ

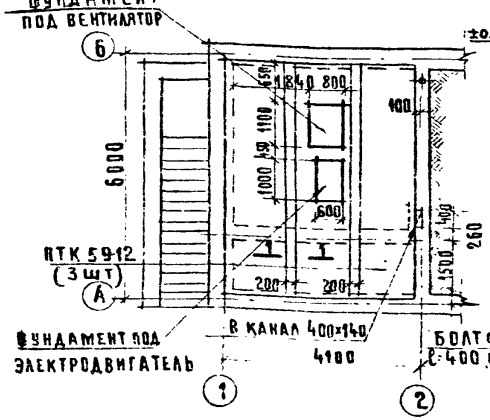

СЕЧЕНИЕ ПО 2-2

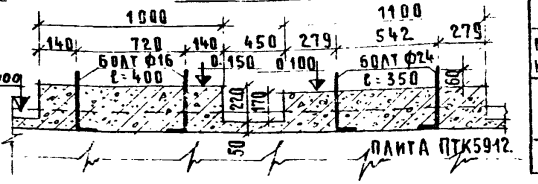

ФУНДАМЕНТ ПОД ЭЛЕКТРОДВИГАТЕЛЬ

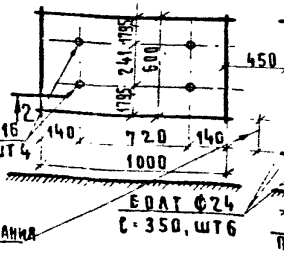

ФУНДАМЕНТ ПОД ВЕНТИЛЯТОР



СПЕЦИФИКАЦИЯ АРМАТУРЫ						ВЫБОРКА			
МАРКА КАРКАСА	№№ ПОЗ	Ф мм	ℓ мм	КОЛ шт	Σ С м	Ra кг/см²	Ф мм	Σ ℓ м	ВЕС кг
К-1	1	20 А III	5850	3	17.55	3400	20 А III	70.20	172.62
шт. 4	2	8 А I	180	30	5.40	2100	8 А I	21.60	8.53
МОНОЛИТНАЯ ПЛИТА. ТОЛЩИНОЙ 50 мм						2100	6 А I	—	53.72
						МОНОЛИТНОГО Ж/Б 1.80 м³			

ПРИМЕЧАНИЯ

1. ПОКРЫТИЕ ПРИНЯТО ИЗ СБОРНЫХ ЖЕЛЕЗОБЕТОННЫХ ЭЛЕМЕНТОВ ПО КАТАЛОГУ ИИ-03-02, АЛЬБОМА 23-64, ИЗДАНИЕ 1966 г.
2. ПУСТОТЫ В ТОРЦАХ ПЛИТ, ОПИРАЮЩИХСЯ НА НАРУЖНЫЕ СТЕНЫ, ЗАДЕЛАТЬ ЛЕГКИМ БЕТОНОМ НА ВЕЛИЧИНУ ОПИРАНИЯ.
3. ШВЫ МЕЖДУ ПЛИТАМИ ПОКРЫТИЯ ЗАДЕЛАТЬ ЦЕМЕНТНЫМ РАСТВОРОМ МАРКИ „100".
4. СПЕЦИФИКАЦИЯ НА СБОРНЫЕ ЖЕЛЕЗОБЕТОННЫЕ ЭЛЕМЕНТЫ И СПЕЦИФИКАЦИЯ АНКЕРОВ ДАНЫ НА ЛИСТЕ АС-8.
5. МАТЕРИАЛОМ МОНОЛИТНОЙ ЗОНЫ СЛУЖАТ БЕТОН МАРКИ „200" И СТАЛЬ КАРКАСА А I И А III.
6. СВАРКУ КАРКАСОВ ПРОИЗВОДИТЬ ПО СН 393-69.
7. СЕТКУ МОНОЛИТНОЙ ЗОНЫ ПРИВАРИТЬ К КАРКАСАМ

1972	АВТОМАТИЗИРОВАННАЯ ДИЗЕЛЬНАЯ ЭЛЕКТРОСТАНЦИЯ МОЩНОСТЬЮ 1×200 КВТ	ПЛАНЫ ПОКРЫТИЯ И ПЕРЕКРЫТИЯ. КОНСТРУКЦИЯ МОНОЛИТНОЙ ЗОНЫ	ТИПОВОЙ ПРОЕКТ 407-1-76	АЛЬБОМ II ЧАСТЬ 2	ЛИСТ АС-6

ГИПРОСВЯЗЬ г. МОСКВА

ГЛ. ИНЖ. ПРОЕКТА	КАЛАБУХОВ А.Ф.	СОГЛАСОВАНО:
НАЧ. ОТДЕЛА	ИЛЬЯШЕВ В.В.	ОТДЕЛ №47
ГЛ. КОНСТРУКТОР	АЛЬТАНИ Б.С.	
РУК. ГРУППЫ	ПЛАЩУК И.А.	
ПРОВЕРИЛ	КОРОСТЕЛЕВ А.И.	

М-734.17.14

ИНВ. № 48641

В. Л. 1 | Л. 1

ПЛАН 1-го ЭТАЖА

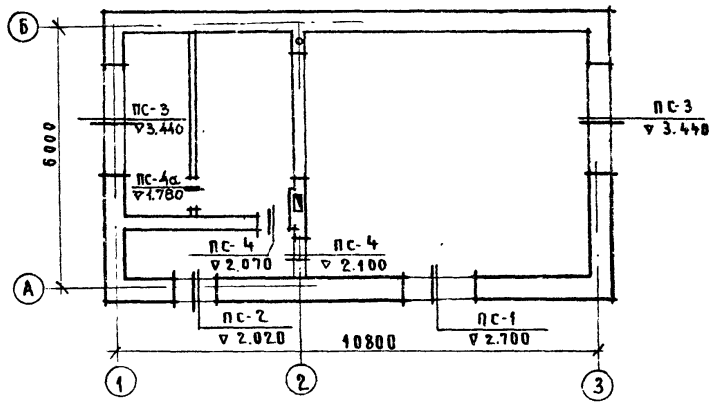

ПЛАН ПОДВАЛА

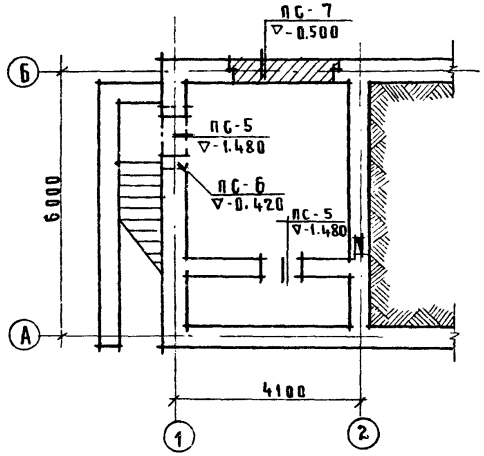

ПРИМЕЧАНИЯ

1. Перемычки приняты сборные железобетонные по каталогу серии 1.139.1, выпуск 1, издание 1967г
2. Конструкция полов дана на листе КС-1
3. Спецификация на сборные железобетонные элементы дана на листе АС-8.

МАРКА	СЕЧЕНИЕ	КОЛ-ВО
ПС-1	510 (380); БУ27; 2(1) Б22	1
ПС-2	510 (380); БУ15; 3 (2) Б15	1
ПС-3	510 (380); 4 (3) Б27	2
ПС-4 (ПС-4а)	250 (120); 2 Б13 (Б13)	2 (1)
ПС-5	500 (400); 4 (3) Б15	2
ПС-6	510 (380); 4 (3) Б22	1
ПС-7	510 (380); 1 (1) БГ30; ПТК59-12	1

1972	Автоматизированная дизельная электростанция мощностью 1х200 квт	ПЛАН ПЕРЕМЫЧЕК И СЕЧЕНИЯ	Типовой проект 407-1-76	Альбом II часть 2	Лист АС-7

ГИПРОСВЯЗЬ г. Москва

Гл. инж. проекта — Калабухова А.Ф.
Нач. отдела — Ильяшев В.В.
Гл. конструктор — Альтани Б.С.
Рук. группы — Плащук И.А.
Проверил — Коростелева И.

Согласовано:

М-734.17.15
Инв. № 48642
В.Л. 1 Л.1

ФУНДАМЕНТНЫЕ И ЦОКОЛЬНЫЕ БЛОКИ										
НАИМЕНОВАНИЕ ИЗДЕЛИЙ	МАРКА	ГАБАРИТЫ, ММ			ВЕС КГ	ОБ'ЕМ БЕТОНА М3	ВЕС СТАЛИ КГ	КОЛ-ВО ШТ	ОБ'ЕМ БЕТОНА М3	НАИМЕНОВАНИЕ КАТАЛОГА И НОМЕР АЛЬБОМА
		l	в	h						
СТЕНОВЫЕ БЛОКИ	ФС4	2380	400	580	1300	0,543	1.46	48	26.06	СЕРИЯ 1.116-1 ВЫПУСК 1
	ФС4-8	780	400	580	415	0.172	0.76	74	12.72	
ПЛИТА ЛЕНТОЧНЫХ ФУНДАМЕНТОВ	Ф8	2380	800	300	1395	0,557	6.50	8	4.45	СЕРИЯ 1.112-1 ВЫПУСК 1

СБОРНЫЕ ЖЕЛЕЗОБЕТОННЫЕ ИЗДЕЛИЯ										
НАИМЕНОВАНИЕ ИЗДЕЛИЙ	МАРКА	ГАБАРИТЫ, ММ			ВЕС КГ	ОБ'ЕМ БЕТОНА М3	ВЕС СТАЛИ КГ	КОЛ-ВО ШТ	ОБ'ЕМ БЕТОНА М3	НАИМЕНОВАНИЕ КАТАЛОГА И НОМЕР АЛЬБОМА
		l	в	h						
ПАНЕЛИ С КРУГЛЫМИ ПУСТОТАМИ	ПТК59-12 / ПК59-12	5860	1190	220	2060	0.825	39.8 / 30.4	12(3) / 0(9)	9.90	СЕРИЯ ИИ 03-02 АЛЬБОМ 23-64
ПЕРЕМЫЧКИ НЕСУЩИЕ	БУ27	2700	250	220	370	0.148	25.56	1	0.148	СЕРИЯ 1.139-1 ВЫПУСК 1
	БУ15	1500	120	220	105	0.041	2.61	1	0.041	
ПЕРЕМЫЧКИ НЕ НЕСУЩИЕ	Б27	2700	120	140	115	0.045	3.03	6 / 8	0.27 / 0.36	
	Б22	2200	120	140	95	0.037	1,89	4 / 6	0,15 / 0,22	
	Б15	1500	120	140	65	0,026	0,58	8 / 11	0.21 / 0,29	
	Б13	1300	120	65	25	0,01	0,69	5	0,05	
БАЛОЧНАЯ ПЕРЕМЫЧКА	БГ30	2980	380	290	685	0.274	38,19	1	0.274	СЕРИЯ 1.139-1 ВЫПУСК 1
КОЗЫРЕК ВХОДА	КВ14-4	2790	1640	15/8	1130	0.452	46.62	1	0.452	СЕРИЯ ИИ-03-02 АЛЬБОМ 15-64

СТОЛЯРНЫЕ ИЗДЕЛИЯ					
НАИМЕНОВАНИЕ ИЗДЕЛИЙ	МАРКА	РАЗМЕРЫ БЛОКА, ММ		КОЛ-ВО ШТ	НАИМЕНОВАНИЕ КАТАЛОГА И НОМЕР АЛЬБОМА
		в	h		
ДВЕРЬ ПОЛУОСТЕКЛЕННАЯ	ДВ9-5	986	2088	2	СЕРИЯ 1.135-1 АЛЬБОМ I
ДВЕРЬ ГЛУХАЯ	Д10	674	2075	1	СЕРИЯ ИИ-03-01 АЛЬБОМ 49
ДВЕРЬ ГЛУХАЯ (ТРУДНОСГОРАЕМАЯ)	ДСТ-8	886	1888	2	СЕРИЯ 1-135-1 АЛЬБОМ II
ДВЕРНОЙ БАЛКОННЫЙ БЛОК СО СПАРЕННЫМИ ПОЛОТНАМИ	БС28-18В	1750	2751	1	ЛИСТ КС-4
ОКОННЫЙ БЛОК СО СПАРЕННЫМ ПЕРЕПЛЕТОМ	ОС09-14В	1346	864	1	СЕРИЯ 1.136-5 ВЫПУСК 1

МЕТАЛЛИЧЕСКИЕ ИЗДЕЛИЯ							
НАИМЕНОВАНИЕ ИЗДЕЛИЙ	МАРКА	Ф ИЛИ СЕЧЕН	l ММ	ВЕС КГ	КОЛ-ВО ШТ	ВЕС КГ	НАИМЕНОВАНИЕ КАТАЛОГА ИЛИ НОМЕР ЧЕРТЕЖА
АНКЕРЫ ПЛИТ ПОКРЫТИЯ И КОЗЫРЬКА ВХОДА	А-1	Ф10АI	950	0,58	8	4.64	ГОСТ 5781-61*
	А-2	Ф10АI	300	0,18	8	1,44	
	А-3	Ф16АI	1870	2.95	2	5,90	
	А-4	Ф16АI	300	0,48	2	0,96	
МОНТАЖНАЯ БАЛКА	—	IN 27	6100	192,15	1	192,15	ГОСТ 8239-56*
ОБРАМЛЕНИЕ ПОДПОЛЬНЫХ КАНАЛОВ	1	L20X4	—	—	—	43,00	ЛИСТ КС-4
	2	L32X20X4	—	—	—	38.50	
	3	□10X10	—	—	—	17,50	
	4	Ф6АI	—	—	—	3,60	
ТОПЛИВОХРАНИЛИЩЕ	7041 44	2200	3000	948	1	948	СЕРИЯ 704-1-4

КРЫШКИ ПОДПОЛЬНЫХ КАНАЛОВ								
НАИМЕНОВАНИЕ ИЗДЕЛИЙ	МАРКА	ГАБАРИТЫ, ММ			ВЕС КГ	КОЛ-ВО ШТ	ВЕС КГ	НАИМЕНОВАНИЕ КАТАЛОГА ИЛИ НОМЕР ЧЕРТЕЖА
		l	в	h				
КРЫШКИ ПОДПОЛЬНЫХ КАНАЛОВ	К-1	500	300	5	5.35	24	152.40	ЛИСТ КС-4
	К-2	700	300	5	8.88	2	17.76	
	К-3	700	500	5	14.81	10	148.10	
	К-4	500	500	5	10.58	2	21.16	
	П-1	300	400	40	12.0	1	12.0	ЛИСТ КС-5
	П-2	600	400	40	24.0	2	48.0	

ПРИМЕЧАНИЯ

1. ПАНЕЛИ С КРУГЛЫМИ ПУСТОТАМИ ПК 59-12 ПРИМЕНЯЮТСЯ ТОЛЬКО ДЛЯ ПОКРЫТИЯ В I И II СНЕГОВЫХ РАЙОНАХ.
2. ДЛЯ ПЕРЕМЫЧЕК ПОКАЗАТЕЛИ В ЗНАМЕНАТЕЛЕ ДАНЫ ДЛЯ СТРОИТЕЛЬСТВА В РАЙОНАХ С РАСЧЕТНОЙ ТЕМПЕРАТУРОЙ НАРУЖНОГО ВОЗДУХА - 40°С.

ГИПРОСВЯЗЬ г. МОСКВА	ГА инж. проекта	Калабухов А.Ф.	Согласовано:	М-781.34.67	
	Нач. отдела	Ильяшев В.В.		Инв. № 48643	
	Гл. конструктор	Альтани Б.С.		В.л. 1	л. 1
	Рук группы	Плащук И.А.			
	Составил	Быкова Р.Д.			

1972	АВТОМАТИЗИРОВАННАЯ ДИЗЕЛЬНАЯ ЭЛЕКТРОСТАНЦИЯ МОЩНОСТЬЮ 1х200КВТ	СВОДНАЯ СПЕЦИФИКАЦИЯ	ТИПОВОЙ ПРОЕКТ 407-1-76	АЛЬБОМ II ЧАСТЬ 2	ЛИСТ АС-8

УЗЕЛ „А"

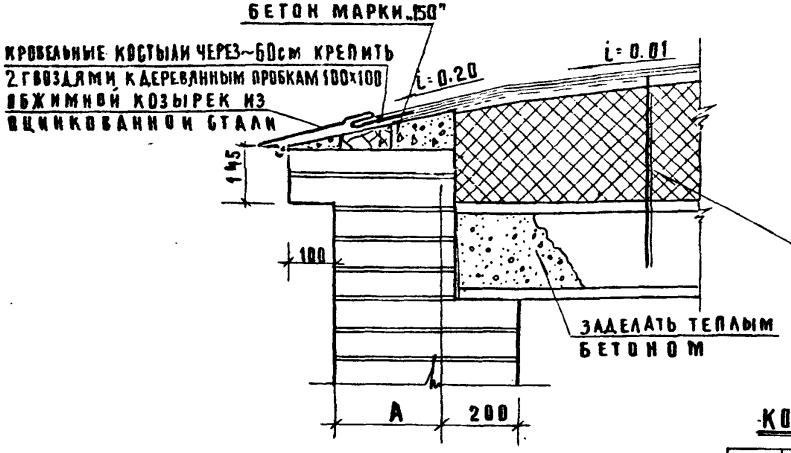

СЛОЙ ГРАВИЯ ВТОПЛЕННОГО В БИТУМНУЮ МАСТИКУ.
4х СЛОЙНЫЙ РУБЕРОЙДНЫЙ КОВЕР ПО МАСТИКЕ.
ЦЕМЕНТНАЯ СТЯЖКА МАРКИ „50" 1,5см (ПРИ СЫПУЧИХ МАТЕРИАЛАХ И МИНЕРАЛОВАТНЫХ ПЛИТАХ ЦЕМЕНТНАЯ СТЯЖКА ТОЛЩ. 2,5см. АРМИРУЕТСЯ СЕТКОЙ ИЗ Ф3 мм С ЯЧЕЙКАМИ 200×200 мм).
УТЕПЛИТЕЛЬ ПО ТАБЛИЦЕ.
ПАРОИЗОЛЯЦИЯ, СЛОЙ РУБЕРОИДА НА МАСТИКЕ (2 СЛОЯ ПРИ t° НИЖЕ -30°).
ЦЕМЕНТНАЯ СТЯЖКА -1,0 см.
ЖЕЛЕЗОБЕТОННАЯ ПЛИТА.

УЗЕЛ „В"

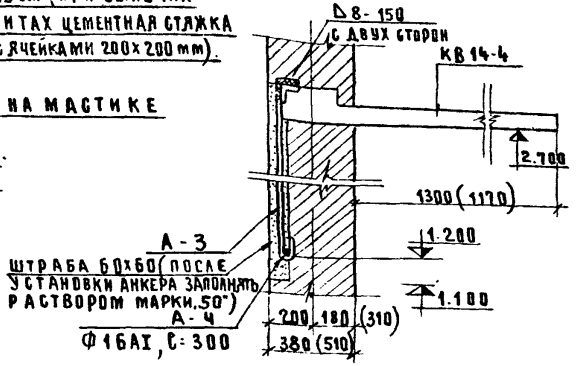

АНКЕР А-3

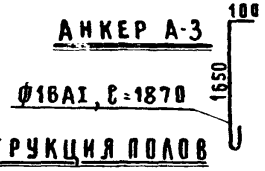

ПРИМЕЧАНИЕ: КОЗЫРЕК ВХОДА КВ14-4 ДО ОКОНЧАНИЯ УКЛАДКИ ПЛИТ ПОКРЫТИЯ И ВОЗВЕДЕНИЯ КИРПИЧНОЙ КЛАДКИ СТЕНЫ ДО ОТМ. 4.60 НЕОБХОДИМО УКРЕПИТЬ ВРЕМЕННЫМИ ДЕРЕВЯННЫМИ СТОЙКАМИ.

УЗЕЛ „Б"

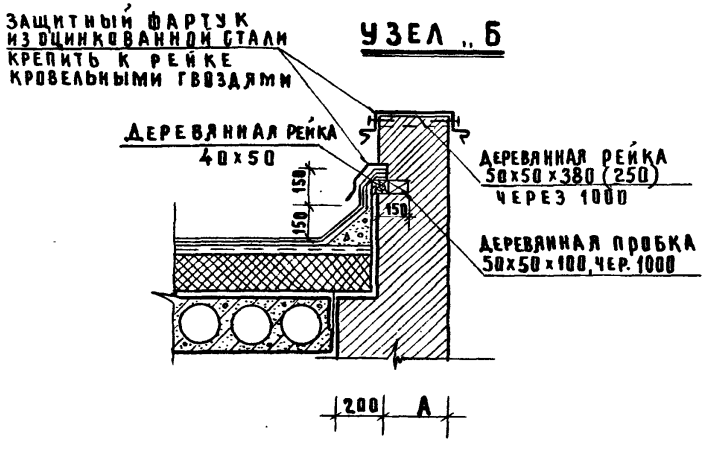

КОНСТРУКЦИЯ ПОЛОВ

МАРКА ПОЛА	СХЕМА	НАИМЕНОВАНИЕ ЭЛ-ТОВ ПОЛА
1	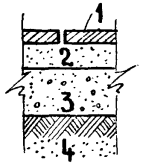	1. КЕРАМИЧЕСКАЯ ПЛИТКА ГОСТ 6787-69, h=10-13мм 2. ПРОСЛОЙКА И ЗАПОЛНЕНИЕ ШВОВ ИЗ ЦЕМЕНТНО-ПЕСЧАНОГО РАСТВОРА 10-15мм 3. БЕТОННЫЙ ПОДСТИЛАЮЩИЙ СЛОЙ 100мм „М-100" 4. ЩЕБЕНЬ, ВТРАМБОВАННЫЙ В ГРУНТ НА ГЛУБИНУ 4см.
2	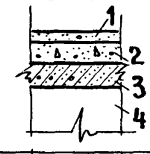	1. БЕТОННОЕ ПОКРЫТИЕ М-200, h=20мм 2. КЕРАМЗИТОБЕТОН γ=1200 кг/м³ М-100, h=50мм. 3. МОНОЛИТНАЯ Ж/Б ПЛИТА h=50мм 4. СБОРНАЯ Ж/Б ПЛИТА h=220мм
3	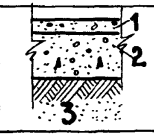	1. БЕТОННОЕ ПОКРЫТИЕ М-200, h=20мм 2. БЕТОННЫЙ ПОДСТИЛАЮЩИЙ СЛОЙ „М-100", h=100мм 3. ЩЕБЕНЬ, ВТРАМБОВАННЫЙ В ГРУНТ НА ГЛУБИНУ 4см

ТАБЛИЦА УТЕПЛИТЕЛЕЙ (в см)

ВИДЫ УТЕПЛИТЕЛЯ	МАТЕРИАЛ УТЕПЛИТЕЛЯ	γ кг/м³	РАСЧЕТНАЯ НАРУЖНАЯ t°C -20	-30	-40
ПЛИТНЫЕ	ПЕНОБЕТОН ГАЗОБЕТОН	500 400 300	10 10 10	16 14 12	18 16 14
	ПЕНОСТЕКЛО ГАЗОСТЕКЛО	400 300	10 8	14 12	16 14
	ПЕНОГИПС И ГАЗОГИПС	500	10	14	18
	МИНЕРАЛОВАТНЫЕ ПЛИТЫ	300 500	5 8	7 11	10 14
ЗАСЫПКА	КЕРАМЗИТ	500	12	16	21
	ШЛАК	700 800	12 13	17 18	— —

1972	АВТОМАТИЗИРОВАННАЯ ДИЗЕЛЬНАЯ ЭЛЕКТРОСТАНЦИЯ МОЩНОСТЬЮ 1×200 КВТ.	ДЕТАЛИ КАРНИЗА, ПОКРЫТИЯ, ПОЛОВ И КРЕПЛЕНИЕ КОЗЫРЬКА ВХОДА.	ТИПОВОЙ ПРОЕКТ 407-1-76	АЛЬБОМ II ЧАСТЬ 2	ЛИСТ КС-1

ГИПРОСВЯЗЬ г. МОСКВА

ГЛ. ИНЖ. ПРОЕКТА	КАЛАБУХОВ А.Ф.	СОГЛАСОВАНО:	М-737.6386
НАЧ. ОТДЕЛА	ИЛЬЯШЕВ В.В.		ИНВ. № 48644
ГЛ. КОНСТРУКТ. ОТД.	АЛЬТАНИН Б.С.		
РУК. ГРУППЫ	ПЛАЩУК И.А.		В.Л.1
ПРОЕКТИРОВАЛ	БЫКОВА Р.А.		Л.1

Фрагмент фасада решетки

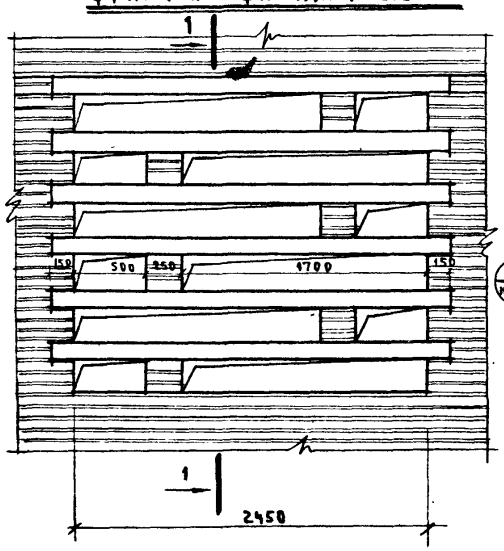

Разрез 1-1

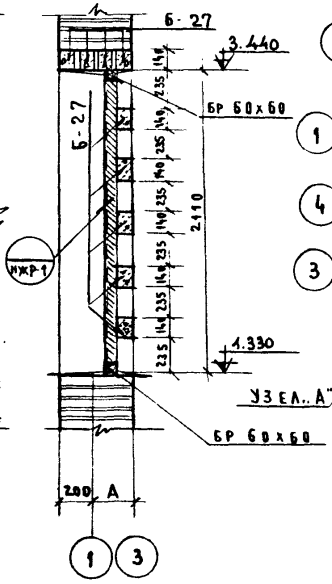

Жалюзийная решетка НЖР-1

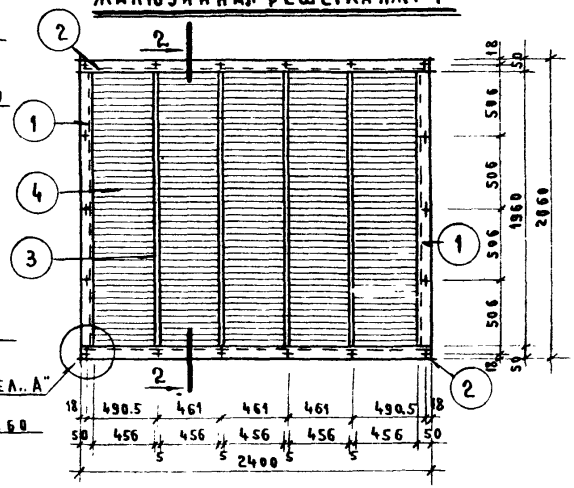

Разрез 2-2

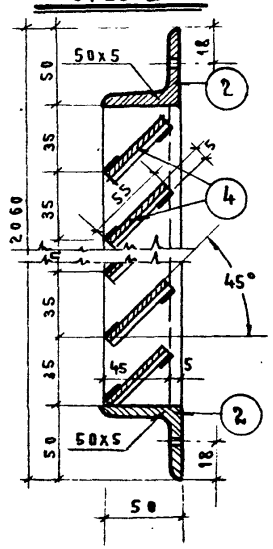

Деталь узла „А"

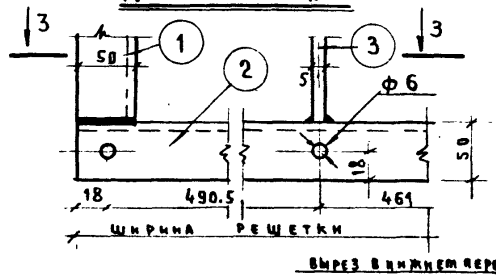

Развертка пера

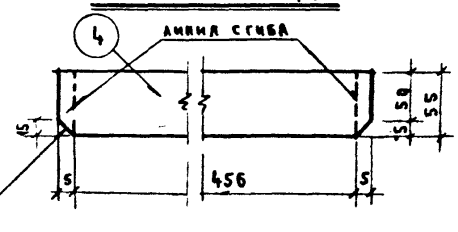

Спецификация материалов на жалюзийную решетку НЖР-1

№№ элемен	Наименование элементов	Материал и сортамент	Длина мм	Кол-во шт.	Вес кг
1	Вертикальная об'вязка	L 50х5 (ГОСТ 8509-57)	1960	2	15.68
2	Горизонтальная об'вязка	L 50х5 (ГОСТ 8509-57)	2400	2	18.10
3	Среднее ребро	−45х5 (ГОСТ 103-57)	1960	4	13.88
4	Жалюзийное перо	−55х1,5	466	280	126.10
5	Шурупы с полукруглой головкой	ГОСТ 1144-70	50	18	—
	Общий вес в кг.				173.75

Разрез 3-3

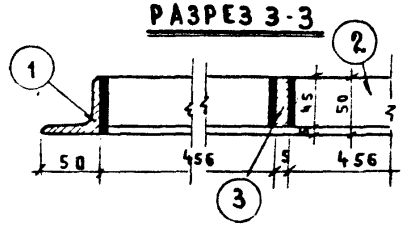

Примечание

Сварку элементов жалюзийной решетки производить электродами Э-42.

1972	Автоматизированная дизельная электростанция мощностью 1х200 кВт.	Фрагмент фасада решетки Жалюзийная решетка НЖР-1, узлы и детали	Типовой проект 407-1-76	Альбом II часть 2	Лист КС-2

ГИПРОСВЯЗЬ г. Москва

Гл. инж. проекта		Калабухов А.Ф.	
Нач. отдела		Ильяшев В.В.	
Гл. конструктор		Альтани Б.С.	
Рук. группы		Плащук И.А.	
Проектировал		Плащук И.А.	

Согласовано:

М-723.14.04

Инв. № 48645

В. л. 1 | л. 1

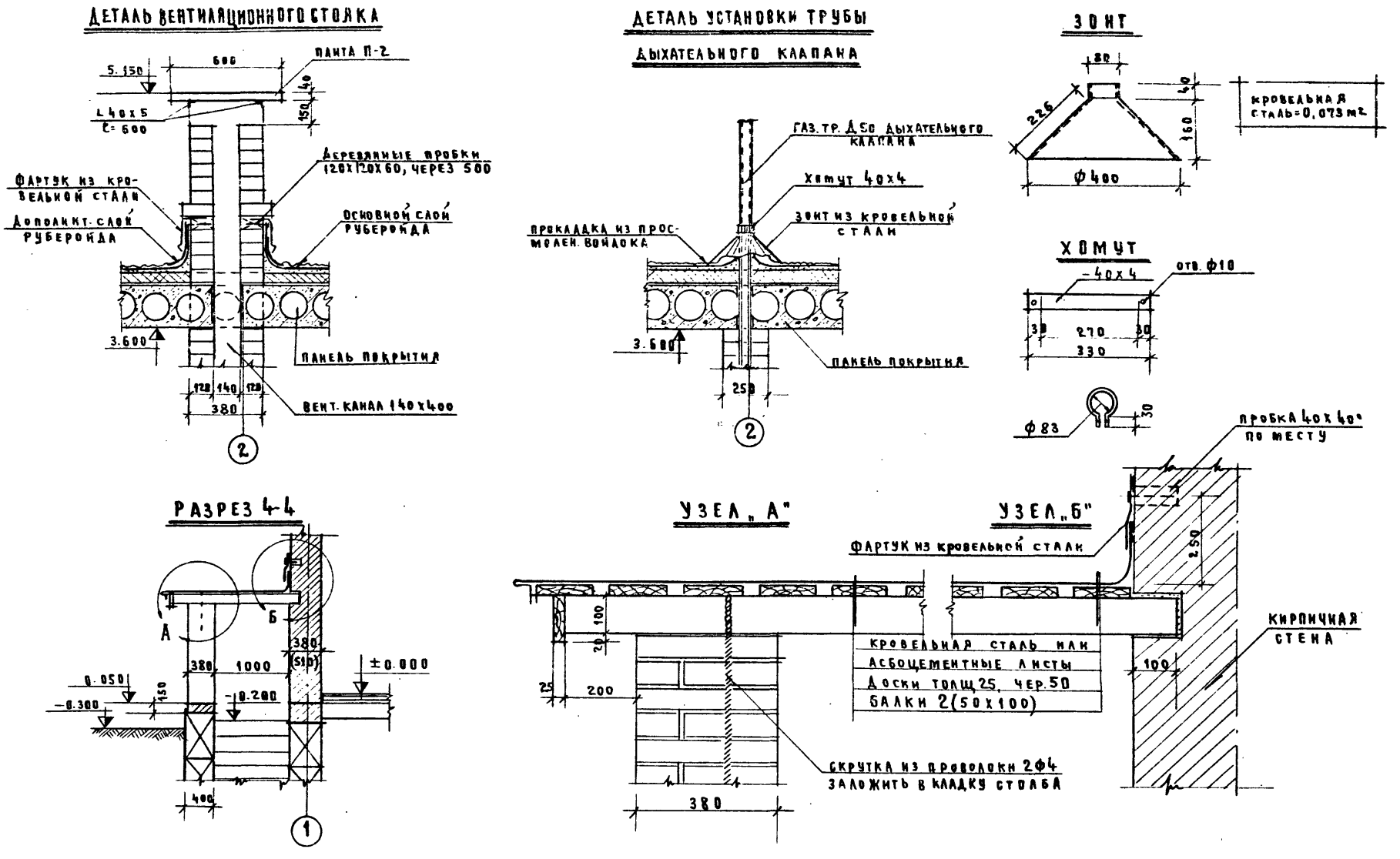

1972	АВТОМАТИЗИРОВАННАЯ ДИЗЕЛЬНАЯ ЭЛЕКТРОСТАНЦИЯ МОЩНОСТЬЮ 1x200 КВТ.	ДЕТАЛИ ВЕНТИЛЯЦИОННОГО СТОЯКА И УСТАНОВКИ ТРУБЫ, РАЗРЕЗ 4-4, УЗЛЫ „А" И „Б"	ТИПОВОЙ ПРОЕКТ 407-1-76	АЛЬБОМ II ЧАСТЬ 2	ЛИСТ КС-3

ГИПРОСВЯЗЬ г. МОСКВА

ГЛ. ИНЖ. ПРОЕКТА		КАЛАБУХОВ А.Ф.	СОГЛАСОВАНО:
НАЧ. ОТДЕЛА		ИЛЬЯШЕВ В.В.	
ГЛ. КОНСТРУКТОР		АЛЬТАНИ Б.С.	
РУК. ГРУППЫ		ПЛАЩУК И.А.	
ПРОЕКТИРОВАЛ		БЫКОВА Р.Д.	

М-737.63.85

ИНВ № 48646

В.А.1 | Л.1

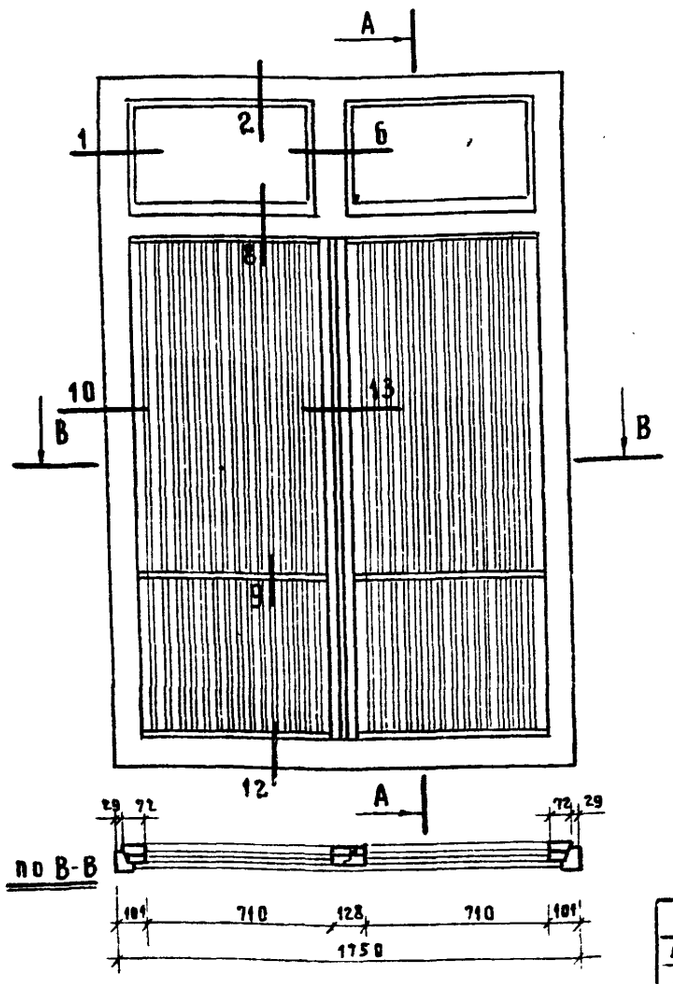

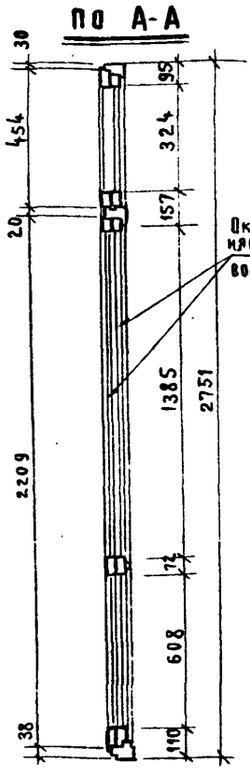

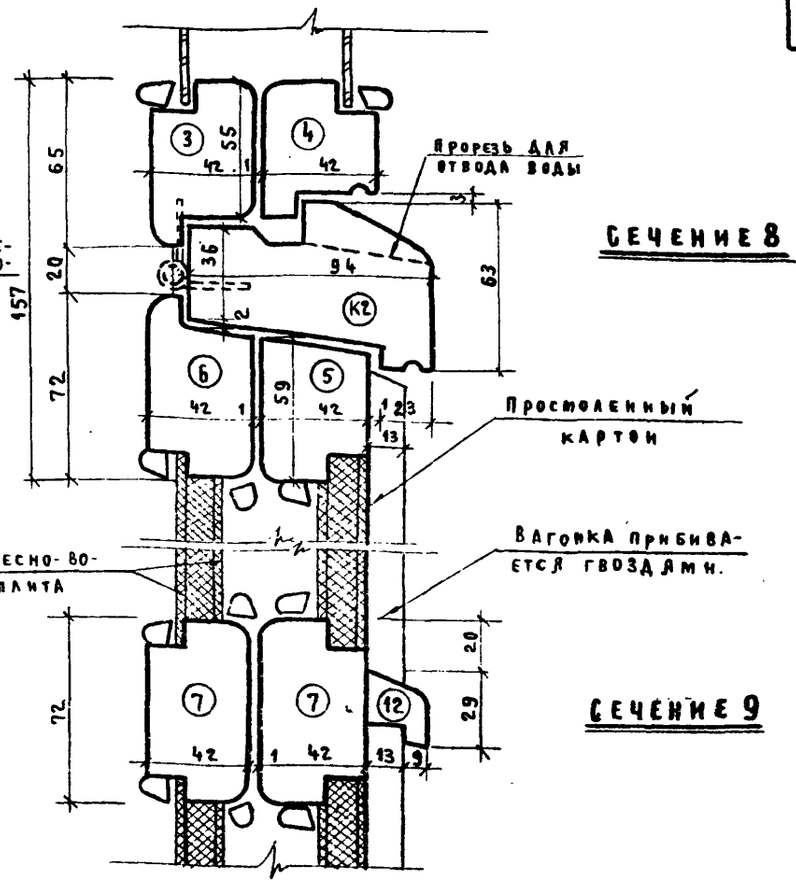

Примечания

1. Дверной балконный блок принят из альбома серии 1.236-1 с частичным изменением.
2. Сечения 1, 2, 6, 10, 12, 13 и сечения брусков 3÷7, 12, К2 см листы 25-29 альбома серии 1.236-1
3. Расход древесины определен по черновым заготовкам.
4. Приборы на чертеже условно не показаны.

Наименование	Об'ем	Кол шт
Древесина коробки	0,077	
Древесина переплетов	0,144	
Петли оконные накладные ПНО-110 ГОСТ 5088-72	—	6
Петли оконные врезные ПВШ 100 ГОСТ 5088-72	—	6
Петли врезные со сквозным стержнем ПВС ГОСТ 5088-72	—	4
Завертки оконные врезные ЗВ ГОСТ 5090-65	—	6
Стяжки С-1 ГОСТ 5090-65	—	14
Остановы дверные ГОСТ 5091-72	—	2
Ручки скобы дверные на лапках РСВО ГОСТ 5087-72	—	1
Уголки оконные УП75 ГОСТ 5091-72	—	8

Наименование	Об'ем м2	Кол. шт.
Угольники оконные УП100 ГОСТ 5091-72	—	4
Фрамужный прибор	—	2
Стекло оконное 340х720	0,98	4
Прокладки уплотн. полиуретановые ГОСТ 10174-72	15,7 пм	—
Картон простоленный	2,92	—
Древесно-волокнистая твердая плита	11,56	—
Древесно-волокнистая изоляцион. плита	5,84	—

1972	Автоматизированная дизельная электростанция мощностью 1х200 кВт.	Дверной балконный блок со спаренными полотнами марки БС 28-18 В и сечения	Типовой проект 407-1-76	Альбом II часть 2	Лист КС-4

ГИПРОСВЯЗЬ г. Москва

Гл. инж. проекта | Нач. отдела | Гл. конструктор | Рук. группы | Составил

Калабухов В.Ф. | Ильяшев В.В. | Альтанин Б.С. | Плащук И.А. | Быкова Р.Д.

Согласовано:

М-72811.83

Инв. № 48647

В.л. 1 | л. 1

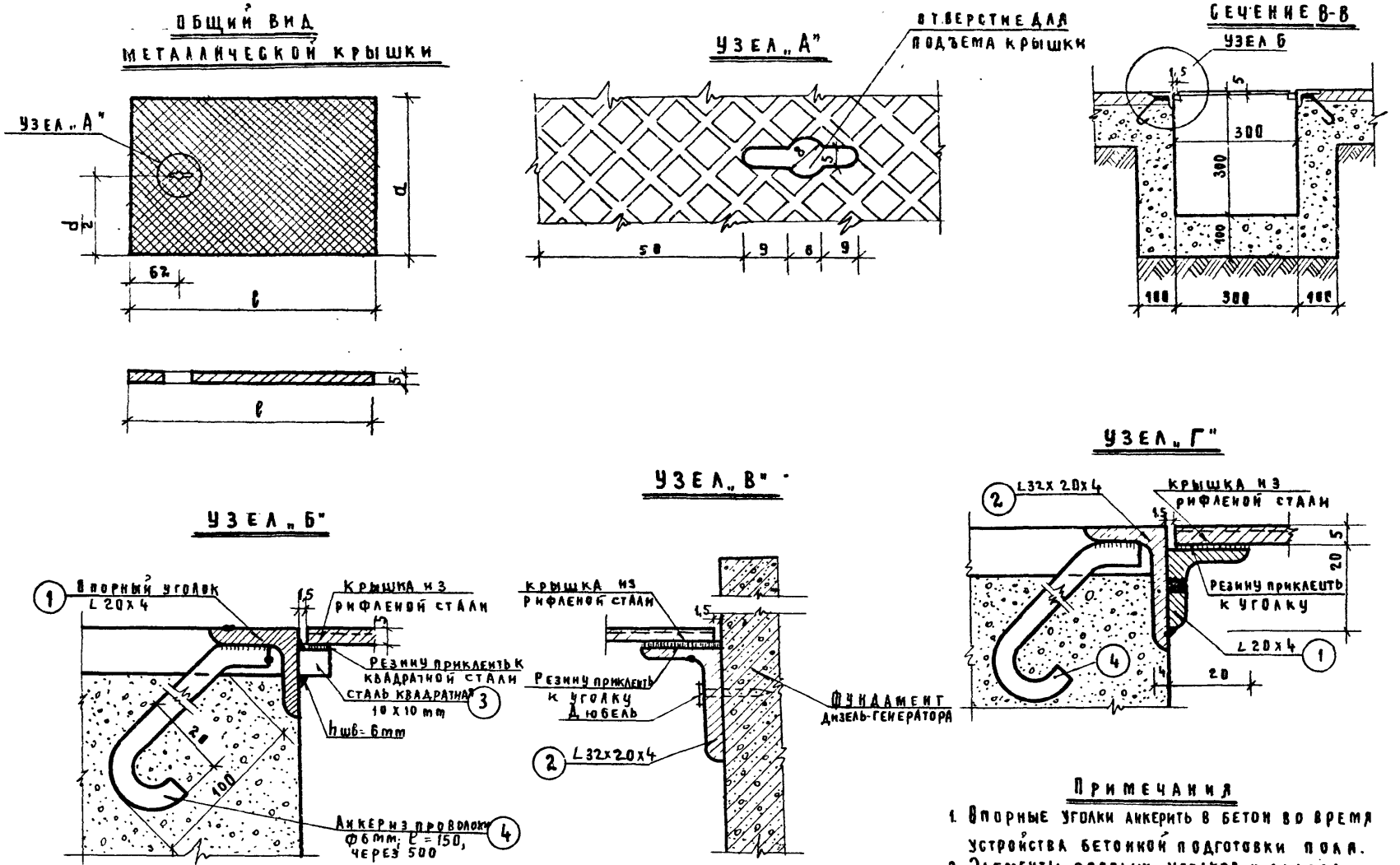

Примечания

1. Опорные уголки анкерить в бетон во время устройства бетонной подготовки пола.
2. Элементы опорных уголков и анкера из круглой стали соединять на сварке с 2х сторон с высотой шва hшва = 6 mm.

1972	Автоматизированная дизельная электростанция мощностью 1x200кВт.	Металлические крышки для подпольных каналов, детали узлов и сечение по каналу	Типовой проект 407-1-76	Альбом II часть 2	Лист КС-5

ГИПРОСВЯЗЬ г. Москва

Гл. инж. проекта — Калабухов А.Ф.
Нач. отдела — Ильяшев В.В.
Гл. конструктор — Альтани Б.С.
Рук. группы — Плащук И.А.
Составил — Быкова Р.Д.

Согласовано:

М-737.66.30
Инв. № 48648
В.л. 1 Л. 1

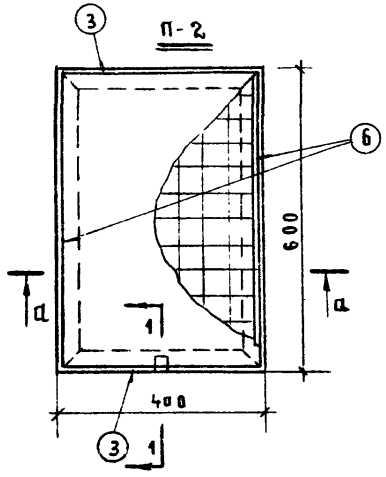

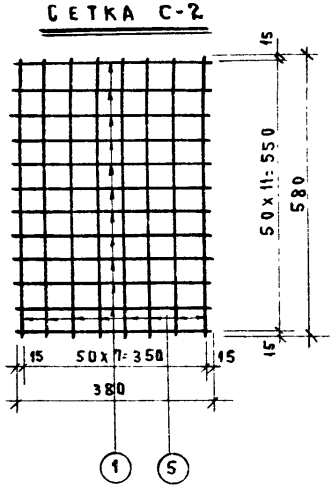

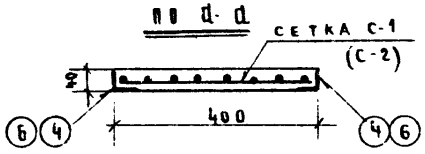

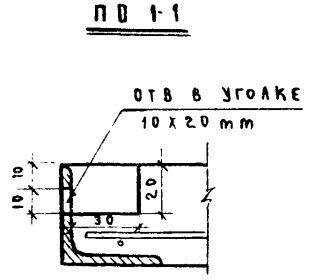

СПЕЦИФИКАЦИЯ АРМАТУРЫ							ВЫБОРКА АРМАТУРЫ			
НАИМЕНОВАНИЕ ЭЛЕМЕНТОВ	СЕТКИ	№№ ст	Ф мм	Длина мм	Кол-во шт	Общая длина м	ГОСТ Ra кГ/см²	Ф мм	Общ. длина м	Общ. вес кг
П-1	С-1	1	3	390	6	2.28	6727-53 / 3150	3	4.52	0.25
		2	3	280	8	2.24				
	Обрамление	3	∠40х4	400	2	0.8	8509-57 / 2100	∠40х4	1.4	3.39
		4	∠40х4	300	2	0.6				
								Итого:		3.64
П-2	С-2	1	3	380	12	4.56	6727-53 / 3150	3	9.2	5.06
		5	3	580	8	4.64				
	Обрам-ление	6	∠40х4	600	2	1.2	8509-57 / 2100	∠40х4	2.0	4.84
		3	∠40х4	400	2	0.8				
								Итого:		9.90

ХАРАКТЕРИСТИКА ИЗДЕЛИЙ			
	ЕД. ИЗМ	П-1	П-2
ВЕС	КГ	12.00	24.0
ОБЪЕМ БЕТОНА	М³	0,0048	0,0096
ВЕС СТАЛИ	КГ	3,64	9.90
РАСХОД СТАЛИ НА 1 М³ БЕТОНА	КГ	760,00	1031,2
МАРКА БЕТОНА		200	200

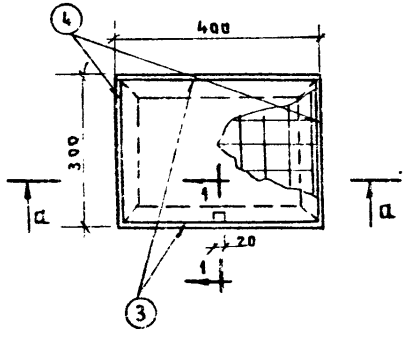

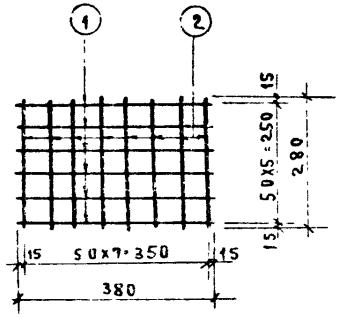

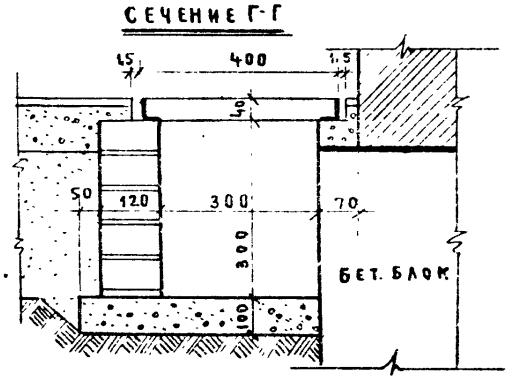

ПРИМЕЧАНИЯ

1. СВАРНЫЕ СЕТКИ ВЫПОЛНЯТЬ ПО СН 393-69
2. КИРПИЧНЫЕ СТЕНЫ ПОДПОЛЬНЫХ КАНАЛОВ ОШТУКАТУРИТЬ ВНУТРИ РАСТВОРОМ „М-25"

ГИПРОСВЯЗЬ г. МОСКВА	1972	АВТОМАТИЗИРОВАННАЯ ДИЗЕЛЬНАЯ ЭЛЕКТРОСТАНЦИЯ МОЩНОСТЬЮ 1×200 КВТ	ЖЕЛЕЗОБЕТОННЫЕ КРЫШКИ ПОДПОЛЬНЫХ КАНАЛОВ И СЕЧЕНИЕ ПО КАНАЛУ	ТИПОВОЙ ПРОЕКТ 407-1-76	АЛЬБОМ II ЧАСТЬ 2 / ЛИСТ КС-6

СОГЛАСОВАНО: М-737.63.83 ИНВ.№ 4980 Л 1 / 8.Л 1

КАЛАБУХОВ А.Ф. — ГЛ. ИНЖ. ПРОЕКТА
ИЛЬЯШЕВ В.В. — НАЧ. ОТДЕЛА
АЛЬТАНИ Б.С. — ГЛ. КОНСТРУКТОР
ПЛАЩУК И.А. — РУК. ГРУППЫ
БЫКОВА Р.А. — ПРОЕКТИРОВАЛ

ГИПРОСВЯЗЬ г. МОСКВА
1972
Гл. инж. проекта
Нач. отдела
Гл. конструктор
Рук. группы
Проверил
Калбухов А.Ф.
Ильяшев В.В.
Альтани Б.С.
Плащукина
Коростелев А.И.
Согласовано
Отдел №55
Инв. № 4265
М-7-32176-9
В. А. 1
А. 1

ФАСАД

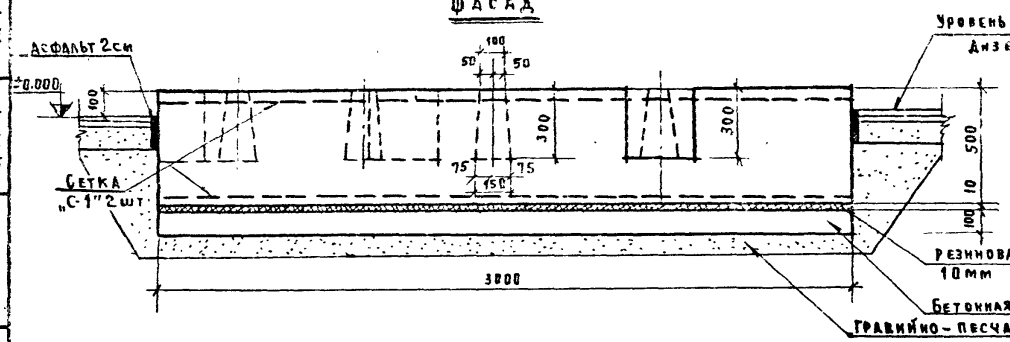

РАЗРЕЗ 1-1

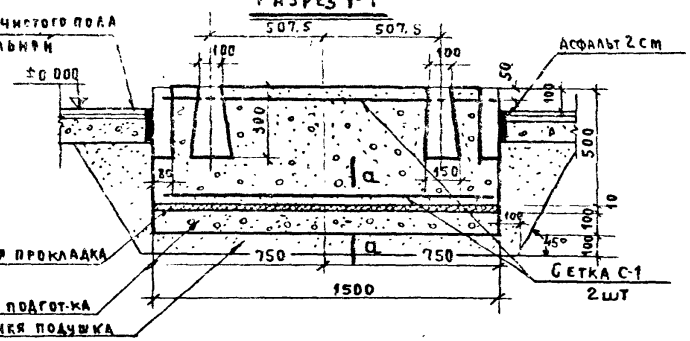

ПЛАН 1

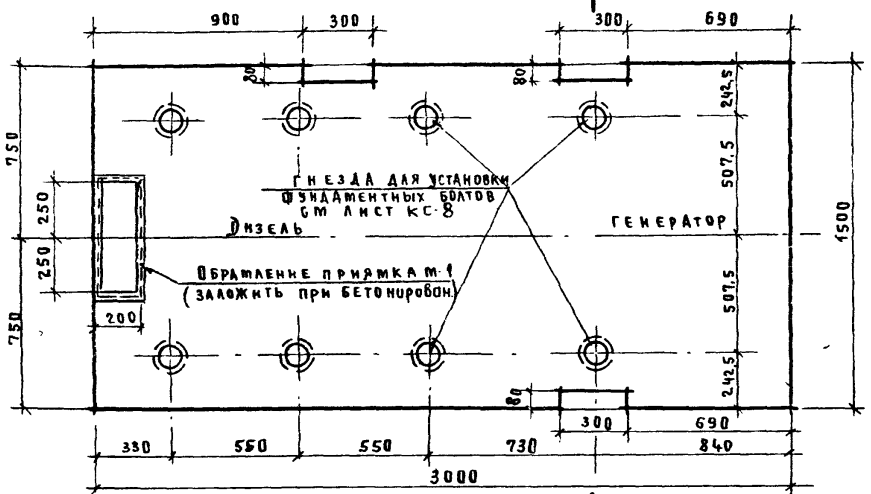

СЕТКА „С-1" 1

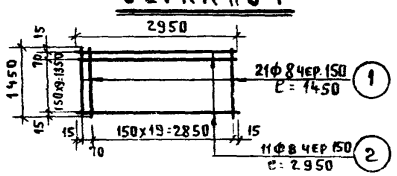

Спецификация арматуры						Выборка арматуры			
Марка	№ поз	ф мм	Длина в мм	К-во шт	ℓ п м	R: кг/см²	ф мм	Σℓ м	Q кг
С-1	1	8	1450	21	30,5	2100	8	126,0	498
(2шт)	2	8	2950	11	32,5	Итого: Бетон			2,25 м3
						Сталь			49,8 кг

Примечания

1. Материалом фундамента служит бетон марки „100"
2. Бетонную подготовку выполнять из бетона марки „50"
3. Фундамент укладывается на резиновую прокладку толщиной 10мм по ГОСТ 7338-65
4. Заливку болтов производить раствором марки „100" на крупнозернистом песке.
5. Верхняя грань фундамента выравнивается по уровню, отклонения от горизонтали не должны превышать ±3мм
6. Детали устройства гнезд под фундаментные болты, конструкцию обрамления приямка и сечение Д-Д см. лист КС-8.

Автоматизированная дизельная электростанция мощностью 1х200 кВт

Фундамент дизель-генератора типа АСДА 200/Т-400, мощностью 200 кВт

Типовой проект 407-1-76

Альбом II часть 2

Лист КС-7

Стакан для устройства гнезда под фундаментные болты, м=1:5

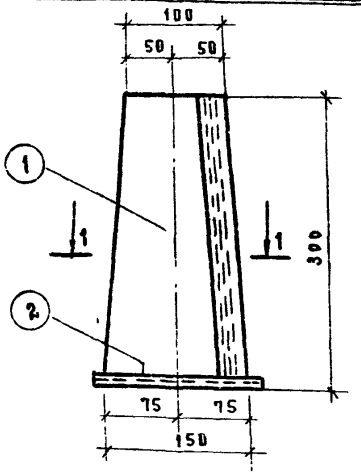

Днище

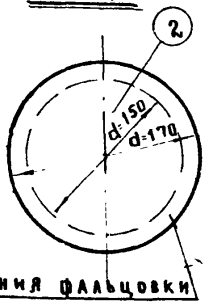

План фундамента под насос

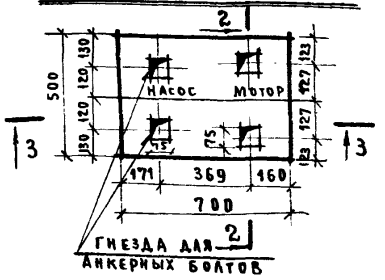

Сечение 2-2

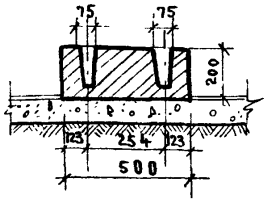

Сечение 1-1

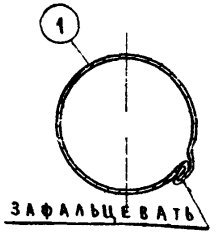

Сечение А-А

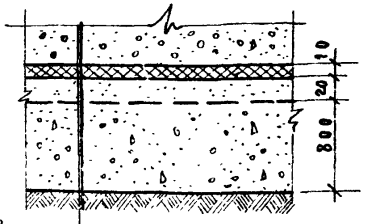

Обрамление приямка М-1

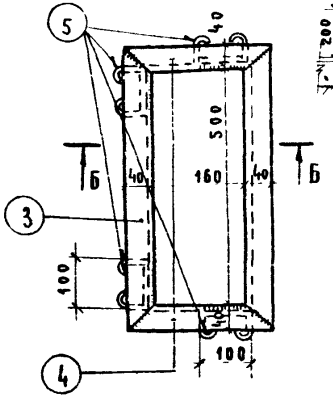

Сечение 3-3

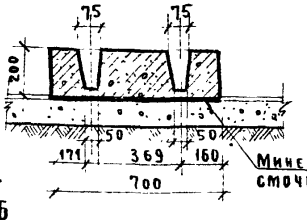

Ж.Б. фундамент (500 mm)
Резиновая прокладка (10 mm)
по ГОСТ 7338-65
Выравнивающий слой (20 mm)
Бетонная подготовка (80 mm)
Марка „50"
Гравийно-песчаная подушка (100 мм)

Боковая стенка

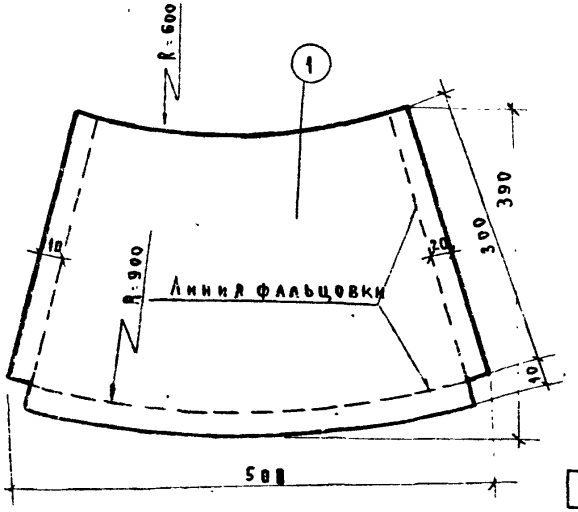

Сечение Б-Б

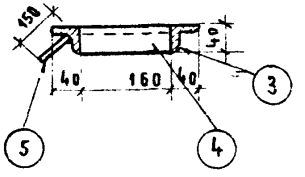

Об'ем бетона фундамента - 0,07 м³

Спецификация металлоизделий						
Марка эл-та	Наимен	№№ поз.	l (mm)	вес кг	h (шт)	Общий вес (кг)
М-1	L40x4	3	580	1.40	2	2.80
	L40x4	4	240	0,58	2	1.16
	Анкер Ф4mm	5	460	0.05	4	0.20
	Итого:					4.16

Примечания

1. Стаканы для устройства гнезд под фундаментые болты изготовляются из кровельной стали и закладываются в фундамент при бетонировании.
2. Перед установкой фундаментных болтов стаканы из кровельной стали удаляются из гнезд.
3. Обрамление приямка выполняются из уголков на сварке электродами Э-42. h шв =6 mm.
4. Материалом для ф-та под насос служит бетон марки „100"
5. Перед укладкой бетона под площадью ф-та, проложить минеральный войлок 3 см (до уплотнения) смоченный в парафине.

1972	Автоматизированная дизельная электростанция мощностью 1x200 квт	Детали устройства гнезд под фундаментные болты, сечение А-А и фундамент под насос типа 1В-09м	Типовой проект 407-1-76	Альбом II часть 2	Лист КС-8

Гипросвязь г. Москва

Глинж проекта — Калабухов А.Ф.; Нач отдела — Ильяшев В.В.; Гл конструктор — Альтани Б.С.; Рук. группы — Плащук И.А.; Проектировал — Быкова Р.Д.

Согласовано: Отдел №55

М-73218.07

Инв № 48652

Вл. 1 Л.

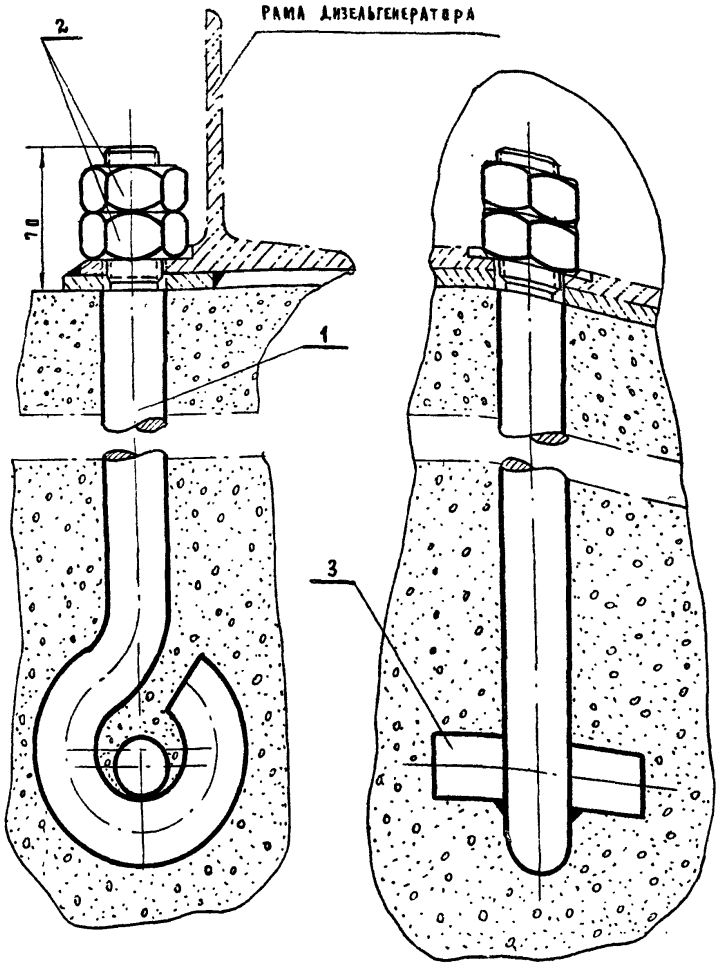

ВЫПРЯМЛЕННАЯ ДЛИНА БОЛТА 515mm

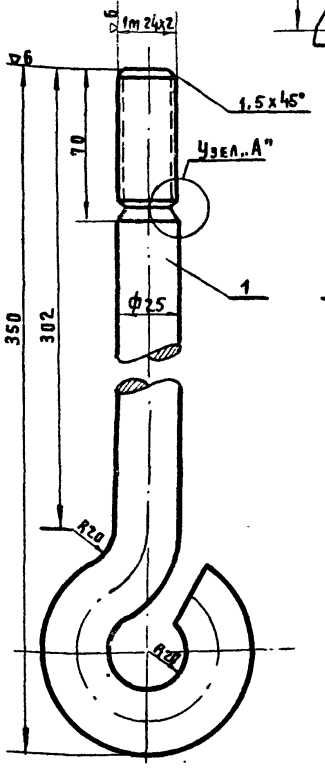

УЗЕЛ „А" М2:1

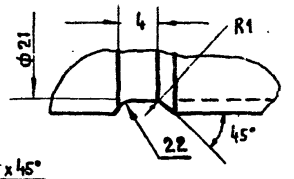

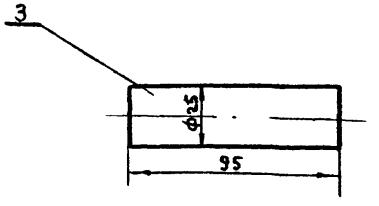

ТЕРМООБРАБОТКА

нормализация при T=850°-900°C

$\delta_T = 29 \frac{кг}{мм^2}$ $\delta_{10} = 16\%$ при $\delta_{вр} = 58-62 \frac{кг}{мм^2}$

№№	ГОСТ	НАИМЕНОВАНИЕ	Един. изм.	Кол-во	МАТЕРИАЛ	ВЕС В КГ: шт	ВЕС В КГ: общ.	ПРИМ.
3		Клин	шт	1	ст. 5 круглая г/к гост 380-71	0,68	0,68	
2	ГОСТ 5915-70	ГАЙКА 1 m 24	шт	2		0,15	0,30	
1		Фундаментный болт	шт	1	ст. 5 круглая г/к гост 380-71	2,49	2,49	

1972	АВТОМАТИЗИРОВАННАЯ ДИЗЕЛЬНАЯ ЭЛЕКТРОСТАНЦИЯ МОЩНОСТЬЮ 1x200 кВт	Фундаментный болт дизельгенератора типа АСДА $\frac{200}{Т-400}$	Типовой проект 407-1-76	Альбом II часть 2	Лист КС-9

ГИПРОСВЯЗЬ г. Москва

Гл. инж. проекта — Калабухов А.Ф.
Нач. отдела №55 — Шаховской Б.Н.
Рук. группы — Калабухов А.Ф.
Проектировал — Гурвич Л.В.

Согласовано:

М-682038

Инв. №47653

В.л. 1 — Л. 1

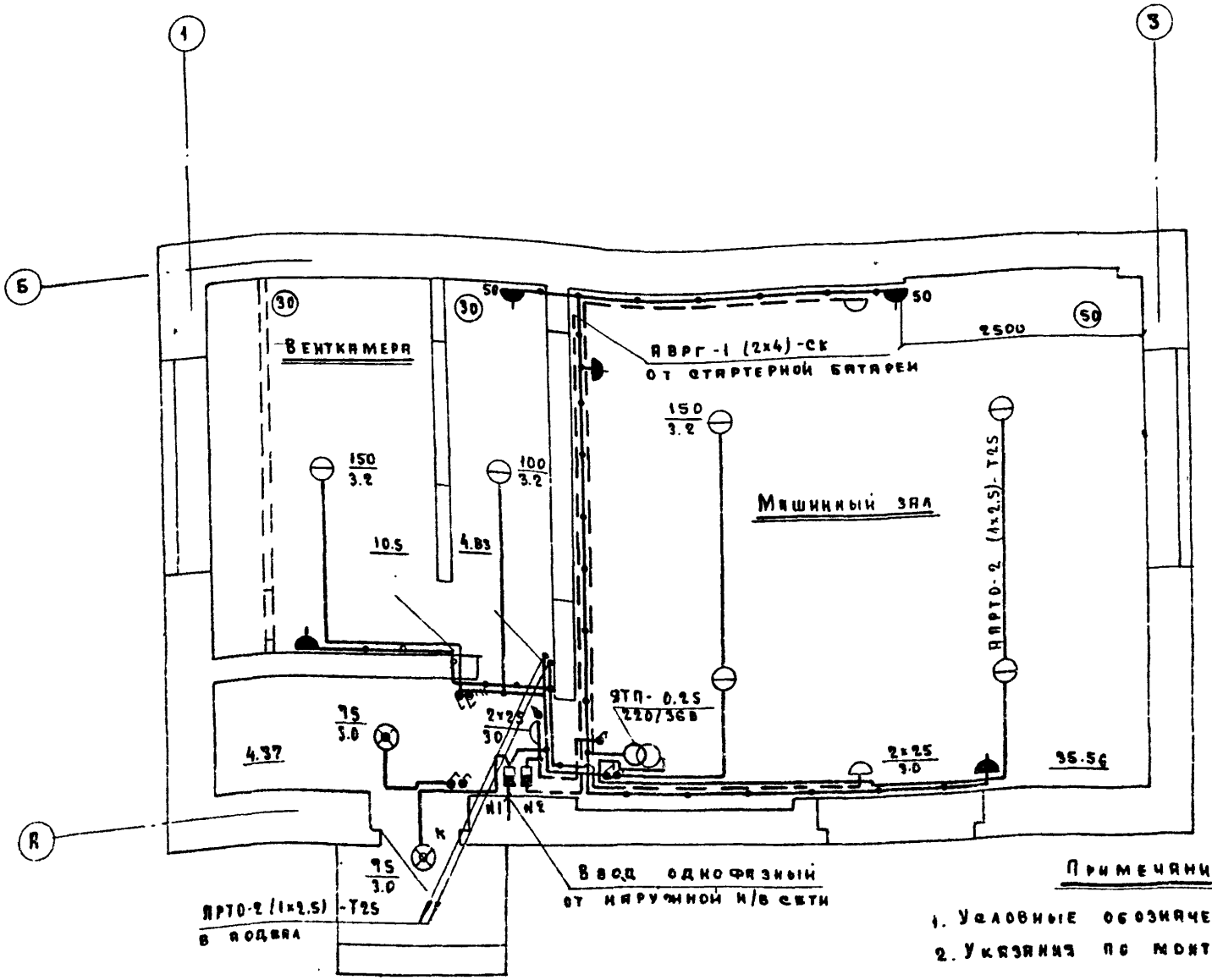

$U_{раб.} = 220в$

$U_{ав.} = 24в$

$P_{у\,раб.} = 1.51$ кВт

$P_{у\,ав} = 0.15$ кВт

Расчетная схема электроосвещения

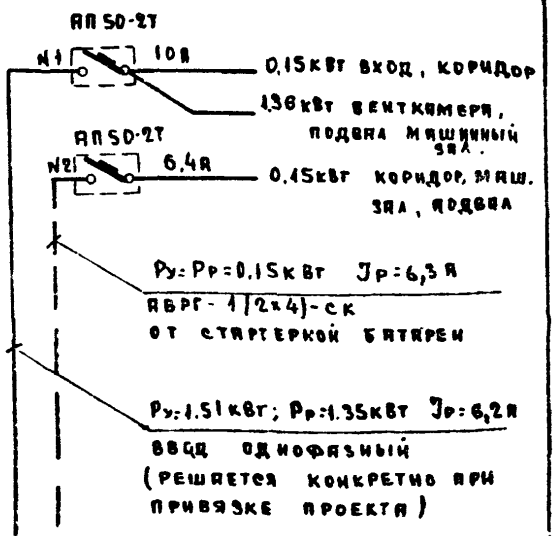

Примечания.

1. Условные обозначения см. лист ЭЛ-3
2. Указания по монтажу см. лист ЭЛ-2

1973	Автоматизированная дизельная электростанция мощностью 1х200кВт	Электроосвещение 1го этажа	Типовой проект 407-1-76	Альбом II Часть 2	Лист ЭЛ-1

ГИПРОСВЯЗЬ г. Москва

Гл. инж. проекта		Калабулов А.Ф.	Согласовано
Нач. отдела		Шаховской Б.Н.	М-47
Рук. группы		Гуров А.М.	М-45
Исполнитель		Ванагас В.Н.	
Копировал		Орлова И.В.	

М-664.43.14

Инв. № 48654

В.л.1 | л.1

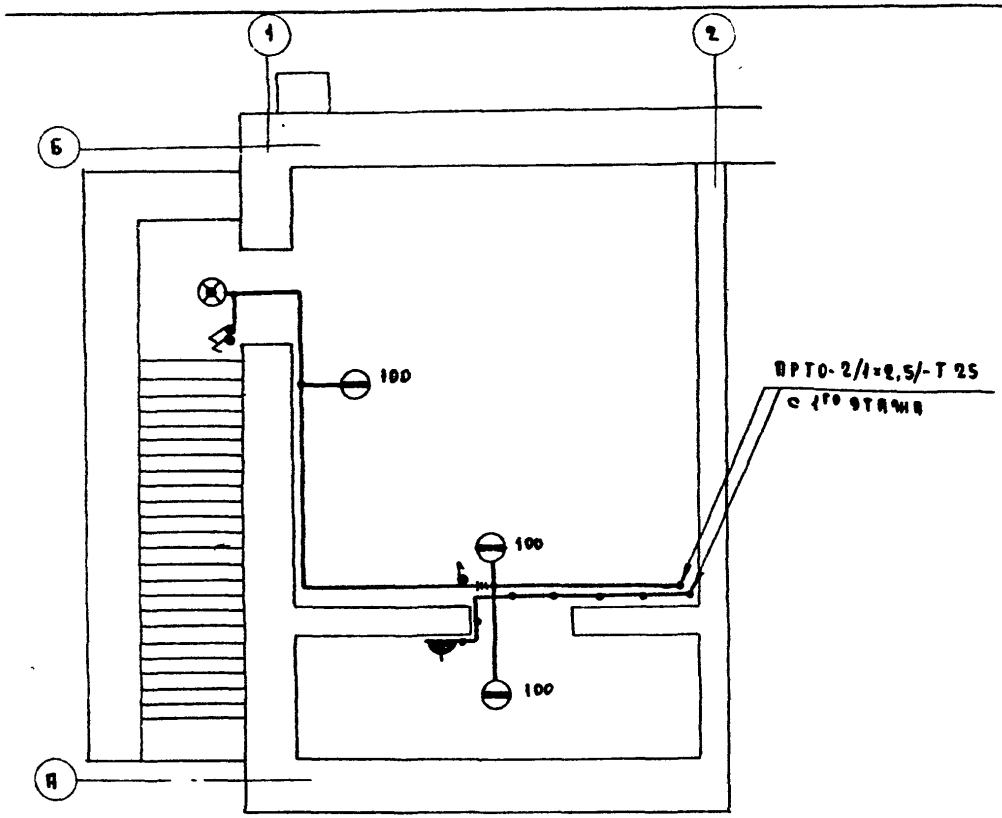

Указания по монтажу.

1. Автоматический выключатель, ящик с понижающим трансформатором установить на высоте 2.5м, однополюсные выключатели 1.6÷1.7м (на стене у дверей со стороны дверной ручки), штепсельные розетки - 0.8м над полом
2. Проводку проводом марки АПРТО-500 выполнить в стальных трубах, кроме подвала, где проводка выполняется проводом марки ПРТО-500, а кабелем марки АВРГ-500, накладными скобами.
3. Светильники в подвале крепить вплотную к потолку
4. Монтаж сети освещения должен быть выполнен согласно „ПУЭ" и „ПТБ"

Условные обозначения:

- Линия сети рабочего электроосвещения
- Линия сети аварийного электроосвещения
- Линия сети 36В
- Автоматический выключатель
- Ящик с понижающим трансформатором
- Светильник полностью непроницаемый типа „ЛАР"
- Светильник полугерметический типа ПГ-60
- $\frac{А \times Б}{В}$ Светильник типа „Алафон", где: А - количество ламп, Б - установленная мощность лампы; В - высота установки над полом
- Светильник взрывобезопасный типа Н4Бм
- Розетка штепсельная герметическая
- Выключатель герметический однополюсный
- (30) Номируемая минимальная освещенность лк
- 10.5 Площадь помещения в м²

Примечания:

1. Расчётную схему сетей электроосвещения см. лист ЭЛ-1

1973	Автоматизированная дизельная электростанция мощностью 1×200кВт	Электроосвещение подвала	Типовой проект 407-1-76	Альбом II Часть 2	Лист ЭЛ-2

ГИПРОСВЯЗЬ г. Москва

Гл. инж. проекта	Калабухов А.Ф.	Согласовано:	М-664.41.69
Нач. отдела	Шаховской Б.Н.	М-47	Инв. № 48655
Рук. группы	Гуров А.М.	М 45	В.л.1 / л.1
Исполнитель	Ванягас В.Н.		
Копировал	Орлова Н.В.		

№ п/п	Шифр по общесоюзной классификации	Наименование и техническая характеристика основного и комплектующего оборудования, приборов, арматуры, кабельных и других изделий	Тип марка, каталог, № чертежа	Позиции по технологической схеме	Завод-изготовитель (для импортного оборудования-страна, фирма)	Единица измерения	Количество	Материал	Вес в кг: единицы	Вес в кг: общий	Стоимость (по смете): единицы в руб.	Стоимость (по смете): общая в тыс. руб.
1	2	3	4	5	6	7	8	9	10	11	12	13
		I Оборудование.										
1		Автоматический выключатель двухполюсный переменного тока с тепловым расцепителем на ток уставки 6,4А	АП-50-2Т		Курский электроаппаратный завод	шт.	1					
2		Автоматический выключатель двухполюсный переменного тока с тепловым расцепителем на ток уставки 10А	АП-50-2Т		Курский электроаппаратный з-д	шт.	1					
		II Кабельные изделия.										
1.		Кабель с алюминиевыми жилами с резиновой изоляцией в поливинилхлоридной оболочке, сечением 2×4 мм²	АВРГ-500			км	0.02					
2		Провод с алюминиевыми жилами с резиновой изоляцией для прокладки в трубах, сечением 2,5 мм²	АПРТО-500			км	0.30					
3		Провод с медными жилами с резиновой изоляцией для прокладки в трубах, сечением 2,5 мм²	ПРТО-500			км.	0.07					
		III Материалы										
1		Светильник полностью непроницаемый	ПЛР-200			шт.	5					
2		Светильник полностью непроницаемый	ПЛР-100			шт.	1					
3		Светильник полугерметический.	ПГ-60			шт.	3					
4		Светильник взрывобезопасный.	НЧБМ			шт.	3					
5		Патрон двухламповый	ПФ-00			шт.	3					
6		Ящик с понижающим трансформатором типа ОСО-0,25 мощностью 0,25 кВт напряжением 220/36 В	ЯТП-0.25			шт.	1					
7		Выключатель герметический	ВГП-10			шт.	11					
8		Розетка штепсельная двухполюсная брызгонепроницаемая 220В, 6А	У-220			шт.	6					
9		Лампа накаливания железнодорожная на напряжение 24В, 25Вт	Ж-24-25			шт.	6					
10		Лампа накаливания мощностью 150Вт на напряжение 220В	НГ-220-150			шт.	5					
11		Лампа накаливания мощностью 100Вт на напряжение 220В	НБ-220-100			шт.	4					
12		Лампа накаливания мощностью 60Вт на напряжение 220В	НБ-220-60			шт.	3					
13		Труба стальная водогазопроводная (газовая) тонкостенная наружный диаметр 26,8мм с толщиной стенки 2,3мм	ВТУ ЧМТУ укр. НИТИ № 576-65			м	130					
14		Труба стальная водогазопроводная (газовая) наружный диаметр 26,8мм с толщиной стенки 2,8мм	ГОСТ 32-62			м	30					

Гл. инж. проект. Кабухов Н.Ф. — Согласовано

Нач. отдела Шляховской В.Н.

Рук. группы Гурова Н.И.

Конструктивель Банчаг В.И.

Котирова Орлова

М-661.1030

Инв. № 48656

В.А.1 | А.1

ГИПРОСВЯЗЬ г. Москва

1973 | Автоматизированная дизельная электростанция мощностью 1×200 кВт

Заказные спецификации на оборудование, кабельные изделия, материалы для сети электроосвещения.

Типовой проект 407-1-76 | Альбом II Часть 2 | Лист ЭЛ-3

Госстрой СССР
ЦЕНТРАЛЬНЫЙ ИНСТИТУТ ТИПОВОГО ПРОЕКТИРОВАНИЯ
Свердловский филиал
620062, г.Свердловск-62, ул.Чебышева,4
Заказ №717 Инв.№ СФ 140-03 тираж 240
Сдано в печать 1101 1988г цена 0-87

gost.e-ecolog.ru