ТИПОВОЙ ПРОЕКТ
407-1-79
АВТОМАТИЗИРОВАННАЯ ДИЗЕЛЬНАЯ ЭЛЕКТРОСТАНЦИЯ МОЩНОСТЬЮ 1×24 КВТ
(VI-046-74)

СОСТАВ ПРОЕКТА

Альбом I — Пояснительная записка. Технологические чертежи.
Альбом II — Сметы.
Часть 1 — Здание в кирпиче.
Часть 2 — Здание в бетонных блока.

Альбом III — Заказные спецификации.
Альбом IV — Нестандартизированное оборудование.
Система масляная с баком емкостью 60 литров.

ПРИМЕНЕННЫЕ МАТЕРИАЛЫ:

Типовой проект № 407-1-83 Автоматизированная дизельная электростанция. мощностью 1×72 квт"
Альбом II — Архитектурно-строительные чертежи.
Часть 1 — Здание в кирпиче
Часть 2 — Здание в бетонных блоках
Альбом III — Чертежи санитарно-технических систем и устройств.
Альбом VI — Нестандартизированное оборудование.

Часть 1-Система топливная с баком емкостью 250 литров.
Часть 3-Бак для воды емкостью 60 литров.
Часть 4-Бак для аварийного слива масла емкостью 250 литров.
Часть 5-Шкаф для 4-х аккумуляторных батарей.
Часть 6-Пульт дистанционного управления на 1 агрегат.

Альбом IV

РАЗРАБОТАН
ПРОЕКТНЫМ ИНСТИТУТОМ
ГИПРОСВЯЗЬ

сф 283-05

УТВЕРЖДЕН МИНИСТЕРСТВОМ СВЯЗИ СССР
6" ЯНВАРЯ 1978 ГОДА
ВВЕДЕН В ДЕЙСТВИЕ ИНСТИТУТОМ ГИПРОСВЯЗЬ
С 15" МАЯ 1977 ГОДА
ПРИКАЗ №204 ОТ 21 АПРЕЛЯ 1977 ГОДА

gost.e-ecolog.ru

Альбом V

Содержание

Обозначение	Наименование	№ листа
	Содержание	2
485.880.041 КМ	Система масляная с баком емкостью 60 литров	3
485.880.041 КМВП	Система масляная с баком емкостью 60 литров Ведомость покупных изделий /лист 1/	3
485.880.041 КМВП	Ведомость покупных изделий /листы 2 и 3/	4
485.880.041 КМСБ	Система масляная с баком емкостью 60 литров Сборочный чертеж	5
488.658.457 КМ	Труба Ду 20 ℓ=745	6
488.658.449 КМ	Труба Ду 25 ℓ=170	6
488.927.129 КМ	Ерш М16×57 ℓ=250	6
485.887.085 КМ	Бак расходный для масла емкостью 60 литров	6
485.887.085 КМСБ	Бак расходный для масла емкостью 60 литров Сборочный чертеж	7
485.886.018 КМ	Фильтр для заливки	8
485.886.018 КМСБ	Фильтр для заливки Сборочный чертеж	8
488.094.050 КМ	Корпус фильтра	8
488.094.051 КМ	Корпус фильтра	8
485.886.019 КМ	Фильтр расходный	9
485.886.019 КМСБ	Фильтр расходный Сборочный чертеж	9
485.886.020 КМ	Фильтр	9
485.886.020 КМСБ	Фильтр Сборочный чертеж	9
488.935.035 КМ	Гайка накидная	10
488.883.115 КМ	Кольцо уплотнительное	10
488.630.050 КМ	Кольцо	10
488.658.452 КМ	Труба Ду 20 ℓ=1450	10
488.658.466 КМ	Патрубок Ду 20 ℓ=64	11
488.658.454 КМ	Труба Ду 32 ℓ=130	11
488.658.455 КМ	Труба Ду 30 ℓ=1222	11
485.887.086 КМ	Бак емкостью 60 литров	11
485.887.086 КМСБ	Бак емкостью 60 литров Сборочный чертеж	12
486.173.059 КМ	Крышка	13
486.173.059 КМСБ	Крышка Сборочный чертеж	13
488.050.039 КМ	Крышка	13
488.240.038 КМ	Кольцо	13
488.030.133 КМ	Обечайка	14
488.613.114 КМ	Дно	14
488.010.182 КМ	Рама	14
488.658.459 КМ	Патрубок Ду 32 ℓ=88	14
488.658.460 КМ	Патрубок Ду 32 ℓ=125	15
488.658.463 КМ	Труба Ду 20 ℓ=660	15
488.658.464 КМ	Труба Ду 20 ℓ=660	15
488.220.119 КМ	Втулка	15
486.173.258 КМ	Крышка бака	16

Обозначение	Наименование	№ листа
486.173.058 КМСБ	Крышка бака Сборочный чертеж	16
488.637.697 КМ	Лист	16
488.240.037 КМ	Кольцо	16
488.665.117 КМ	Бандаж	17
486.437.054 КМ	Сетка защитная	17
486.437.054 КМСБ	Сетка защитная Сборочный чертеж	17
488.050.098 КМ	Крышка	18
488.365.118 КМ	Хомут	18
488.658.448 КМ	Труба Ду 25 ℓ=134	18
486.135.225 КМ	Кронштейн	19
488.120.230 КМ	Стойка	19
486.135.225 КМСБ	Кронштейн Сборочный чертеж	19
488.604.404 КМ	Косынка	20
488.604.405 /	Косынка	20
488.620.112 КМ	Подкос правый	20
488.620.113 КМ	Подкос левый	20
489.040.521 КМ	Уголь поперечный	21
489.040.522 КМ	Уголь поперечный	21
489.040.523 КМ	Уголь поперечный	21
489.040.526 КМ	Уголь	21
489.040.527 КМ	Уголь	22
489.040.533 КМ	Уголь	22
489.040.532 КМ	Уголь	22
488.671.018 КМ	Ручка	22
486.457.247 КМ	Трубопровод всасывающий	23
486.457.247 КМСБ	Трубопровод всасывающий Сборочный чертеж	23
488.658.450 КМ	Патрубок Ду 25 ℓ=100	23
488.658.451 КМ	Патрубок Ду 25 ℓ=100	23
488.457.250 КМ	Трубопровод нагнетательный	24
488.457.250 КМСБ	Трубопровод нагнетательный Сборочный чертеж	24
488.658.465 КМ	Труба Ду 20 ℓ=530	25
488.658.445 КМ	Труба Ду 20 ℓ=613	25
488.658.446 КМ	Труба Ду 20 ℓ=218	25
488.658.447 КМ	Патрубок Ду 20 ℓ=60	25
486.457.251 КМ	Трубопровод переливной и аварийного слива	26
486.457.251 КМСБ	Трубопровод переливной и аварийного слива Сборочный чертеж	26
488.658.467 КМ	Труба Ду 20 ℓ=617	27
486.457.252 КМ	Трубопровод расходный	27
486.457.252 КМСБ	Трубопровод расходный Сборочный чертеж	27
488.668.528 КМ	Скоба для крепления 3-х труб	28
488.668.529 КМ	Скоба для крепления 4-х труб	28

Копировал Песочинская
СФ 283-86

Формат	Зона	Поз.	Обозначение	Наименование	Кол.	Примечание
				Документация		
			435.880.041 КМСБ	Сборочный чертеж		
			435.880.041 КМВП	Ведомость покупных изделий		
				Сборочные единицы		
		1	435.887.065 КМ	Бак расходный для масла емкостью 120 литров	1	
		2	406.135.225 КМ	Кронштейн	1	
		3	406.457.247 КМ	Трубопровод всасывающий	1	
		4	406.457.250 КМ	Трубопровод нагнетательный	1	
		5	406.457.251 КМ	Трубопровод перелив-ной и аварийного слива	1	
		6	406.457.252 КМ	Трубопровод расход-ный	1	
				Детали		
		7	408.668.528 КМ	Скоба	1	
		8	408.668.529 КМ	Скоба	1	

Альбом IV

Инв.№ подл. | Подп. и дата | Взам. инв.№ | Инв.№ дубл. | Подп. и дата

Изм.	Лист	№ докум.	Подп.	Дата
Разраб.		Козлова		
Пров.		Черная		
Рук.гр.		Черная		
Нач.отд.		Гринкут		

435.880.041 КМ

Система масляная с баком емкостью 60 литров

Литер	Лист	Листов
	1	2

ГИПРОСВЯЗЬ Москва

Копировал: Лесочинская Формат А1

Формат	Зона	Поз.	Обозначение	Наименование	Кол.	Примечание
		9	408.927.129 КМ	Ерш М16×50 ℓ=250	6	
				Стандартные изделия		
				Болт ГОСТ 7798-70		
				М6×25.58.01	10	
				М8×20.58.01	4	
				М16×65.58.01	2	
				Гайка ГОСТ 5915-70		
				М6.5.01	10	
				М8.5.01	4	
				М14.5.01	2	
				М16.5.01	6	
				Шайба ГОСТ 6402-70		
				6 65Г 029	10	
				18 65Г 029	4	
				14 65Г 029	2	
				Шайба 16.01.01		
				ГОСТ 11371-6[illegible]	6	
				Прочие изделия		
				Насос „Родник"		
				ТУ 26.06.692-71	1	
				Устройство запорное указателя уровня жидкости		
				I-А-20-16		
				ГОСТ 9652-68	1	
				Рамка N2-25		
				ГОСТ 9653-74	1	

Инв.№ подл. | Подп. и дата | Взам. инв.№ | Инв.№ дубл. | Подп. и дата

Изм.	Лист	№ докум.	Подп.	Дата

435.880.041 КМ

Лист 2

Копировал: Лесочинская Формат А1

Строки	Наименование	Обозначение документа на поставку	Поставщик	Куда входит (обозначение)	Количество на изделие	Количество в комплекте	Количество на ремонтных	Количество всего	Примечание
1									
2									
3	Насос ручной поршневой		Предприятие ОМ-216/7 г. Гвардейск Калининградской области						
4	двустороннего действия								
5	„Родник"	ТУ 26.06.692-71			1	—	—	1	
6									
7									
8									
9									
10	Устройство запорное								
11	указателя уровня жидкости								
12	I-А-20-16	ГОСТ 9652-68			1	—	—	1	
13									
14									
15	Рамка N2-25	ГОСТ 9653-74			1	—	—	1	
16									
17									
18	Узольник	ГОСТ 8946-59							
19	D-20			435.887.065 КМ	1	—	—	1	
20				406.457.251 КМ	1	—	—	1	
21								2	
22									
23	D-25			406.457.247 КМ	1	—	—	1	
24									
25	D-25×20	ГОСТ 8947-59		406.457.250 КМ	1	—	—	1	

Инв.№ подл. | Подп. и дата | Взам. инв.№ | Инв.№ дубл. | Подп. и дата

Изм.	Лист	№ докум.	Подп.	Дата
Разраб.		Козлова		
Пров.		Черная		
Рук.гр.		Черная		
Нач.отд.		Гринкут		

435.880.041 КМВП

Система масляная с баком емкостью 60 литров Ведомость покупных изделий

Лит.	Лист	Листов
	1	3

ГИПРОСВЯЗЬ Москва

Копировал: Лесочинская Формат А2

СФ 283-05

№ строки	Наименование	Обозначение документов на поставку	Поставщик	Куда входит (обозначение)	Количество: на изделие	в комплекте	на регулиров.	всего	Примечание
1	Тройник 0-20	ГОСТ 8948-59		4Д6.457.250КМ	1	—	—	1	
2				4Д6.457.251КМ	1	—	—	1	
3								2	
4									
5									
6	Тройник 0-32×20	ГОСТ 8949-59		4Д6.457.251 КМ	1	—	—	1	
7									
8									
9	Муфта длинная	ГОСТ 8955-59		4Д6.457.250КМ	2	—	—	2	
10	0-20			4Д6.457.252КМ	2	—	—	2	
11								4	
12									
13	0-32			4Д6.457.251КМ	1	—	—	1	
14									
15									
16	Контргайка	ГОСТ 8961-59							
17	0-20			4Д6.457.250КМ	4	—	—	4	
18				4Д6.457.251КМ	3	—	—	3	
19				4Д6.457.252КМ	3	—	—	3	
20								10	
21									
22	0-25			4Д6.457.[illegible]0КМ	3	—	—	3	
23				4Д6.457.247КМ	2	—	—	2	
24								5	
25									
26									
27	0-32			4Д5.886.019КМ	1	—	—	1	
28				4Д6.457.252КМ	3	—	—	3	
29								4	
30									
31									

Альбом IV

Инв. № дубл. | Подп. и дата | Взам. инв. № | Инв. № дубл. | Подп. и дата

Изм. | Лист | № докум. | Подп. | Дата

4Д5.880.041 КМВП

Лист 2

Копировал: Песочинская формат 12

№ строки	Наименование	Обозначение документа на поставку	Поставщик	Куда входит (обозначение)	Количество: на изделие	в комплекте	на регулиров.	всего	Примечание
1	Кран муфтовый типа								
2	11 4 6 бк	ГОСТ 19193-73							
3	20-6			4Д6.457.250КМ	1	—	—	1	
4				4Д6.457.251КМ	1	—	—	1	
5				4Д6.457.252КМ	1	—	—	1	
6								3	
7									
8	25-6			4Д6.457.250КМ	1	—	—	1	
9	32-6			4Д6.457.251КМ	1	—	—	1	
10								2	
11									
12									
13									
14									
15									
16									
17									
18									
19									
20									
21									
22									
23									
24									
25									
26									
27									
28									
29									
30									
31									

Подп. и дата | Инв. № дубл. | Взам. инв. № | Подп. и дата

Изм. | Лист | № докум. | Подп. | Дата

4Д5.880.041 КМВП

Лист 3

Копировал: Песочинская формат 12

РСФ 223-05

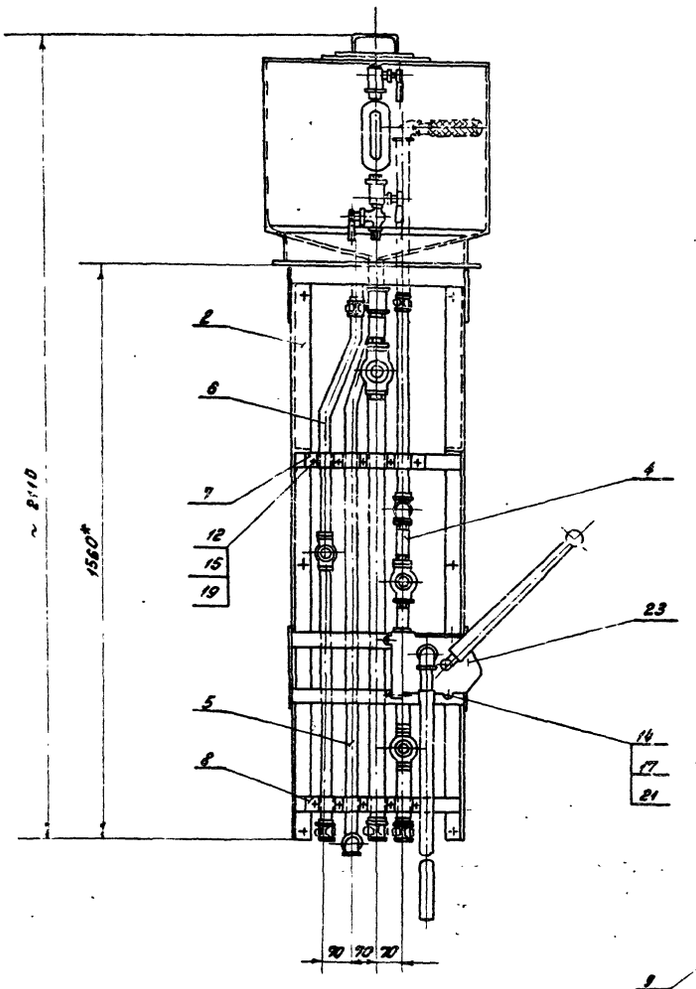

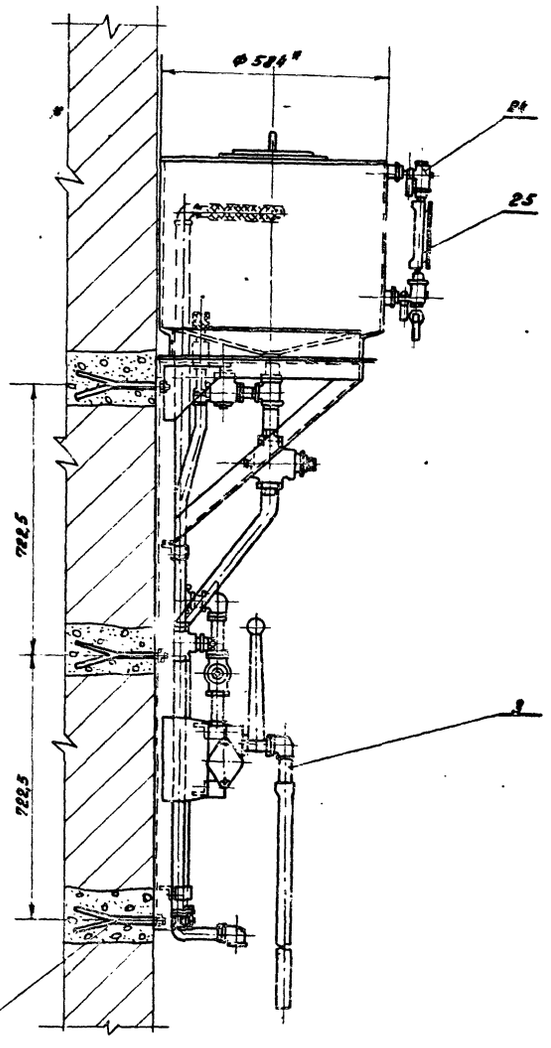

Схема принципиальная

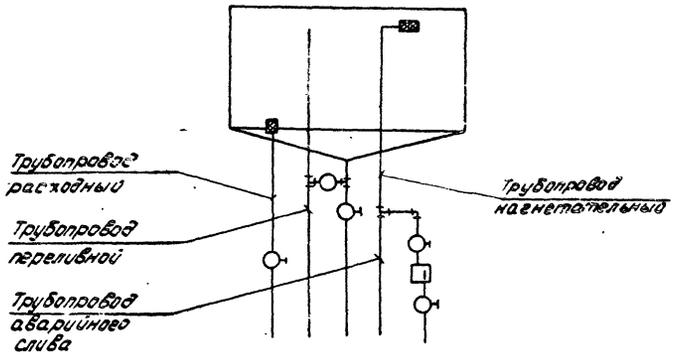

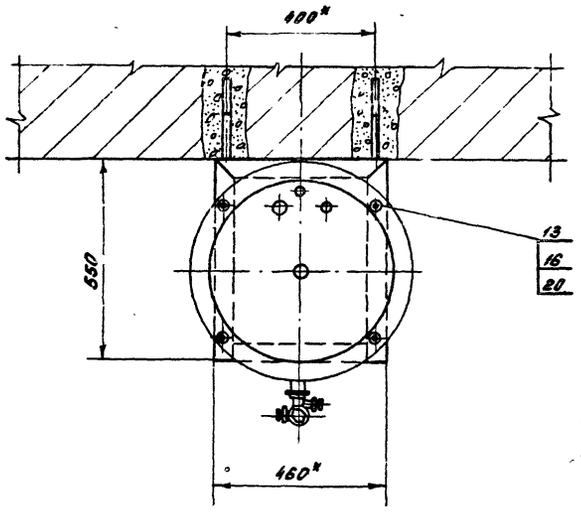

1. * Размеры для справок.
2. Покрытие трубопроводов: ЭМ. НЦ-25 ГОСТ 5406-79, серый III. П.

					425.880.041 КМСБ		
Изм.	Лист	№ докум.	Подп.	Дата	Система масляная с баком емкостью 60 литров сборочный чертеж	Литер	Масса	Масшт.
Разраб.		Козлова					111,3	1:10
Провер.		Черная				Лист	Листов 1	
Рук.гр.		Черная						
Н.контр.		Гринцит				ГИПРОСВЯЗЬ г. Москва		

Копировал Песочинская

Формат А2

ЕФ 283-DF

Типовой проект 407-1-44 Альбом V

408.658.457КМ

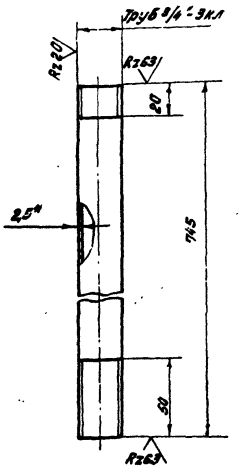

1. * Размер для справок
2. Неуказанные предельные отклонения размеров:
   валов - по 8т
   остальных - по СМ7

Изм.	Лист	№ докум.	Подп.	Дата	408.658.457КМ				
Разраб.		Бойдаков				Лит.	Масса	Масшт.	
Пров.		Васильева			Труба Ду 20		1,08	1:2	
Рук. гр.		Черная			ℓ=745	Лист	Листов 1		
Нач. отд.		Гринеут			Труба 0-20 ГОСТ 3262-75	ГИПРОСВЯЗЬ Москва			

Копировал: Лесочинская Формат 11

408.658.449КМ

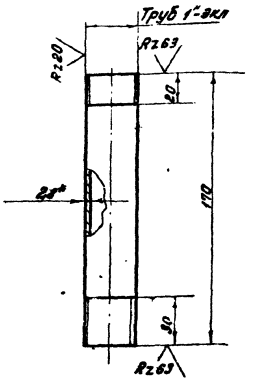

Неуказанные предельные отклонения размеров:
валов - по 8т
остальных - по СМ7

Изм.	Лист	№ докум.	Подп.	Дата	408.658449КМ				
Разраб.		Бойдаков				Лит.	Масса	Масшт.	
Пров.		Васильева			Труба Ду 25		0,34	1:2	
Рук. гр.		Черная			ℓ=170	Лист	Листов 1		
Нач. отд.		Гринеут			Труба 0-25 ГОСТ 3262-75	ГИПРОСВЯЗЬ Москва			

Копировал: Лесочинская Формат 11

408.927.129КМ

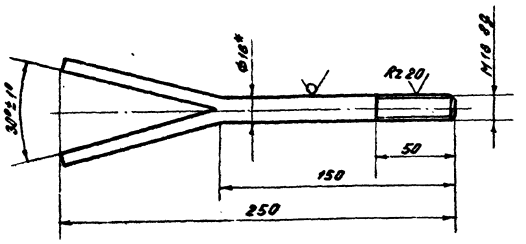

1. * Размер для справки
2. Неуказанные предельные отклонения размеров: валов - по 8т, остальных - по СМ7

Изм.	Лист	№ докум.	Подп.	Дата	408.927.129КМ				
Разраб.		Коваленко				Лит.	Масса	Масшт.	
Пров.		Черная			Ерш М 16-50		0,4	1:2	
Рук. гр.		Черная			ℓ=250	Лист	Листов 1		
Нач. отд.		Гринеут			Круг 16 ГОСТ 2590-71 / Ст 3 ГОСТ 535-58	ГИПРОСВЯЗЬ Москва			

Копировал: Лесочинская Формат 11

Формат	Зона	Поз.	Обозначение	Наименование	Кол.	Примечание
				Документация		
А2			485.887.065КМСБ	Сборочный чертеж		
				Сборочные единицы		
А1		1	485.886.018КМ	Фильтр для заливки	1	
А1		2	485.886.019КМ	Фильтр расходный	1	
А1		3	485.887.066КМ	Бак емкостью 60 литров	1	
А1		4	486.173.057КМ	Крышка бака	1	
А1		5	486.437.054КМ	Сетка защитная	1	
				Прочие изделия		
		6		Уровнемер 0-20 ГОСТ 2946-59	1	

Изм.	Лист	№ докум.	Подп.	Дата	485.887.065КМ				
Разраб.		Коваленко				Лит.	Масса	Масшт.	
Пров.		Черная			Бак расходный для масла емкостью 60 литров				
Рук. гр.		Черная				Лист	Листов 1		
Нач. отд.		Гринеут				ГИПРОСВЯЗЬ Москва			

Копировал: Лесочинская Формат 11

СОГЛАСОВАНО
Инв. № подл. | Подп. и дата | Взам. инв. № | Инв. № дубл. | Подп. и дата

ИНВ. № ПОДЛ. | ПОДП. И ДАТА | ВЗАМ. ИНВ. № | ИНВ. № ДУБЛ. | ПОДП. И ДАТА

СОГЛАСОВАНО

ИНВ. № ПОДЛ. | ПОДП. И ДАТА | ВЗАМ. ИНВ. № | ИНВ. № ДУБЛ. | ПОДП. И ДАТА

СОГЛАСОВАНО

Инв. № подл. | Подп. и дата | Взам. инв. № | Инв. № дубл. | Подп. и дата

425.887.065КМСБ

Инв. № 25225

Типовой проект 407-1-15

Альбом II

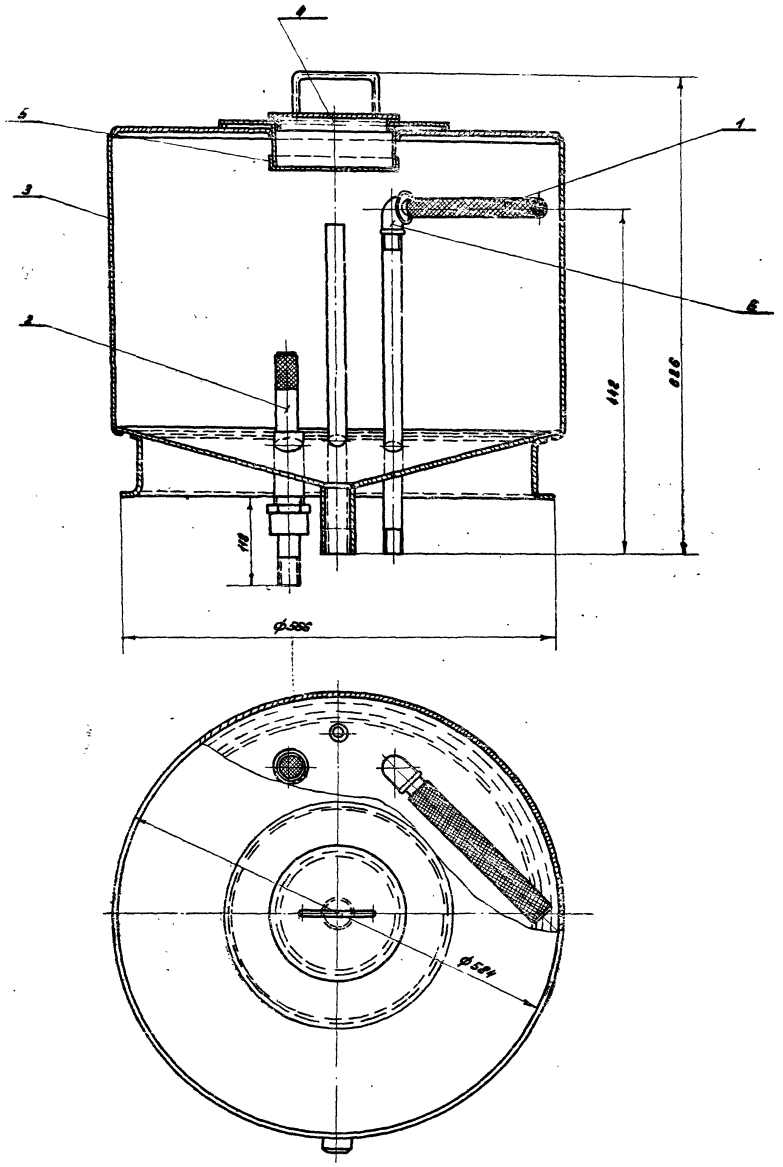

Размеры для справок

Изм.	Лист	№ докум.	Подп.	Дата	425.887.065 КМСБ			
Разраб.		Козлова			Бак расходный для масла емкостью 60 литров	Литер	Масса	Масшт.
Пров.		Черная					42,1	1:4
Рук.гр.		Черная			Сборочный чертеж	Лист	Листов 1	
Нач.отд.		Гринеут		24.01.77		ГИПРОСВЯЗЬ Москва		

СФ 283-05 Копировал: Песочинская Формат 22

Подп. и дата | Взам.инв.№ | Инв.№ дубл. | Подп. и дата

Формат	Зона	Поз.	Обозначение	Наименование	Кол.	Примечание
				Документация		
11			405.886.018 КМСБ	Сборочный чертеж		
				Детали		
11		1	408.034.050 КМ	Корпус фильтра	1	
				Материалы		
				Сетка фильтровая		
				48 ГОСТ 3187-65		
		2		210 В7 × 85 В7	1	0,11 кг
		3		Ф25 В7	1	0,02 кг

Альбом IV

Изм.	Лист	№ докум.	Подп.	Дата
Разраб.		Чавчавадзе		
Провер.		Черная		
Рук. гр.		Черная		
Нач. отд.		Гринеут		

405.886.018 КМ

Фильтр для заливки

Литер	Лист	Листов
		1

ГИПРОСВЯЗЬ Москва

Копировал: Песочинская Формат: 11

405.886.018 КМСБ

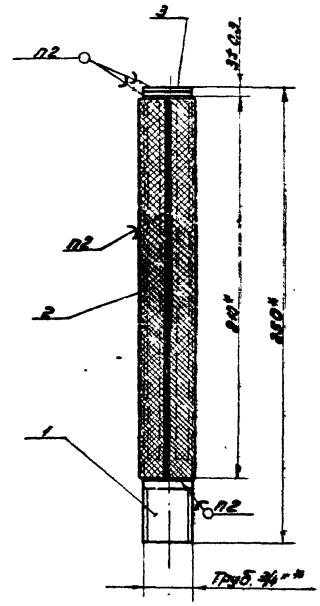

1.* Размеры для справок
2. ПОС30 ГОСТ 1499-70
3. Покрытие Эм. ВЛ-515 ТУ УХП 138-59, красно-коричневый ⅢП

Изм.	Лист	№ докум.	Подп.	Дата
Разраб.		Чавчавадзе		
Провер.		Черная		
Рук. гр.		Черная		
Нач. отд.		Гринеут		

405.886.018 КМСБ

Фильтр для заливки Сборочный чертеж

Литера	Масса	Масшт.
	0,4	1:2

Лист Листов 1

ГИПРОСВЯЗЬ Москва

Копировал: Песочинская Формат: 11

408.034.050 КМ

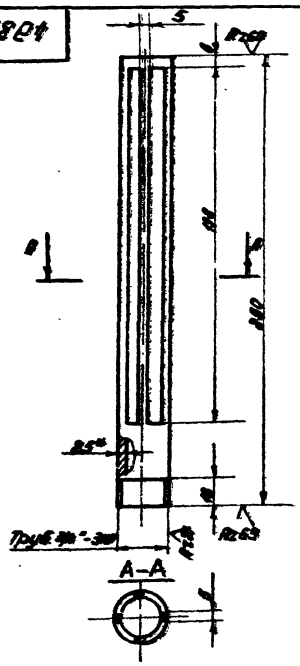

1.* Размер для справок
2. Неуказанные предельные отклонения размеров: валов - по В5
остальных - по СМ5
3. Покрытие: Эм. ВЛ-515 ТУ УХП 138-59, красно-коричневый ⅢП.

Изм.	Лист	№ докум.	Подп.	Дата
Разраб.		Байдинова		
Провер.		Чавчавадзе		
Рук. гр.		Черная		
Нач. отд.		Гринеут		

408.034.050 КМ

Корпус фильтра

Лит.	Масса	Масшт.
	0,3	1:2

Лист Листов 1

ГИПРОСВЯЗЬ Москва

Труба 0-20 ГОСТ 3262-75

Копировал: Песочинская Формат: 1

408.034.051 КМ

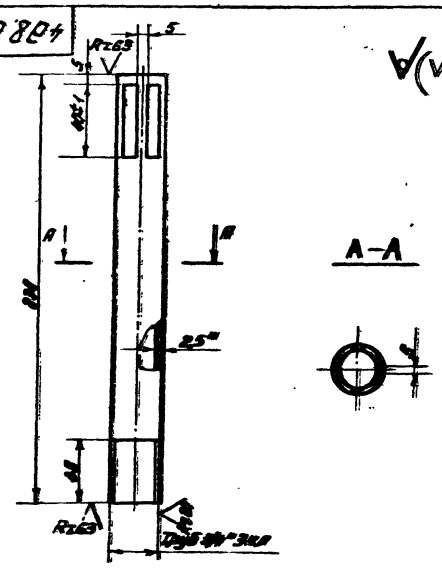

1.* Размер для справок
2. Неуказанные предельные отклонения размеров: валов - по В5
остальных - по СМ5
3. Покрытие: Эм. ВЛ-515 ТУ УХП 138-59, красно-коричневый ⅢП.

Изм.	Лист	№ докум.	Подп.	Дата
Разраб.		Байдинова		
Провер.		Чавчавадзе		
Рук. гр.		Черная		
Нач. отд.		Гринеут		

408.034.051 КМ

Корпус фильтра

Лит.	Масса	Масшт.
	0,29	1:2

Лист Листов 1

ГИПРОСВЯЗЬ Москва

Труба 0-20 ГОСТ 3262-62

СФ 223-05

Копировал: Песочинская Формат: 11

Формат	Зона	Поз.	Наименование	Обозначение	Кол.	Примечание
				Документация		
11			4д5.886.019 КМСБ	Сборочный чертеж		
				Сборочные единицы		
11		1	4д5.886.020 КМ	Фильтр	1	
				Детали		
11		2	4д8.683.115 КМ	Кольцо уплотнительное	1	
11		3	4д8.935.035 КМ	Гайка накидная	1	
				Прочие изделия		
		4		Контргайка 0-32 ГОСТ 8961-59	1	

Альбом IV

Изм.	Лист	№ докум.	Подп.	Дата
Разраб.		Козлова		
Провер.		Черная		
Рук. гр.		Черная		
Нач. отд.		Гринеут		24.01.77

4д5.886.019 КМ

Фильтр расходный

Литер	Лист	Листов
		1

ГИПРОСВЯЗЬ Москва

Копировал: Песочинская Формат: 11

Инв. № подл. | Подп. и дата | Взам. инв. № | Инв. № дубл. | Подп. и дата

4д5.886.019 КМСБ

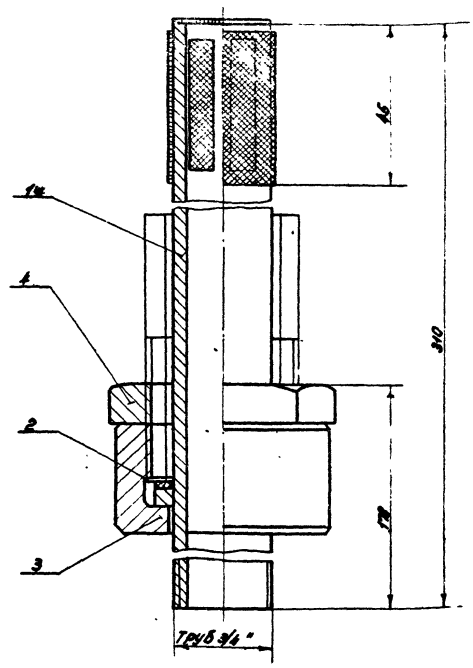

Размеры для справок

Изм.	Лист	№ докум.	Подп.	Дата
Разраб.		Чавчавадзе		
Провер.		Черная		
Рук. гр.		Черная		
Нач. отд.		Гринеут		24.01.77

4д5.886.019 КМСБ

Фильтр расходный Сборочный чертеж

Литер	Масса	Масшт.
	0,81	1:1

Лист | Листов 1

ГИПРОСВЯЗЬ Москва

Копировал: Песочинская Формат: 11

Формат	Зона	Поз.	Обозначение	Наименование	Кол.	Примечание
				Документация		
11			4д5.886.020 КМСБ	Сборочный чертеж		
				Детали		
11		1	4д8.034.051 КМ	Корпус фильтра	1	
11		2	4д8.680.050 КМ	Кольцо	1	
				Материалы		
				Сетка фильтровая 48 ГОСТ 3187-65		
		3		100В7×42В7	1	0,1кг
		4		Ф28 В7	1	0,02кг

Изм.	Лист	№ докум.	Подп.	Дата
Разраб.		Козлова		
Провер.		Черная		
Рук. гр.		Черная		
Нач. отд.		Гринеут		24.01.77

4д5.886.020 КМ

Фильтр

Литер	Лист	Листов
		1

ГИПРОСВЯЗЬ Москва

Копировал: Песочинская Формат 11

Инв. № подл. | Подп. и дата | Взам. инв. № | Инв. № дубл. | Подп. и дата

4д5.886.020 КМСБ

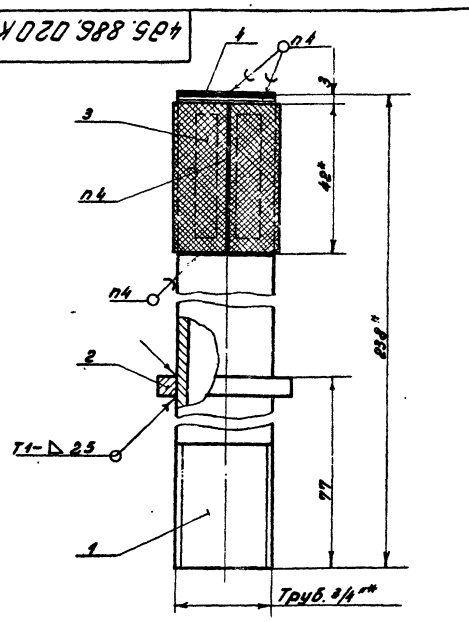

1. * Размеры для справок
2. Неуказанные предельные отключения размеров остальных – по СМ7
3. Сварка по ГОСТ 5264-69 сварные швы Rz80
4. Пос 30 ГОСТ 1499-70
5. Покрытие: Эм. ВЛ-515 ТУ УХП 198-59, красно-коричневый, III. П; кроме резьбовых отверстий

Изм.	Лист	№ докум.	Подп.	Дата
Разраб.		Чавчавадзе		
Провер.		Черная		
Рук. гр.		Черная		
Нач. отд.		Гринеут		24.01.77

4д5.886.020 КМСБ

Фильтр Сборочный чертеж

Литер	Масса	Масшт.
	0,5	1:1

Лист | Листов 1

ГИПРОСВЯЗЬ Москва

СФ 283-05 Копировал: Песочинская Формат: 11

4д8.935.035КМ

Rz 50

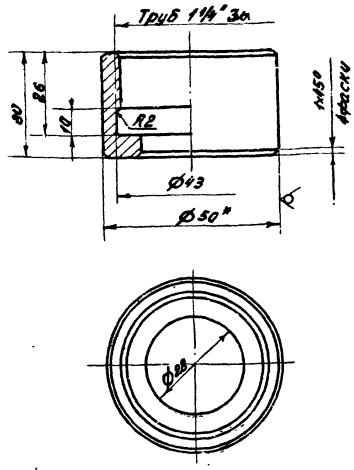

1. * Размер для справки
2. Неуказанные предельные отклонения размеров: отверстий - по A5, валов - по B5
3. Покрытие: Ц 9 хр.

Изм.	Лист	№ докум.	Подп.	Дата	4д8.935.035КМ	Лит.	Масса	Масшт.
Разраб.		Васютина			Гайка накидная		0,16	1:1
Пров.		Черная				Лист	Листов 1	
Рук.гр.		Черная						
Нач.отд.		Гринеут			Круг В52 ГОСТ 2590-71 Ст.3 ГОСТ 535-58	ГИПРОСВЯЗЬ Москва		

Копировал: Песочинская Формат: 11

4д8.683.115КМ

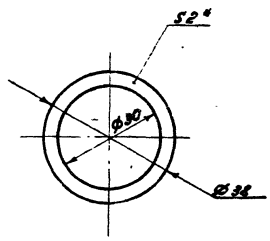

1. * Размер для справки
2. Неуказанные предельные отклонения размеров: отверстий - по A5, валов - по B5.

Изм.	Лист	№ докум.	Подп.	Дата	4д8.683.115КМ	Лит.	Масса	Масшт.
Разраб.		Васютина			Кольцо уплотнительное		0,002	1:1
Пров.		Черная				Лист	Листов 1	
Рук.гр.		Черная						
Нач.отд.		Гринеут			Резина - пластина 2МБ - А - М ГОСТ 7338-65	ГИПРОСВЯЗЬ Москва		

Копировал: Песочинская Формат: 11

4д8.680.050КМ

Rz 63

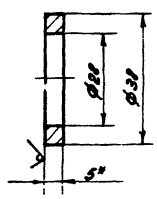

1. * Размер для справок
2. Неуказанные предельные отклонения размеров: отверстий - по A5, валов - по B5, остальных - по СМ5

Изм.	Лист	№ докум.	Подп.	Дата	4д8.680.050КМ	Лит.	Масса	Масшт.
Разраб.		Байдикова			Кольцо		0,03	1:1
Пров.		Чавкавадзе				Лист	Листов 1	
Рук.гр.		Черная						
Нач.отд.		Гринеут			Лист В5 ГОСТ 19903-74 Ст.3 ГОСТ 1-637-69	ГИПРОСВЯЗЬ Москва		

Копировал: Песочинская Формат: 11

4д8.658.452КМ

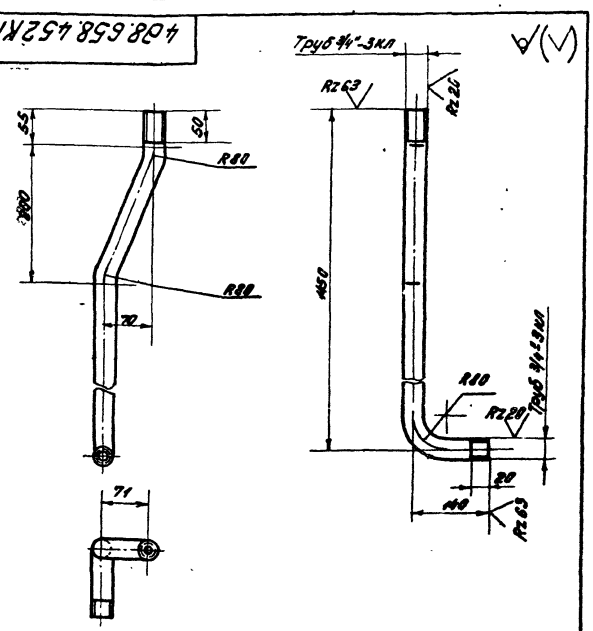

Неуказанные предельные отклонения размеров: валов - по B7, остальных - по СМ7

Изм.	Лист	№ докум.	Подп.	Дата	4д8.658.452КМ	Лит.	Масса	Масшт.
Разраб.		Байдикова			Труба Ду 20 e=1450		2,2	1:5
Пров.		Васютина				Лист	Листов 1	
Рук.гр.		Черная						
Нач.отд.		Гринеут			Труба 0-20 ГОСТ 3262-75	ГИПРОСВЯЗЬ Москва		

СФ 283-05 Копировал: Песочинская Формат: 11

Альбом IV

Инв. № подл. | Подп. и дата | Взам. инв. № | Инв. № дубл. | Подп. и дата

4д8.658.466 КМ

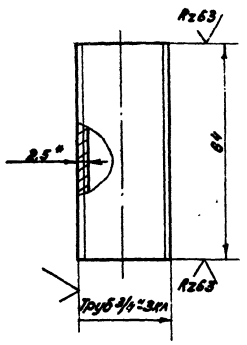

1.* Размер для справок

2. Предельные отклонения размеров:

валов - по B_7

Изм.	Лист	№ докум.	Подп.	Дата			
Разраб.	Байдикова				Патрубок Ду 20	Лит.	Масса 0,08	Масшт. 1:1
Пров.	Васютина				ℓ=62	Лист	Листов 1
Рук.гр.	Черная						
Нач.отд.	Гринеут				Труба 0-28 ГОСТ 3262-75	ГИПРОСВЯЗЬ Москва	

Копировал: Песочинская Формат: 11

4д8.658.457 КМ

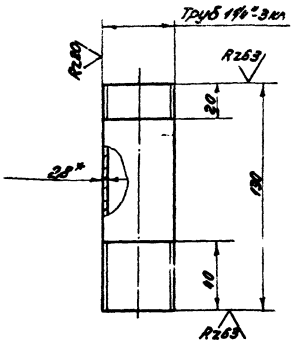

Предельные отклонения размеров:

валов - по B_7

отверстий - по CM_7

Изм.	Лист	№ докум.	Подп.	Дата			
Разраб.	Байдикова				Труба Ду 32	Литер	Масса 0,34	Масшт. 1:2
Провер.	Васютина				ℓ=130	Лист	Листов 1
Рук.гр.	Черная						
Нач.отд.	Гринеут				Труба 0-32 ГОСТ 3262-75	ГИПРОСВЯЗЬ Москва	

Копировал: Песочинская Формат: 11

4д8.658.455 КМ

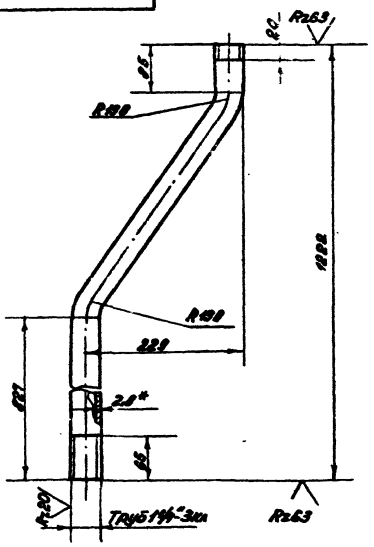

Предельные отклонения размеров:

валов - по B_7

остальных - по CM_7

Изм.	Лист	№ докум.	Подп.	Дата			
Разраб.	Байдикова				Труба Ду 32	Лит.	Масса 1,12	Масшт. 1:5
Пров.	Васютина				ℓ=1222	Лист	Листов 1
Рук.гр.	Черная						
Нач.отд.	Гринеут				Труба 0-32 ГОСТ 3262-75	ГИПРОСВЯЗЬ Москва	

Копировал: Песочинская Формат: 11

Форм.	Зона	Поз.	Обозначение	Наименование	Кол.	Примечание
				Документация		
22			4д5.887.066 КМСБ	Сборочный чертеж		
				Сборочные единицы		
11		1	4д6.173.059 КМ	Крышка	1	
				Детали		
11		2	4д8.010.182 КМ	Рама	1	
11		3	4д8.030.133 КМ	Обечайка	1	
11		4	4д8.220.149 КМ	Втулка	2	
11		5	4д8.013.114 КМ	Дно	1	
11		6	4д8.658.459 КМ	Патрубок Ду 32 ℓ=88	1	
11		7	4д8.658.460 КМ	Патрубок Ду 32 ℓ=125	1	
11		8	4д8.658.463 КМ	Труба Ду 20 ℓ=485	1	
11		9	4д8.658.464 КМ	Труба Ду 20 ℓ=435	1	

Изм.	Лист	№ докум.	Подп.	Дата			
Разраб.	Козлова				Бак емкостью 60 литров	Лит.	Лист	Листов 1
Провер.	Черная						
Рук.гр.	Черная					ГИПРОСВЯЗЬ Москва	
Нач.отд.	Гринеут						

4д5.887.066 КМ

Копировал: Песочинская Формат: 11

Альбом IV

Инв. № подл. | Подп. и дата | Взам. инв. № | Инв. № дубл. | Подп. и дата

Инв. № подл. | Подп. и дата | Взам. инв. № | Инв. № дубл. | Подп. и дата

Инв. № подл. | Подп. и дата | Взам. инв. № | Инв. № дубл. | Подп. и дата

Инв. № подл. | Подп. и дата | Взам. инв. № | Инв. № дубл. | Подп. и дата

4д5.887.066КМСБ

Альбом IV

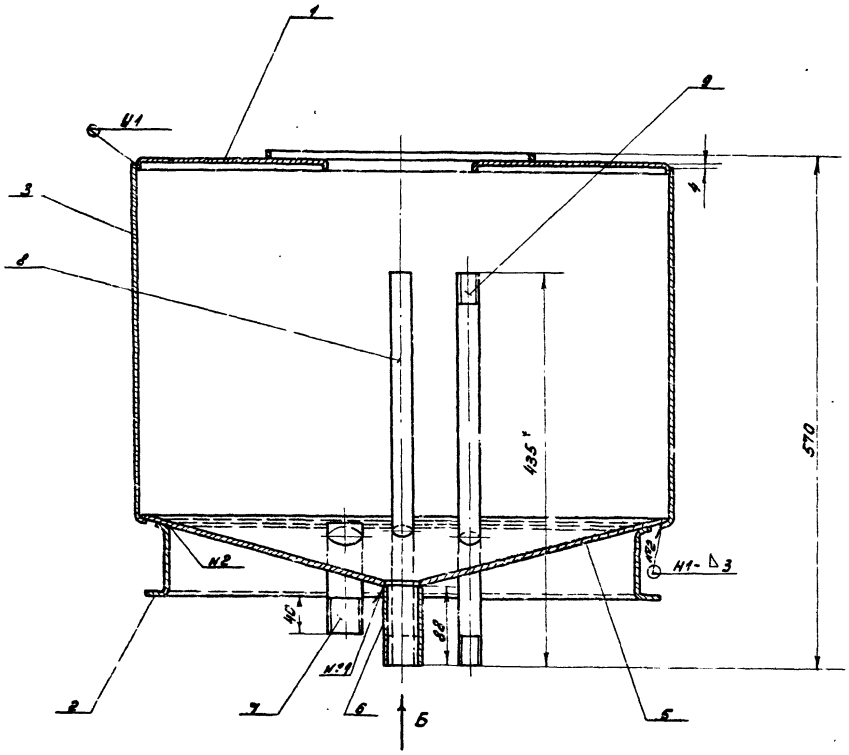

Б-Б
М 1:1

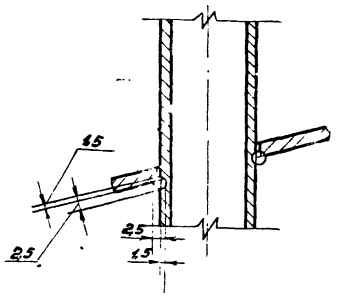

А-А
М 1:1

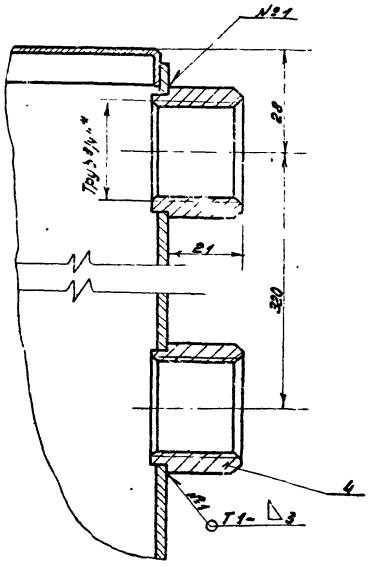

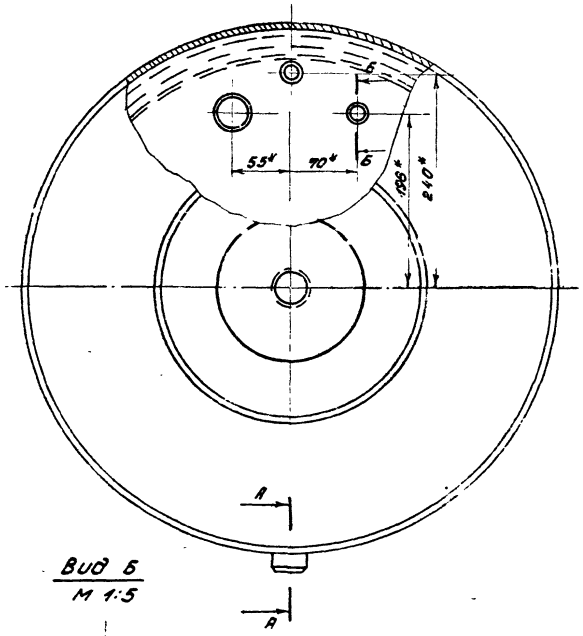

Вид Б
М 1:5

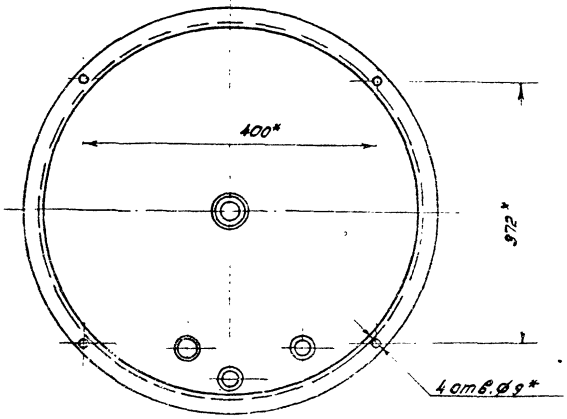

1. * Размер для справок
2. Предельные отклонения размеров:
   валов - по В7,
   остальных - по СМ7
3. Трубу поз.8 и патрибок поз.7 приварить к днищу поз.4, как показано на сеч. Б-Б
4. Сварка по ГОСТ 5264-69. Сварные швы Rz 80
5. Сварные швы показанные в сеч. Б-Б и №1, №2 проверить на герметичность.
6. Покрытие: наружной поверхности ЭМ НЦ-25. ГОСТ 5406-73, серый. III. п. Покрытие внутренней поверхности ЭМ ВЛ-516, ТУ УХП 138-55 красно-коричневый III. п.

					4д5.887.066 КМСБ			
Изм.	Лист	№докум	Подп	Дата	Бак емкостью 60 литров Сборочный чертеж	Литер	Масса	Масшт.
1	Разраб	Козлова					38,2	1:4
	Провер	Черная				Лист	Листов 1	
	Рук.гр	Черная				ГИПРОСВЯЗЬ Москва		
	Нач.отд.	Гринеут						

Инв.№ подл. | Подп. и дата | Взам.инв.№ | Инв.№ дубл. | Подп. и дата

Инв. № 2 [illegible]

Типовой проект 401-1-173

Альбом II

Формат	Зона	Поз.	Обозначение	Наименование	Кол.	Примечание
				Документация		
11			4д6.173.059 КМСБ	Сборочный чертеж		
				Детали		
11		1	4д8.050.099КМ	Крышка	1	
11		2	4д8.240.038КМ	Кольцо	1	

Подп. и дата | Инв. № дубл. | Взам. инв. № | Подп. и дата | Инв. № подл.

Изм.	Лист	№ докум.	Подп.	Дата
Разраб.		Козлова		
Пров.		Черная		
Рук. гр.		Черная		
Нач. отд.		Гринеут		24.9.77

4д6.173.059 КМ

Крышка

Лит.	Лист.	Листов
		1

ГИПРОСВЯЗЬ Москва

Копировал: Песочинская Формат: 11

4д6.173.059КМСБ

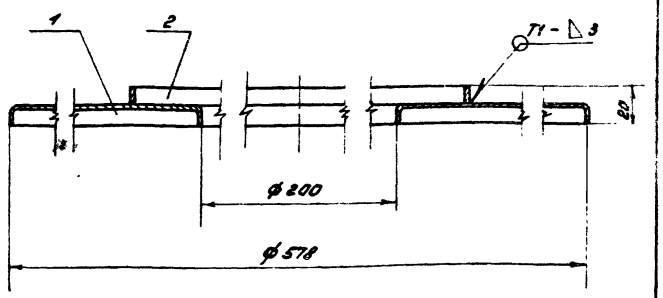

1. Размеры для справок
2. Сварка по ГОСТ 5264-69. Сварной шов Rz 70
3. Покрытие. Эм. Ц-25 ГОСТ 5406-73, серый. III. п.

Подп. и дата | Инв. № дубл. | Взам. инв. № | Подп. и дата | Инв. № подл.

Изм.	Лист	№ докум.	Подп.	Дата
Разр.		Козлова		
Пров.		Черная		
Рук. гр.		Черная		
Нач. отд.		Гринеут		24.9.77

4д6.173.059 КМСБ

Крышка

Сборочный чертеж

Литер	Масса	Масшт.
	2,3	1:2

Лист	Листов 1

ГИПРОСВЯЗЬ Москва

Копировал: Песочинская Формат: 11

4д8.050.099КМ

Rz 63

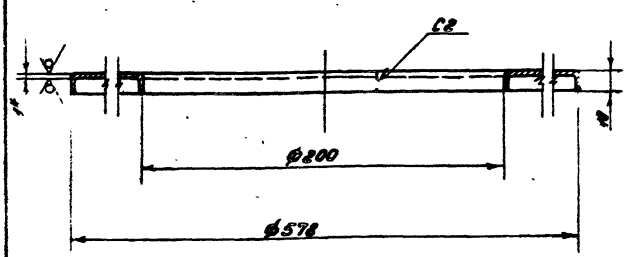

1.* Размер для справок
2. Предельные отклонения размеров
отверстий - по A5,
валов - по B5
3. Внутренние радиусы сгибов 1мм
4. Сварка по ГОСТ 5264-69. Сварной шов Rz 80

Подп. и дата | Инв. № дубл. | Взам. инв. № | Подп. и дата | Инв. № подл.

Изм.	Лист	№ док.	Подп.	Дата
Разраб.		Козлова		
Пров.		Черная		
Рук. гр.		Черная		
Нач. отд.		Гринеут		24.9.77

4д8.050.099 КМ

Крышка

Литер	Масса	Масшт.
	2,1	1:2

Лист	Листов 1

ГИПРОСВЯЗЬ Москва

Лист В1.0 ГОСТ 19903-74
Ст 3 ГОСТ 16523-70

4д8.240.038КМ

Rz 63

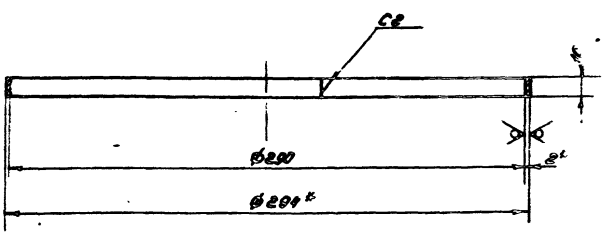

1.* Размеры для справок
2. Предельные отклонения размеров:
отверстий - по A5,
валов - по B5
3. Сварка по ГОСТ 5264-69. Сварной шов Rz 80

Подп. и дата | Инв. № дубл. | Взам. инв. № | Подп. и дата | Инв. № подл.

Изм.	Лист	№ докум.	Подп.	Дата
Разраб.		Козлова		
Пров.		Черная		
Рук. гр.		Черная		
Нач. отд.		Гринеут		24.9.77

4д8.240.038 КМ

Кольцо

Литер	Масса	Масшт.
	0,19	1:2

Лист	Листов 1

ГИПРОСВЯЗЬ Москва

Лист В2.0 ГОСТ 19903-74
Ст 3 ГОСТ 16523-70

Копировал: Песочинская Формат: 11

Типовой проект 407-1-14
Альбом IV

4д8.030.133КМ

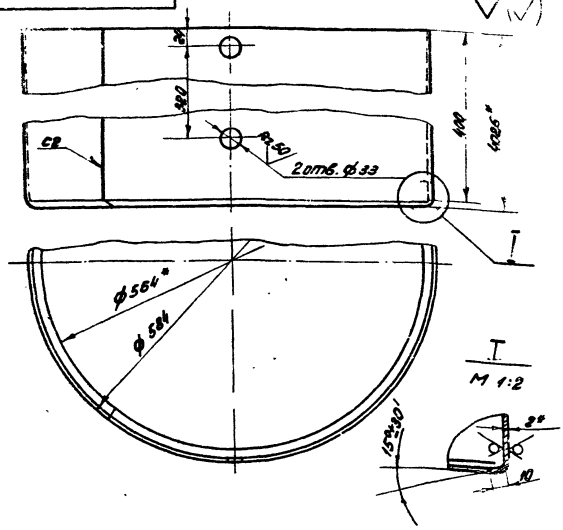

1.* Размеры для справок
2. Предельные отклонения размеров:
отверстий - по А7,
валов - по В7,
остальных - по СМ7
3. Внутренний радиус сгиба 2 мм
4. Сварка по ГОСТ 5264-69. Сварной шов Rz80

Изм.	Лист	№ докум.	Подп.	Дата	4д8.030.133КМ	Литер	Масса	Масшт.
Разраб.	Козлова				Обечайка		13,3	1:5
Провер.	Черная					Лист	Листов 1	
Рук.груп.	Черная							
Нач.отд.	Грингут			24.01.77	Лист В2,0 ГОСТ 19903-74 / Ст.3 ГОСТ 16523-70	ГИПРОСВЯЗЬ Москва		

Копировал: Песочинская Формат: 11

4д8.613.114КМ

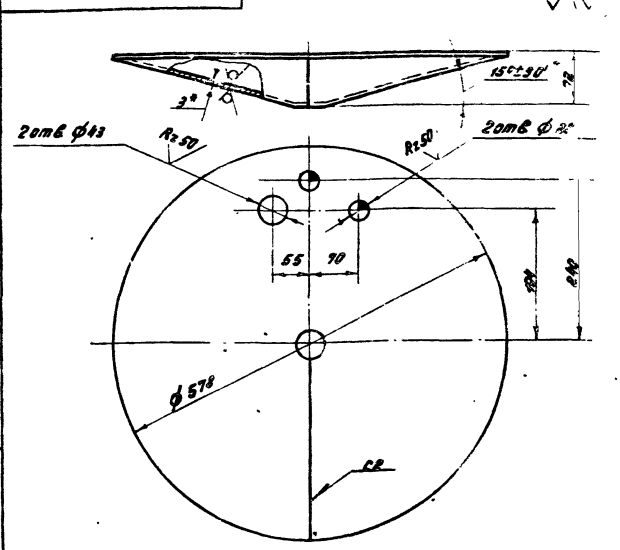

1.* Размеры для справок
2. Предельные отклонения размеров:
отверстий - по А7,
валов - по В7,
остальных - по СМ7
3. Сварка по ГОСТ 5264-69. Сварной шов Rz80

Изм.	Лист	№ докум.	Подп.	Дата	4д8.613.114КМ	Литер	Масса	Масшт.
Разраб.	Козлова				Дно		16,5	1:5
Провер.	Черная					Лист	Листов 1	
Рук.груп.	Черная							
Нач.отд.	Грингут			24.01.77	Лист В3,0 ГОСТ 19903-74 / Ст.3 ГОСТ 16523-70	ГИПРОСВЯЗЬ Москва		

Копировал: Песочинская Формат: 11

4д8.613.115КМ

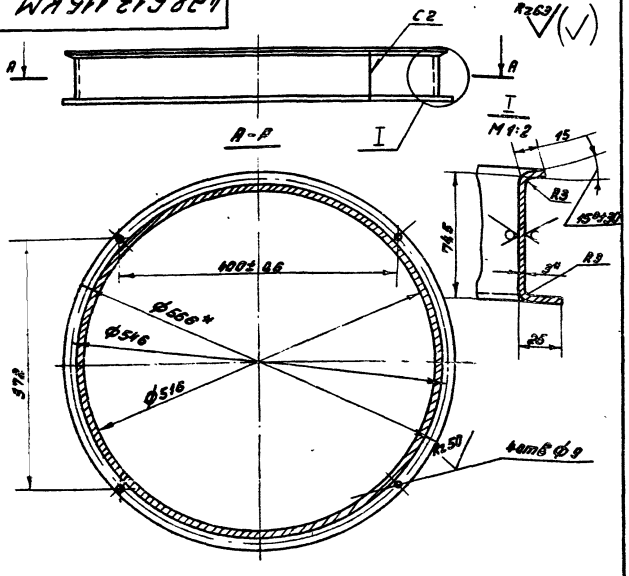

1.* Размеры для справок
2. Предельные отклонения размеров:
отверстий - по А7,
валов - по В7,
остальных - по СМ7
3. Сварка по ГОСТ 5264-69. Сварной шов Rz80

Изм.	Лист	№ докум.	Подп.	Дата	4д8.010.182КМ	Литер	Масса	Масшт.
Разраб.	Козлова				Рама		5,9	1:5
Провер.	Черная					Лист	Листов 1	
Рук.груп.	Черная							
Нач.отд.	Грингут			24.01.77	Лист В3,0 ГОСТ 19903-74 / Ст.3 ГОСТ 16523-70	ГИПРОСВЯЗЬ Москва		

Копировал: Песочинская Формат: 11

4д8.658.459КМ

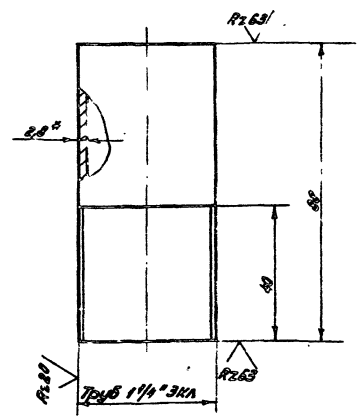

1.* Размер для справок
2. Предельные отклонения размеров:
валов - по В5,
остальных - по СМ3

Изм.	Лист	№ докум.	Подп.	Дата	4д8.658.459КМ	Литер	Масса	Масшт.
Разраб.	Козлова				Патрубок Ду 32		0,24	1:1
Провер.	Черная				l=88	Лист	Листов 1	
Рук.груп.	Черная							
Нач.отд.	Грингут			24.01.77	Труба 0-32 ГОСТ 3262-75	ГИПРОСВЯЗЬ Москва		

СФ 283-05 Копировал: Песочинская Формат: 11

Типовой проект Альбом V

4.08.658.460КМ

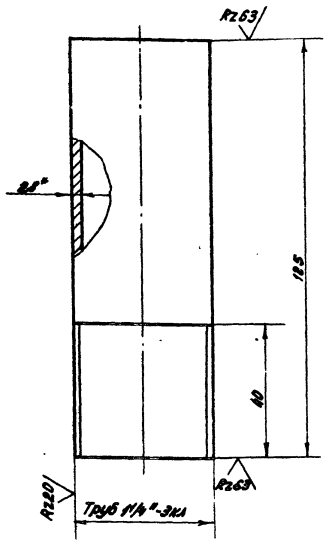

1.* Размер для справок

2. Предельные отклонения размеров

Валов - по 8s

остальных - по IT14

Изм.	Лист	№ докум.	Подп.	Дата	4.08.658.460КМ			
Разраб.		Козлова			Патрубок Ду 32	Литер	Масса	Масшт.
Провер.		Черная					0,35	1:1
Рук. гр.		Черная				Лист	Листов 1	
Нач. отд.		Гримгут			Труба 0-32 ГОСТ 3262-75	ГИПРОСВЯЗЬ Москва		

Копировал: Лесочинская Формат: А1

4.08.658.463КМ

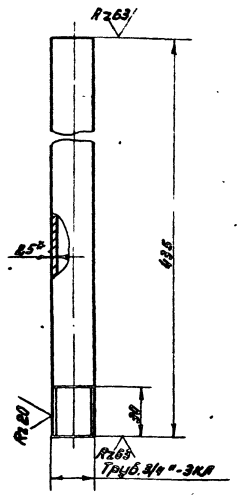

1.* Размер для справок

2. Предельные отклонения размеров:

Валов - по 8s

остальных - по IT14

Изм.	Лист	№ докум.	Подп.	Дата	4.08.658.463КМ			
Разраб.		Козлова			Труба Ду20	Литер	Масса	Масшт.
Провер.		Черная					0,67	1:2
Рук. гр.		Черная				Лист	Листов 1	
Нач. отд.		Гримгут			Труба 0-20 ГОСТ 3262-75	ГИПРОСВЯЗЬ Москва		

Копировал: Лесочинская Формат: А1

4.08.658.464КМ

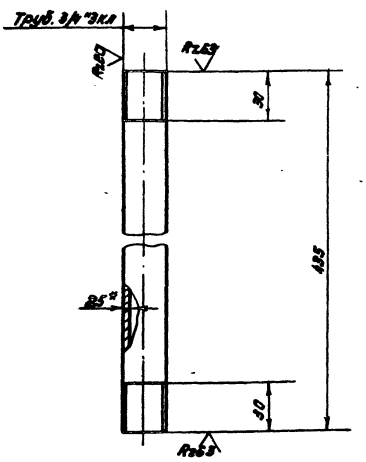

1.* Размер для справок

2. Предельные отклонения размеров:

Валов - по 8s

остальных - по IT14

Изм.	Лист	№ докум.	Подп.	Дата	4.08.658.464КМ			
Разраб.		Козлова			Труба Ду20	Литер	Масса	Масшт.
Провер.		Чернэя					0,67	1:2
Рук. гр.		Чернэя				Лист	Листов 1	
Нач. отд.		Гримгут			Труба 0-20 ГОСТ 3262-75	ГИПРОСВЯЗЬ Москва		

Копировал: Лесочинская Формат: А1

4.08.220.149КМ

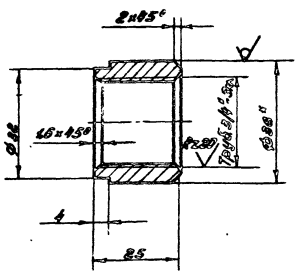

1.* Размеры для справок

2. Предельные отклонения размеров:

отверстий - по 8s,

Валов - по 8s,

остальных - по IT14

Изм.	Лист	№ докум.	Подп.	Дата	4.08.220.149КМ			
Разраб.		Чавлавадзе			Втулка	Литер	Масса	Масшт.
Провер.		Чернэя					0,27	1:1
Рук. гр.		Чернэя				Лист	Листов 1	
Нач. отд.		Гримгут			Труба 38×7,0 ГОСТ 8734-58 20 ГОСТ 8733-74	ГИПРОСВЯЗЬ Москва		

Копировал: Формат: А1

СФ 283-05

Формат	Зона	Поз.	Обозначение	Наименование	Кол.	Примечание
				Документация		
11			4д6.173.058 КМСБ	Сборочный чертеж		
				Детали		
11		1	4д8.240.037 КМ	Кольцо	1	
11		2	4д8.607.697 КМ	Лист	1	
11		3	4д8.671.018 КМ	Ручка	1	

Альбом IV

Изм.	Лист	№ докум.	Подп.	Дата
Разраб.		Васютина		
Пров.		Черная		
Рук. гр.		Черная		
Нач. отд.		Гринеут		

4д6.173.058КМ

Крышка бака

Лит.	Лист	Листов
		1

ГИПРОСВЯЗЬ Москва

Копировал: Песочинская Формат: 11

Инв. № подл. | Подп. и дата | Взам. инв. № | Инв. № дубл. | Подп. и дата

4д6.173.057КМСБ

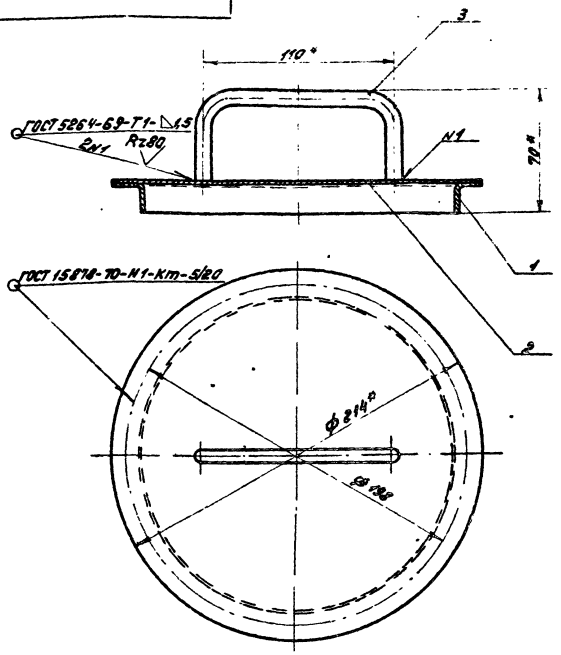

1.* Размеры для справок

2. Покрытие ЭМ НЦ-25, ГОСТ 5406-73, серый, III. п.

Изм.	Лист	№ докум.	Подп.	Дата
Разраб.		Чавчавадзе		
Провер.		Черная		
Рук. гр.		Черная		
Нач. отд.		Гринеут		

4д6.173.058КМСБ

Крышка бака

Сборочный чертеж

Литер	Масса	Масшт.
	1,33	1:2

Лист	Листов 1

ГИПРОСВЯЗЬ Москва

Копировал: Песочинская Формат: 11

Инв. № подл. | Подп. и дата | Взам. инв. № | Инв. № дубл. | Подп. и дата

4д8.607.697КМ

Rz63

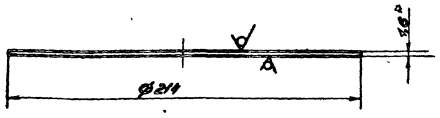

1.* Размер для справок

2. Неуказанные предельные отклонения размеров: валов - по B_5, остальных - по CM_5

Изм.	Лист	№ докум.	Подп.	Дата
Разраб.		Байдикова		
Провер.		Чавчавадзе		
Рук. гр.		Черная		
Нач. отд.		Гринеут		

4д8.607.697КМ

Лист

Лит.	Масса	Масшт.
	1,2	1:2

Лист	Листов 1

Лист В1,6 ГОСТ 19903-74 / Ст3 ГОСТ 16523-70

ГИПРОСВЯЗЬ Москва

Копировал: Песочинская Формат: 11

Инв. № подл. | Подп. и дата | Взам. инв. № | Инв. № дубл. | Подп. и дата

4д8.240.036КМ

Rz63

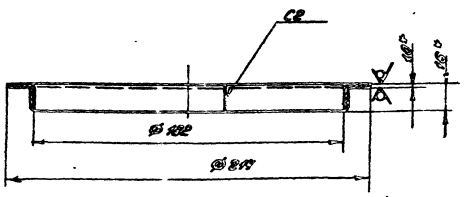

1.* Размеры для справок

2. Неуказанные предельные отклонения размеров: валов - по B_5, остальных - по CM_5

3. Сварка электродуговая по ГОСТ 5264-69

Изм.	Лист	№ докум.	Подп.	Дата
Разраб.		Байдикова		
Провер.		Чавчавадзе		
Рук. гр.		Черная		
Нач. отд.		Гринеут		

4д8.240.037КМ

Кольцо

Лит.	Масса	Масшт.
	0,05	1:2

Лист	Листов 1

Уголок Б-16×16×1 ГОСТ 8276-63 / Ст.3 Кл3 ГОСТ 11474-65

ГИПРОСВЯЗЬ Москва

СФ 283-05 Копировал: Песочинская Формат: 11

Инв. № подл. | Подп. и дата | Взам. инв. № | Инв. № дубл. | Подп. и дата

4д8.665.117КМ

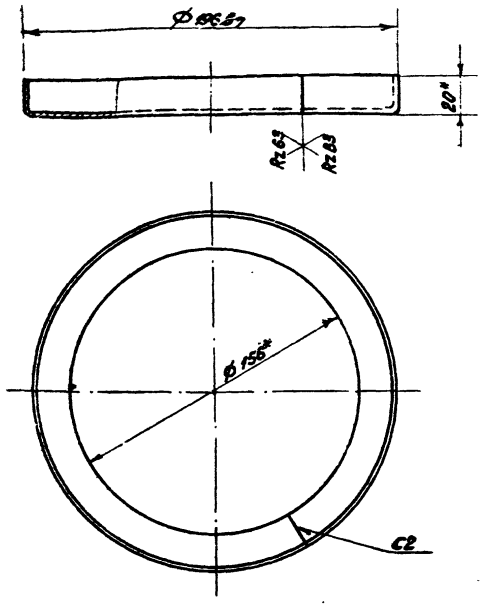

1.* Размеры для справок
2. Сварка электродуговая по ГОСТ 5264-69 Rz-80
Сварные швы зачистить

Изм.	Лист	№докум.	Подп.	Дата
Разраб.		Васютина		
Пров.		Черная		
Рук.гр.		Черная		
Нач.отд.		Гринеут		24.01.77

4д8.665.117КМ

Бандаж

Лит.	Масса	Масшт.
	0,27	1:2

Лист | Листов 1

Уголок 20×20×1,5 ГОСТ 8276-63 / Ст.3 КП3 ГОСТ 11474-65

ГИПРОСВЯЗЬ Москва

Копировал: Песочинская Формат: 11

Формат	Зона	Поз	Обозначение	Наименование	Кол.	Примечание
				Документация		
12			4д6.437.054 КМСБ	Сборочный чертеж		
				Детали		
11		1	4д8.050.098КМ	Крышка	1	
11		2	4д8.665.116КМ	Хомут	3	
11		3	4д8.665.117КМ	Бандаж	1	
				Стандартные изделия		
		4		Винт М4×16.56.016		
				ГОСТ 17473-72	3	
		5		Гайка М4.5.016		
				ГОСТ 5916-70	3	
		6		Шайба 4.01.016		
				ГОСТ 11371-68	3	
				Материалы		
				Сетка фильтровая		
				48 ГОСТ 3187-65		
		7		Ф180В7	0,09кг	
		8		60В7×620В7	0,15кг	

Инв.№подл. | Подп. и дата | Взам.инв.№ | Инв.№дубл. | Подп. и дата

Изм.	Лист	№докум.	Подп.	Дата
Разраб.		Васютина		
Пров.		Черная		
Рук.гр.		Черная		
Нач.отд.		Гринеут		24.01.77

4д6.437.054КМ

Сетка защитная

Лит.	Лист	Листов
		1

ГИПРОСВЯЗЬ Москва

Копировал: Песочинская Формат: 11

4д6.437.054КМСБ

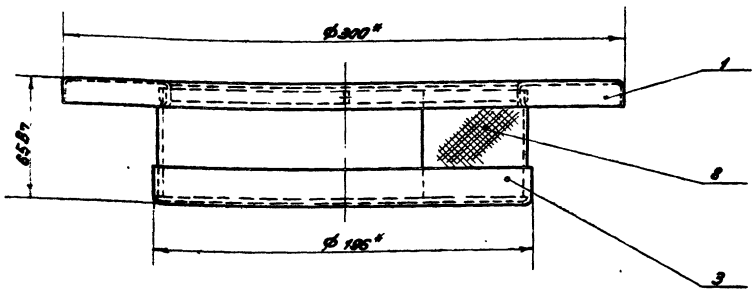

А–А повернуто
М1:1

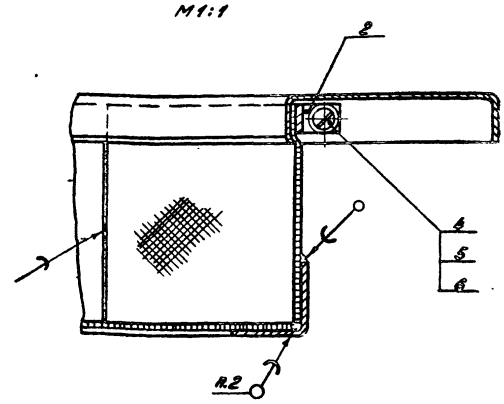

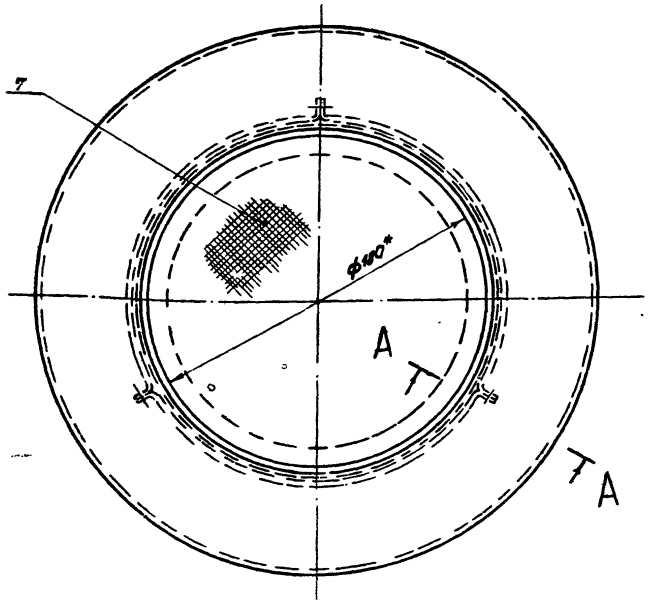

1.* Размеры для справок
2. ПОС 30 ГОСТ 1499-70*
3. Покрытие: Эм. ВЛ-515 ТУ УХП 138-59, красно-коричневый III п.

Изм.	Лист	№докум.	Подп.	Дата
Разраб.		Васютина		
Пров.		Черная		
Рук.гр.		Черная		
Нач.отд.		Гринеут		24.01.77

4д6.437.054КМСБ

Сетка защитная
Сборочный чертеж

Лит.	Масса	Масшт.
	1,3	1:2

Лист | Листов 1

ГИПРОСВЯЗЬ Москва

СФ 283-05 Копировал: Песочинская Формат: 12

Типовой проект АОТ-1-79
Альбом IV

Инв.№ подл. | Подп. и дата | Взам. инв.№ | Инв.№ дубл. | Подп. и дата

4д8.050.098 КМ

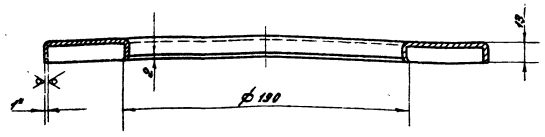

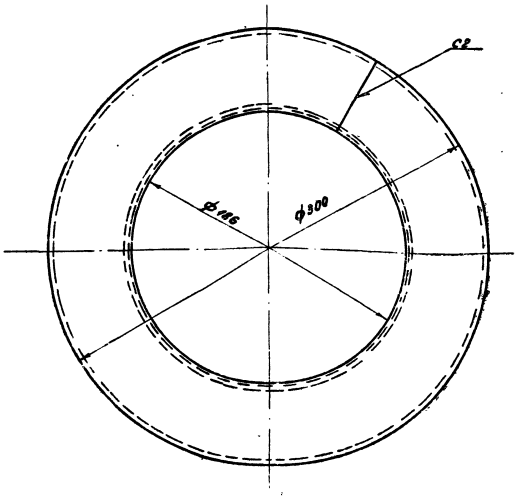

1. * Размер для справки
2. Неуказанные предельные отклонения размеров: отверстий по A_7, валов - по B_7
3. Сварка электродуговая по ГОСТ 5264-69 Сварные швы зачистить Rz80
4. Внутренние радиусы сгибов 1мм

Изм.	Лист	№ докум.	Подп.	Дата	4д8.050.098 КМ	Лит.	Масса	Масшт.
Разраб.		Васютина			Крышка		0,72	1:2
Провер.		Черная				Лист	Листов 1	
Рук.груп.		Черная						
Нач.отд.		Гринеут			Лист В1,0 ГОСТ 19903-74 Ст 3 ГОСТ 16523-70	ГИПРОСВЯЗЬ Москва		

Копировал: Песочинская Формат: 12

4д8.665.116 КМ

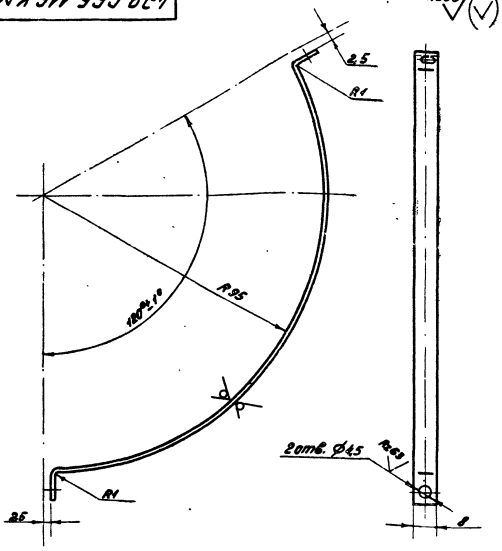

1. Неуказанные предельные отклонения размеров: отверстий - по A_7, валов - по B_7, остальных - по CM_7
2. Покрытие: Эм ВЛ-515 ТУ УХП 138-59, красно-коричневый. III, п.

Изм.	Лист	№ докум.	Подп.	Дата	4д8.665.116 КМ	Лит.	Масса	Масшт.
Разраб.		Васютина			Хомут		0,02	1:1
Провер.		Черная				Лист	Листов 1	
Рук.груп.		Черная						
Нач.отд.		Гринеут			Лист В1,6 ГОСТ 19903-74 Ст.3 ГОСТ 16523-70	ГИПРОСВЯЗЬ Москва		

Копировал: Песочинская Формат: 11

4д8.658.448 КМ

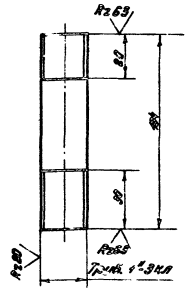

Неуказанные предельные отклонения размеров: валов - по B_7, остальных - по CM_7

Изм.	Лист	№ докум.	Подп.	Дата	4д8.658.448 КМ	Лит.	Масса	Масшт.
Разраб.		Байдикова			Труба Ду 25		0,27	1:2
Провер.		Васютина			ℓ=134	Лист	Листов 1	
Рук.груп.		Черная						
Нач.отд.		Гринеут			Труба 0-25 ГОСТ 3262-75	ГИПРОСВЯЗЬ Москва		

СФ 283-05 Копировал: Песочинская Формат: 11

Изм.	Лист	Поз.	Обозначение	Наименование	Кол.	Примечание
				Документация		
12			4д6.135.225 КМСБ	Сборочный чертеж		
				Детали		
11		1	4д8.120.230КМ	Стойка	2	
11		2	4д8.604.404КМ	Косынка	2	
11		3	4д8.604.405КМ	Косынка	2	
11		4	4д8.620.112КМ	Подкос правый	1	
11		5	4д8.620.113КМ	Подкос левый	1	
11		6	4д9.040.521КМ	Угольник поперечный	1	
11		7	4д9.040.522КМ	Угольник поперечный	1	
11		8	4д9.040.523КМ	Угольник поперечный	2	
11		9	4д9.040.526КМ	Угольник	1	
11		10	4д9.040.527КМ	Угольник	2	
11		11	4д9.040.532КМ	Угольник	1	
11		12	4д9.040.533КМ	Угольник	1	

Типовой проект 407-1-79 Альбом IV

Подп. и дата | Инв. № дубл. | Взам. инв. № | Подп. и дата | Инв. № подл.

Изм.	Лист	№ докум.	Подп.	Дата
Разраб.	Козлова			
Провер.	Черная			
Рук. груп.	Черная			
Нач. отд.	Гринеут			24.01.77

4д6.135.225КМ

Кронштейн

Литер	Лист	Листов
		1

ГИПРОСВЯЗЬ Москва

Копировал: Песочинская Формат: 11

4д8.120.230КМ

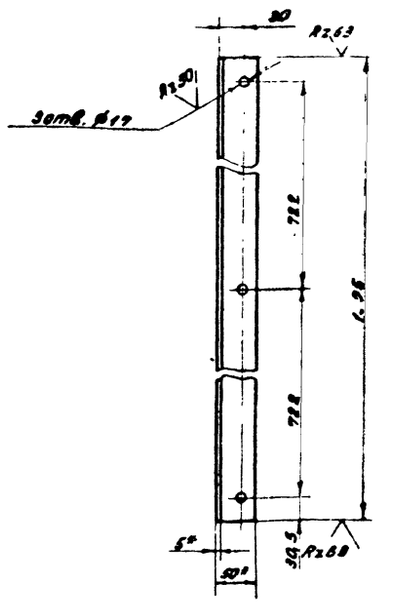

1* Размеры для справок
2. Предельные отклонения размеров:
отверстий - по А7,
валов - по В7,
остальных - по СМ7

Изм.	Лист	№ докум.	Подп.	Дата
Разраб.	Чавчавадзе			
Провер.	Черная			
Рук. груп.	Черная			
Нач. отд.	Гринеут			24.01.77

4д8.120.230КМ

Стойка

Литер	Масса	Масшт.
	5,76	1:5

Лист | Листов 1

Уголок Б-50×50×5 ГОСТ 8509-72 / Ст.3 ГОСТ 535-58

ГИПРОСВЯЗЬ Москва

Копировал: Песочинская Формат: 11

4д6.135.225КМСБ

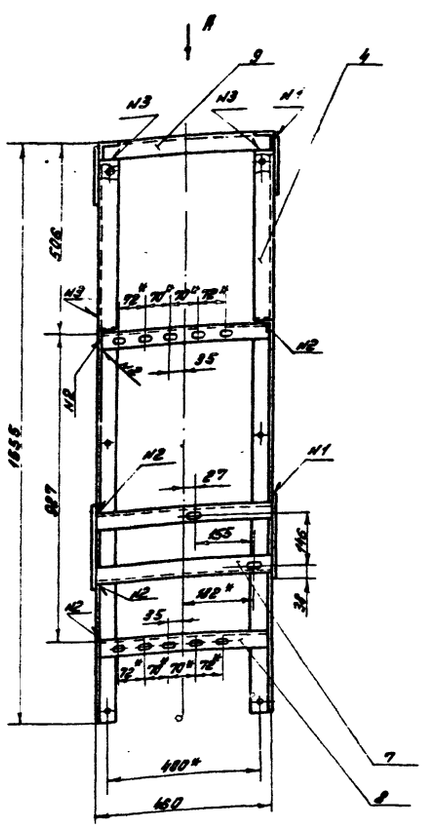

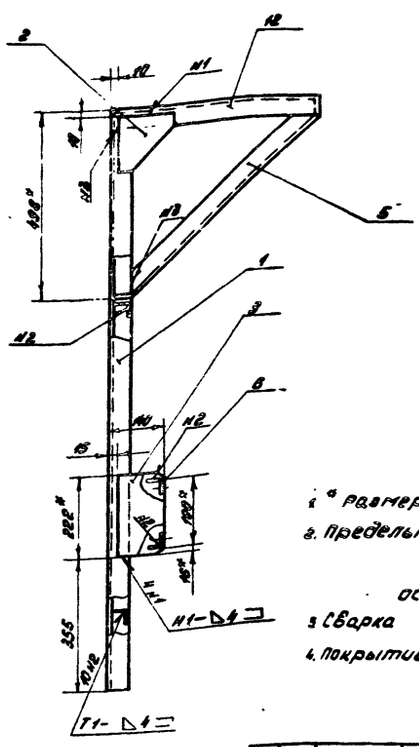

Вид А

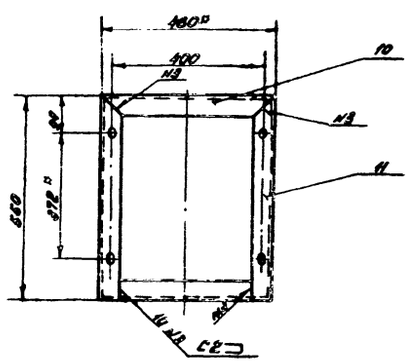

1* Размеры для справок.
2. Предельные отклонения размеров:
валов - по В7,
остальных - по СМ7
3. Сварка по ГОСТ 5264-69. Сварные швы Rz70
4. Покрытие: Эм. НЦ-25. ГОСТ 5408-73, серый. III. П

Изм.	Лист	№ докум.	Подп.	Дата
Разраб.	Чавчавадзе			
Провер.	Черная			
Рук. груп.	Черная			
Нач. отд.	Гринеут			24.01.77

4д6.135.225КМСБ

Кронштейн
Сборочный чертеж

Литер	Масса	Масшт.
	33,7	1:10

Лист | Листов 1

ГИПРОСВЯЗЬ Москва

СФ 283-05 Копировал: Песочинская Формат: 12

4д8.604.404 КМ

Rz63

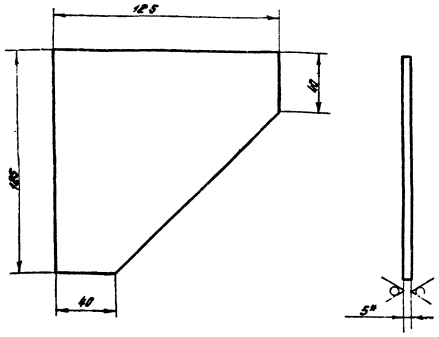

1.* Размер для справок
2. Предельные отклонения размеров:
валов - по B_7
остальных - по CM_7

Изм.	Лист	№ докум.	Подп.	Дата	4д8.604.404 КМ	Литер	Масса	Масшт.
Разраб.		Чавкавадзе			Косынка		0,8	1:2
Провер.		Черная				Лист	Листов 1	
Рукоуп.		Черная						
Нач.отд.		Гринеут			Полоса 5×125 ГОСТ 103-57 / Ст.3 ГОСТ 535-58	ГИПРОСВЯЗЬ Москва		

Копировал: Песочинская Формат: 11

4д8.604.405 КМ

Rz63

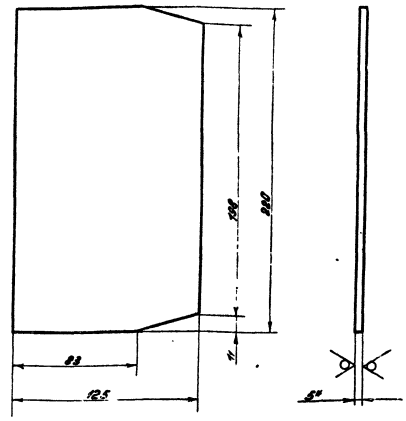

1.* Размер для справок
2. Предельные отклонения размеров:
валов - по B_7
остальных - по CM_7

Изм.	Лист	№ докум.	Подп.	Дата	4д8.604.405 КМ	Литер	Масса	Масшт.
Разраб.		Чавкавадзе			Косынка		1,07	1:2
Провер.		Черная				Лист	Листов 1	
Рукоуп.		Черная						
Нач.отд.		Гринеут			Полоса 5×125 ГОСТ 103-57 / Ст.3 ГОСТ 535-58	ГИПРОСВЯЗЬ Москва		

Копировал: Песочинская Формат: 11

4д8.620.112 КМ

Rz63

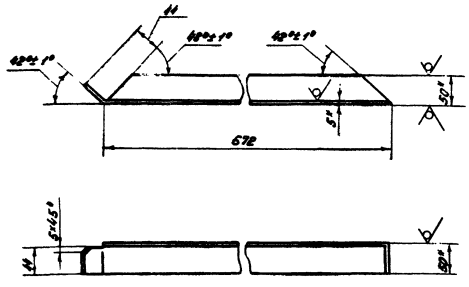

1.* Размеры для справок
2. Предельные отклонения размеров:
валов - по B_7
остальных - по CM_7

Изм.	Лист	№ докум.	Подп.	Дата	4д8.620.112 КМ	Литер	Масса	Масшт.
Разраб.		Чавкавадзе			Подкос правый		2,58	1:5
Провер.		Черная				Лист	Листов 1	
Рукоуп.		Черная						
Нач.отд.		Гринеут			Уголок 6-50×50×5 ГОСТ 8509-72 / Ст.3 ГОСТ 535-58	ГИПРОСВЯЗЬ Москва		

Копировал: Песочинская Формат: 11

4д8.620.113 КМ

Rz63

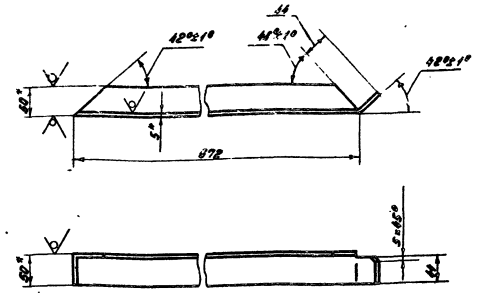

1.* Размер для справок
2. Предельные отклонения размеров:
валов - по B_7,
остальных - по CM_7

Изм.	Лист	№ докум.	Подп.	Дата	4д8.620.113 КМ	Литер	Масса	Масшт.
Разраб.		Чавкавадзе			Подкос левый		2,58	1:5
Провер.		Черная				Лист	Листов 1	
Рукоуп.		Черная						
Нач.отд.		Гринеут			Уголок 6-50×50×5 ГОСТ 8509-72 / Ст.3 ГОСТ 535-58	ГИПРОСВЯЗЬ Москва		

Сф 283-05 Копировал: Песочинская Формат: 11

Альбом II

Инв.№ подл. | Подп. и дата | Взам. инв.№ | Инв.№ дубл. | Подп. и дата

4д9.040.521КМ

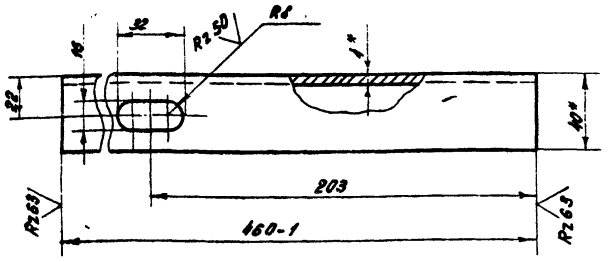

1.* Размеры для справок
2. Неуказанные предельные отклонения размеров:
отверстий - по А7,
валов - по В7,
остальных - по СМ7

Изм.	Лист	№ докум.	Подп.	Дата	4д9.040.521КМ			
Разраб.		Чавчавадзе			Угольник поперечный	Литер	Масса	Масшт.
Провер.		Черная					1,11	1:2
Рук.гр.		Черная				Лист	Листов 1	
Нач.отд.		Гринеут		24.01.77	Уголок Б-40×40×4 ГОСТ 8509-72 / Ст.3 ГОСТ 535-58	ГИПРОСВЯЗЬ Москва		

Копировал: Песочинская Формат: 11

4д9.040.522КМ

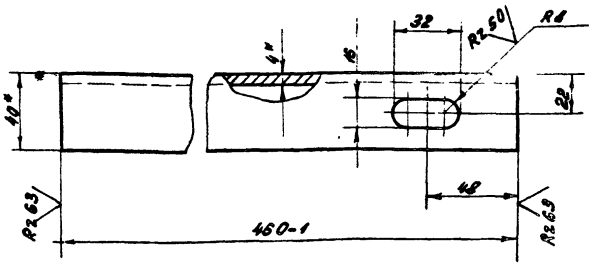

1.* Размеры для справок
2. Неуказанные предельные отклонения размеров:
отверстий - по А7,
валов - по В7,
остальных - по СМ7

Изм.	Лист	№ докум.	Подп.	Дата	4д9.040.522КМ			
Разраб.		Чавчавадзе			Угольник поперечный	Литер	Масса	Масшт.
Пров.		Черная					1,11	1:2
Рук.гр.		Черная				Лист	Листов 1	
Нач.отд.		Гринеут		24.01.77	Уголок Б-40×40×4 ГОСТ 8509-72 / Ст.3 ГОСТ 535-58	ГИПРОСВЯЗЬ Москва		

Копировал: Песочинская Формат: 11

4д9.040.523КМ

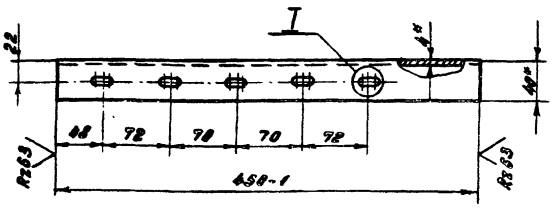

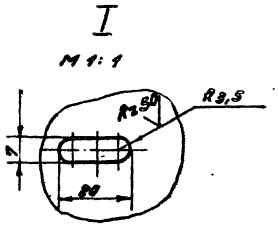

1.* Размеры для справок
2. Неуказанные предельные отклонения размеров:
отверстий - по А7,
валов - по В7,
остальных - по СМ7

Изм.	Лист	№ докум.	Подп.	Дата	4д9.040.523КМ			
Разраб.		Чавчавадзе			Угольник поперечный	Литер	Масса	Масшт.
Провер.		Черная					1,1	1:4
Рук.гр.		Черная				Лист	Листов 1	
Нач.отд.		Гринеут		24.01.77	Уголок Б-40×40×4 ГОСТ 8509-72 / Ст.3 535-58	ГИПРОСВЯЗЬ Москва		

Копировал: Песочинская Формат: 11

4д9.040.526КМ

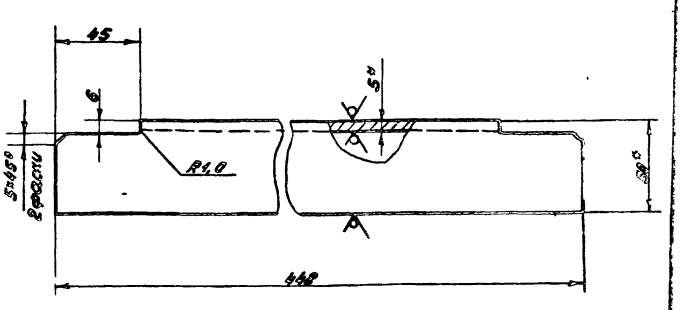

1.* Размеры для справок
2. Неуказанные предельные отклонения размеров: валов - по В7
остальных - по СМ7

Изм.	Лист	№ докум.	Подп.	Дата	4д9.040.526КМ			
Разраб.		Байдикова			Угольник	Лит.	Масса	Масшт.
Провер.		Чавчавадзе					1,7	1:2
Рук.гр.		Черная				Лист	Листов 1	
Нач.отд.		Гринеут		24.01.77	Уголок Б-50×50×5 ГОСТ 8509-72 / Ст.3 ГОСТ 535-58	ГИПРОСВЯЗЬ Москва		

Копировал: Песочинская Формат: 11

Инв. № подл. | Подп. и дата | Взам. инв. № | Инв. № дубл. | Подп. и дата

Альбом IV

4д9.040.527КМ

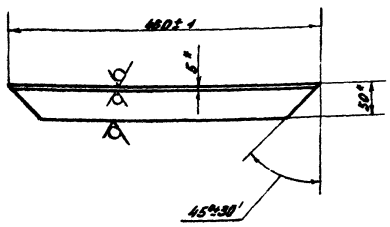

1.* Размеры для справок

Изм.	Лист	№ докум.	Подп.	Дата	4д9.040.527КМ	Лит.	Масса	Масшт.
Разраб.		Байдикова			Угольник		1,5	1:5
Провер.		Чавчавадзе				Лист	Листов 1	
Рук.гр.		Черная						
Нач.отд.		Гринеут			Уголок Б-50×50×5 ГОСТ 8509-72 / Ст.3 ГОСТ 535-58	ГИПРОСВЯЗЬ Москва		

Копировал: Песочинская Формат: 11

Альбом IV

Инв.№ подл. | Подп. и дата | Взам. инв.№ | Инв.№ дубл. | Подп. и дата

4д9.040.533КМ

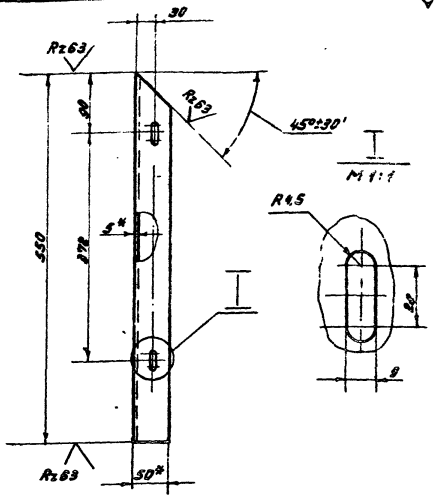

1.* Размеры для справок
2. Неуказанные предельные отклонения размеров: отверстий - по A_5
валов - по B_5
остальных - по CM_5

Изм.	Лист	№ докум.	Подп.	Дата	4д9.040.533КМ	Лит.	Масса	Масшт.
Разраб.		Байдикова			Угольник		1,8	1:5
Провер.		Чавчавадзе				Лист	Листов 1	
Рук.гр.		Черная						
Нач.отд.		Гринеут			Уголок Б-50×50×5 ГОСТ 8509-72 / Ст.3 ГОСТ 535-58	ГИПРОСВЯЗЬ Москва		

Копировал: Песочинская Формат: 11

Инв.№ подл. | Подп. и дата | Взам. инв.№ | Инв.№ дубл. | Подп. и дата

4д9.040.532КМ

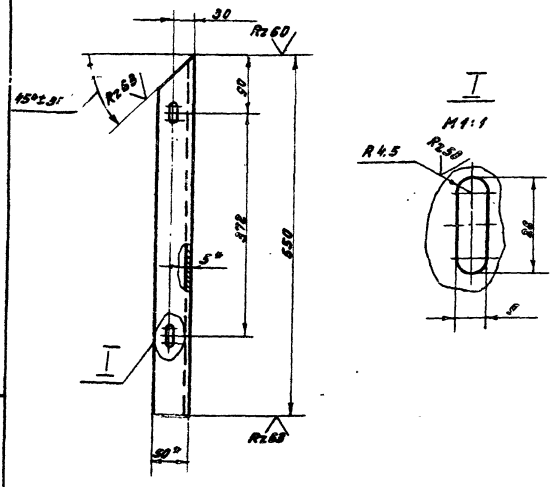

1.* Размеры для справок
2. Предельные отклонения размеров
отверстий - по A_7,
валов - по B_7,
остальных - по CM_7

Изм.	Лист	№ докум.	Подп.	Дата	4д9.040.532КМ	Литер.	Масса	Масшт.
Разраб.		Чавчавадзе			Угольник		2,06	1:5
Провер.		Черная				Лист	Листов 1	
Рук.гр.		Черная						
Нач.отд.		Гринеут			Уголок Б-50×50×5 ГОСТ 8509-72 / Ст.3 ГОСТ 535-58	ГИПРОСВЯЗЬ Москва		

Копировал: Песочинская Формат: 11

Инв.№ подл. | Подп. и дата | Взам. инв.№ | Инв.№ дубл. | Подп. и дата

4д8.671.018КМ

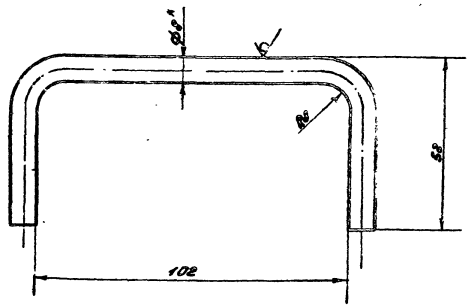

1.* Размер для справки
2. Неуказанные предельные отклонения размеров: отверстий - по A_7,
валов - по B_7

Изм.	Лист	№ докум.	Подп.	Дата	4д8.671.018КМ	Лит.	Масса	Масшт.
Разраб.		Васютина			Ручка		0,08	1:1
Пров.		Черная				Лист	Листов 1	
Рук.гр.		Черная						
Нач.отд.		Гринеут			Круг В8 ГОСТ 2590-71 / Ст.3 ГОСТ 535-58	ГИПРОСВЯЗЬ Москва		

Копировал: Песочинская Формат: 11

Инв.№ подл. | Подп. и дата | Взам. инв.№ | Инв.№ дубл. | Подп. и дата

Формат	Зона	Поз.	Обозначение	Наименование	Кол.	Примечание
				Документация		
11			4д6 457.247 КМСБ	Сборочный чертеж		
				Детали		
11		1	4д8.658.450КМ	Патрубок Ду25 ℓ=100	1	
11		2	4д8.658.451КМ	Патрубок Ду 25 ℓ=100	1	
				Прочие изделия		
		3		Угольник 0-25		
				ГОСТ 8946-59	1	
		4		Контрвайка 0-25		
				ГОСТ 8961-59	2	
				Материалы		
		5		Трубка 4 ст32х3		
				ГОСТ 5496-67		
				ℓ=1000 В7	1	0,4кг

Типовой проект Альбом I

Изм.	Лист	№ докум.	Подп.	Дата
Разраб.		Васютина		
Провер.		Черная		
Рук.груп.		Черная		
Нач.отд.		Гринеут		

4д6.457.247КМ

Трубопровод всасывающий

Лит.	Лист	Листов
		1

ГИПРОСВЯЗЬ Москва

Копировал: Песочинская Формат: 11

4д6.457.247КМСБ

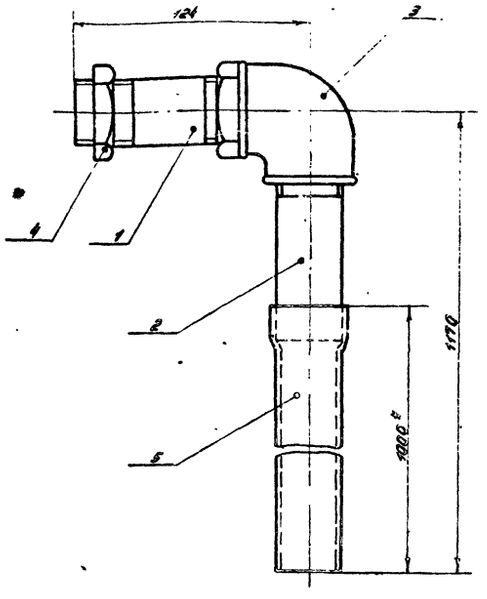

1.* Размер для справки
2. Неуказанные предельные отклонения размеров - по СМ1
3. Уплотнительный материал - хлопчато-бумажная прядь

Изм.	Лист	№ докум.	Подп.	Дата
Разраб.		Васютина		
Провер.		Черная		
Рук.груп.		Черная		
Нач.отд.		Гринеут		

4д6.457.247 КМСБ

Трубопровод всасывающий Сборочный чертеж

Лит.	Масса	Масшт.
	1,2	1:2

Лист Листов 1

ГИПРОСВЯЗЬ Москва

Копировал: Песочинская Формат: 11

4д8.658.450КМ

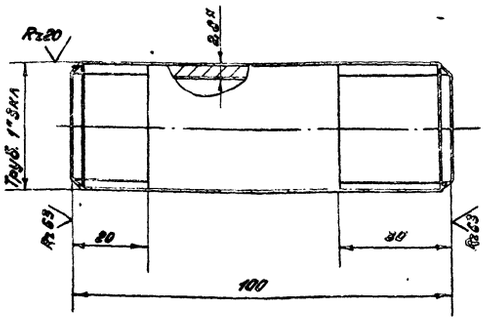

1.* Размер для справок
2. Неуказанные предельные отклонения размеров: валов - по 8s, остальных - по СМ3

Изм.	Лист	№ докум.	Подп.	Дата
Разраб.		Васютина		
Провер.		Черная		
Рук.груп.		Черная		
Нач.отд.		Гринеут		

4д8.658.450КМ

Патрубок Ду 25 ℓ=100

Лит.	Масса	Масшт.
	0,24	1:1

Лист Листов 1

Труба 0-25 ГОСТ 3262-75

ГИПРОСВЯЗЬ Москва

Копировал: Песочинская Формат: 11

4д8.658.451КМ

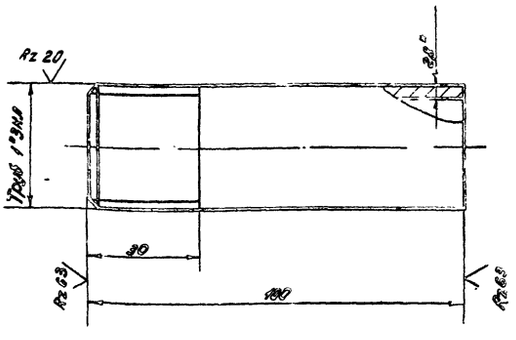

1.* Размер для справок
2. Неуказанные предельные отклонения размеров: валов - по 8s, остальных - по СМ3

Изм.	Лист	№ докум.	Подп.	Дата
Разраб.		Васютина		
Провер.		Черная		
Рук.груп.		Черная		
Нач.отд.		Гринеут		

4д8.658.451КМ

Патрубок Ду 25 ℓ=100

Лит.	Масса	Масшт.
	0,24	1:1

Лист Листов 1

Труба 0-25 ГОСТ 3262-75

ГИПРОСВЯЗЬ Москва

Копировал: Песочинская Формат: 11

СФ 283-05

Формат	Зона	Поз.	Обозначение	Наименование	Кол.	Примечание
				Документация		
3			4д6.457.250КМСБ	Сборочный чертеж		
				Детали		
11		1	4д8.658.445КМ	Труба Ду20 ℓ=613	1	
11		2	4д8.658.446КМ	Труба Ду20 ℓ=218	1	
11		3	4д8.658.447КМ	Патрубок Ду20 ℓ=60	1	
11		4	4д8.658.448КМ	Труба Ду25 ℓ=134	1	
11		5	4д8.658.449КМ	Труба Ду25 ℓ=170	1	
11		6	4д8.658.465КМ	Труба Ду20 ℓ=550	1	
				Прочие изделия		
				Кран муфтовый		
				тип 1146 бк		
				ГОСТ 19193-73		
		7		20-6	1	
		8		25-6	1	
				Угольник 0-25×20		
		9		ГОСТ 8947-59	1	
		10		Тройник 0-20		
				ГОСТ 8948-59	1	
		11		Муфта длинная		
				0-20 ГОСТ 8955-59	2	

Изм.	Лист	№ докум.	Подп.	Дата
Разраб.		Васютина		
Провер.		Черная		
Рук.груп.		Черная		
Нач.отд.		Гринеут		

4д6.457.250КМ

Трубопровод нагнетательный

Лит.	Лист	Листов
	1	2

ГИПРОСВЯЗЬ Москва

Копировал: Песочинская Формат: 11

Формат	Зона	Поз.	Обозначение	Наименование	Кол.	Примечание
				Контрагайка		
				ГОСТ 8961-59		
		12		0-20	4	
		13		0-25	3	

Изм.	Лист	№ докум.	Подп.	Дата

4д6.457.250КМ

Лист 2

Копировал: Песочинская Формат: 11

4д6.457.250КМСБ

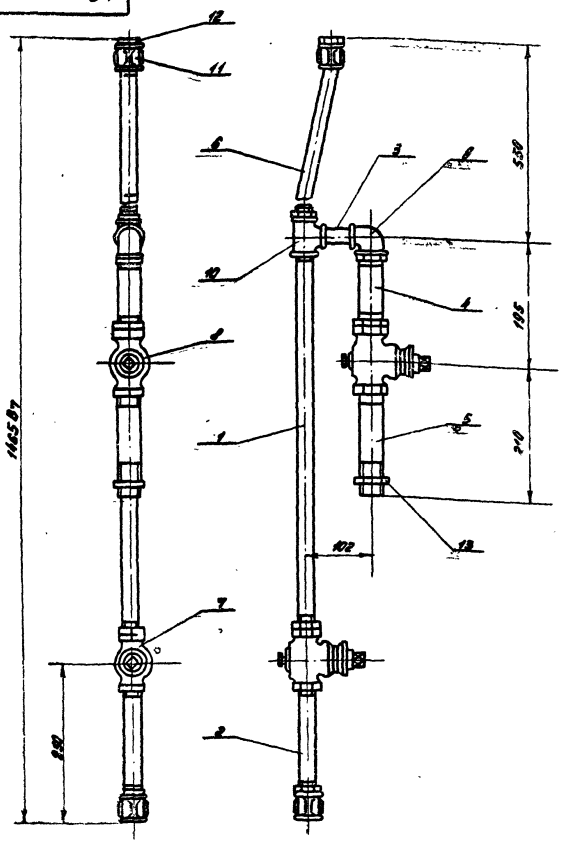

1. Неуказанные предельные отклонения размеров - по СМ1.
2. Уплотнительный материал - хлопчатобумажная прядь

Изм.	Лист	№ докум.	Подп.	Дата
Разраб.		Васютина		
Пров.		Черная		
Рук.груп.		Черная		
Нач.отд.		Гринеут		24.07.77

4д6.457.250КМСБ

Трубопровод нагнетательный сборочный чертеж

Лит.	Масса	Масшт.
	8,8	1:6

Лист | Листов 1

ГИПРОСВЯЗЬ Москва

Копировал: Песочинская Формат: 12

Сф 283-05

4д8.658.465КМ

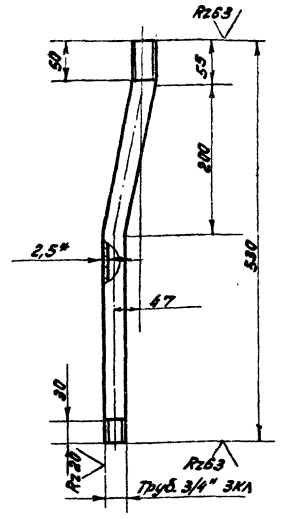

1. * Размер для справок
2. Неуказанные предельные отклонения размеров: валов - по B_7
остальных - по CM_7
3. Внутренние радиусы сгибов 80мм

Изм.	Лист	№ докум.	Подп.	Дата	4д8.658.465КМ	Лит.	Масса	Масшт.
Разраб.		Байдикова			Труба Ду 20		0,77	1:5
Провер.		Васютина			ℓ=530	Лист	Листов 1	
Рук.гр.		Черная						
Нач.отд.		Гринеут		24.01.77	Труба 0-20 ГОСТ 3262-75	ГИПРОСВЯЗЬ Москва		

Копировал: Песочинская Формат: 11

4д8.658.445КМ

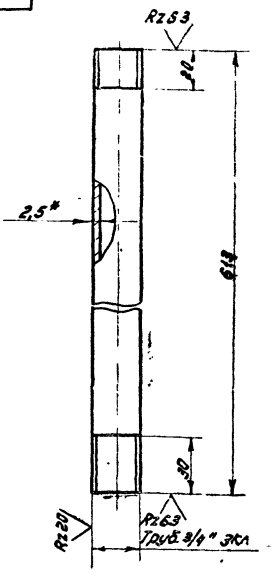

1. * Размер для справок
2. Неуказанные предельные отклонения размеров: валов - по B_7
остальных - по CM_7

Изм.	Лист	№ докум.	Подп.	Дата	4д8.658.445КМ	Лит.	Масса	Масшт.
Разраб.		Байдикова			Труба Ду 20		0,87	1:2
Провер.		Васютина			ℓ=613	Лист	Листов 1	
Рук.гр.		Черная						
Нач.отд.		Гринеут		24.01.77	Труба 0-20 ГОСТ 3262-75	ГИПРОСВЯЗЬ Москва		

Копировал: Песочинская Формат: 11

Инв. № подл. | Подп. и дата | Взам. инв. № | Инв. № дубл. | Подп. и дата

4д8.658.446КМ

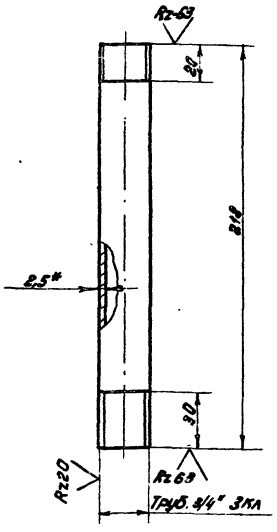

1. * Размер для справок
2. Неуказанные предельные отклонения размеров: валов - по B_7
остальных - по CM_7

Изм.	Лист	№ докум.	Подп.	Дата	4д8.658.446КМ	Лит.	Масса	Масшт.
Разраб.		Байдикова			Труба Ду20		0,32	1:2
Провер.		Васютина			ℓ=218	Лист	Листов 1	
Рук.гр.		Черная						
Нач.отд.		Гринеут		24.01.77	Труба 0-20 ГОСТ 3262-75	ГИПРОСВЯЗЬ Москва		

Копировал: Песочинская Формат: 11

4д8.658.447КМ

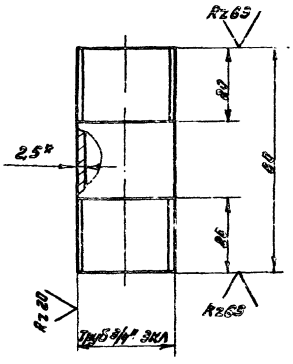

1. * Размер для справок
2. Неуказанные предельные отклонения размеров: валов - по B_7
остальных - по CM_7

Изм.	Лист	№ докум.	Подп.	Дата	4д8.658.447КМ	Лит.	Масса	Масшт.
Разраб.		Байдикова			Патрубок Ду 20		0,09	1:1
Провер.		Васютина			ℓ=60	Лист	Листов 1	
Рук.гр.		Черная						
Нач.отд.		Гринеут		24.01.77	Труба 0-20 ГОСТ 3262-75	ГИПРОСВЯЗЬ Москва		

СФ 283-05

Копировал: Песочинская Формат: 11

Инв. № подл. | Подп. и дата | Взам. инв. № | Инв. № дубл. | Подп. и дата

Формат	Зона	Поз.	Наименование	Обозначение	Кол.	
				Документация		
12			486.457.251.КМСБ	Сборочный чертеж		
				Детали		
11		1	488.658.452КМ	Труба Ду 20 ℓ=1450	1	
11		2	488.658.454КМ	Труба Ду 32 ℓ=130	1	
11		3	488.658.456 КМ	Труба Ду 32 ℓ=1222	1	
11		4	488.658.468 КМ	Патрубок Ду 20 ℓ=64	2	
				Прочие изделия		
				Кран муфтовый тип 11467к		
		5		20-6	1	
		6		32-6	1	
		7		Угольник 0-20 ГОСТ 8946-59	1	
		8		Тройник 0-20 ГОСТ 8948-59	1	
		9		Тройник 0-32×20 ГОСТ 8949-59	1	

Изм.	Лист	№ докум.	Подп.	Дата
Разраб.		Козлова		
Провер.		Черная		
Рук.груп.		Черная		
Нач.отд.		Гринчут		24.01 77

486.457.251 КМ

Трубопровод переливной и аварийного слива

Лит.	Лист	Листов
	1	2

ГИПРОСВЯЗЬ Москва

Копировал: Лесочинская Формат: А1

Формат	Зона	Поз.	Наименование	Кол.	
		10	Муфта длинная 0,32 ГОСТ 8955-59	1	
			Контргайка ГОСТ 8961-59		
		11	0-20	3	
		12	0-32	3	

Инв.№подл. | Подп. и дата | Взам.инв.№ | Инв.№дубл. | Подп. и дата

Изм.	Лист	№ докум.	Подп.	Дата

486.457.251 КМ

Лист 2

Копировал: Лесочинская Формат: А1

486.457251КМСБ

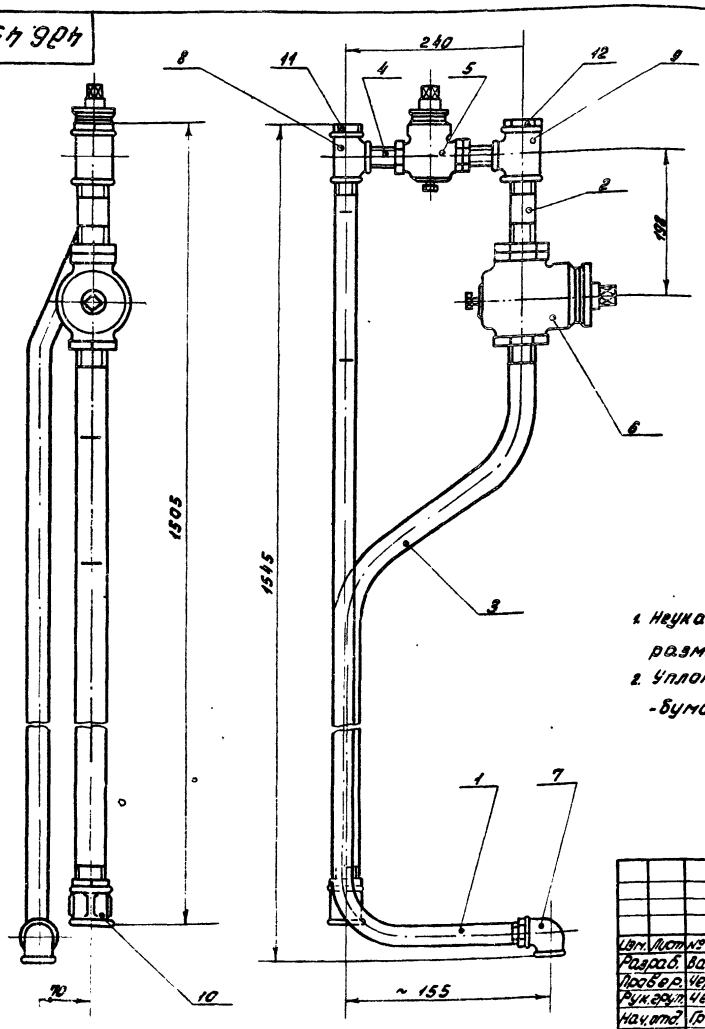

1. Неуказанные предельные отклонения размеров - по СТ.
2. Уплотнительный материал - хлопчато-бумажная прядь.

Изм.	Лист	№ докум.	Подп.	Дата
Разраб.		Васютина		
Провер.		Черная		
Рук.груп.		Черная		
Нач.отд.		Гринчут		24.01 77

486. 457.251КМСБ

Трубопровод переливной и аварийного слива. Сборочный чертеж

Лит.	Масса	Масшт.
	45	1:5
Лист	Листов 1	

ГИПРОСВЯЗЬ Москва

РФ 283-05 Копировал: Лесочинская Формат: А2

4д8.658.467КМ

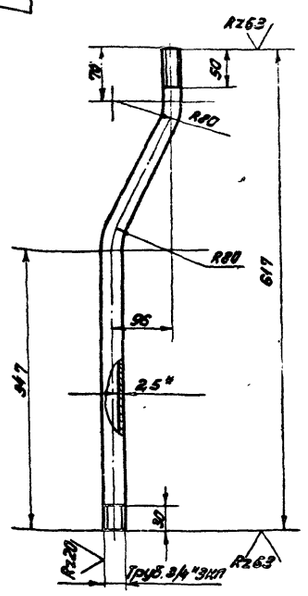

Неуказанные предельные отклонения размеров: валов – по 8_7

остальных – по $СМ_7$

Изм.	Лист	№ докум.	Подп.	Дата
Разраб.		Байдикова		
Провер.		Васютина		
Рук.груп.		Черная		
Нач.отд.		Гринеут		

4д8.658.467КМ

Труба Ду20 е=617

Труба 0-20ГОСТ 3262-75

Лит.	Масса	Масшт.
	0,89	1:5

Лист | Листов 1

ГИПРОСВЯЗЬ Москва

Копировал: Песочинская Формат: 11

Формат	Зона	Поз	Обозначение	Наименование	Кол	Примечание
				Документация		
12			4д6.457.249КМСБ	Сборочный чертеж		
				Детали		
11		1	4д8.658.457КМ	Труба Ду20 е=745	1	
11		2	4д8.658.467КМ	Труба Ду20 е=617	1	
				Прочие изделия		
		3		Кран муфтовый тип 114 6бк 20-6 ГОСТ 19193-73	1	
		4		Муфта длинная 0-20 ГОСТ 8955-59	2	
		5		Контргайка 0-20 ГОСТ 8961-59	3	

Изм.	Лист	№ докум.	Подп.	Дата
Разраб.		Васютина		
Пров.		Черная		
Рук.груп.		Черная		
Нач.отд.		Гринеут		

4д6.457.252КМ

Трубопровод расходный

Лит	Лист	Листов
		1

ГИПРОСВЯЗЬ Москва

Копировал: Песочинская Формат: 11

4д6.457.252КМСБ

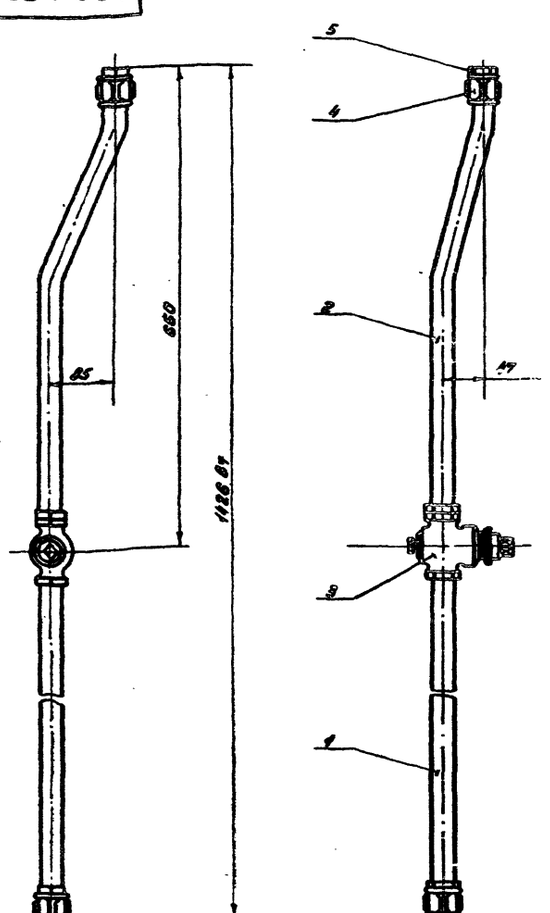

1. Неуказанные предельные отклонения размеров – по $СМ_7$
2. Уплотнительный материал – хлопчато-бумажная прядь

Изм.	Лист	№ докум.	Подп.	Дата
Разраб.		Васютина		
Пров.		Черная		
Рук.груп.		Черная		
Нач.отд.		Гринеут		

4д6.457.252КМСБ

Трубопровод расходный Сборочный чертеж

Лит.	Масса	Масшт.
	22	1:5

Лист | Листов 1

ГИПРОСВЯЗЬ Москва

СФ 283-05 Копировал: Песочинская Формат: 12

408.668.528КМ

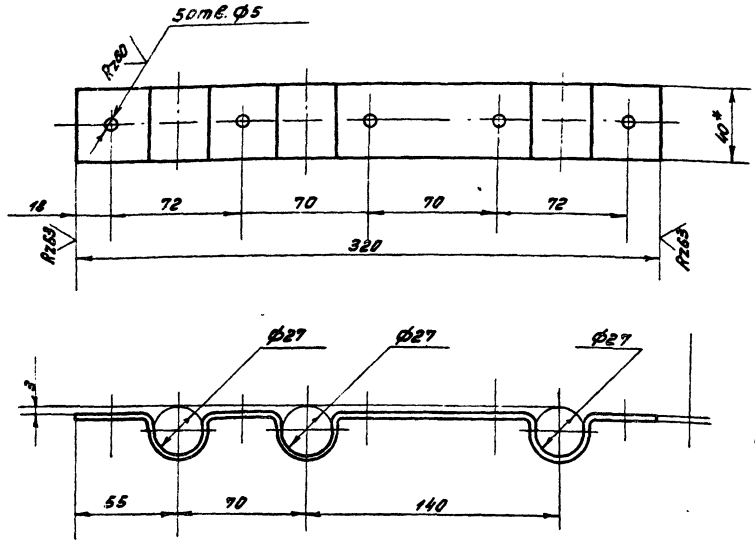

1. * Размеры для справок
2. Неуказанные предельные отклонения размеров:
   отверстий - по A7,
   Валов - по B7
   остальных - по CM7
3. Внутренние радиусы сгибов 3мм
4. Покрытие: эм. НЦ-25 ГОСТ 5406-73, серый ц.п.

					408.668.528КМ		
Изм.	Лист	№докум.	Подп.	Дата	Скоба для крепления трех труб	Лит.	Масса 0,38	Масшт. 1:2
Разраб.		Васютина				Лист	Листов 1	
Пров.		Черная				ГИПРОСВЯЗЬ Москва		
Рук.гр.		Черная						
Н.контр.		Гринеут			Лента Ст.2 кп-М-НТ-0 2×40 ГОСТ 503-71			

Копировал: Песочинская Формат: 12

408.668.529КМ

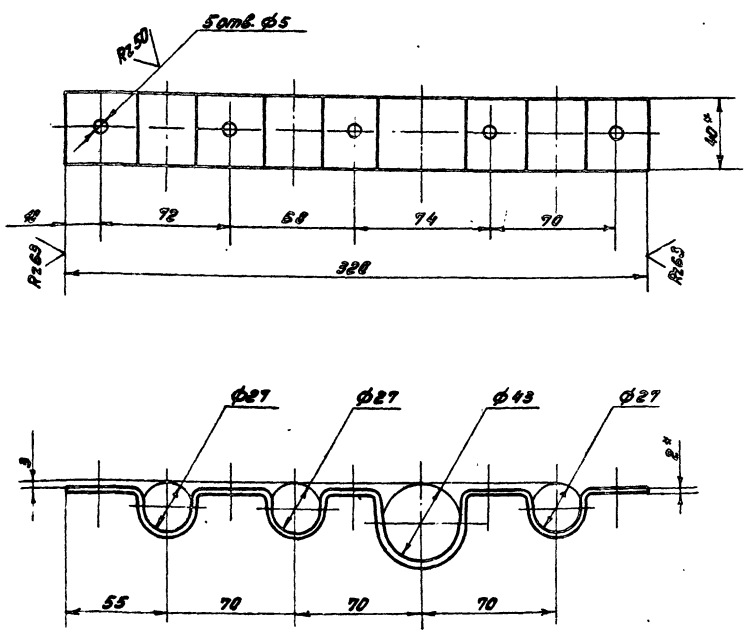

1. * Размеры для справок
2. Неуказанные предельные отклонения размеров:
   отверстий - по A7,
   Валов - B7,
   остальных - по CM7
3. Внутренние радиусы сгибов 3мм
4. Покрытие: эм. НЦ-25 ГОСТ 5406-73 серый ц.п.

					408.668.529КМ		
Изм.	Лист	№докум.	Подп.	Дата	Скоба для крепления четырех труб	Лит.	Масса 0,38	Масшт. 1:2
Разраб.		Васютина				Лист	Листов 1	
Пров.		Черная				ГИПРОСВЯЗЬ Москва		
Рук.гр.		Черная						
Н.контр.		Гринеут			Лента Ст. 2 кп-М-НТ-0 2×40 ГОСТ 503-71			

сф 233-05 Копировал: Песочинская Формат: 12

Инв.№ подл. | Подпись и дата | Взам.инв.№ | Инв.№ дубл. | Подпись и дата

ЦЕНТРАЛЬНЫЙ ИНСТИТУТ ТИПОВОГО ПРОЕКТИРОВАНИЯ
ГОССТРОЙ СССР
Свердловский филиал
620062, г. Свердловск, ул. Генеральская, 3-А
Заказ № 192 инв. № 09-283-05 тираж 300
Сдано в печать 27/XII 1978 г. Цена 1-74

gost.e-ecolog.ru