ТИПОВОЙ ПРОЕКТ

407-1-91.87

АВТОМАТИЗИРОВАННАЯ ДИЗЕЛЬНАЯ ЭЛЕКТРОСТАНЦИЯ МОЩНОСТЬЮ 1×500кВт

(VI-067-86)

АЛЬБОМ 4

НЕСТАНДАРТИЗИРОВАННЫЕ ИЗДЕЛИЯ

9685/4

gost.e-ecolog.ru

КФ ЦИТП инв. № 9685/4

Привязан

Инв. №

ТИПОВОЙ ПРОЕКТ

407-1-91.87

АВТОМАТИЗИРОВАННАЯ ДИЗЕЛЬНАЯ ЭЛЕКТРОСТАНЦИЯ МОЩНОСТЬЮ 1×500кВт (VI-067-86)

АЛЬБОМ 4

СОСТАВ ПРОЕКТА

АЛЬБОМ 1 – ОБЩАЯ ПОЯСНИТЕЛЬНАЯ ЗАПИСКА. ТЕПЛОМЕХАНИЧЕСКАЯ И ЭЛЕКТРИЧЕСКАЯ ЧАСТИ.

АЛЬБОМ 2 – АРХИТЕКТУРНО – СТРОИТЕЛЬНЫЕ РЕШЕНИЯ. ОТОПЛЕНИЕ И ВЕНТИЛЯЦИЯ.

АЛЬБОМ 3 – ЗАДАНИЕ ЗАВОДУ НА ИЗГОТОВЛЕНИЕ ЩИТА АВТОМАТИЗАЦИИ ВЕНТИЛЯЦИИ.

АЛЬБОМ 4 – НЕСТАНДАРТИЗИРОВАННЫЕ ИЗДЕЛИЯ.

АЛЬБОМ 5 – СПЕЦИФИКАЦИИ ОБОРУДОВАНИЯ.

АЛЬБОМ 6 – СМЕТЫ. ВЕДОМОСТИ ПОТРЕБНОСТИ В МАТЕРИАЛАХ.

9685/4

РАЗРАБОТАН
ИНСТИТУТОМ
ГИПРОСВЯЗЬ-3

ГЛАВНЫЙ ИНЖЕНЕР ИНСТИТУТА А.М.КУЛЕША
ГЛАВНЫЙ ИНЖЕНЕР ПРОЕКТА А.Р КОТЛОВ

УТВЕРЖДЕН МИНИСТЕРСТВОМ СВЯЗИ СССР
ВВЕДЕН В ДЕЙСТВИЕ ИНСТИТУТОМ ГИПРОСВЯЗЬ-3
ПРИКАЗ N 186 ОТ 13.04.87г.
Кп (III) инв. 9685/4

				Привязан
Инв №				

Содержание альбома 4.

Обозначение	Наименование	N листа
	Содержание	2-4
	Система топливная с баком емкостью 1000 л.	5
КИРГ 5.880.015	Система топливная с баком емкостью 1000 л	
КИРГ 5.880.015г	Система топливная с баком емкостью 1000 л. Схема гидравлическая соединений.	
КИРГ 8.668.020	Скоба	
КИРГ 5.880.015 СБ	Система топливная с баком емкостью 1000 л Сборочный чертеж.	6
КИРГ 5.880.015 ВП	Система топливная с баком емкостью 1000л. Ведомость покупных изделий.	7
КИРГ 8.668.021	Скоба	8
КИРГ 8.668.022	Скоба	
КИРГ 8.668.023	Скоба	
КИРГ 8.927.015	ЕРШ М16х50 ℓ=260	
КИРГ 8.034.011	Корпус фильтра	9
КИРГ 5.887.017	Бак	
КИРГ 5.887.017 СБ	Бак. Сборочный чертеж	
КИРГ 5.886.010	Фильтр для заливки	10
КИРГ 5.886.011	Фильтр расходный	
КИРГ 5.886.011 СБ	Фильтр расходный. Сборочный чертеж.	
КИРГ 5.886.012	Фильтр	11
КИРГ 8.034.012	Корпус фильтра	
КИРГ 8.946.001	Кольцо	
КИРГ 8 946.002	Кольцо уплотнительное	
КИРГ 6.482.001	Гайка накидная	
КИРГ 9.280.005	Бабышка	12
КИРГ 8.607.015	Лист	
КИРГ 5.887.018	Бак	
КИРГ 5.887.018 СБ	Бак. Сборочный чертеж.	13
КИРГ 8.607.016	Лист	14
КИРГ 8.614.008	Дно	
КИРГ 8.626.047	Труба 25х3.2 ℓ=1034	
КИРГ 8.626.048	Труба 25х3.2 ℓ=1140	
КИРГ 6.149.001	Угольник	15
КИРГ 6.149.002	Угольник	
КИРГ 8.658.001	Патрубок 25х3.2 ℓ=45	
КИРГ 8.658.002	Патрубок 50х3.5 ℓ=60	
КИРГ 8.607.017	Лист	16
КИРГ 6.174.001	Крышка	
КИРГ 6.174.001 СБ	Крышка. Сборочный чертеж	
КИРГ 8.071.008	Ручка	
КИРГ 6.501.001	Кронштейн	17
КИРГ 6.180.008	Рама верхняя	
КИРГ 6.180.008 СБ	Рама верхняя. Сборочный чертеж.	
КИРГ 6.501.001 СБ	Кронштейн. Сборочный чертеж	18
КИРГ 8.122.001	Стойка	19
КИРГ 6.180.009	Рама нижняя	
КИРГ 6.180.009 СБ	Рама нижняя. Сборочный чертеж.	
КИРГ 6.410.002	Полка	20
КИРГ 6.470.004	Прокладка	
КИРГ 6.470.002	Накладка	
КИРГ 6.470.003	Накладка	
КИРГ 6.426.003	Косынка	21
КИРГ 6.426.004	Косынка	
КИРГ 6.149.003	Угольник	
КИРГ 6.426.005	Косынка	
КИРГ 6.149.004	Угольник	22
КИРГ 6.149.005	Угольник	
КИРГ 6.149.006	Угольник	
КИРГ 6.149.007	Угольник	
КИРГ 6.457.019	Трубопровод нагнетательный	23
КИРГ 6.457.019 СБ	Трубопровод нагнетательный Сборочный чертеж	
КИРГ 8.826.049	Труба 25х3.2 ℓ=345	24
КИРГ 8.626.050	Труба 25х3.2 ℓ=570	
КИРГ 8.626.051	Труба 25х3.2 ℓ=395	
КИРГ 8.626.052	Труба 25х3.2 ℓ=610	
КИРГ 8.658.003	Патрубок 20х2.8 ℓ=110	25
КИРГ 8.658.004	Патрубок 25х3.2 ℓ=140	
КИРГ 8.658.005	Патрубок 25х3.2 ℓ=68	
КИРГ 8.626.053	Труба 50х3.5 ℓ=1300	
КИРГ 8.626.054	Труба 50х3.5 ℓ=240	26
КИРГ 6.457.020	Трубопровод сливной	
КИРГ 6.457.020 СБ	Трубопровод сливной Сборочный чертеж	
КИРГ 6.457.021	Трубопровод переливной	27
КИРГ 6.457.021 СБ	Трубопровод переливной. Сборочный чертеж.	
КИРГ 8.626.055	Труба 25х3.2 ℓ=1770	
КИРГ 6.457.022	Трубопровод расходный	
КИРГ 6.457.022 СБ	Трубопровод расходный Сборочный чертеж.	28
КИРГ 8.626.056	Труба 15х2.8 ℓ=820	
КИРГ 8.626.057	Труба 15х2.8 ℓ=915	

Содержание альбома 4

Обозначение	Наименование	N листа
	Система масляная с баком емкостью 500л.	29
КИРГ 5.880.016	Система масляная с баком емкостью 500л.	
КИРГ 5.880.016 ВП	Система масляная с баком емкостью 500л. Ведомость покупных изделий	
КИРГ 5.880.016 СБ	Система масляная с баком емкостью 500л. Сборочный чертеж	30
КИРГ 5.886.013	Фильтр для заливки	31
КИРГ 5.886.013 СБ	Фильтр для заливки. Сборочный чертеж	
КИРГ 5.887.019	Бак емкостью 500л	32
КИРГ 5.887.019 СБ	Бак емкостью 500л. Сборочный чертеж	
КИРГ 5.886.014	Фильтр сетчатый	33
КИРГ 5.886.014 СБ	Фильтр сетчатый. Сборочный чертеж	
КИРГ 6.164.001	Корпус фильтра	
КИРГ 6.164.001 СБ	Корпус фильтра. Сборочный чертеж.	
КИРГ 8.034.013	Корпус фильтра	34
КИРГ 8 665.011	Хомут	
КИРГ 8.034.014	Корпус	
КИРГ 8.614.009	Дно	
КИРГ 6.658.006	Патрубок 25; ℓ=108	35
КИРГ 9.280.004	Бабышка	
КИРГ 5 887.020	Бак	36
КИРГ 5. 887.020 СБ	Бак. Сборочный чертеж	
КИРГ 8.607.018	Лист	37
КИРГ 8. 607. 019	Лист	
КИРГ 8. 607. 020	Лист	
КИРГ 8. 607. 021	Лист	
КИРГ 8.614.010	Дно	38
КИРГ 8.658.007	Патрубок 50; L=74	
КИРГ 8.658.008	Патрубок 25; L=140	
КИРГ 8.658.009	Патрубок 25; L=95	
КИРГ 6.174.002	Крышка	39
КИРГ 6.174.002 СБ	Крышка. Сборочный чертеж	
КИРГ 8.071.009	Ручка	
КИРГ 8. 927. 016	Ерш	
КИРГ 6. 149. 014	Угольник	40
КИРГ 6.180.010	Рама	
КИРГ 6.180.010 СБ	Рама. Сборочный чертеж	
КИРГ 8. 658. 010	Патрубок 80; L=110	41
КИРГ 8.658.011	Патрубок 25	
КИРГ 8. 658. 012	Патрубок 25; L=70	
КИРГ 8. 658. 013	Патрубок 50; L=50	
	Система с баком емкостью 250л для воды	42
КИРГ 5. 880. 017	Система с баком емкостью 250л для воды	
	Ведомость покупных изделий	
КИРГ 5. 880. 017 СБ	Система с баком емкостью 250л для воды. Сборочный чертеж	43
КИРГ 8. 668. 024	Верхняя скоба для крепления труб	44
КИРГ 8 668 025	Нижняя скоба для крепления труб	
КИРГ 8. 927. 017	Ерш М16х50 ℓ=260	45
КИРГ 5. 887. 021	Бак для воды емкостью 250л	
КИРГ 5. 887. 021 СБ	Бак для воды емкостью 250л Сборочный чертеж	
КИРГ 5. 887. 022	Бак	46
КИРГ 5. 887. 022 СБ	Бак. Сборочный чертеж	
КИРГ 6. 230. 001	Втулка	
КИРГ 8.030.005	Обечайка	47
КИРГ 8. 600. 007	Планка	
КИРГ 8. 614. 011	Дно бака	
КИРГ 8. 658. 014	Патрубок 20х2,8 ℓ=83	48
КИРГ 8. 626. 058	Труба 20х2,8 ℓ=600	
КИРГ 8. 680. 001	Шпилька	
КИРГ 6. 174. 003	Крышка бака	
КИРГ 6. 174. 003 СБ	Крышка бака. Сборочный чертеж	49
КИРГ 8. 671. 010	Ручка	
КИРГ 8. 946. 005	Кольцо	
КИРГ 6. 501. 002	Кронштейн	
КИРГ 6. 501. 002 СБ	Кронштейн. Сборочный чертеж	50
КИРГ 8. 122. 002	Стойка	
КИРГ 6. 486. 004	Косынка	
КИРГ 6. 486. 005	Косынка	51
КИРГ 8. 620. 007	Подкос правый	
КИРГ 8. 620. 008	Подкос левый	
КИРГ 6. 149. 008	Угольник поперечный	
КИРГ 6. 149. 009	Угольник поперечный	52
КИРГ 6. 149. 010	Угольник поперечный	
КИРГ 6. 149. 011	Угольник	
КИРГ 6. 149. 012	Угольник	
КИРГ 6. 149. 013	Угольник	53
КИРГ 6. 457. 023	Трубопровод слива	
КИРГ 6. 457. 023 СБ	Трубопровод слива Сборочный чертеж	
КИРГ 8. 626. 059	Труба 32х3,2 ℓ=130	
КИРГ 6. 457. 024	Трубопровод нагнетательный, всасывающий и расходный	54
КИРГ 8. 626. 060	Труба 20х2,8 ℓ=617	
КИРГ 8. 626. 061	Труба 20х2,8 ℓ=698	
КИРГ 6. 457. 024 СБ	Трубопровод нагнетательный, всасывающий и расходный. Сборочный чертеж	55

Содержание альбома 4

Обозначение	Наименование	№ листа
		56
КИРГ 8.626.062	Труба 20х2,8 ℓ=530	
КИРГ 8.658.015	Патрубок 20х2,8 ℓ=270	
КИРГ 8.658.016	Патрубок 20х2,8 ℓ=70	
КИРГ 6.658.017	Патрубок 20х2,8 ℓ=130	
КИРГ 6.457.025	Трубопровод переливной	57
КИРГ 6.457.025 СБ	Трубопровод переливной	
	Сборочный чертеж	
КИРГ 8.626.063	Труба 20х2,8 ℓ=1450	
КИРГ 8.626.054	Труба 38х3,2 ℓ=1222	
КИРГ 8.658.018	Патрубок 20х2,8 ℓ=280	58
КИРГ 8.626.065	Труба 20х2,8 ℓ=400	
КИРГ 6.470.005	Прокладка	
КИРГ 8.607.022	Лист	
	Подвеска для выхлопного	59
	трубопровода	
КИРГ 6.427.002	Подвеска для выхлопного	
	трубопровода	
КИРГ 6.427.002 СБ	Подвеска для выхлопного	
	трубопровода. Сборочный	
	чертеж	
КИРГ 6.427.001	Стяжка	
КИРГ 8.668.012	Хомут	
КИРГ 8.668.026	Скоба	60
КИРГ 8.668.027	Скоба	
КИРГ 6.401.001	Амортизатор	
КИРГ 6.401.001 СБ	Амортизатор. Сборочный	
	чертеж	
КИРГ 8.034.015	Корпус	61
КИРГ 6.230.002	Втулка направляющая	
КИРГ 8.946.004	Шайба амортизационная	
КИРГ 8.946.005	Шайба промежуточная	
КИРГ 8.927.018	Стержень	62
КИРГ 8.946.006	Шайба упорная	
КИРГ 6.174.004	Крышка	
КИРГ 8.600.009	Стопор	
	Кронштейн крепления	63
	вытяжного трубопровода	
КИРГ 6.501.003	Кронштейн крепления вы-	
	тяжного трубопровода	
КИРГ 6.501.003 СБ	Кронштейн крепления вытяж-	
	ного трубопровода	

Обозначение	Наименование	№ листа
	Сборочный чертеж	63
КИРГ 8.668.028	Скоба	
КИРГ 8.600.008	Планка	
КИРГ 8.607.023	Зонт	64
КИРГ 6.470.006	Прокладка	
КИРГ 6.486.006	Косынка	
	Бак перелива масла	
	емкостью 100л	
КИРГ 5.887.023	Бак перелива масла	
	емкостью 100 л	
КИРГ 5.887.023 СБ	Бак перелива масла емкостью	65
	100л. Сборочный чертеж	
КИРГ 9.230.001	Горловина	
КИРГ 6.433.001	Пробка	
		66
КИРГ 6.457.026	Наконечник вентиляционный	
КИРГ 6.457.026 СБ	Наконечник вентиляционный	
	Сборочный чертеж	

Формат	Зона	Поз.	Обозначение	Наименование	Кол.	Примечание
				Документация		
А2			КИРГ 5.880.015 СБ	Сборочный чертеж		
А4			КИРГ 5.880.015 Г	Схема гидравлическая соединений		
А3			КИРГ 5.880.015 ВП	Ведомость покупных изделий		
				Сборочные единицы		
А4		1	КИРГ 5.887.017	Бак	1	
А4		2	КИРГ 6.501.001	Кронштейн	1	
А4		3	КИРГ 6.457.019	Трубопровод нагнетательный	1	
А4		4	КИРГ 6.457.020	Трубопровод сливной	1	
А4		5	КИРГ 6.457.021	Трубопровод переливной	1	
А4		6	КИРГ 6.457.022	Трубопровод расходный	1	
				Детали		
А4		7	КИРГ 8.668.020	Скоба	1	
А4		8	КИРГ 8.668.021	Скоба	1	
А4		9	КИРГ 8.668.022	Скоба	1	

Подпись и дата | Инв. № подл. | Взам. инв. № | Подпись и дата | Инв. № подл.

КИРГ 5.880.015.

Изм.	Лист	№ докум.	Подп.	Дата
Разраб.	Колтун			25.03.87
Рук. гр.	Погребняк			
Гл. техн.	Котлов			07.04.87
Нач. отд.	Стеценко			
Н. контр.	Парамонова			06.04.87

Система топливная с баком емкостью 1000 л.

Лит.	Лист	Листов
	1	2

Гипросвязь-3 Киев

формат А4

Формат	Зона	Поз.	Обозначение	Наименование	Кол.	Примеч.
А4		10	КИРГ 8.888.023	Скоба	1	
А4		11	КИРГ 8.927.015	Ерш М16×50 L=260	8	
				Стандартные изделия		
				Болт ГОСТ 7798-70*		
		12		М6-6д×16.58.016	12	
		13		М12-6д×30.58.016	4	
		14		М14-6д×70.58.016	2	
				Гайка ГОСТ 5915-70*		
		15		М6-6Н.5.013	12	
		16		М12-6Н.5.013	4	
		17		М14-6Н.5.013	2	
		18		М16-6Н.5.013	8	
				Шайба ГОСТ 6402-70*		
		19		6.65Г.016	12	
		20		12.65Г.016	4	
		21		14.65Г.016	2	
		22		16.65Г.016	8	

Подпись и дата | Инв. № подл. | Взам. инв. № | Подпись и дата | Инв. № подл.

КИРГ 5.880.015

Лист 2

формат А4

КИРГ 5.880.015Г

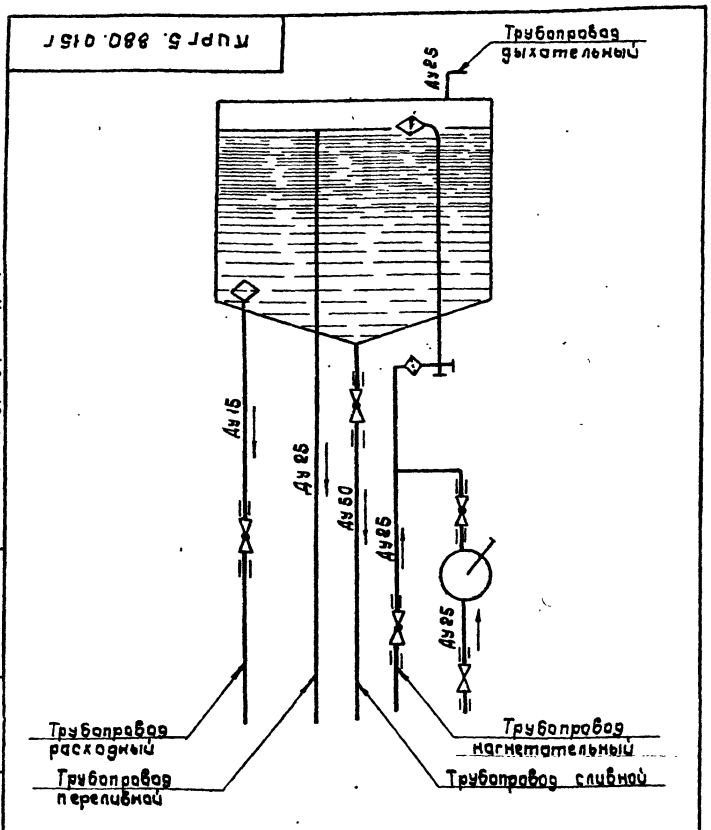

407-1-91.87 А-4

Изм.	Лист	№ докум.	Подп.	Дата
Разраб.	Колтун			25.03.87
Рук. гр.	Погребняк			
Гл. техн.	Котлов			
Нач. отд.	Стеценко			
Н. контр.	Парамонова			06.04.87

КИРГ 5.880.015Г

Система топливная с баком емкостью 1000 л. Схема гидравлическая соединений.

Лит.	Масса	Масштаб
		б/м

Лист | Листов 1

Гипросвязь-3 Киев

формат А4

КИРГ 8.668.020

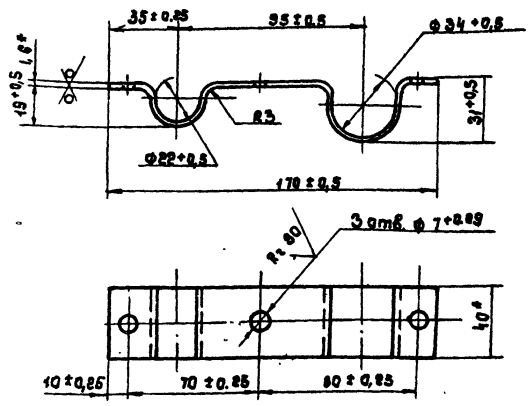

1.* Размер для справок.

2. Покрытие: 9м. НЦ-25 ГОСТ 5406-84, серый, III 7/1.

Подпись и дата | Инв. № дубл. | Взам. инв. № | Подпись и дата | Инв. № подл.

КИРГ 8.668.020.

Изм.	Лист	№ докум.	Подп.	Дата
Разраб.	Колтун			25.03.87
Рук. гр.	Погребняк			
Гл. техн.	Котлов			
Нач. отд.	Стеценко			
Н. контр.	Парамонова			06.04.87

Скоба.

Лит.	Масса	Масштаб
	0,13	1:2

Лист | Листов 1

Лист 5-ПН-Н01.6 ГОСТ 19903-74* / 3-IV-СТ.3 ГОСТ 16523-70*

Гипросвязь-3 Киев

кон Майстерко

формат А4 9685/4

КИРг 5.880.015 СБ.

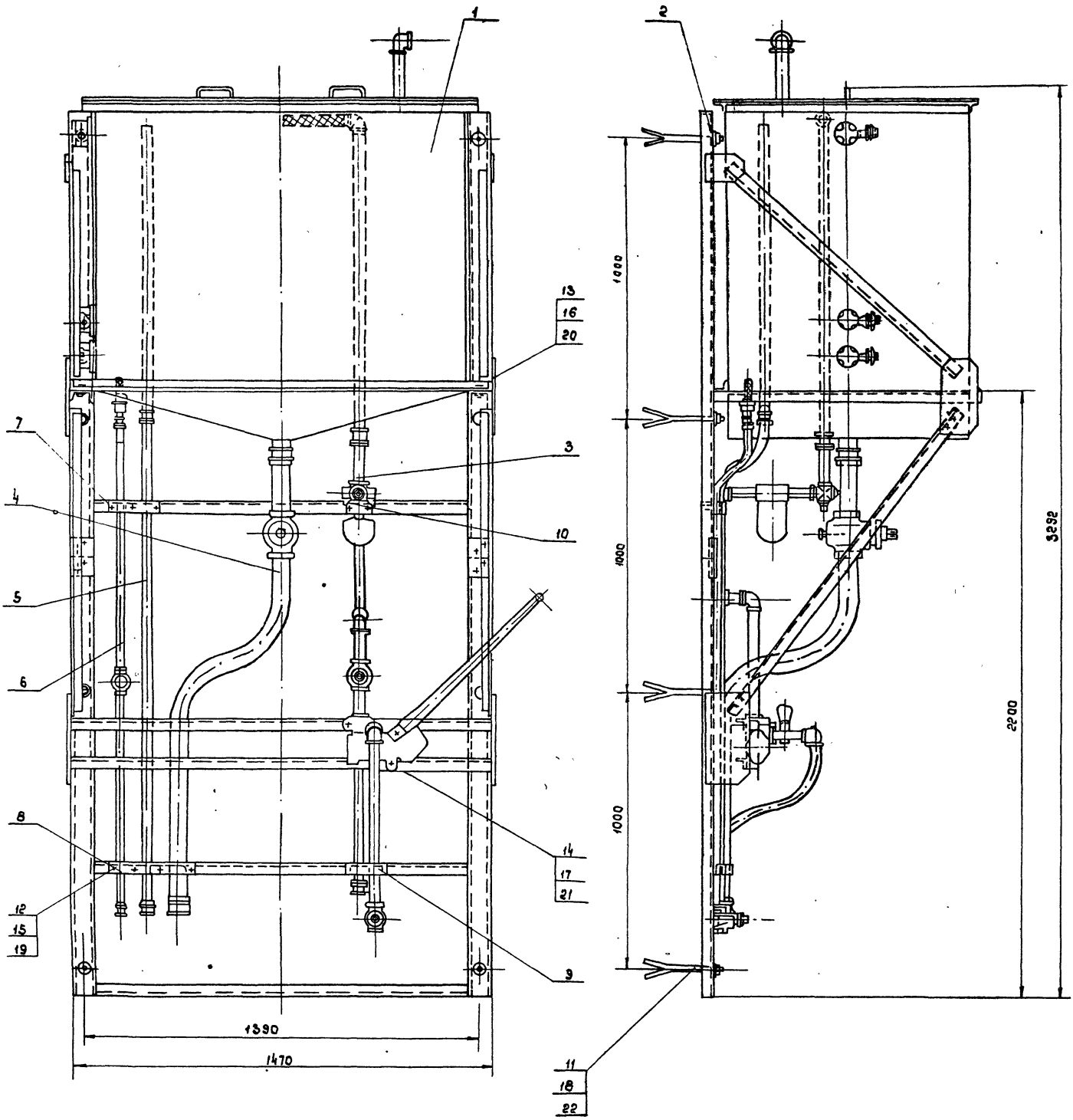

1. Размеры для справок.

					КИРг 5.880.015 СБ.		
Изм.	Лист	№ докум.	Подп.	Дата	Система топливная с баком емкостью 1000 литров. Сборочный чертеж	Лист	Масса	Н-б
Разраб.		Колтун		30.09.87			~308	1:10
Рук. гр.		Потребняк				Лист	Листов 1
Гл. техн.		Каплов				Гипросвязь-3 Киев	
Нач. отд.		Стеценко					
Н. контр.		Парамонова		26.09.87			

Инв. № подл. | Подпись и дата | Взам. инв. №

Формат А2 9625/4

407-1-91.87 А-4

№ строки	Наименование	Обозначение документа на поставку	Поставщик	Куда входит (обозначение)	Количество: на изделие	в комплекты	на регулир.	Всего	Примечание
1	Насос „Родник"	ТУ 26-06 1044-76	Предприятие ОМ-216/7						
2			г. Гвардейск Калининской области						
3					1	—	—	1	
4	Сигнализатор уровня		Рязанский завод						
5	СУС-14 ПП-01 И 1; длина ст. 0,25 м		тепловых приборов	КИРГ 5.887.017	3	—	—	3	
6	Фильтр щелевой, исп. I	ГОСТ 21329-75* Е		КИРГ 6.457.019	1	—	—	1	
7	Кран								
8		ГОСТ 19193-73*							
9	2-Ц-15			КИРГ 6.457.022	1	—	—	1	
10	2-Ц-25			КИРГ 6.457.019	3	—	—	3	
11	2-Ц-50			КИРГ 6.457.020	1	—	—	1	
12	Угольник 90°-1-Ц-25	ГОСТ 8946-75*		КИРГ 5.887.017	1	—	—	1	
13				КИРГ 6.457.019	2	—	—	2	
14					3	—	—	3	
15	Угольник 90°-1-Ц-25	ГОСТ 8946-75*		КИРГ 6.174.001	1	—	—	1	
16	Угольник 90-1-Ц-25-20	ГОСТ 8947-75*		КИРГ 6.457.019	1	—	—	1	
17	Тройник Ц-25	ГОСТ 8948-75*		КИРГ 6.457.019	1	—	—	1	
18	Крест Ц-25×20×20	ГОСТ 8953-75*		КИРГ 6.457.019	1	—	—	1	
19	Муфта короткая	ГОСТ 8954-75*							
20	Ц-15			КИРГ 8.457.022	2	—	—	2	
21	Ц-25			КИРГ 6.457.019	2	—	—	2	
22				КИРГ 6.457.021	2	—	—	2	
23					4	—	—	4	
24	Ц-50			КИРГ 6.457.020	2	—	—	2	
25	Контргайка	ГОСТ 8961-75*							
26	Ц-15			КИРГ 6.457.022	3	—	—	3	

Подпись и дата | Инв. № дубл. | Взам. инв. № | Подпись и дата | Инв. № подл.

Изм.	Лист	№ докум.	Подп.	Дата
Разраб.		Задоянчик		
Рук. гр.		Погребняк		
Гл. техн.		Котлов		
Нач. отд.		Стеценко		
Н. контр.		Парамонова		

КИРГ 5.880.015 ВП.

Система топливная с баком емкостью 1000 литров. Ведомость покупных изделий.

Лит.	Лист	Листов
	1	2

Гипросвязь-3 Киев

Формат А3

№ строки	Наименование	Обозначение документа на поставку	Поставщик	Куда входит (обозначение)	Количество: на изделие	в комплекты	на регулир.	Всего	Примечание
1	Контргайка	ГОСТ 8961-75*							
2	Ц-20			КИРГ 6.457.019	2	—	—	2	
3	Ц-25			КИРГ 6.457.019	11	—	—	11	
4				КИРГ 6.457.021	3	—	—	3	
5					13	—	—	13	
6	Ц-50			КИРГ 6.457.020	3	—	—	3	
7	Контргайка Ц-25	ГОСТ 8968-75		КИРГ 5.886.011	1	—	—	1	
8	Пробка 20	ГОСТ 8963-75*		КИРГ 6.457.019	2	—	—	2	
9	Болт	ГОСТ 7798-70*							
10	М6-6g×16.58.016			КИРГ 5.880.015	12	—	—	12	
11	М8-6g×30.58.016			КИРГ 5.887.017	8	—	—	8	
12	М12-6g×30.58.016			КИРГ 6.501.001	4	—	—	4	
13				КИРГ 5.880.015	4	—	—	4	
14					8	—	—	8	
15	М12-6g×85.58.016			КИРГ 6.501.001	8	—	—	8	
16	М14-6g×70.58.016			КИРГ 5.880.015	2	—	—	2	
17	Гайка	ГОСТ 5915-70*							
18	М6-6Н.5.013			КИРГ 5.880.015	12	—	—	12	
19	М8-6.Н.5.013			КИРГ 5.887.017	8	—	—	8	
20	М12-6.Н.5.013			КИРГ 5.880.015	8	—	—	8	
21	М14.-6Н.5.013			КИРГ 5.880.015	2	—	—	2	
22	М16.-6Н.5.013			КИРГ 5.880.015	8	—	—	8	
23	Шайба	ГОСТ 6402-70*							
24	6.65Г.016			КИРГ 5.887.017	12	—	—	12	
25	8.65Г.016			КИРГ 5.887.017	8	—	—	8	
26	12.65Г.016			КИРГ 5.880.015	40	—	—	40	
27	14.65Г.016			КИРГ 5.880.015	2	—	—	2	
28	16.65Г.016			КИРГ 5.880.015	8	—	—	8	

407-1-91.87 А-4

Изм.	Лист	№ докум.	Подпись	Дата

КИРГ 5.880.015 ВП

Лист 2

Коп. Майстерко

9085/4 Формат А3

КИРГ 8. 668. 021

Rz 80 (V)

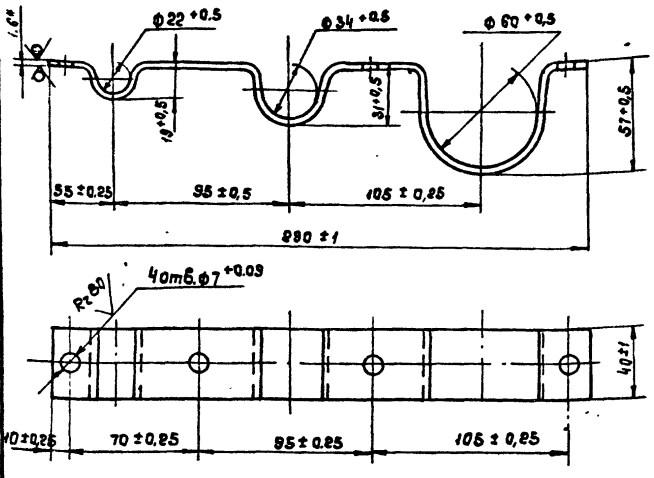

1. * Размер для справок.
2. Внутренний радиус сгиба 3мм.
3. Покрытие: Эм. НЦ-25, ГОСТ 5406-84, серый, III - 7/1.

				КИРГ 8. 668.021.			
Изм.	Лист	№ докум.	Подп.	Дата	Скоба.	Лит.	Масса 0.24	Масштаб 1:2
Разраб.		Задоянчук				Лист	Листов 1
Рук. гр.		Погребняк					
Гл. техн.		Котлов		07.04.87			
Нач. отд.		Стеценко					
Н. контр.		Парамонова		06.04.87	Лист 5-МН-НО-16 ГОСТ 19903-74* 3-IV-Ст.3 ГОСТ 16523-70*.	Гипросвязь-3 Киев	

Инв. № подл. | Подпись и дата | Взам. инв. № | Инв. № дубл. | Подп. и дата

формат А4

КИРГ 8. 668. 022

Rz 80 (V)

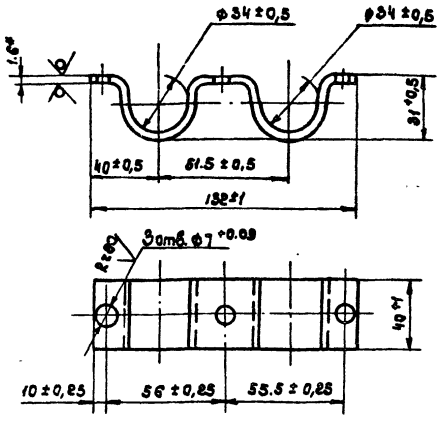

1. * Размер для справок.
2. Внутренний радиус сгиба 1мм.
3. Покрытие: Эм НЦ-25, ГОСТ 5406-84, серый, III. 7/1.

				КИРГ 8. 668.022			
Изм.	Лист	№ докум.	Подп.	Дата	Скоба.	Лит.	Масса 0.12	Масштаб 1:2
Разраб.		Задоянчук				Лист	Листов 1
Рук. гр.		Погребняк					
Гл. техн.		Котлов					
Нач. отд.		Стеценко					
Н. контр.		Парамонова		06.04.87	Лист 5-ПН-НО-16 ГОСТ 19903-84* 3-IV-Ст.3 ГОСТ 16523-70*	Гипросвязь-3 Киев	

Инв. № подл. | Подп. и дата | Взам. инв. № | Инв. № дубл. | Подп. и дата

формат А4

КИРГ 8. 668. 023

Rz 80 (V)

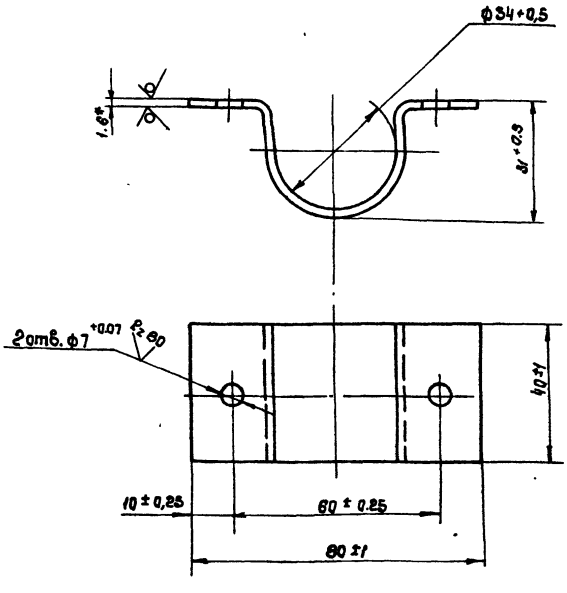

1. * Размер для справок.
2. Внутренний радиус сгиба 3мм.
3. Покрытие Эм НЦ-25 ГОСТ 5406-84* серый, III 7/1

				КИРГ 8. 668. 023.			
Изм.	Лист	№ докум.	Подп.	Дата	Скоба.	Лит.	Масса 0.07	Масштаб 1:1
Разраб.		Задоянчук				Лист	Листов 1
Рук. гр.		Погребняк					
Гл. техн.		Котлов					
Нач. отд.		Стеценко					
Н. контр.		Парамонова		06.04.87	Лист 5-ПН-НО-16 ГОСТ 19903-74* 3-IV-Ст3 ГОСТ 16523-70*	Гипросвязь-3 Киев	

Инв. № подл. | Подп. и дата | Взам. инв. № | Инв. № дубл. | Подп. и дата

формат А4

407-1-91. 87 А-4

КИРГ 8. 927.015

Rz 80 (V)

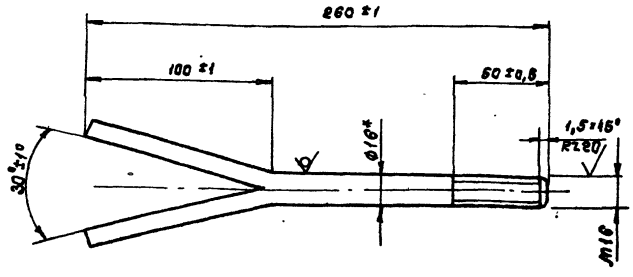

* Размер для справок.

				КИРГ 8. 927.015			
Изм.	Лист	№ докум.	Подп.	Дата	Ерш М16×50 L=260	Лит.	Масса 0.41	Масштаб 1:2
Разраб.		Задоянчук				Лист	Листов 1
Рук. гр.		Погребняк					
Гл. техн.		Котлов					
Нач. отд.		Стеценко					
Н. контр.		Парамонова		06.04.87	Круг В 18 ГОСТ 2590-71* Ст.3-II ГОСТ 535-79*	Гипросвязь-3 Киев	

Инв. № подл. | Подп. и дата | Взам. инв. № | Инв. № дубл. | Подпись и дата

коп. Майстерко.

формат А4 9065/4

КИРГ 8.034.011

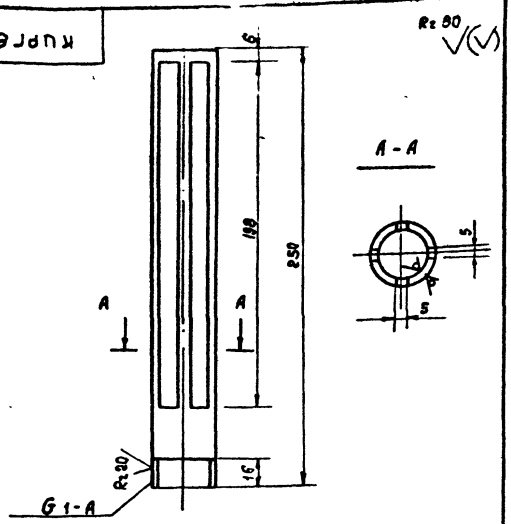

1.* Размер для справок.
2. Предельные отклонения размеров:
отверстий - по Н14
валов - по h14
остальных ± JT14/2
3. Покрытие, кроме резьбы: ЭМ. ВЛ-515
ТУ УХП 138-59, красно-коричневый, III. 7/1.

Изм	Лист	№ докум.	Подп.	Дата
Разраб.		Задоянчик		
Рук. гр.		Погребняк		
Гл. техн		Котлов		
Нач. отд.		Стеценко		
Н. контр.		Парамонова		

КИРГ 8.034.011.

Корпус фильтра.

Лит.	Масса	Масштаб
	0.46	1:2
Лист	Листов	

Труба Ц-25×3,2 ГОСТ 3262-75*

Гипросвязь-3 Киев

Формат А4

Формат	Зона	Поз.	Обозначение	Наименование	Кол.	Примечание
				Документация		
А3			КИРГ 5.887.017 СБ	Сборочный чертеж		
				Сборочные единицы		
А4		1	КИРГ 5.886.010	Фильтр для заливки	1	
А4		2	КИРГ 5.886.011	Фильтр расходный	1	
А4		3	КИРГ 5.887.018	Бак	1	
				Детали		
		4	КИРГ 6.470.004	Прокладка	1	
				Стандартные изделия		
		5		Болт М8-6g×20.58.016 ГОСТ 7798-70*	8	
		6		Гайка М8-6Н.013 ГОСТ 5915-70*	8	
				Шайба ГОСТ 6402-70*		
		7		8.65Г.016	8	
		8		угольник 90°-1-Ц-25 ГОСТ 8946-75*	1	
				Прочие изделия		
		9		Сигнализатор уровня СУС-14-ПП-01Ц-1, длина стержня 0,25м	3	

Изм	Лист	№ докум.	Подп.	Дата
Разраб.		Задоянчик		
Рук. гр.		Погребняк		
Гл. техн		Котлов		
Нач. отд.		Стеценко		
Н. контр.		Парамонова		

КИРГ 5.887.017.

Бак емкостью 1000 л.

Лит.	Лист	Листов
		1

Гипросвязь-3 Киев

Формат А4

КИРГ 5.887.017 СБ

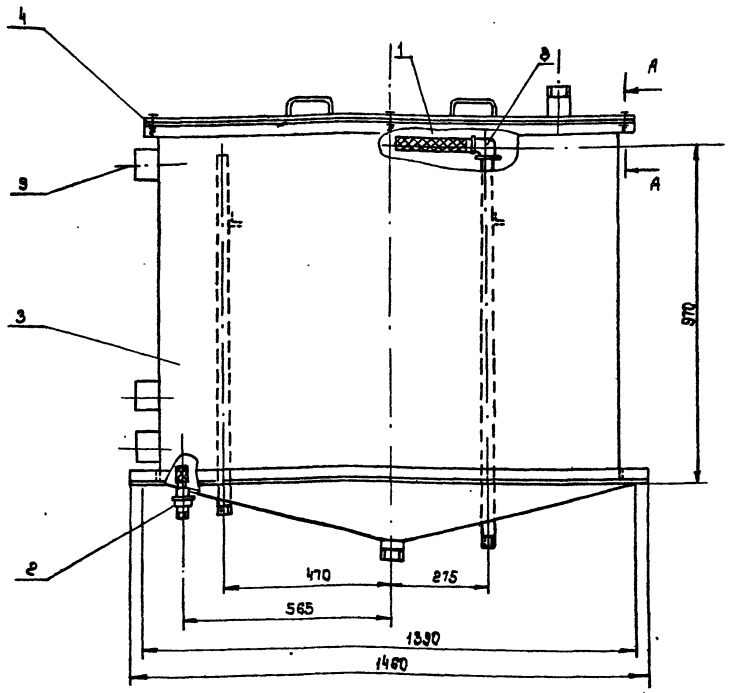

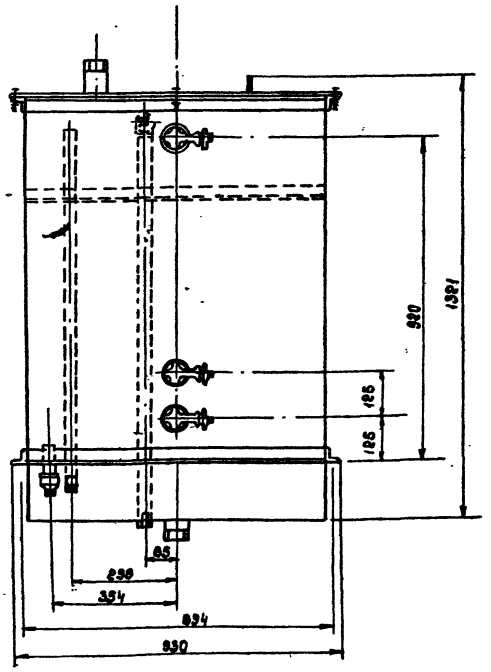

Размеры для справок.

А-А
М 1:2

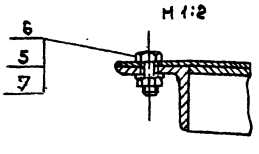

Изм	Лист	№ докум.	Подп.	Дата
Разраб.		Задоянчик		
Рук. гр.		Погребняк		
Гл. техн		Котлов		
Нач. отд.		Стеценко		
Н. контр.		Парамонова		

КИРГ 5.887.017 СБ.

Бак емкостью 1000 л. Сборочный чертеж.

Лит.	Масса	Масштаб
	~180	1:10
Лист	Листов 1	

Гипросвязь-3 Киев

Формат А3

407-1-91.87 А-4

Инв. № подл. | Подп. и дата | Взам. инв. № | Инв. № дубл. | Подп. и дата

Инв. № подл. | Подп. и дата | Взам. инв. № | Инв. № дубл. | Подп. и дата

коп. Майстерко.

9685/4

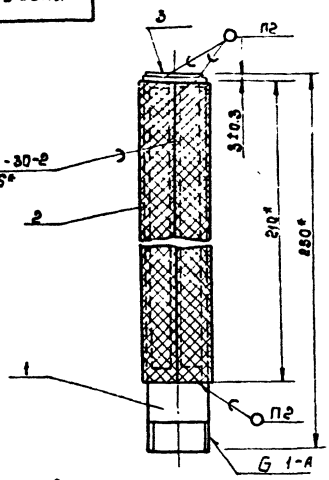

1* Размер для справок.
2. Покрытие, кроме резьбы Эм.ВЛ-515 ТУ УХП 138-59, красно-коричневый, III. 7/1.

Формат	Зона	Поз.	Обозначение	Наименование	Кол.	Примечание
				Детали		
А4		1	КИРГ 8.034.011	Корпус фильтра	1	
				Сетка фильтровая		
				П-48-НУ ГОСТ 3187-76*		
		2		210 Н13 х 107 Н13	1	
		3		ф32 Н13	1	

КИРГ 5.886.010.

Изм.	Лист	№ докум.	Подп.	Дата
Разраб.		Задорожник		
Пров. гр.		Погребняк		
Гл. техн.		Каталов		
Нач. отд.		Стеценко		
Н. контр.		Парамонова		

Фильтр для заливки.

Лит.	Масса	Масштаб
	0,8	1:2
Лист	Листов 1	

Гипросвязь-3 Киев

Формат А4

Формат	Зона	Поз.	Обозначение	Наименование	Кол.	Примечание
				Документация		
А4			КИРГ 5.886.011 СБ	Сборочный чертеж	1	
				Сборочные единицы		
А4		1	КИРГ 5.886.012	Фильтр	1	
				Детали		
А4		2	КИРГ 8.946.002	Кольцо уплотнительное	1	
А4		3	КИРГ 6.482.001	Гайка накидная	1	
				Стандартные изделия		
		4		Контргайка Ц-25 ГОСТ 8968-75*	1	

КИРГ 5.886.011

Изм.	Лист	№ докум.	Подп.	Дата
Разраб.		Задорожник		
Пров. гр.		Погребняк		
Гл. техн.		Каталов		
Нач. отд.		Стеценко		
Н. контр.		Парамонова		

Фильтр расходный

Лит.	Лист.	Листов
		1

Гипросвязь-3 Киев

Формат А4

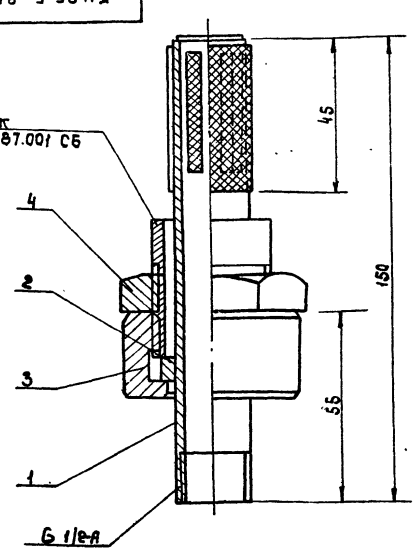

* Размеры для справок.

Изм.	Лист	№ докум.	Подп.	Дата
Разраб.		Задорожник		
Пров. гр.		Погребняк		
Гл. техн.		Каталов		
Нач. отд.		Стеценко		
Н. контр.		Парамонова		

КИРГ 5.886.011 СБ.

Фильтр расходный. Сборочный чертеж.

Лит.	Масса	Масштаб
	0.48	1:1
Лист	Листов 1	

Гипросвязь-3 Киев

Формат А4

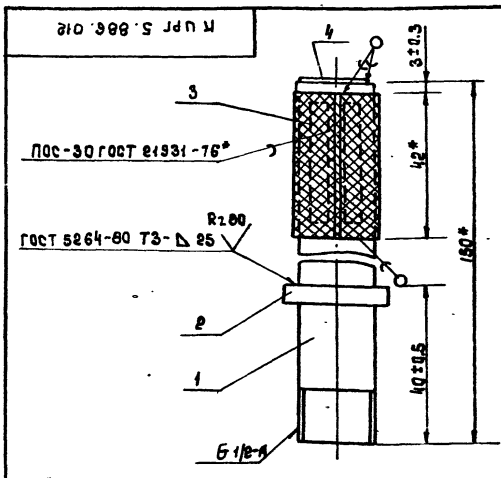

1* Размер для справок.
2 Покрытие, кроме резьбы Эм.ВЛ-515 ТУ УХП 135-59, красно-коричневый III 7/1.

Формат	Зона	Поз.	Обозначение	Наименование	Кол.	Примеч.
				Детали		
А4		1	КИРГ 8.034.012	Корпус фильтра	1	
А4		2	КИРГ 8.946.001	Кольцо	1	
				Сетка П-48-НУ ГОСТ 3187-76*		
		3		42 Н13 х 70 Н13	1	
		4		ф20 Н13	1	

КИРГ 5.886.012

Изм.	Лист	№ докум.	Подп.	Дата
Разраб.		Задорожник		
Пров. гр.		Погребняк		
Гл. техн.		Каталов		07.04.87
Нач. отд.		Стеценко		
Н. контр.		Парамонова		09.04.87

Фильтр.

Лит.	Масса	Масштаб
	0.22	1:1
Лист	Листов 1	

Гипросвязь-3 Киев

Копировал Майстренко

Формат А4

КИРГ 8.034.012

Rz 80

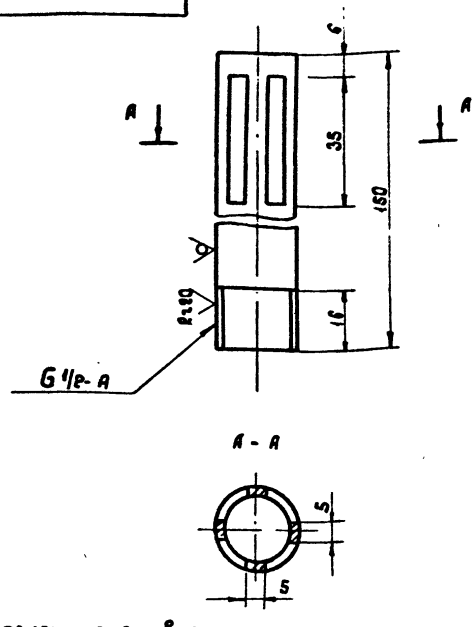

1. *Размер для справок.
2. Предельные отклонения размеров:
   отверстий - по H14
   валов - по h14
   остальных - $\pm \frac{JT14}{2}$
3. Покрытие, кроме резьбы: ЭМ ХС-5132 ТУ 6.10.11.19 12-79 красно-коричневый III.7/1.

Изм	Лист	№ докум.	Подп.	Дата	КИРГ 8.034.012	Лит.	Масса	Масшт.
Разраб		Гольдштейн		25.03.87	Корпус фильтра		0.15	1:1
Рук гр		Погребняк				Лист	Листов	
Гл техн		Котлов		07.04				
Нач отд		Стеценко			Труба ц-15×2,8 ГОСТ 3262-75*	Гипросвязь-3 Киев		
Н контр		Парамонова						

Инв. № подл. | Подп. и дата | Взам. инв. № | Инв. № дубл. | Подп. и дата

формат А4

КИРГ 8.946.001

Rz 80

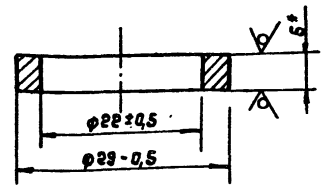

* Размер для справок.

Изм	Лист	№ докум.	Подп.	Дата	КИРГ 8.946.001	Лит.	Масса	Масштаб
Разраб.		Гольдштейн		24.07	Кольцо.		0,01	2:1
Рук гр.		Погребняк				Лист	Листов 1	
Гл техн		Котлов		07.04				
Нач. отд		Стеценко			Лист Б ПН-НО-5 ГОСТ 19903-74* / 3-IV-Д3 ГОСТ 380-71*	Гипросвязь-3 Киев		
Н. контр		Парамонова						

Инв. № подл. | Подп. и дата | Взам. инв. № | Инв. № дубл. | Подп. и дата

формат А4

КИРГ 8.946.002.

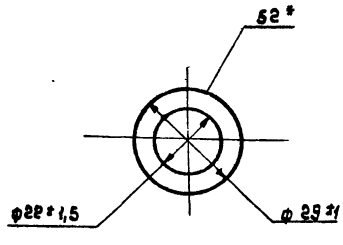

* Размер для справок.

Изм	Лист	№ докум.	Подп.	Дата	КИРГ 8.946.002.	Лит.	Масса	Масшт.
Разраб		Гольдштейн		25.03.87	Кольцо уплотнительное.		0.01	1.1
Рук. гр.		Погребняк				Лист	Листов 1	
Гл. техн		Котлов		07.04				
Нач. отд		Стеценко			Пластина - I, лист ПМБ-М-2-4.8 ГОСТ 7338-77*	Гипросвязь-3 Киев		
Н контр		Парамонова						

407-1-91.87 А-4

Инв. № подл. | Подп. и дата | Взам. инв. № | Инв. № дубл. | Подп. и дата

формат А4

КИРГ 6.482.001

Rz 50

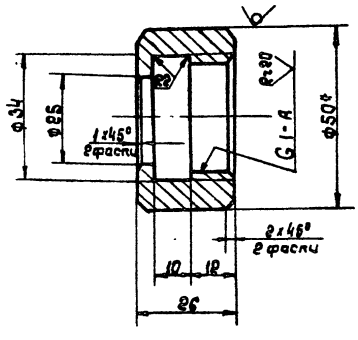

1. * Размер для справок.
2. Предельные отклонения размеров.
   отверстий - по H12
   валов - по h12
   остальных $\pm \frac{JT12}{2}$
3. Покрытие: Ц9ХР

Изм	Лист	№ докум.	Подп.	Дата	КИРГ 6.482.001.	Лит.	Масса	Масшт.
Разраб		Гольдштейн		25.03.87	Гайка накидная		0.24	1:1
Рук гр.		Погребняк				Лист	Листов 1	
Гл техн.		Котлов						
Нач отд		Стеценко			Круг В 50 ГОСТ 2590-71* / Ст.3-II ГОСТ 535-79*	Гипросвязь-3 Киев		
Н контр.		Парамонова						

Инв. № подл. | Подп. и дата | Взам. инв. № | Инв. № дубл. | Подп. и дата

кап. Майстерко

формат А4 9685/4

КИРГ 9.280.005

R=80

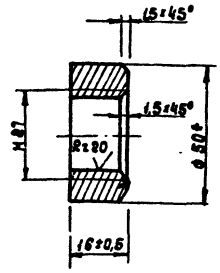

* Размер для справок.

					КИРГ 9.280.005			
изм.	лист	№ докум.	Подп.	Дата	Бобышка.	Лит.	Масса	Масшт.
Разраб.		Гольдштейн					0.53	1:1
Рук. гр.		Погребняк						
Гл. техн.		Котлов		04.87		Лист	Листов 1	
Нач. отд.		Стеценко			Круг В 50 ГОСТ 2590-71* / Ст 3-II ГОСТ 535-79*	Гипросвязь-3 Киев		
Н. контр.		Парамонова		06.04.87				

Инв. № подл. | Подп. и дата | Взам. инв. № | Инв. № дубл. | Подп. и дата

формат А4

КИРГ 8.607.015

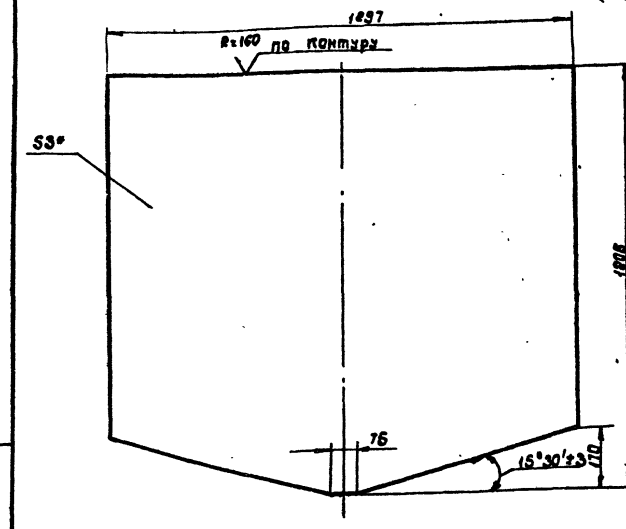

1.* Размер для справок.
2. Неуказанные предельные отклонения размеров ± $\frac{IT14}{2}$

					КИРГ 8.607.015			
изм.	лист	№ докум.	Подп.	Дата	Лист.	Лит.	Масса	Масшт.
Разраб.		Гольдштейн					34.4	1:10
Рук. гр.		Погребняк						
Гл. техн.		Котлов		04.87		Лист	Листов 1	
Нач. отд.		Стеценко			Лист Б-ПН-НО-3ГОСТ 19903-74* / 3-IV-Ст.3ГОСТ 16523-70*	Гипросвязь-3 Киев		
Н. контр.		Парамонова		06.04.87				

Инв. № подл. | Подп. и дата | Взам. инв. № | Инв. № дубл. | Подп. и дата

формат А4

Форм.	Зона	Поз.	Обозначение	Наименование	Кол.	Примечание
				Документация		
			КИРГ 5.887.018 СБ	Сборочный чертеж		
А2				Сборочные единицы		
		1	КИРГ 6.174.001	Крышка	1	
				Детали		
А4		2	КИРГ 9.280.005	Бобышка	3	
А4		3	КИРГ 8.607.015	Лист	2	
А4		4	КИРГ 8.607.016	Лист	1	
А4		5	КИРГ 8.614.008	Дно	1	
А4		6	КИРГ 8.626.047	Труба 25×3,2 L=1034	1	
А4		7	КИРГ 8.626.048	Труба 25×3,2 L=1140	1	
А4		8	КИРГ 6.149.001	Угольник	2	
А4		9	КИРГ 6.149.002	Угольник	2	
А4		10	КИРГ 8.658.001	Патрубок	1	
А4		11	КИРГ 8.658.002	Патрубок	1	
А4		12	КИРГ 6.470.004	Прокладка	1	
		13		Лист Б-ПН-НО-3ГОСТ 19903-74* / 3-IV-Ст3ГОСТ 16523-70*		
				847Н14 × 1022Н14	1	20,4кг
		14		Уголок 32×32×3-6ГОСТ 8509-72* / В Ст3-II ГОСТ 535-79*		
				2 = 842Н14	2	1,23кг

					КИРГ 5.887.018			
изм.	лист	№ докум.	Подп.	Дата	Бак.	Лит.	Лист	Листов
Разраб.		Гольдштейн						
Рук. гр.		Погребняк				Гипросвязь-3 Киев		
Гл. техн.		Котлов						
Нач. отд.		Стеценко						
Н. контр.		Парамонова		06.04.87				

Инв. № подл. | Подп. и дата | Взам. инв. № | Инв. № дубл. | Подп. и дата

формат А4

Форм.	Зона	Поз.	Обозначение	Наименование	Кол.	Примечание
				Уголок 40×40×4-6ГОСТ 8509-72* / Ст.3 ГОСТ 535-79*		
Б4		15		2 = 850 Н13	4	2.06кг

изм.	лист	№ докум.	Подп.	Дата	КИРГ 5.887.018	Лист	2

Коп. Найстерка 9685/4 формат А4

407-1-91.87 А-4

КИРГ 5. 887.018 СБ

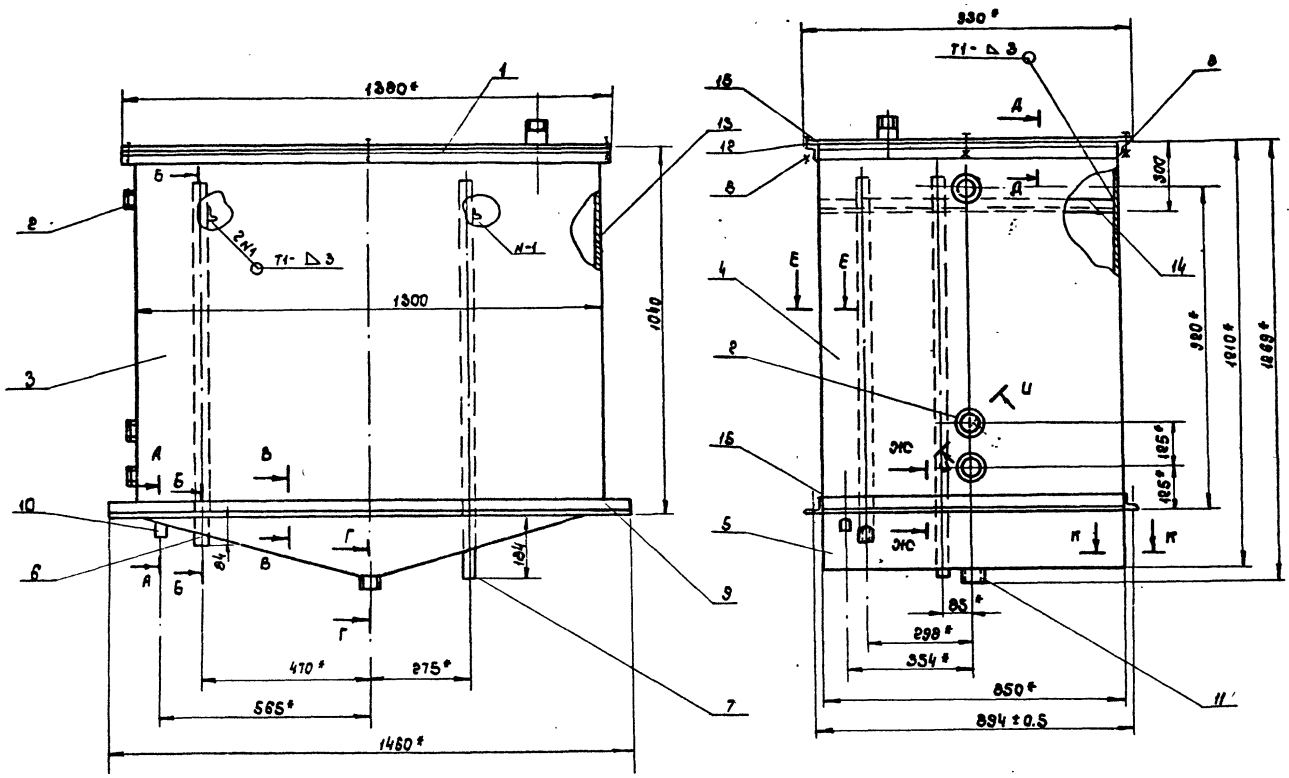

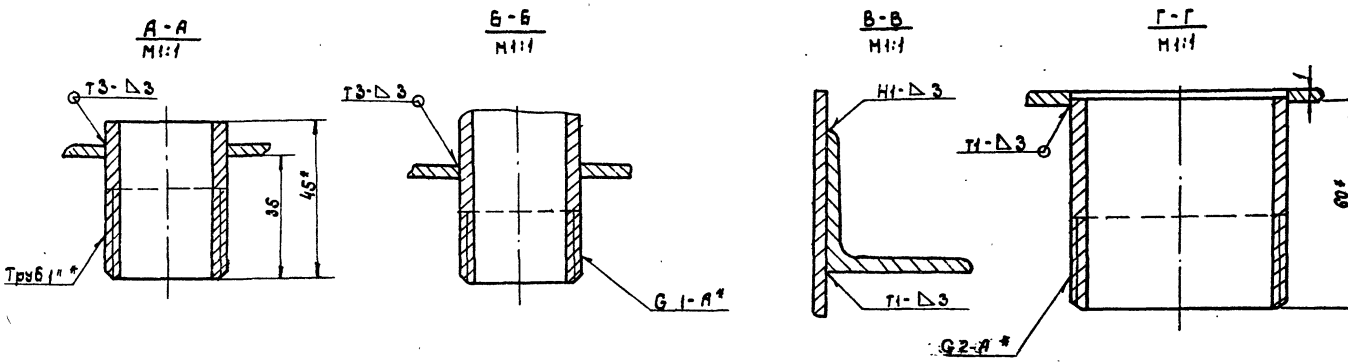

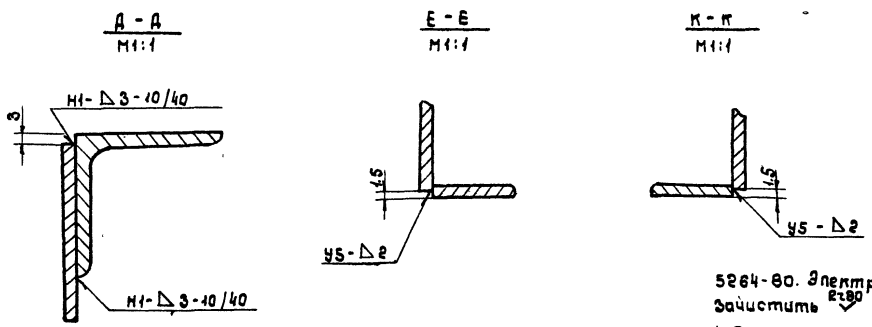

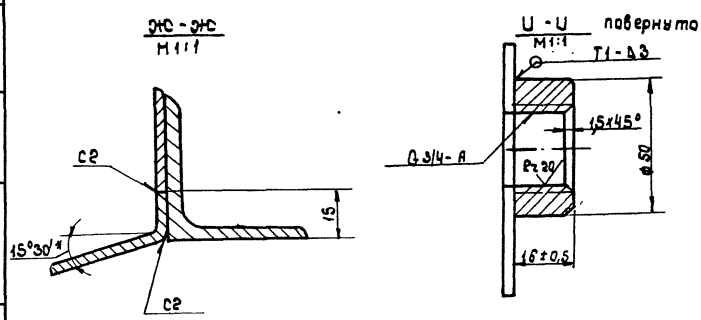

1.* Размеры для справок.

2. Неуказанные предельные отклонения размеров ± $\frac{IT14}{2}$.

3. Сварка электродуговая по ГОСТ 5264-80. Электроды 942 по ГОСТ 9467-75. Сварные швы зачистить 2r80

4. Покрытие: наружная поверхность - Эм. НЦ-25, ГОСТ 5406-81, серый 7/1. Внутренняя поверхность - Эм. ХС 5132 ТУ 6.10.11.1912-79

5. Отверстие в детали 15 сверлить по отверстию в крышке.

6. Бак испытать на герметичность керосином. Течи не допускаются.

					КИРГ 5. 887. 018 СБ.			
Изм	Лист	№ докум.	Подп.	Дата	Бак. Сборочный чертеж.	Лит.	Масса	Масшт.
Разраб		Задоянчук					167	1:10
Рук гр		Погребняк				Лист	Листов 1	
Гл техн		Котлов				ГИПРОСВЯЗЬ-3 Киев		
Нач. отд		Стеценко						
Н. контр		Пономарев						

Коп. Майстерко

Формат А2 96254

407-1-91.87 А-4

КИРГ 8. 607.016

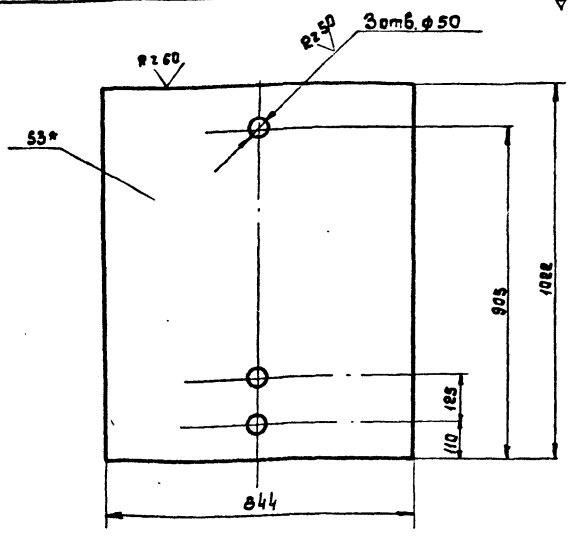

1. * Размер для справок.
2. Предельные отклонения размеров:
   отверстий - по H12
   валов - по h12

Изм.	Лист	№ докум.	Подп.	Дата
Разраб.		Гольдштейн		25.04.87
Рук. гр.		Погребная		
Гл. техн.		Котлов		
Нач. отд.		Стеценко		
Н. контр.		Парамонова		06.04.87

КИРГ 8. 607.016

Лит.	Масса	Масштаб
	21,3	1:10

Лист

Лист | Листов 1

Лист 6-ПН-НО.3 ГОСТ 19903-74* / 3-IV-Ст.3 ГОСТ 16523-70*

Гипросвязь 36-3 Киев

Формат А4

КИРГ 8. 614. 008.

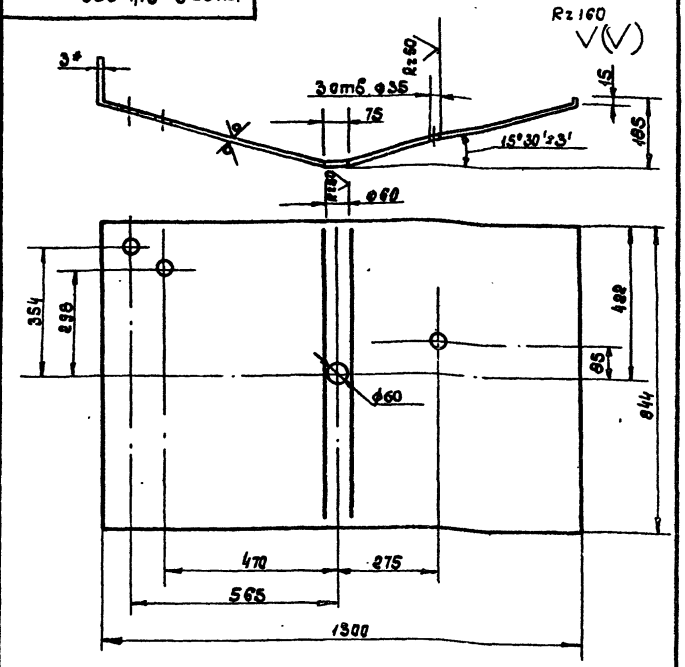

1. * Размер для справок.
2. Предельные отклонения размеров:
   отверстий - по H12
   валов - по h12

Изм.	Лист	№ докум.	Подп.	Дата
Разраб.		Гольдштейн		25.04.87
Рук. гр.		Погребная		
Гл. техн.		Котлов		
Нач. отд.		Стеценко		
Н. контр.		Парамонова		06.04.87

КИРГ 8. 614. 008.

Лит.	Масса	Масштаб
	26,8	1:10

Днo

Лист | Листов 1

Лист 6-ПН-НО.3 ГОСТ 19903-74* / 3-IV-Ст.3 ГОСТ 16523-70*

Гипросвязь 36-3 Киев

Формат А4

КИРГ 8. 626. 047

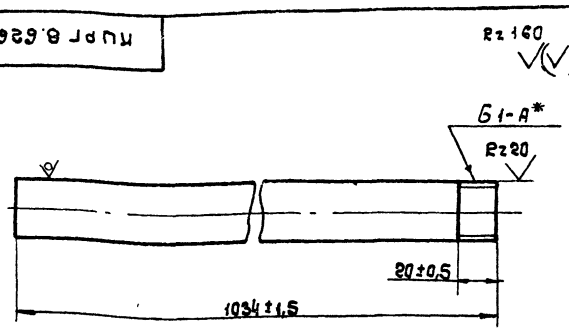

* Размер для справок.

Изм.	Лист	№ докум.	Подп.	Дата
Разраб.		Гольдштейн		25.04.87
Рук. гр.		Погребная		
Гл. техн.		Котлов		
Нач. отд.		Стеценко		
Н. контр.		Парамонова		06.04.87

КИРГ 8. 626. 047

Лит.	Масса	Масштаб
	2.47	1:2

Труба 25х3.2
L = 1034

Лист | Листов 1

Труба ц-25х3.2 ГОСТ 3262-75*

Гипросвязь 36-3 Киев

Формат А4

КИРГ 8. 626. 048

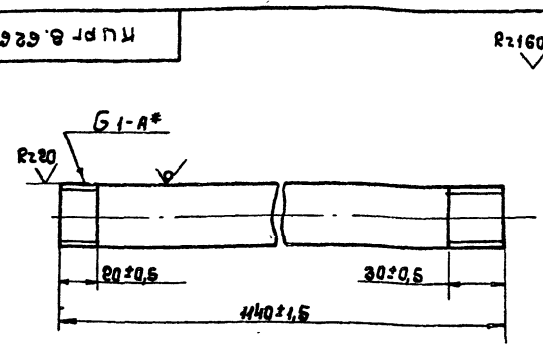

* Размер для справок.

Изм.	Лист	№ докум.	Подп.	Дата
Разраб.		Гольдштейн		25.04.87
Рук. гр.		Погребная		
Гл. техн.		Котлов		
Нач. отд.		Стеценко		
Н. контр.		Парамонова		06.04.87

КИРГ 8. 626. 048.

Лит.	Масса	Масштаб
	2.72	1:2

Труба 25х3.2
L = 1140

Лист | Листов 1

Труба ц-25х3.2 ГОСТ 3262-75*

Гипросвязь 36-3 Киев

Формат А4

Инв. № подл. | Подп. и дата | Взам. инв. № | Инв. № дубл. | Подп. и дата

401-1-91.87 А-4

Копировал

КИРГ 9. 149. 001

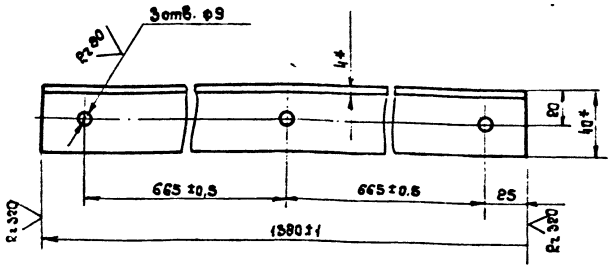

1. * Размеры для справок
2. Неуказанные предельные отклонения размеров:
отверстий - по Н12
остальных ± $\frac{JT14}{2}$

Изм.	Лист	№ докум.	Подп.	Дата	КИРГ 6. 149. 001		
Разраб.	Гольдштейн				Угольник	Лит	Масса 3.3	Масштаб 1:2
Рук. гр.	Погребняк					Лист	Листов 1
Гл. техн.	Котлов						
Нач. отд.	Стеценко				Уголок 40х40х4-Б ГОСТ 8509-72* / ВСТ3-II ГОСТ 535-79*	Гипросвязь-3 Киев	
Н. контр.	Парамонова						

Инв. № подл. | Подп. и дата | Взам. инв. № | Инв. № дубл. | Подп. и дата

КИРГ 9. 149. 002

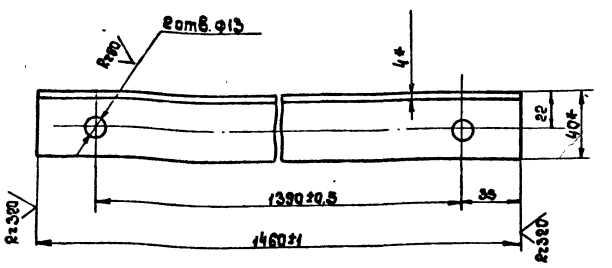

1. * Размеры для справок.
2. Неуказанные предельные отклонения размеров:
отверстий: по Н12
остальных ± $\frac{JT14}{2}$

Изм.	Лист	№ докум.	Подп.	Дата	КИРГ 6. 149. 002.		
Разраб.	Гольдштейн				Угольник	Лит.	Масса 3.5	Масшт. 1:2
Рук. гр.	Погребняк					Лист	Листов 1
Гл. техн.	Котлов						
Нач. отд.	Стеценко				Уголок 40х40х4-Б ГОСТ 8509-72* / ВСТ.3-I ГОСТ 535-79*	Гипросвязь-3 Киев	
Н. контр.	Парамонова						

Инв. № подл. | Подп. и дата | Взам. инв. № | Инв. № дубл. | Подп. и дата

КИРГ 8. 658. 001

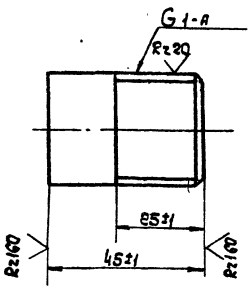

Изм.	Лист	№ докум.	Подп.	Дата	КИРГ 8. 658. 001		
Разраб.	Гольдштейн				Патрубок 25х3.2 L=45	Лит.	Масса 0.09	Масштаб 1:1
Рук. гр.	Погребняк					Лист	Листов 1
Гл. техн.	Котлов						
Нач. отд.	Стеценко				Труба Ц-25х3,2 ГОСТ 3262-75*	Гипросвязь-3 Киев	
Н. контр.	Парамонова						

Инв. № подл. | Подп. и дата | Взам. инв. № | Инв. № дубл. | Подп. и дата

КИРГ 8. 658. 002

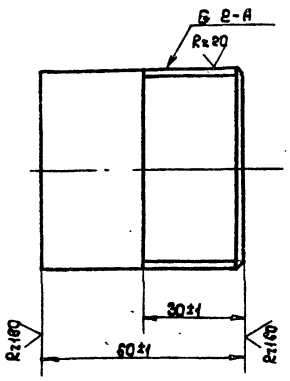

Изм.	Лист	№ докум.	Подп.	Дата	КИРГ 8. 658. 002		
Разраб.	Гольдштейн				Патрубок 50х3,5 L=60	Лит.	Масса 0.29	Масшт. 1:1
Рук. гр.	Погребняк					Лист	Листов 1
Гл. техн.	Котлов						
Нач. отд.	Стеценко				Труба Ц-50х3,5 ГОСТ 3262-75*	Гипросвязь-3 Киев	
Н. контр.	Парамонова						

Инв. № подл. | Подп. и дата | Взам. инв. № | Инв. № дубл. | Подп. и дата

407-1-91.87 А-4

коп. Чайстерка

формат А4 9685/6

КЦРГ 8. 607.017

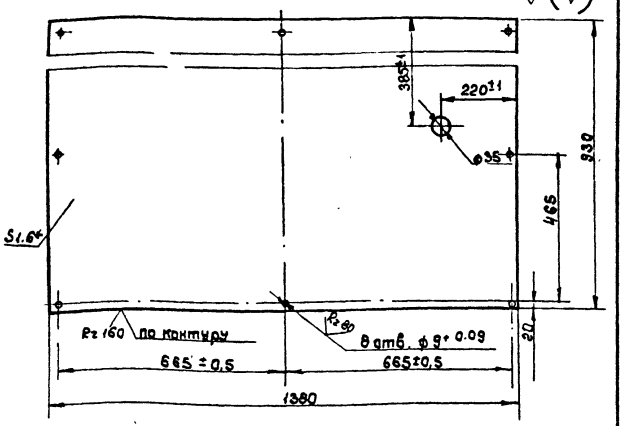

1* Размер для справок.

2. Неуказанные предельные отклонения размеров: отверстий - по H12
валов - по h12
остальных ± JT14/2

Изм.	Лист	№ докум.	Подп.	Дата
Разраб.		Колтун		25.07
Рук. гр.		Погребняк		
Гл. техн		Каплов		
Нач. отд		Стеценко		
Н. контр		Пархоменко		

КЦРГ 8. 607.017

Лист

Лит	Масса	Масшт.
	10.4	1:10
Лист	Листов 1	

Лист Б-ПН-НО-1,6 ГОСТ 19903-74*
3-IV-Ст3 ГОСТ 16523-70*

Гипросвязь-3 Киев

Формат А4

Формат	Зона	Поз.	Обозначение	Наименование	Кол.	Примечание
				Документация		
А3			КЦРГ 8. 173. 001 СБ	Сборочный чертеж		
				Детали		
А3		1	КЦРГ 8. 607. 017	Лист	1	
А4		2	КЦРГ 8. 071. 008	Ручка	2	
А4		3	КЦРГ 8. 858. 001	Патрубок	1	
				Прочие изделия		
				Уголник		
		4		90°-1-Ц-25	1	
				ГОСТ 8946-75*		

Изм.	Лист	№ докум.	Подп.	Дата
Разраб.		Колтун		25.07
Рук. гр.		Погребняк		
Гл. техн		Каплов		
Нач. отд		Стеценко		
Н. контр		Пархоменко		

КЦРГ 6. 174. 001

Крышка.

Лит.	Лист	Листов
		1

Гипросвязь-3 Киев

КЦРГ 8. 071. 008

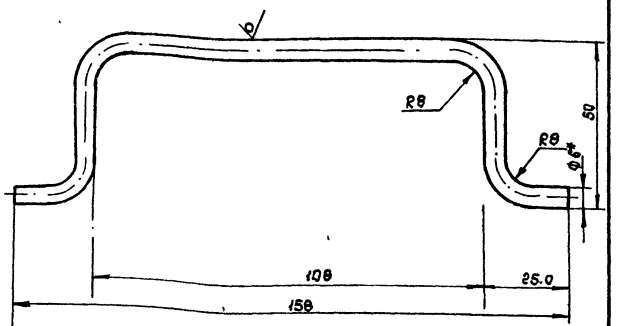

1* Размер для справок.

2. Предельные отклонения размеров
валов - по h14

Изм.	Лист	№ докум.	Подп.	Дата
Разраб.		Гальштейн		25.07
Рук. гр.		Погребняк		
Гл. техн		Каплов		
Нач. отд		Стеценко		
Н. контр		Пархоменко		

КЦРГ 8. 071. 008

Ручка

Лит	Масса	Масшт.
	0.07	1:1
Лист	Листов 1	

Круг ⌀6 ГОСТ 2590-71* / Ст.3 II ГОСТ 535-79*

Гипросвязь-3 Киев

401-1-91.87 А-4

КЦРГ 6. 174. 001 СБ

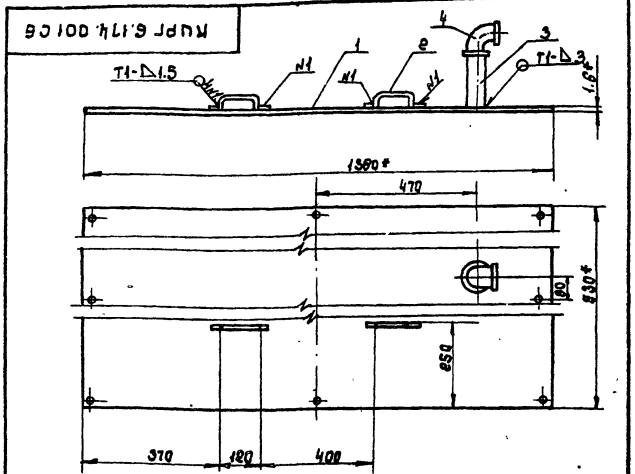

1. * Размеры для справок.
2. Сварка электродуговая по ГОСТ 5264-80. R80
3. Сварные швы зачистить ▽
4. Покрытие: Эн.Нц-25 ГОСТ 5406-84, серый III 7/1.

Изм.	Лист	№ докум.	Подп.	Дата
Разраб.		Гальштейн		25.07
Рук. гр.		Погребняк		
Гл. техн		Каплов		
Нач. отд		Стеценко		27.07
Н. контр		Пархоменко		

КЦРГ 6. 174. 001 СБ

Крышка.
Сборочный чертеж

Лит.	Масса	Масшт.
	10.64	1:10
Лист	Листов	

Гипросвязь-3 Киев

Коп. Мастерко.

Формат А4 9685/4

Формат	Зона	Поз.	Обозначение	Наименование	Кол.	Примечание
				Документация		
А3			КИРГ 6.180.008 СБ	Сборочный чертеж		
				Сборочные единицы		
А4		1	КИРГ 8.122.001	Стойка	2	
А4		2	КИРГ 6.410.002	Полка	2	
				Детали		
А4		3	КИРГ 6.486.003	Косынка	2	
А4		4	КИРГ 6.486.005	Косынка	2	
А4		5	КИРГ 6 149.004	Угольник	1	
				Уголок 40х40х4 Б ГОСТ 8509-72* / В Ст.3-Т ГОСТ 535-79*		
		6		ℓ = 1100 Н13	2	2.66кг
		7		ℓ = 1308 Н13	1	3.16кг

Изм. Лист № докум. Подп. Дата
Разраб. Гольдштейн
Рук. гр. Погребняк
Гл. техн. Каплав
Нач. отд. Стеценко
Н. контр. Пархоменко

КИРГ 6.180.008

Рама верхняя

Лит. | Лист | Листов

Гипросельэлектро-3 Киев

Инв. № подл. | Подп. и дата | Взам. инв. № | Инв. № дубл. | Подп. и дата

Формат	Зона	Поз.	Обозначение	Наименование	Кол.	Примечание
				Документация		
А2			КИРГ 6.801.001 СБ	Сборочный чертеж		
				Сборочные единицы		
А4		1	КИРГ 6.180.008	Рама верхняя	1	
А4		2	КИРГ 6.180.009	Рама нижняя	1	
				Детали		
А4		3	КИРГ 6.470.002	Накладка	2	
А4		4	КИРГ 6.470.003	Накладка	2	
А4		5	КИРГ 6 149.003	Угольник	2	
				Стандартные изделия		
				Болт ГОСТ 7798-70*		
		6		М12-6g х 30.58.016	4	
		7		М12-6g х 35.58.016	8	
		8		Гайка М12-6Н.5.013 ГОСТ 5915-70*	12	
		9		Шайба 12.01.016 ГОСТ 11371-78*	24	
		10		Шайба 12.65Г.016 ГОСТ 6402-70*	12	

Изм. Лист № докум. Подп. Дата
Разраб. Гольдштейн
Рук. гр. Погребняк
Гл. техн. Каплав
Нач. отд. Стеценко
Н. контр. Пархоменко

КИРГ 6.801.001

Кронштейн.

Лит. | Лист | Листов

Гипросельэлектро-3 Киев

Инв. № подл. | Подп. и дата | Взам. инв. № | Инв. № дубл. | Подп. и дата

Формат А4

КИРГ 6.180.008 СБ

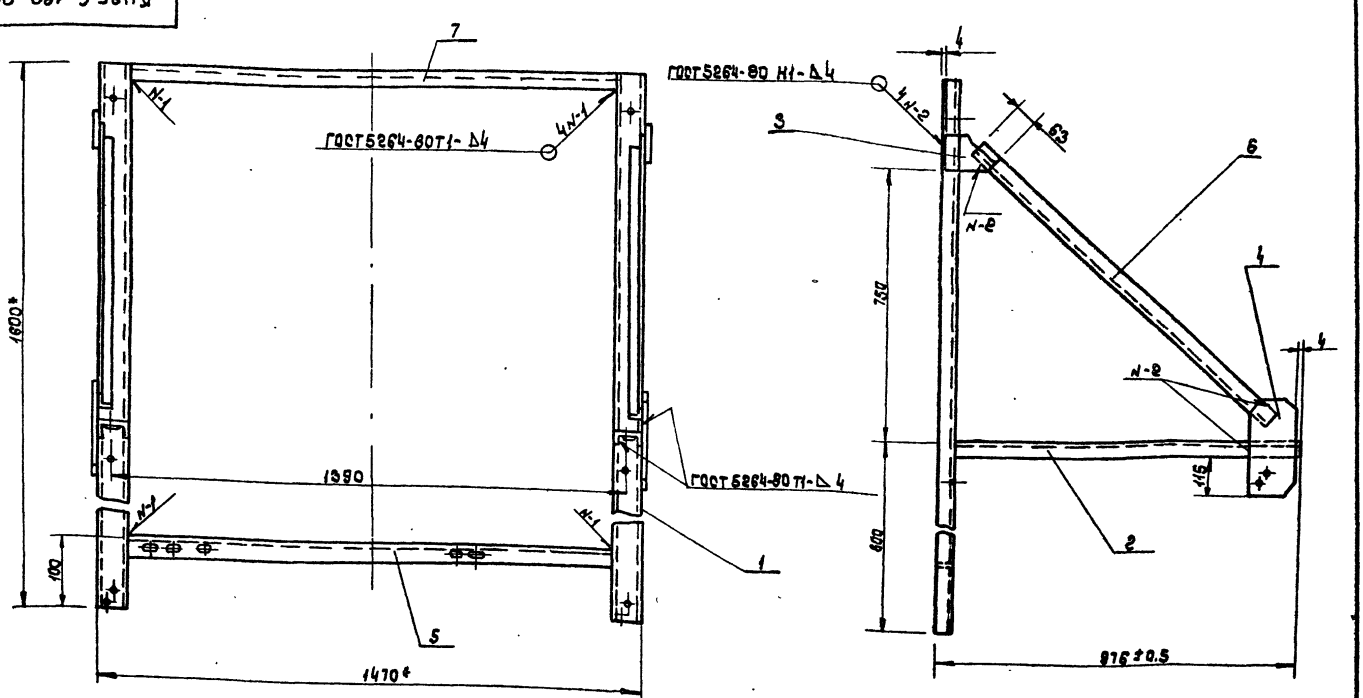

1. * Размеры для справок.
2. Неуказанные предельные отклонения размеров: ± (IT16/2)
3. Покрытие: Эм. НЦ-25 ГОСТ 5406-84, серый, № 7/1
4. Сварка электродами Э42 по ГОСТ 9467-75

Изм.	Лист	№ докум.	Подп.	Дата
Разраб.		Гольдштейн		25.04.87
Рук. гр.		Погребняк		
Гл. техн.		Каплав		07.07.87
Нач. отд.		Стеценко		
Н. контр.		Пархоменко		06.04.87

КИРГ 6.180.008 СБ

Рама верхняя. Сборочный чертеж

Лит.	Масса	Масшт.
	42.3	1:10
Лист	Листов 1	

Гипросельэлектро-3 Киев

Формат А3 9685/4

407-1-91.87 А-4

Инв. № подл. | Подп. и дата | Инв. № дубл. | Взам. инв. № | Подп. и дата | Инв. № подл.

Кирг 6.501.001.СБ

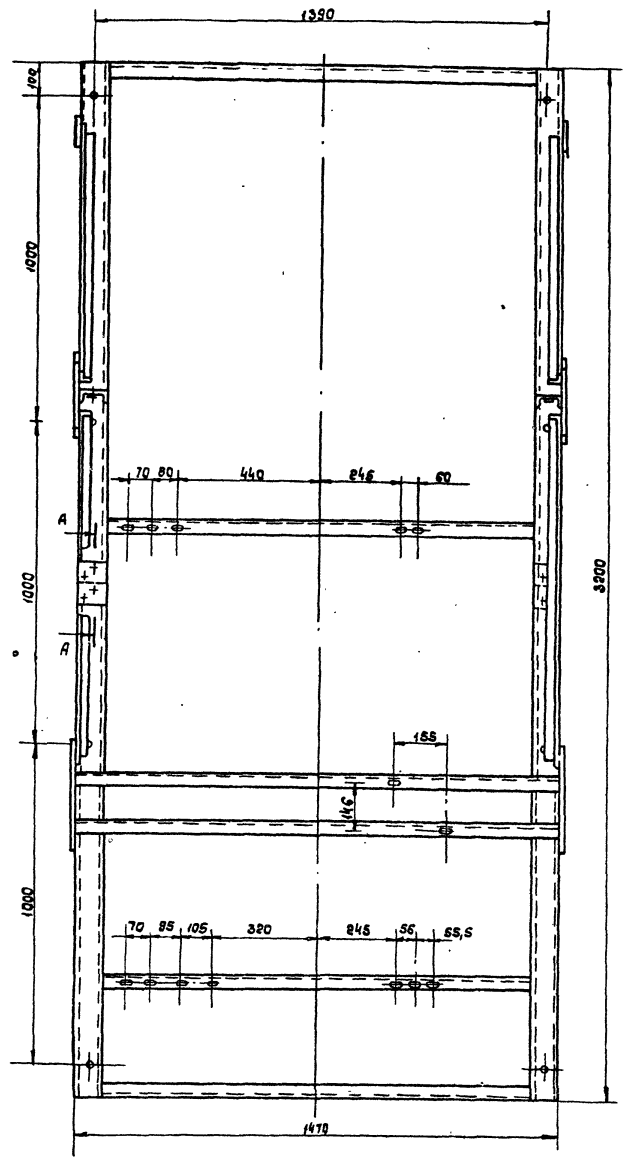

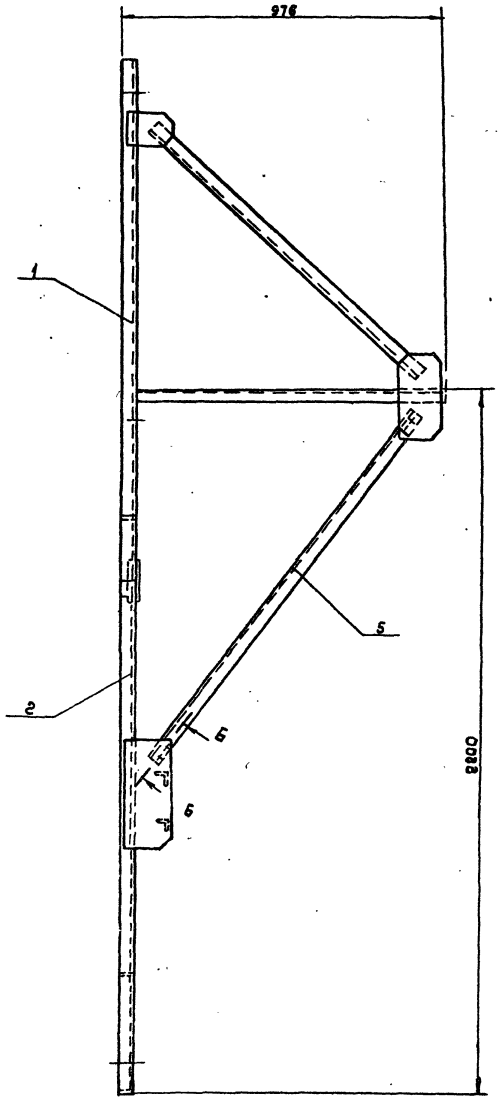

А - А
М 1:2

Б - Б повернуто
М 1:1

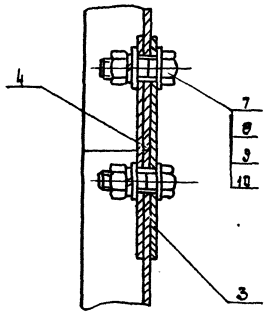

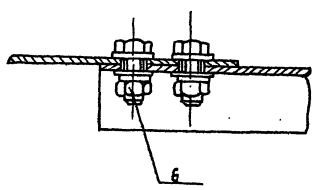

Размеры для справок.

					Кирг 6.501.001 СБ		
изм	лист	№ докум	Подп.	Дата	Кронштейн. Сборочный чертеж.	Лит.	Масса 80,5	Масшт. 1:10
Разраб.		Колтун					
Рук гр		Погребняк				лист	листов 1
Гл техн		Котлов				Гипросвязь-3 Киев	
Нач.отд.		Стеценко					
Н.контр.		Парамонова					

Кол. Найстерко

формат А2 9685/4

407-1-91.87 А-4

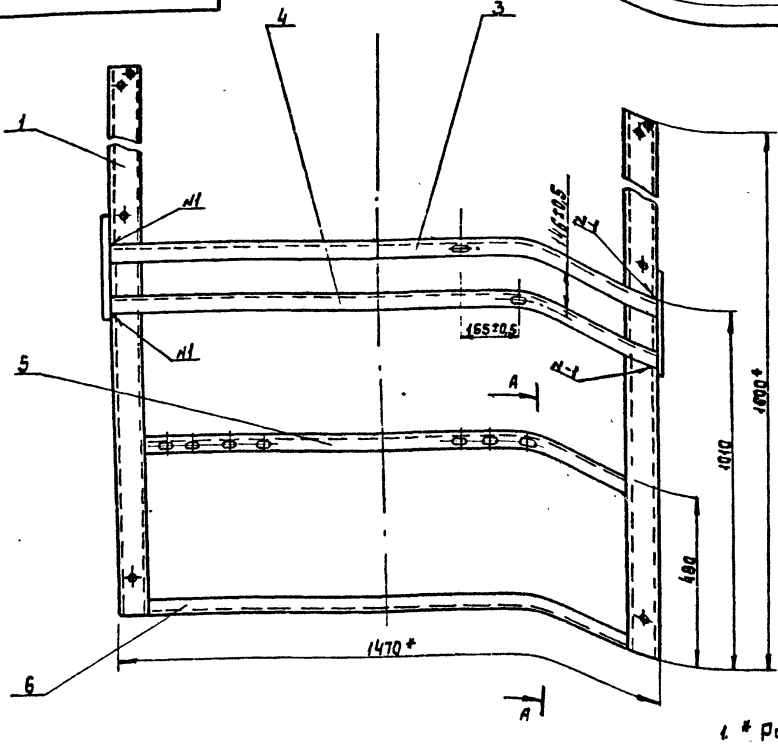

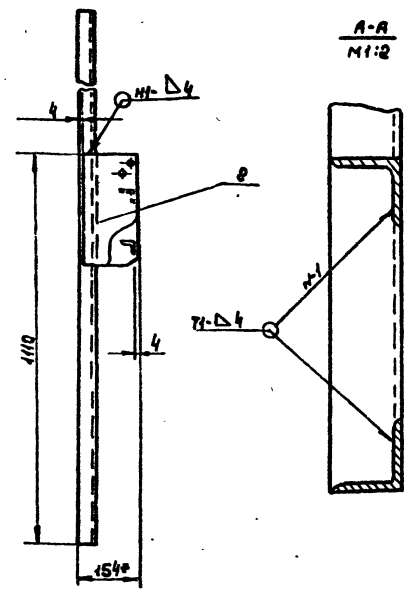

1. * Размеры для справок.
2. Предельные отклонения размеров ± $\frac{JT14}{2}$.
3. Сварка электродуговая по ГОСТ 5264-80, электроды 342 по ГОСТ 9467-75.
4. Покрытие: Эм. НЦ-25 ГОСТ 5406-84, серый III.7/1

					Кирг 6.180.009 СБ			
изм	лист	№ докум.	Подп.	Дата	Рама нижняя Сборочный чертеж.	Лит.	Масса	Масшт.
Разраб.		Задоянчик					39.56	1:10
Рук. гр.		Погребняк				лист	листов	
Гл. техн.		Котлов				Гипросвязь-3 Киев.		
Нач. отд.		Стеценко						
Н. контр.		Парамонова						

Формат А3

Инв. № подл. | Подп. и дата | Взам. инв. № | Инв. № дубл. | Подп. и дата

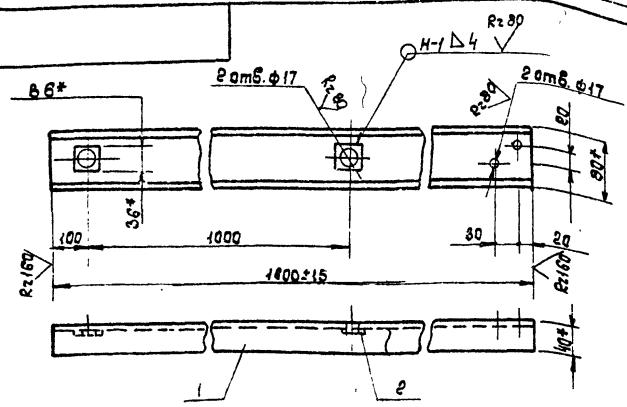

1.* Размеры для справок.
2. Предельные отклонения размеров.
отверстий - по Н14
остальных ± $\frac{JT14}{2}$
3. Сварка электродуговая по ГОСТ 5264-80.

Формат	Зона	Поз.	Обозначение	Наименование	Кол.	Примечание
		1		Швеллер $\frac{8\ ГОСТ\ 8240-72*}{В\ Ст3+II\ ГОСТ\ 535-79*}$		
				e=1600	1	11,28 кг
		2		Полоса $\frac{4\times36Б\ ГОСТ\ 103-76*}{Ст.3-II\ ГОСТ\ 535-79*}$		
				e=36Н14	2	0.04 кг

					Кирг 8.122.001			
изм	лист	№ докум.	Подп.	Дата	Стойка	Лит.	Масса	Масштаб
Разраб.		Задоянчик					11.36	1:5
Рук. гр.		Погребняк				лист	листов 1	
Гл. техн.		Котлов				Гипросвязь-3 Киев.		
Нач. отд.		Стеценко						
Н. контр.		Парамонова		06.04.87				

Формат А4

407-1-91.87 А-4

Формат	Зона	Поз.	Обозначение	Наименование	Кол.	Примечание
				Документация		
А3			Кирг 6.180.009 СБ	Сборочный чертеж		
				Сборочные чертежи		
А4		1	Кирг 6.122.001	Стойка	2	
				Детали		
А4		2	Кирг 6.426.004	Косынка	2	
А4		3	Кирг 6.149.005	Угольник	1	
А4		4	Кирг 6.149.006	Угольник	1	
А4		5	Кирг 6.149.007	Угольник	1	
		6		Уголок $\frac{40\times40\times4-6\ ГОСТ\ 8509-72*}{В\ Ст.3\ II\ ГОСТ\ 535-79*}$		
				e=1306h14	1	3.16 кг

					Кирг 6.180.009			
изм	лист	№ докум.	Подп.	Дата	Рама нижняя	Лит.	Лист	Листов
Разраб.		Задоянчик						1
Рук. гр.		Погребняк				Гипросвязь-3 Киев		
Гл. техн.		Котлов						
Нач. отд.		Стеценко						
Н. контр.		Парамонова		06.04.87				

Кол. Майстерко 9685/4 формат А4

Инв. № подл. | Подп. и дата | Взам. инв. № | Инв. № дубл. | Подп. и дата

КИРГ 6. 410. 002

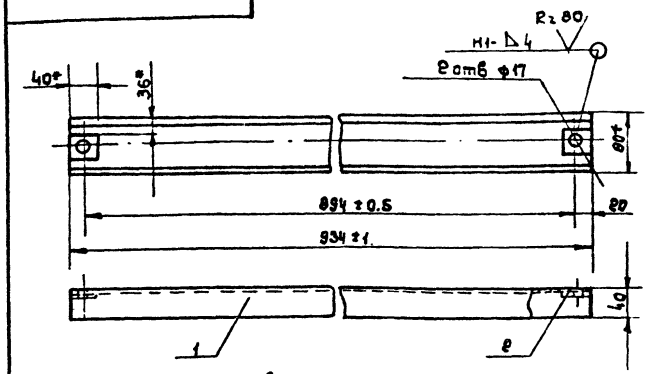

1. * Размеры для справок.
2. Неуказанные предельные отклонения размеров: отверстий - по Н14, остальных - ± JT14/2
3. Сварка электродуговая по ГОСТ 5264-80

Формат	Зона	Поз.	Обозначение	Наименование	Кол.	Примечание
				Материалы		
Б4		1		Швеллер 8 ГОСТ 8240-72* / 8 Ст3-1-II ГОСТ 535-79*		
				l = 934 мм	1	6.56 кг
Б4		2		Полоса 4 х 36 Б ГОСТ 103-76* / Ст3-1 ГОСТ 535-79*		
				l = 40 мм	2	0.04 кг

КИРГ 6.410.002.

Изм.	Лист	№ докум.	Подп.	Дата
Разраб.		Гольдштейн		
Пров.		Погребняк		
Рук. гр.		Котлов		
Нач. отд.		Стеценко		
Н. контр.		Парамонова		

Полка.

Лит.	Масса	Масштаб
	6.64	1:5
Лист	Листов 1	

Гипросвязь-3 Киев

Формат А4

КИРГ 6. 470. 004

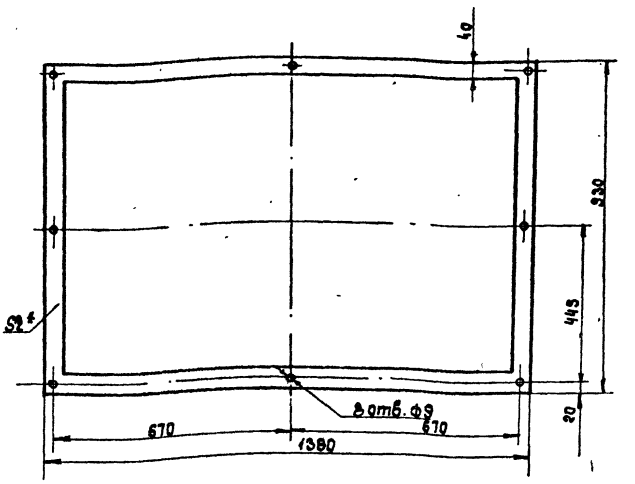

КИРГ 6. 470. 004

Изм.	Лист	№ докум.	Подп.	Дата
Разраб.		Гольдштейн		
Провер.		Погребняк		
Рук. гр.		Котлов		
Нач. отд.		Стеценко		
Н. контр.		Парамонова		

Прокладка.

Литера	Масса	Масштаб
	0.22	1:10
Лист	Листов 1	

Пластина I, лист ПМБ-Н-2-4,8 ГОСТ 7338-77*

Гипросвязь-3 Киев

КИРГ 8. 470. 002

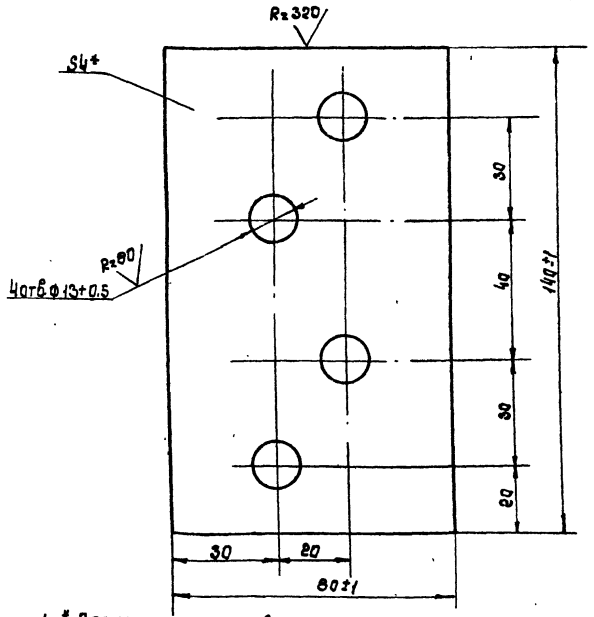

1. * Размер для справок.
2. Неуказанные предельные отклонения размеров ± JT14/2
3. Покрытие: Эм. нц-25 ГОСТ 5406-84, серый III. 7/1

КИРГ 6.470.002.

Изм.	Лист	№ докум.	Подп.	Дата
Разраб.		Гольдштейн		
Провер.		Погребняк		
Рук. гр.		Котлов		
Нач. отд.		Стеценко		
Н. контр.		Парамонова		

Накладка.

Лит.	Масса	Масштаб
	0.3	1:1
Лист	Листов 1	

Полоса 4 х 546 ГОСТ 103-76* / Ст.3-1 ГОСТ 535-79*

Гипросвязь-3 Киев

КИРГ 8. 470. 003

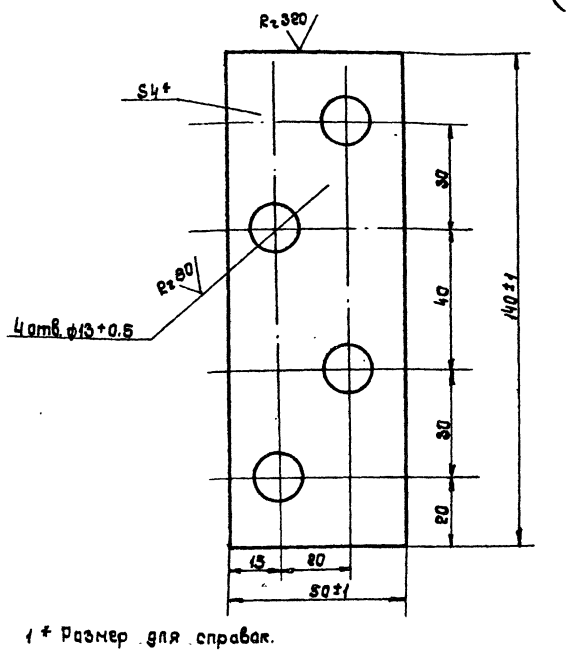

1. * Размер для справок.
2. Неуказанные предельные отклонения размеров ± JT14/2
3. Покрытие: Эм. нц-25 ГОСТ 5406-84, серый III. 7/1

КИРГ 6.470.003.

Изм.	Лист	№ докум.	Подп.	Дата
Разраб.		Гольдштейн		
Рук. гр.		Погребняк		
Гл. техн.		Котлов		
Нач. отд.		Стеценко		
Н. контр.		Парамонова		

Накладка.

Литера	Масса	Масштаб
	0.2	1:1
Лист	Листов 1	

Полоса 4 х 50 ГОСТ 103-76* / Ст. 3 ГОСТ 535-79*

Гипросвязь-3 Киев

407-1-91.87 А-4

Копировал

9685/4 Формат А4

КИРГ 6. 426.003

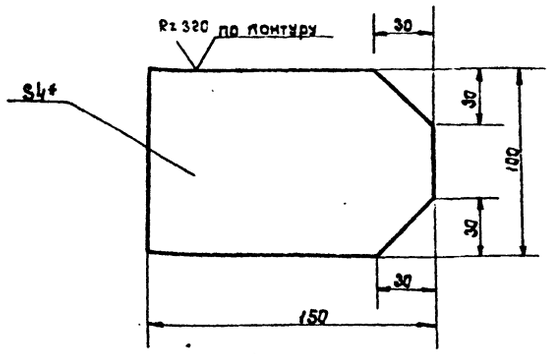

1* Размер для справок.
2. Предельные отклонения размеров
валов - по h14
остальных $\pm \frac{IT14}{2}$

Изм.	Лист	№ докум.	Подп.	Дата
Разраб.		Задоянчик		
Рук. гр.		Погребняк		
Гл. техн.		Котлов		
Нач. отд.		Стеценко		
Н. контр.		Парамонова		06.04.87

КИРГ 6. 426.003.

Косынка.

Лит.	Масса	Масшт.
	0.4	1:2

Лист | Листов 1

Лист Б-ПН-НО-4 ГОСТ 19903-74* / 3-IV-Ст.3 ГОСТ 14637-79

Гипросвязь-3 Киев

Формат А4

КИРГ 6. 426.004

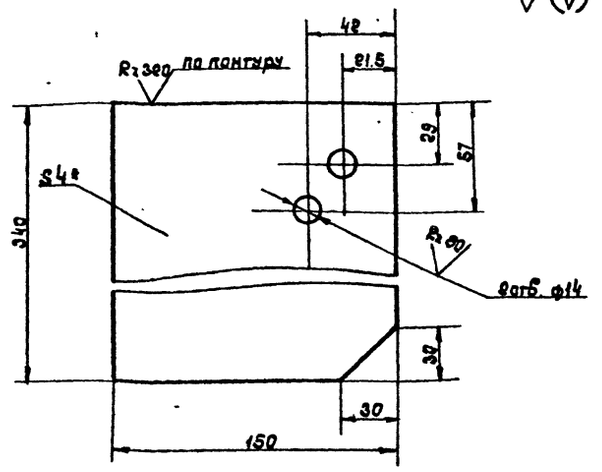

1* Размер для справок.
2. Предельные отклонения размеров:
отверстий - по H14
валов - по h14
остальных $\pm \frac{IT14}{2}$

Изм.	Лист	№ докум.	Подп.	Дата
Разраб.		Задоянчик		
Рук. гр.		Погребняк		
Гл. техн.		Котлов		
Нач. отд.		Стеценко		
Н. контр.		Парамонова		06.04.87

КИРГ 6. 426.004

Косынка

Лист	Масса	Масшт.
	1.6	1:2

Лист | Листов 1

Лист Б-ПН-НО-4 ГОСТ 19903-74* / 3-IV-Ст.3 ГОСТ 14637-79

Гипросвязь-3 Киев

Формат А4

КИРГ 6. 149.003

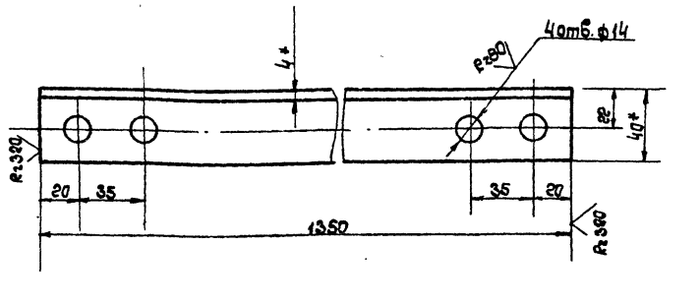

1.* Размеры для справок.
2. Предельные отклонения размеров:
отверстий - по H14
валов - по H14
остальных $\pm \frac{IT14}{2}$

Изм.	Лист	№ докум.	Подп.	Дата
Разраб.		Задоянчик		
Рук. гр.		Погребняк		
Гл. техн.		Котлов		
Нач. отд.		Стеценко		
Н. контр.		Парамонова		06.04.87

КИРГ 6. 149.003.

Угольник.

Лит.	Масса	Масшт.
	3.3	1:2

Лист | Листов 1

Уголок 40х40х4-Б - ГОСТ 8509-72* / Вст 3-II ГОСТ 535-79*

Гипросвязь-3 Киев

Формат А4

КИРГ 6. 426.005

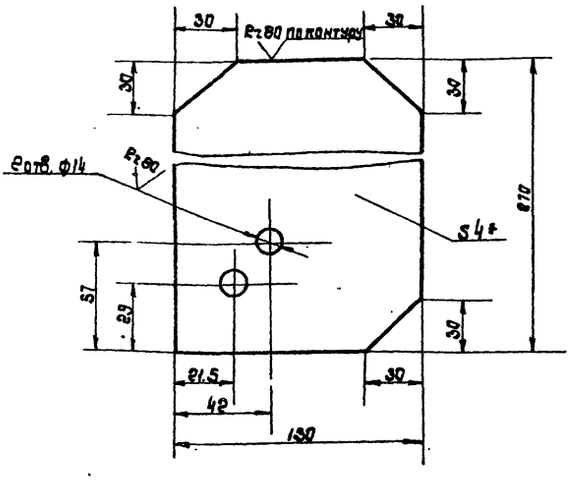

1.* Размер для справок.
2. Предельные отклонения размеров:
отверстий - по H14
валов - по h14
остальных $\pm \frac{IT14}{2}$

Изм.	Лист	№ докум.	Подп.	Дата
Разраб.		Задоянчик		
Рук. гр.		Погребняк		
Гл. техн.		Котлов		
Нач. отд.		Стеценко		
Н. контр.		Парамонова		06.04.87

КИРГ 6. 426.005

Косынка

Лит.	Масса	Масшт.
	1.1	1:2

Лист | Листов 1

Лист Б-ПН-НО-4 ГОСТ 19903-74* / 3-IV-Ст 3 ГОСТ 14637-79

Гипросвязь-3 Киев

Кол. Майстерка. 9685/4 Формат А4

407-1-91-87 А-4

Кирг 6.149.004

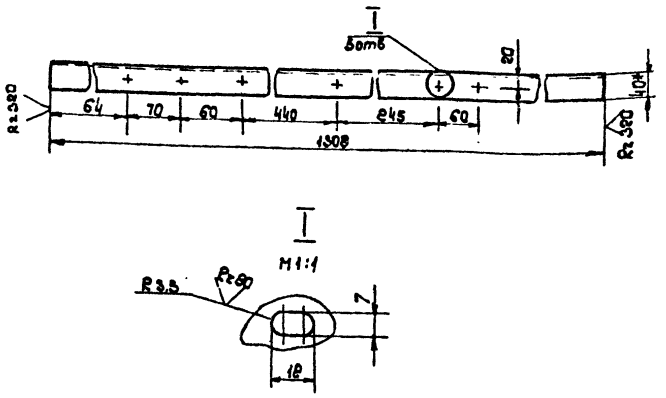

1.* Размер для справок.

2. Предельные отклонения размеров:

отверстий - по H14

валов - по h14

остальных ± $\frac{JT14}{2}$

Изм.	Лист	№ докум.	Подп.	Дата
Разраб.		Задоянчик		
Рук. гр.		Погребняк		
Гл. техн.		Каплов		
Нач. отд.		Стеценко		
Н. контр.		Парамонова		

Уголок

Лит.	Масса	Масшт.
	3.2	1:5
Лист	Листов 1	

Уголок 40х40х4-Б ГОСТ 8509-72* / Вст3-II ГОСТ 535-79*

Гипросвязь-3 Киев

Формат А4

Кирг 6.149.005

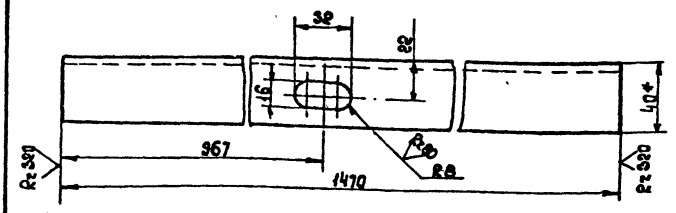

1.* Размер для справок.

2. Предельные отклонения размеров:

отверстий - по H14

валов - по h14

остальных ± $\frac{JT14}{2}$

Изм.	Лист	№ докум.	Подп.	Дата
Разраб.		Задоянчик		
Рук. гр.		Погребняк		
Гл. техн.		Каплов		
Нач. отд.		Стеценко		
Н. контр.		Парамонова		

Уголок

Лит.	Масса	Масшт.
	3.6	1:2
Лист	Листов 1	

Уголок 40х40х4-Б ГОСТ 8509-72* / Вст3-II ГОСТ 535-79*

Гипросвязь-3 Киев

Формат А4

Кирг 6.149.006

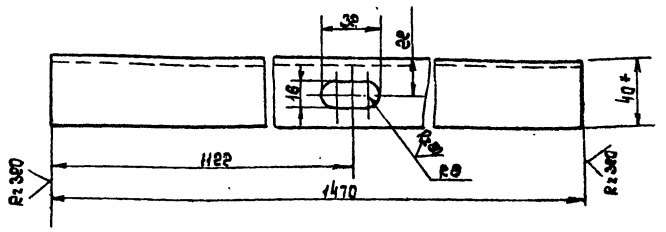

1.* Размер для справок.

2. Предельные отклонения размеров:

отверстий - по H14

валов - по h14

остальных ± $\frac{JT14}{2}$

Изм.	Лист	№ докум.	Подп.	Дата
Разраб.		Задоянчик		
Рук. гр.		Погребняк		
Гл. техн.		Каплов		
Нач. отд.		Стеценко		
Н. контр.		Парамонова		

Уголок

Лит.	Масса	Масшт.
	3.6	1:2
Лист	Листов 1	

Уголок 40х40х4-Б ГОСТ 8509-72* / Вст3-II ГОСТ 535-79*

Гипросвязь-3 Киев

Формат А4

Кирг 6.149.007

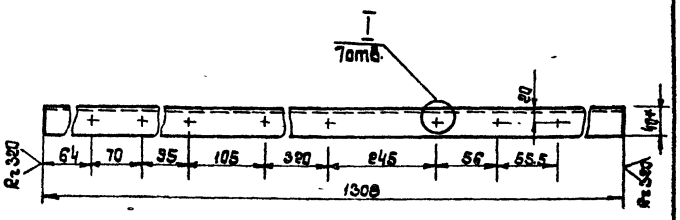

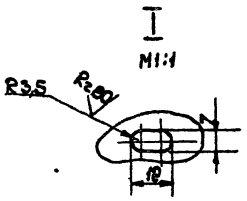

1.* Размер для справок.

2. Предельные отклонения размеров:

отверстий - по H14

валов - по h14

остальных ± $\frac{JT14}{2}$

Изм.	Лист	№ докум.	Подп.	Дата
Разраб.		Задоянчик		
Рук. гр.		Погребняк		
Гл. техн.		Каплов		
Нач. отд.		Стеценко		
Н. контр.		Парамонова		

Уголок

Лит.	Масса	Масшт.
	3.2	1:5
Лист	Листов 1	

Уголок 40х40х4-Б ГОСТ 8509-72* / Вст3-II ГОСТ 535-79*

Гипросвязь-3 Киев

Копировал Найстерова

Формат А4 9685/4

Инв.№ подл. | Подп. и дата | Взам. инв.№ | Инв.№ дубл. | Подп. и дата

407-91-91.87 А-4

Формат	Зона	Поз.	Обозначение	Наименование	Кол.	Примечание
				Документация		
А3			КИРГ 6.457.001 СБ	Сборочный чертеж		
				Детали		
А4		1	КИРГ 8.626.049	Труба 25×3.2 L=345	1	
А4		2	КИРГ 8.626.050	Труба 25×3.2 L=570	1	
А4		3	КИРГ 8.626.051	Труба 25×3.2 L=385	1	
А4		4	КИРГ 8.626.052	Труба 25×3.2 H=610	1	
А4		5	КИРГ 8.668.003	Патрубок 20×2.8 L=110	2	
А4		6	КИРГ 8.658.004	Патрубок 25×3.2 L=140	4	
А4		7	КИРГ 8.658.005	Патрубок 25×3.2 L=68	1	
				Стандартные изделия		
		8		Угольник 90° 1-25		
				ГОСТ 8946-75*	2	
		9		Угольник 90°-1-25×20		
				ГОСТ 8947-75*	1	
		10		Тройник Ц-25		
				ГОСТ 8948-75*	1	
		11		Крест Ц-25×20×20		
				ГОСТ 8953-75*	1	
		12		Муфта каротная		
				Ц-25 ГОСТ 8954-75*	2	
				Контргайка ГОСТ 8968-75*		
		13		Ц-20	2	
		14		Ц-25	11	

КИРГ 6.457.019

Изм. Лист № докум. Подп. Дата
Разраб. Задоянчук
Рук. гр. Погребняк
Гл. техн. Котлов
Нач. отд. Стеценко
Н. контр. Парамонова 02.04

Трубопровод нагнетательный,

Лит. | Лист 1 | Листов 2

Гипросвязь Киев

Формат А4

Формат	Зона	Поз.	Обозначение	Наименование	Кол.	Примечание
		15		Пробка 20		
				ГОСТ 8963-75*	2	
		16		Кран 2-Ц-25		
				ГОСТ 18193-73*	3	
		17		Фильтр щелевой		
				ГОСТ 21329-75*Е	1	

КИРГ 6.457.019

Лист 2

Изм. Лист № докум. Подп. Дата

Формат А4

КИРГ 6.457.001 СБ

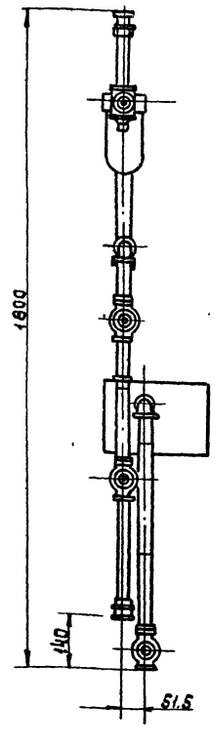

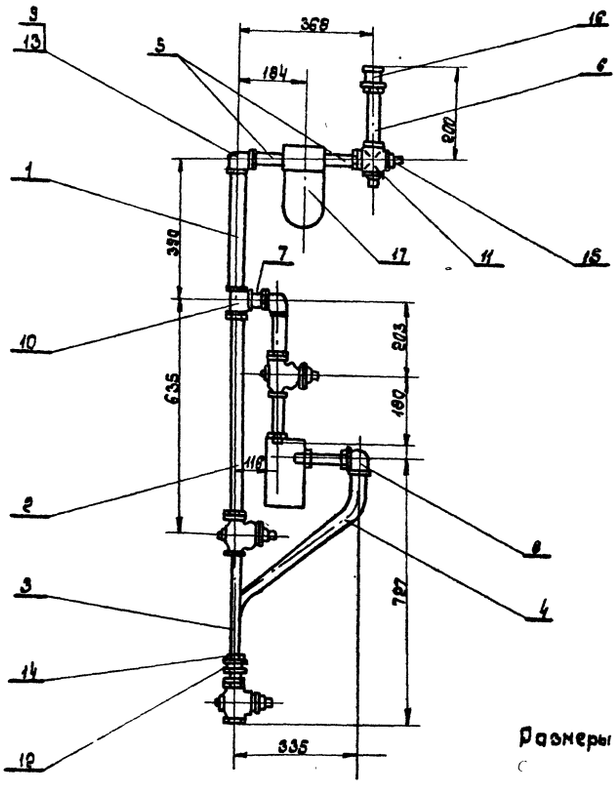

Размеры для справок.

Изм.	Лист	№ докум.	Подп.	Дата
Разраб.		Задоянчук		
Рук. гр.		Погребняк		
Гл. техн.		Котлов		04.87
Нач. отд.		Стеценко		
Н. контр.		Парамонова		

КИРГ 6.457.019 СБ

Трубопровод нагнетательный
Сборочный чертеж.

Лит.	Масса	Масшт.
	~ 9.2	1:10
Лист	Листов 1	

Гипросвязь 936-3 Киев

407-1-91.87 А-4

Инв. № подл. | Подп. и дата | Взам. инв. № | Инв. № дубл. | Подп. и дата

Копировал

9685/4 Формат А3

КИРГ 8.626.049

Rz 80

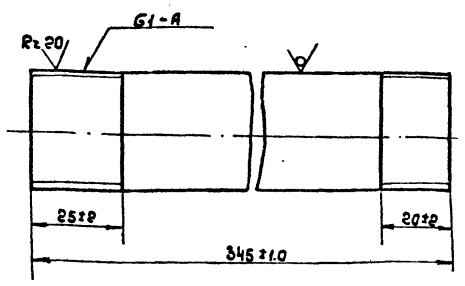

1.* Размер для справок

Изм.	Лист	№ докум.	Подп.	Дата
Разраб.		Задоянчук		
Рук. гр.		Погребняк		
Гл. техн.		Котлов		
Нач. отд.		Стеценко		
Н. контр.		Пархоменко		

Труба 25×3,2
L=345

Лит.	Масса	Масштаб
	0.82	1:1
Лист	Листов 1	

Труба ц 25×3,2 ГОСТ 3262-75*

Гипросвязь-3
Киев

Формат А4

КИРГ 8.626.050

Rz 80

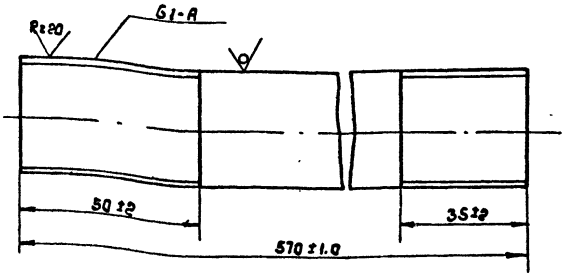

1.* Размер для справок.

Изм.	Лист	№ докум.	Подп.	Дата
Разраб.		Задоянчук		
Рук. гр.		Погребняк		
Гл. техн.		Котлов		
Нач. отд.		Стеценко		
Н. контр.		Пархоменко		

Труба 25×3,2
L=570

Лит.	Масса	Масштаб
	1.36	1:1
Лист	Листов 1	

Труба ц 25×3,2 ГОСТ 3262-75*

Гипросвязь-3
Киев

Формат А4

КИРГ 8.626.051

Rz 80

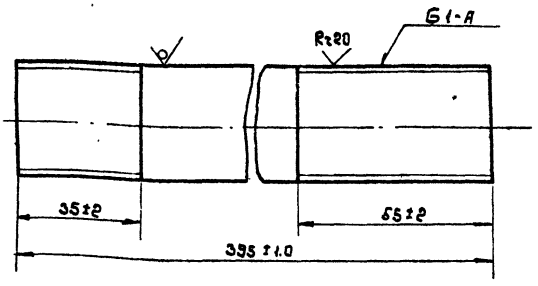

1.* Размер для справок

Изм.	Лист	№ докум.	Подп.	Дата
Разраб.		Задоянчук		
Рук. гр.		Погребняк		
Гл. техн.		Котлов		
Нач. отд.		Стеценко		
Н. контр.		Пархоменко		

Труба 25×3,2
L=320

Лит.	Масса	Масштаб
	0.76	1:1
Лист	Листов 1	

Труба ц 25×3,2 ГОСТ 3262-75*

Гипросвязь-3
Киев

Формат А4

КИРГ 8.626.052

Rz 80

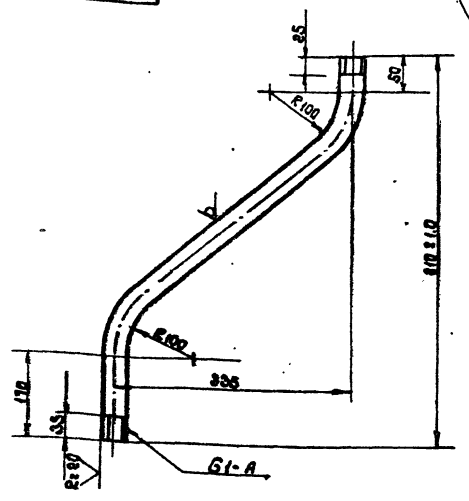

1.* Размер для справок.

Изм.	Лист	№ докум.	Подп.	Дата
Разраб.		Задоянчук		
Рук. гр.		Погребняк		
Гл. техн.		Котлов		
Нач. отд.		Стеценко		
Н. контр.		Пархоменко		

Труба 25×3,2
H=610

Лит.	Масса	Масштаб
	1.46	1:5
Лист	Листов 1	

Труба ц 25×3,2 ГОСТ 3262-75*

Гипросвязь-3
Киев

Формат А4

Инв. № подл. | Подп. и дата | Взам. инв. № | Инв. № дубл. | Подп. и дата

407-1-91.87 Ал-4

Альбом чертежей оконечных кабельных устройств

Нач. Чайстерна

9685/4

КИРГ 8. 658. 003.

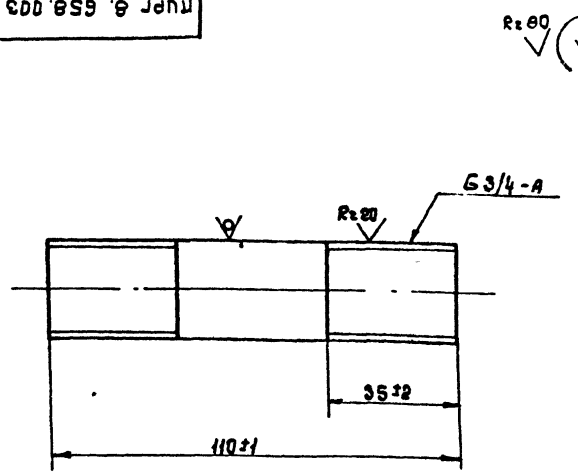

* Размер для справок.

Изм.	Лист	N докум.	Подп.	Дата
Разраб.	Задоянчик			
Рук. гр.	Погребняк			
Гл. техн.	Котлов			
Нач. отд.	Стеценко			
Н. контр.	Парамонова			

КИРГ 8. 658. 003.

Патрубок 20×2,8
L = 110

Труба
Ц 20×2.8 ГОСТ 3262-75*

Литера	Масса	Масшт.
	0.19	1:1

Лист | Листов 1

Гипросвязь-3
Киев

Формат А4

Инв. № подл. | Подп. и дата | Взам. инв. № | Инв. № дубл. | Подп. и дата

КИРГ 8. 658. 004.

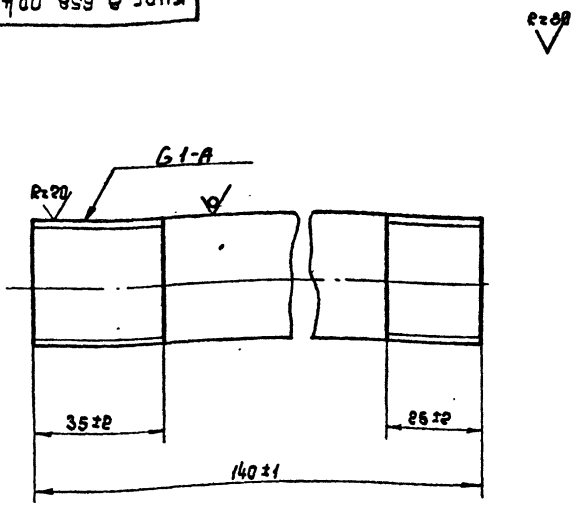

* Размер для справок.

Изм.	Лист	N докум.	Подп.	Дата
Разраб.	Задоянчик			
Рук. гр.	Погребняк			
Гл. техн.	Котлов			
Нач. отд.	Стеценко			
Н. контр.	Парамонова			

КИРГ 8. 658. 004.

Патрубок 25×3.2
L = 140

Труба
Ц-25×3.2 ГОСТ 3262-75*

Лит.	Масса	Масшт.
	0.33	1:1

Лист | Листов 1

Гипросвязь-3
Киев

Формат А4

Инв. № подл. | Подп. и дата | Взам. инв. № | Инв. № дубл. | Подп. и дата

КИРГ 8. 658. 005.

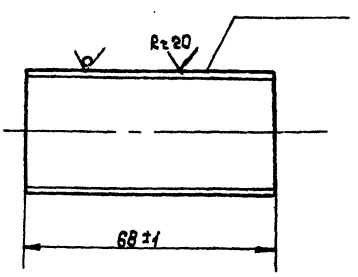

* Размер для справок.

Изм.	Лист	N докум.	Подп.	Дата
Разраб.	Задоянчик			
Рук. гр.	Погребняк			
Гл. техн.	Котлов			
Нач. отд.	Стеценко			
Н. контр.	Парамонова			

КИРГ 8. 658. 005.

Патрубок 25×3.2
L = 68

Труба
Ц-25×3.2 ГОСТ 3262-75*

Лит.	Масса	Масшт.
	0.16	1:1

Лист | Листов 1

Гипросвязь-3
Киев

Формат А4

407-1-91. 87 А-4

Инв. № подл. | Подп. и дата | Взам. инв. № | Инв. № дубл. | Подп. и дата

КИРГ 8. 626. 053

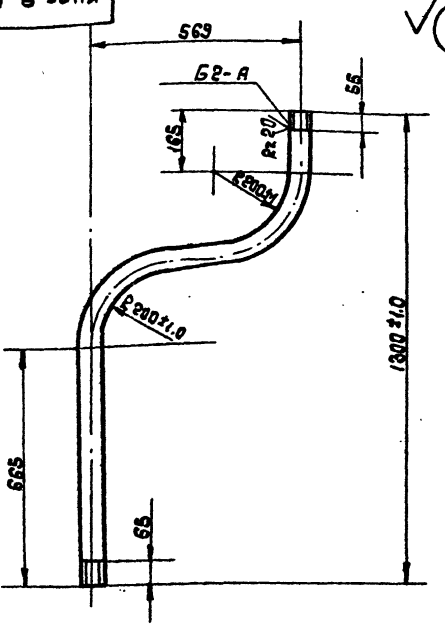

1. * Размер для справок.
2. Предельные отклонения размеров $\pm \frac{JT14}{2}$

Изм.	Лист	N докум.	Подп.	Дата
Разраб.	Задоянчик			
Рук. гр.	Погребняк			
Гл. техн.	Котлов			
Нач. отд.	Стеценко			
Н. контр.	Парамонова			

КИРГ 8. 626. 063.

Труба 50×3.5
L = 1300

Труба
Ц-50×3.5 ГОСТ 3252-75*

Лит.	Масса	Масшт.
	3.6	1:10

Лист | Листов

Гипросвязь-3
Киев

Коп. Майстерко

Формат А4 1665/4

Инв. № подл. | Подп. и дата | Взам. инв. № | Инв. № дубл. | Подп. и дата

КИРГ 8.626.054

Rz 80

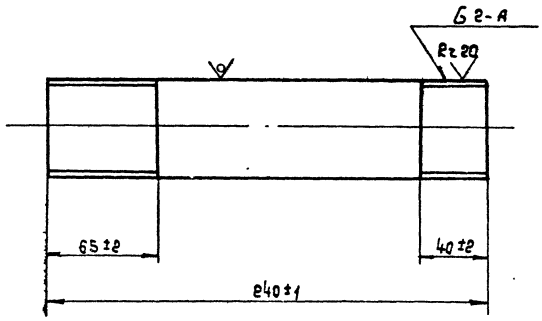

* Размер для справок.

Изм.	Лист	№ докум.	Подп.	Дата
Разраб.		Задовинчук		
Рук. гр.		Погребняк		
Гл. техн.		Котлов		
Нач. отд.		Стеценко		
Н. контр.		Пархомова		

КИРГ 8.626.054.

Труба 50×3.5 L=240.

Лит.	Масса	Масштаб
	1.11	1:2

Труба ц 50×3.5 ГОСТ 3262-75*

Гипрасбязь-3 Киев.

Формат А4

Формат	Зона	Поз.	Обозначение	Наименование	Кол.	Примечание
				Документация		
11			КИРГ 6.457.020 СБ	Сборочный чертеж		
				Детали		
11		1	КИРГ 8.626.054	Труба 50×3.5 L=240	1	
11		2	КИРГ 8.626.053.	Труба 50×3.5 H=1300	1	
				Прочие изделия		
		3		Кран 2-Ц-50		
				ГОСТ 18193-73*	1	
		4		Муфта короткая		
				Ц-50 ГОСТ 8954-75*	2	
		5		Контргайка Ц-50		
				ГОСТ 8968-75*	3	

Инв. № подл. | Подп. и дата | Взам. инв. № | Инв. № дубл. | Подп. и дата

Изм.	Лист	№ докум.	Подп.	Дата
Разраб.		Задовинчук		
Рук. гр.		Погребняк		
Гл. техн.		Котлов		
Нач. отд.		Стеценко		
Н. контр.		Пархомова		

КИРГ 6.457.020.

Трубопровод сливной

Лит.	Лист	Листов
		1

Гипрасбязь-3 Киев

Формат А4

КИРГ 6.457.020 СБ

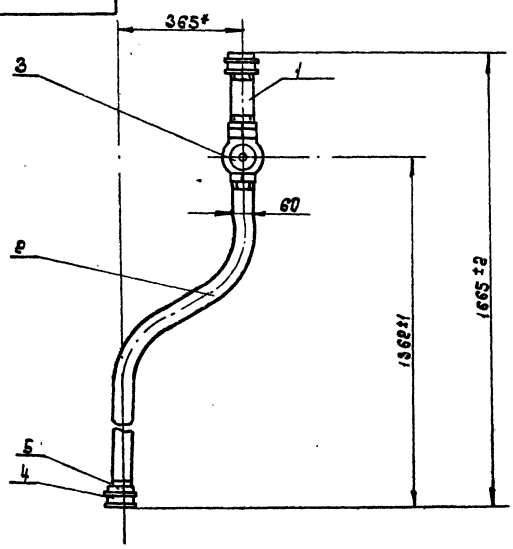

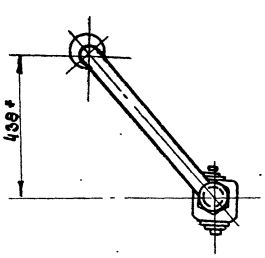

* Размеры для справок.

407-1-91.87 А-4

Инв. № подл. | Подп. и дата | Взам. инв. № | Инв. № дубл. | Подп. и дата

Изм.	Лист	№ докум.	Подп.	Дата
Разраб.		Задовинчук		
Рук. гр.		Погребняк		
Гл. техн.		Котлов		
Нач. отд.		Стеценко		
Н. контр.		Пархомова		

КИРГ 6.457.020 СБ.

Трубопровод сливной. Сборочный чертеж.

Лит.	Масса	Масштаб
	~11.8	1:10

Лист	Листов
	1

Гипрасбязь-3 Киев

Копировал Найстерлэ

Формат А3 9625/4

Форм.	Зона	Поз.	Обозначение	Наименование	Кол.	Примечание
				Документация		
А4			КИРГ 6.457.021 СБ	Сборочный чертеж		
				Детали		
А4		1	КИРГ 8.626.055	Труба 25×3,2 L=1770	1	
				Стандартные изделия		
		2		Муфта короткая		
				Ц-25 ГОСТ 8954-75*	2	
		3		Контргайка Ц-25		
				ГОСТ 8968-75	2	

Изм.	Лист	№ докум.	Подп.	Дата
Разраб.	Задовнчук			
Рук. гр.	Погребняк			
Гл. техн.	Котлов			04.87
Нач. отд.	Стеценко			
Н. контр.	Пархомова			

КИРГ 6.457.021

Трубопровод переливной

Лит. | Лист | Листов

Гипросвязь-3 Киев

Формат А4

КИРГ 6.457.021 СБ.

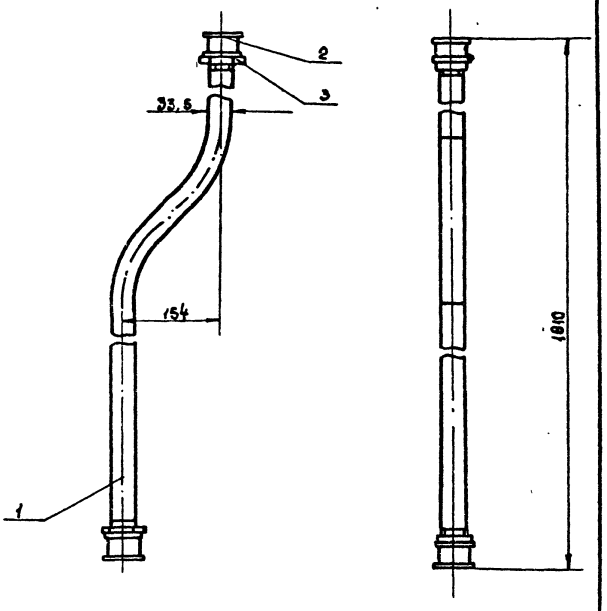

Размеры для справок.

Изм.	Лист	№ докум.	Подп.	Дата
Разраб.	Задовнчук			
Рук. гр.	Погребняк			
Гл. техн.	Котлов			04.87
Нач. отд.	Стеценко			
Н. контр.	Пархомова			

Трубопровод переливной. Сборочный чертеж.

Литера | Масса 6.75 | Масшт. 1:5

Лист | Листов 1

Гипросвязь-3 Киев.

Формат А4

КИРГ 8.626.055.

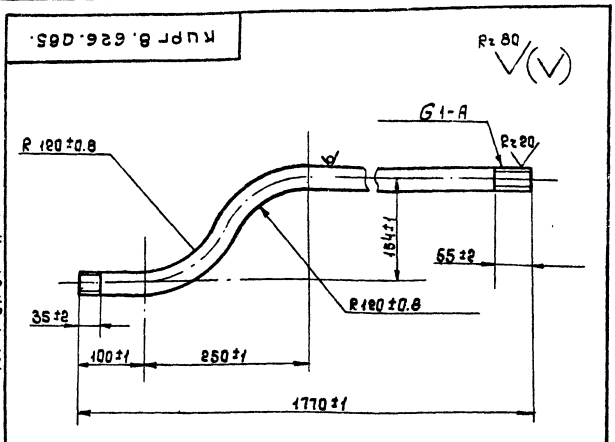

Размер для справок.

Изм.	Лист	№ докум.	Подп.	Дата
Разраб.	Задовнчук			
Рук. гр.	Погребняк			
Гл. техн.	Котлов			04.87
Нач. отд.	Стеценко			
Н. контр.	Пархомова			

КИРГ 8.626.055.

Труба 25×3,2 H=1770

Лит. | Масса 2,64 | Масшт. 1:5

Лист | Листов 1

Труба Ц25×3,2 ГОСТ 3262-75*

Гипросвязь-3 Киев

Формат А4

Форм.	Зона	Поз.	Обозначение	Наименование	Кол.	Примечание
				Документация		
А4			КИРГ 6.457.022 СБ	Сборочный чертеж		
				Детали		
А4		1	КИРГ 8.626.056	Труба 15×2,8 L=880	1	
А4		2	КИРГ 8.626.057	Труба 15×2,8 L=915	1	
				Стандартные изделия		
		3		Кран 2-Ц-15		
				ГОСТ 19193-73*	1	
		4		Муфта короткая		
				Ц-15 ГОСТ 8954-75*	2	
		5		Контргайка Ц-15		
				ГОСТ 8968-75	3	

Изм.	Лист	№ докум.	Подп.	Дата
Разраб.	Задовнчук			
Рук. гр.	Погребняк			
Гл. техн.	Котлов			04.87
Нач. отд.	Стеценко			
Н. контр.	Пархомова			

КИРГ 6.457.022.

Трубопровод расходный.

Лит. | Лист | Листов

Гипросвязь-3 Киев

Кол. Найстерко.

9635/4

Формат А4

Инв. № подл. | Подп. и дата | Взам. инв. № | Инв. № дубл. | Подп. и дата

КИРГ 6.457.022 СБ.

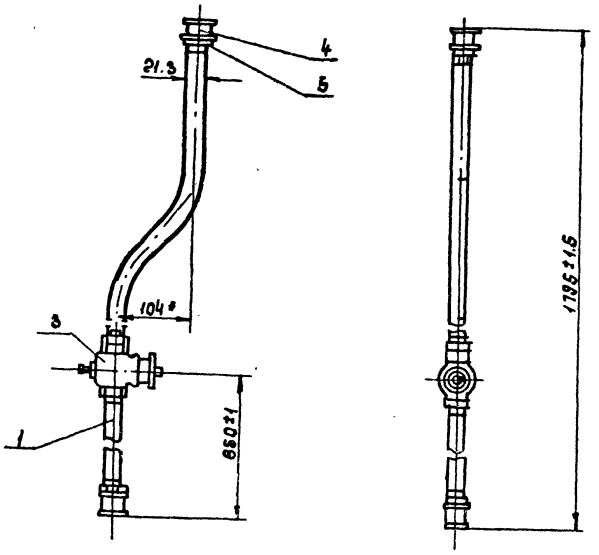

* Размеры для справок.

Изм.	Лист	N докум.	Подп.	Дата
Разраб.		Задоянчук		
Рук. гр.		Погребняк		
Гл. техн.		Каталов		04.87
Нач. отд.		Стеценко		
Н. контр.		Парамонова		

КИРГ 6.457.022 СБ.

Трубопровод расходный. Сборочный чертеж.

Лит.	Масса	Масшт.
	2.98	1:5
Лист	Листов 1	

Гипросвязь-3 Киев

Инв. № подл. | Подп. и дата | Взам. инв. № | Инв. № дубл. | Подп. и дата

КИРГ 8.626.056.

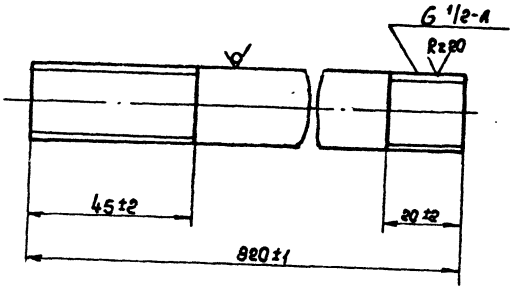

* Размер для справок.

КИРГ 8.626.056.

Труба 15×2.8 L=820.

Труба ц 15×2.8 ГОСТ 3262-75*

Изм.	Лист	N докум.	Подп.	Дата
Разраб.		Задоянчук		
Рук. гр.		Погребняк		
Гл. техн.		Каталов		04.87
Нач. отд.		Стеценко		
Н. контр.		Парамонова		

Лит.	Масса	Масшт.
	1.06	1:1
Лист	Листов 1	

Гипросвязь-3 Киев

Инв. № подл. | Подп. и дата | Взам. инв. № | Инв. № дубл. | Подп. и дата

КИРГ 8.626.057.

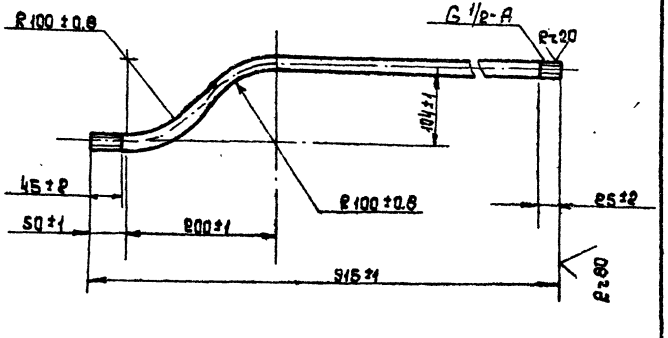

* Размер для справок.

КИРГ 8.626.057.

Труба 15×2.8 H=915

Труба ц 15×2.8 ГОСТ 3262-75*

Изм.	Лист	N докум.	Подп.	Дата
Разраб.		Задоянчук		
Рук. гр.		Погребняк		
Гл. техн.		Каталов		04.87
Нач. отд.		Стеценко		
Н. контр.		Парамонова		

Лит.	Масса	Масшт.
	1.42	1:5
Лист	Листов 1	

Гипросвязь-3 Киев

407-1-91.87 А-4

Инв. № подл. | Подп. и дата | Взам. инв. № | Инв. № дубл. | Подп. и дата

Коп. Майстерко. Формат А4 9685/4

Формат	Зона	Поз.	Обозначение	Наименование	Кол.	Примечание
				Документация		
А2			КИРГ 5. 880.016 СБ	Сборочный чертеж		
А3			КИРГ 5. 880.016 ВП	Ведомость покупных изделий		
				Сборочные единицы		
А2		1	КИРГ 5. 887.019	Бак для масла емкостью 500л	1	
А3		2	КИРГ 6. 180.010	Рама	1	
				Детали		
А4		3	КИРГ В. 658. 008	Патрубок 25×3,2 L=140	4	
А4		4	КИРГ В. 958. 010	Патрубок 20×2,8 L=110	2	
А4		5	КИРГ В. 658. 011	Патрубок 25×3,2	1	
А4		6	КИРГ В. 658. 012	Патрубок 25×3,2 L=70	2	
А4		7	КИРГ В. 658. 013	Патрубок 25×3,2 L=50	2	
А4		8	КИРГ В. 658. 007	Патрубок 50×3,5 L=74	1	
А4		9	КИРГ В. 927. 016	Ерш М16×50 L=250	2	
А4		10	КИРГ В. 607. 023	Лист	1	
Б4		11		Труба 25×2 ГОСТ 10704-76* / В10 ГОСТ 10705-80	2	0,015кг
				ℓ=57 Н12		
				Стандартные изделия		
		24		Болт М10-6g×25 58.016 ГОСТ 7798-70*	4	

Изм.	Лист	№ докум.	Подп.	Дата
Разраб	Задвинчук			
Рук. гр.	Погребняк			
Гл.техн.	Котлов			
Нач.отд.	Стеценко			
Н.контр.	Парапонова			

КИРГ 5. 880.016

Система масляная с баком емкостью 500л

Лит	Лист	Листов
	1	2

Гипросвязь-3 Киев

Формат А4

Формат	Зона	Поз.	Обозначение	Наименование	Кол.	Примечание
				Гайка ГОСТ 5915-70*		
		12		М16-6Н.5.016	2	
		13		М10-6Н.5.016	4	
				Шайба ГОСТ 6402-70*		
		14		16.65Г.016	2	
		15		10.65Г.016	4	
				Прочие изделия		
		16		Уголок 90-1-Ц25 ГОСТ 8946-75*	2	
		17		Фильтр щелевой ГОСТ 21329-75* Е	1	
		18		Муфта короткая 25 ГОСТ 8954-75*	1	
		19		Муфта переходная 25×20 ГОСТ 8957-75*	2	
				Контргайка ГОСТ 8961-75*		
		20		Ц-25	10	
		21		Ц-50	1	
				Кран		
				Муфтовый ГОСТ 19193-73*		
		22		2-Ц-25	2	
		23		2-Ц-50	1	

Инв. № подл. | Подп. и дата | Взам. инв. № | Инв. № дубл. | Подп. и дата

Изм.	Лист	№ докум.	Подп.	Дата

КИРГ 5. 880.016

Лист 2

Формат А4

407-1-91.87 А-4

№ поз.	Наименование	Обозначение документа на поставку	Поставщик	Куда входит (обозначение)	Количество: На изделие	В комплект	На регулир.	Всего	Примечание
1	Насос „Родник"	ТУ 26.06.1044-76	Предприятие ОМ-216/7 г. Гвардейск Калининградской области	КИРГ 5. 880.016	1			1	
2	Устройство запорное указателя уровня жидкости УА-20-16	ГОСТ 9652-68*		КИРГ 5. 887.019	1			1	
3	Стекло для замера уровня жидкостей ф 20 ℓ=680	ГОСТ 8476-74		КИРГ 5. 887.019	1			1	
4	Кран пробковый проходной сальниковый муфтовый 25	ГОСТ 19193-73*		КИРГ 5. 880.016	2			2	
5	50			КИРГ 5. 880.016	1			1	
6	Угольник 90°-1-Ц-25	ГОСТ 8946-75*		КИРГ 5. 880.016	2			2	
7	90°-1-Ц-25	ГОСТ 8946-75*		КИРГ Б. 174.002	1			1	
8	Муфта короткая Ц-25	ГОСТ 8954-75*		КИРГ 5. 887.019	1			1	
9	Ц-25	ГОСТ 8954-75*		КИРГ 5. 880. 016	1			1	
10	Муфта переходная Ц-25×20	ГОСТ 8957-75*		КИРГ 5. 880.016	2			2	
11	Контргайка Ц-15	ГОСТ 8961-75*		КИРГ 5. 887.019	2			2	
12	Ц-25	ГОСТ 8961-75*		КИРГ 5. 880.016	10			10	
13	Ц-60	ГОСТ 8961-75*		КИРГ 5. 880.016	1			1	
14	Фильтр щелевой, исполнение 1	ГОСТ 21329-75* Е		КИРГ 5. 880.016	1			1	
15	Болт М6-6g×16.58.016	ГОСТ 7798-70*		КИРГ 5. 887.019	8			8	
16	М10×6g×25.58.016			КИРГ 5. 880.016	4			4	
17	Гайка М6-6Н.5.016	ГОСТ 5915-70*		КИРГ 5. 887.019	10			10	
18	М10-6Н.5.016			КИРГ 5. 880.016	4			4	
19	М16-6Н.5.016			КИРГ 5. 880.016	2			2	
20	Винт М6-6g×20.58.016	ГОСТ 1491-80*		КИРГ 5. 886.014	2			2	
21	Шайба 6.65.016	ГОСТ 6402-70*		КИРГ 5. 886.014	2			2	
22	10.65.016			КИРГ 5. 880.016	4			4	
23	16.65.016			КИРГ 5. 880.016	2			2	
24	Шайба 6.01.10.019	ГОСТ 11371-78*		КИРГ 5. 887.019	8			8	

Инв. № подл. | Подп. и дата | Взам. инв. № | Инв. № дубл. | Подп. и дата

Изм.	Лист	№ докум.	Подп.	Дата
Разраб	Задвинчук			
Рук. гр.	Погребняк			
Гл.техн.	Котлов			
Нач.отд.	Стеценко			
Н.контр.	Парапонова			

КИРГ 5. 880.016 ВП

Система масляная с баком емкостью 500л. Ведомость покупных изделий.

Лит	Лист	Листов

Гипросвязь-3 Киев

Копиров. Панич 9625/4 Формат А3

КИРГ5. 880. 016

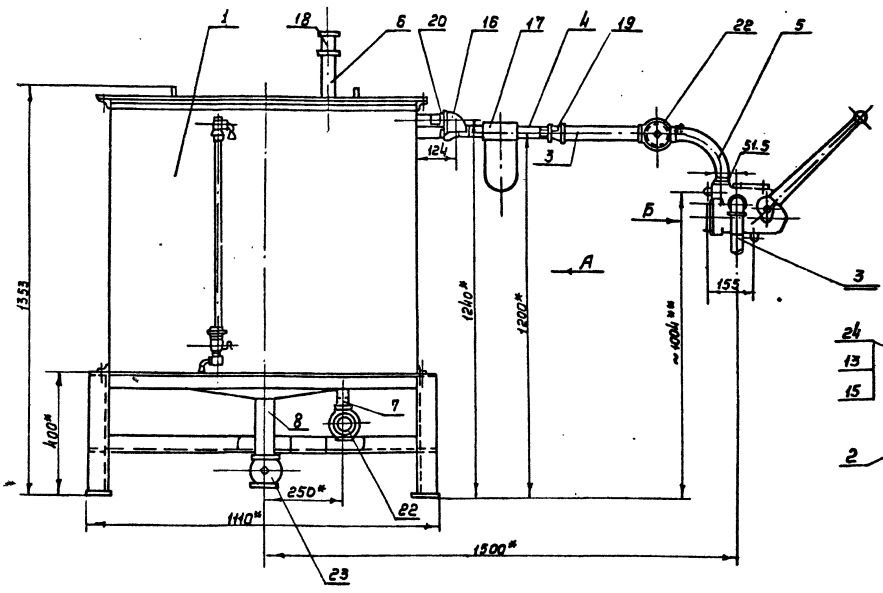

Вид А
Уровнемер условно не показан

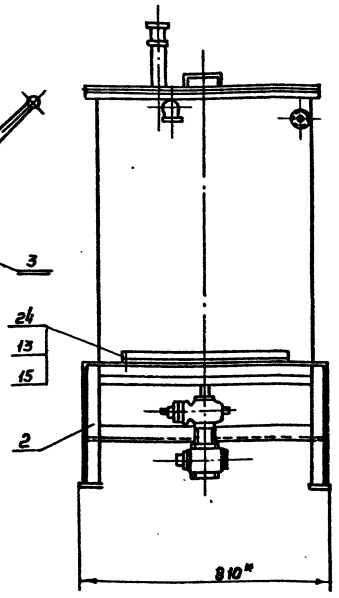

Вид Б
М 1:5

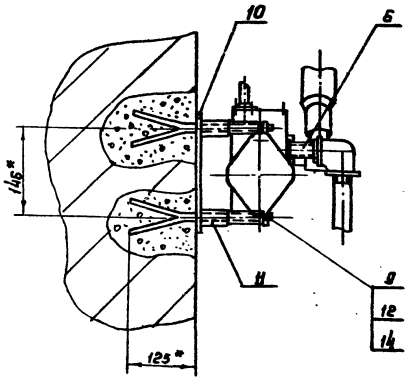

Схема принципиальная

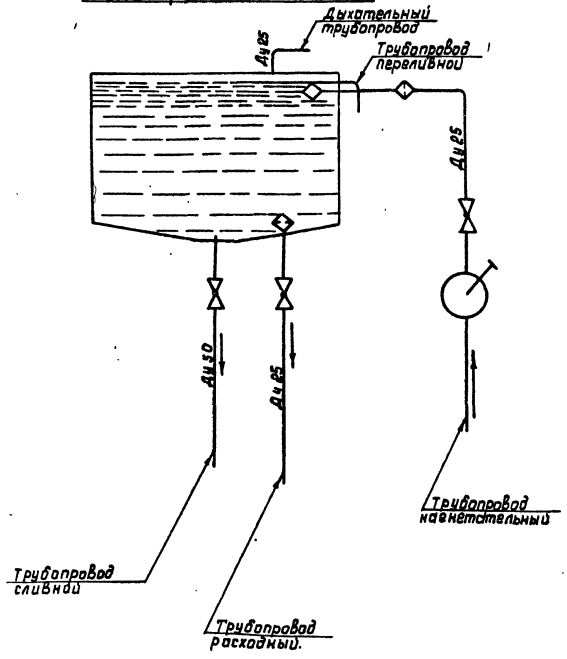

1. * Размеры для справок.
2. ** Размер уточнить при монтаже.
3. Детали (поз. 4÷9,26) окрасить эм. НЦ-25 ГОСТ 5406-84 серый, III. 7/1.

					КИРГ5. 880. 016 СБ			
Изм.	Лист	№ докум.	Подп.	Дата	Система масляная с баком емкостью 500л. Сборочный чертеж	Лит.	Масса	Масшт.
Разраб.		Задоянчук					~208.0	1:10
Рук. гр.		Погребняк				Лист	Листов 1	
Л. техн. ст.		Котлов						
Нач. отд.		Стеценко				Гипросвязь-3 Киев		
Н. контр.		Парамонова						

Коп. Андрушкова. 9685/4 Формат А2

407-1-91.87 А-4

Формат	Зона	Поз.	Обозначение	Наименование	Кол.	Примечание
				Документация		
А1			КИРГ 5.886.013 СБ	Сборочный чертеж		
				Детали		
А4		1	КИРГ 8.034.013	Корпус фильтра	1	
				Сетка П-48-АУ ГОСТ 3187-76*		
		2		210 Н13 × 107 Н13	1	0.14 кг
		3		ф 32 Н13	1	0.03 кг

Изм.	Лист	№ докум.	Подп.	Дата
Разраб.		Задоянчук		
Рук. гр.		Погребняк		
Гл. техн.		Котлов		
Нач. отд.		Стеценко		
Н. контр.		Парамонова		

КИРГ 5.886.013

Фильтр для заливки

Лит.	Лист	Листов

Гипросвязь-3 Киев

Формат А4

КИРГ 5.886.013 СБ

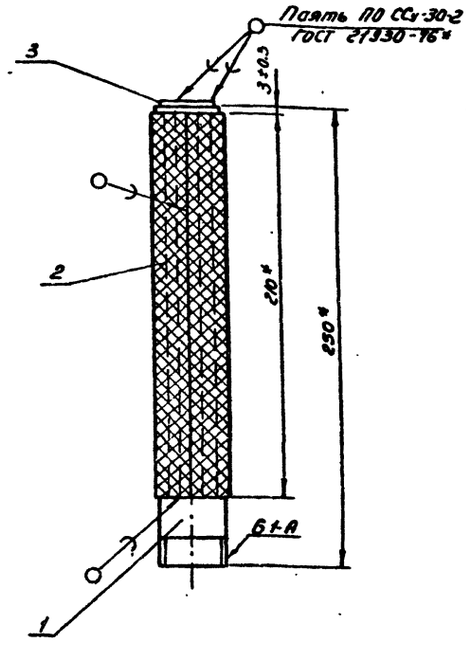

1* Размеры для справок

2. Покрытие, кроме резьбы: Эм. ХС-5132 ТУ 6.10.11.19.12-79

Изм.	Лист	№ докум.	Подп.	Дата
Разраб.		Задоянчук		
Рук. гр.		Погребняк		
Гл. техн.		Котлов		
Нач. отд.		Стеценко		
Н. контр.		Парамонова		

КИРГ 5.886.013 СБ

Фильтр для заливки Сборочный чертеж

Лит.	Масса	Масшт.
	0.8	1:2

Лист	Листов

Гипросвязь-3 Киев

Формат А4

Формат	Зона	Поз.	Обозначение	Наименование	Кол.	Примечание
				Документация		
А2			КИРГ 5.887.019 СБ	Сборочный чертеж		
				Сборочные единицы		
А4		1	КИРГ 5.886.013	Фильтр для заливки	1	
А4		2	КИРГ 5.886.014	Фильтр сетчатый	1	
А4		3	КИРГ 5.887.020	Бак	1	
А4		4	КИРГ 6.174.002	Крышка	1	
				Детали		
		5	КИРГ 6.470.005	Прокладка	1	
				Стандартные изделия		
		6		Болт М6-6g×18.58.016 ГОСТ 7798-70*	8	

Изм.	Лист	№ докум.	Подп.	Дата
Разраб.		Задоянчук		
Рук. гр.		Погребняк		
Гл. техн.		Котлов		
Нач. отд.		Стеценко		
Н. контр.		Парамонова		

КИРГ 5.887.019

Бак емкостью 500 л

Лит.	Лист	Листов
	1	2

Гипросвязь-3 Киев

Формат А4

407-1-91.87 А-4

Формат	Зона	Поз.	Обозначение	Наименование	Кол.	Примечание
				Гайка М6-6Н.5.016		
		7		ГОСТ 5915-70*	8	
		8		Шайба 6.01.016 ГОСТ 11371-78*	8	
		9		Муфта короткая ГОСТ 8954-75* Ц-25	1	
		10		Контргайка Ц-15 ГОСТ 8961-75*	2	
				Прочие изделия		
		11		Устройство запорное указателя уровня жидкостей ІА-20-16 ГОСТ 9652-68*	1	
		12		Стекло для замера уровня жидкостей ф 20; L=680 ГОСТ 8446-74	1	

Изм.	Лист	№ докум.	Подп.	Дата

КИРГ 5.887.019

Лист 2

Копиров. Панич 9.25/4 Формат А4

КИРГ5.887.010 СБ.

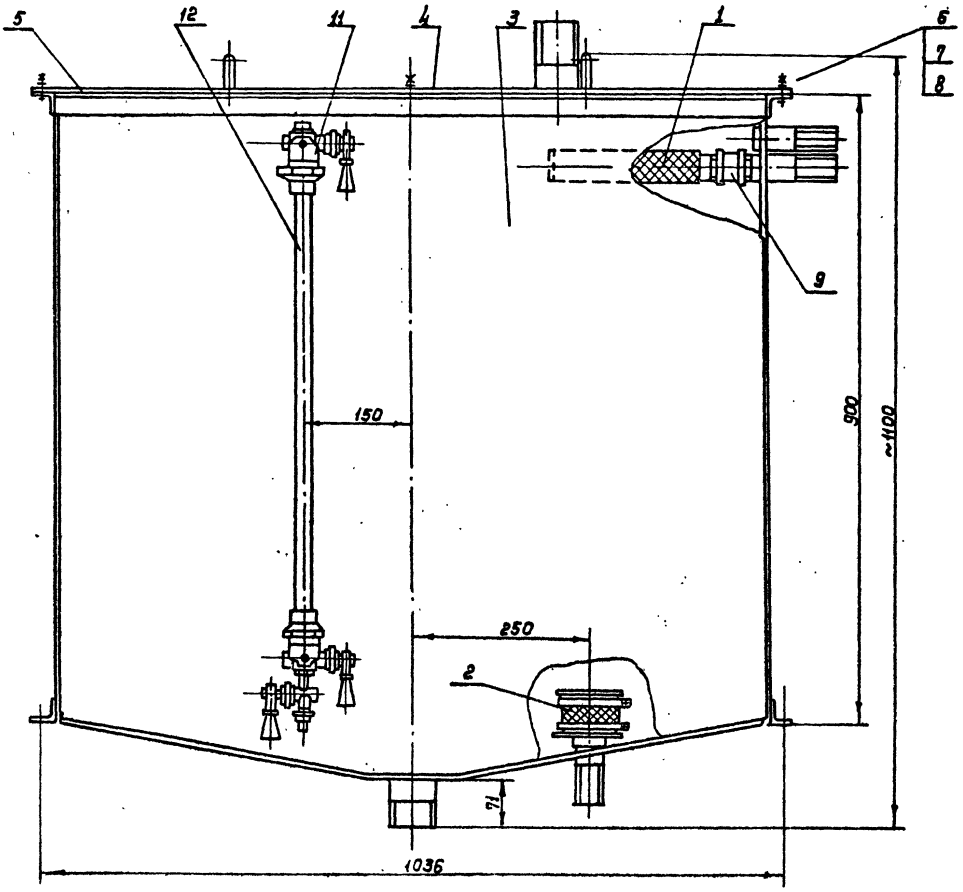

Крышка поз. 4, прокладка поз. 5 не показаны.

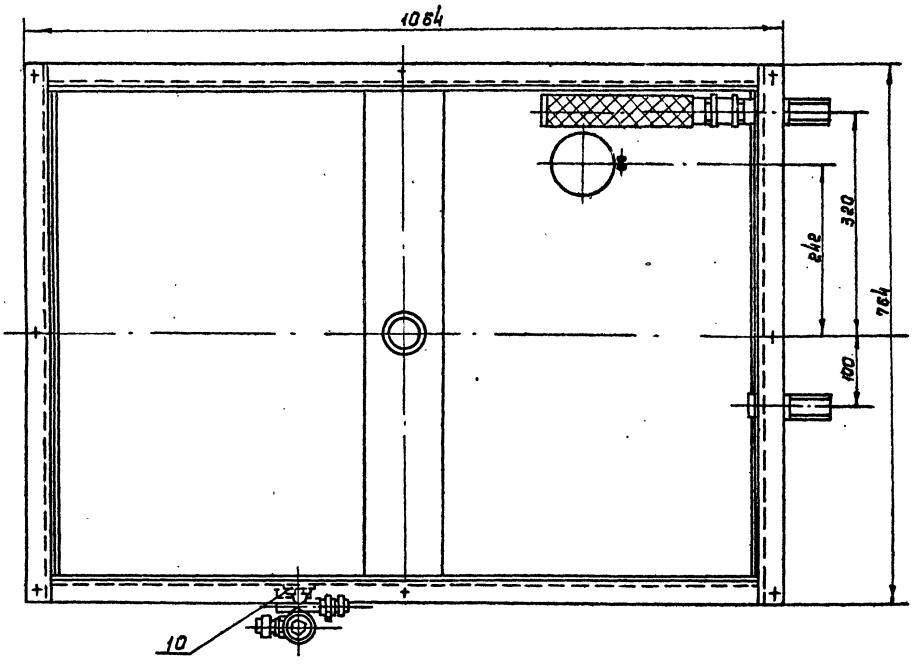

Размеры для справок

					КИРГ5. 887.019 СБ			
Изм.	Лист	№ докум.	Подп.	Дата	Бак емкостью 500 л. Сборочный чертеж	Лит.	Масса	Масштаб
Разраб.		Задояничук					~136.0	1:5
Рук. гр.		Погребняк				Лист	Листов	
Гл. техн. от		Котлов		04.87				
Нач. отд.		Стеценко				Гипросвязь-3 Киев		
Н. контр.		Парамонова						

Коп. Андрушкова. 9685/4 Формат А2

407-1-91.87 А-4

Форм.	Зона	Поз.	Обозначение	Наименование	Кол.	Примечание
				Документация		
А4			КИРГ 5.886.014 СБ	Сборочный чертеж	1	
				Сборочные единицы		
А4		1	КИРГ 6.164.001	Корпус фильтра	1	
				Детали		
А4		2	КИРГ 8.665.011	Хомут	2	
				Стандартные изделия		
		3		Винт М6-6_g-20.58.016 ГОСТ 1491-80*	2	
		4		Гайка М6.45.013 ГОСТ 5915-70*	2	
		5		Шайба 6.65.016 ГОСТ 6402-70*	2	
				Материалы		
		6		Сетка П 48-НУ ГОСТ 3187-76* 60 H_{13} × 300 H_{13}	1	

Изм.	Лист	№ докум.	Подп.	Дата
Разраб.		Чернер		26.03.87
Рук.груп.		Погребняк		
Гл.техн.		Котлов		
Нач.отд.		Стеценко		
Н.контр.		Парамонов		

КИРГ 5.886.014

Фильтр сетчатый

Лит.	Лист.	Листов
		1

Гипросвязь-3 Киев

Формат А4

КИРГ 5.886.014 СБ

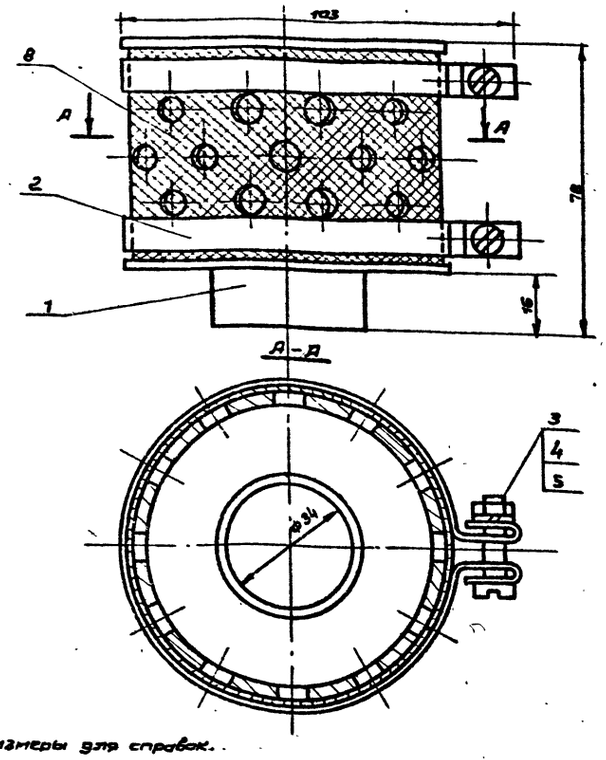

1. Размеры для справок.
2. Покрытие: Эм.ВЛ-515ТУ 138-59 красно-коричневый, III 2/1

Изм.	Лист	№ докум.	Подп.	Дата
Разраб.		Чернер		26.03.87
Рук.гр.		Погребняк		
Гл.техн.		Котлов		
Нач.отд.		Стеценко		
Н.контр.		Парамонов		

Фильтр сетчатый. Сборочный чертеж

КИРГ 5.886.014. СБ

Лит.	Масса	Масштаб
	0.86	1:1
Лист	Листов 1	

Гипросвязь-3 Киев

Формат А4

Форм.	Зона	Поз.	Обозначение	Наименование	Кол.	Примечание
				Документация		
А4			КИРГ 6.164.001.СБ	Сборочный чертеж		
				Детали		
А4		1	КИРГ 8.034.014	Корпус	1	
А4		2	КИРГ 8.614.009	Дно	1	
		3		Труба 40×8 ГОСТ 8734-75* по ГОСТ 8733-74* ℓ = 22 H_{13}	1	0,02 кг
		4		Лист $\frac{5\text{-ПН-по-3 ГОСТ 19903-74*}}{8\text{-Гр-Ст-3 ГОСТ 16523-70*}}$		

Изм.	Лист	№ докум.	Подп.	Дата
Разраб.		Чернер		27.03.87
Рук.груп.		Погребняк		
Гл.техн.		Котлов		
Нач.отд.		Стеценко		
Н.контр.		Парамонов		

КИРГ 6.164.001

Корпус фильтра

Лит.	Лист.	Листов
		1

Гипросвязь-3 Киев

КИРГ 6.164.001.СБ

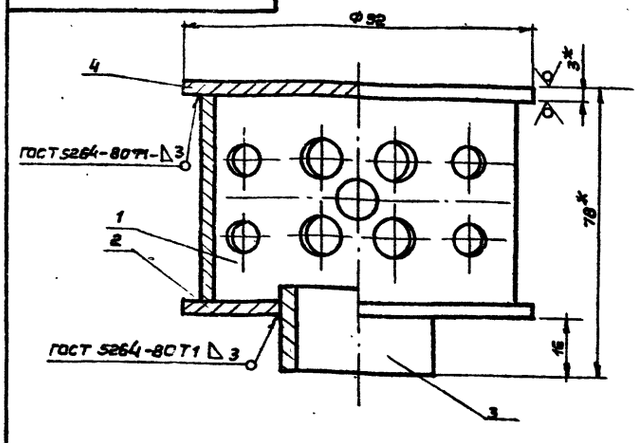

1. * Размер для справок
2. Предельные отклонения размеров:
   валов - по h 14
   остальных - $\pm \frac{IT14}{2}$
3. Покрытие: ЭМ ХС-5132 ТУ 6.10.11.19.12-79
4. Сварка электродами Э42 ГОСТ 9467-75

Изм.	Лист	№ докум.	Подп.	Дата
Разраб.		Чернер		26.03.87
Рук.груп.		Погребняк		
Гл.техн.		Котлов		
Нач.отд.		Стеценко		
Н.контр.		Парамонов		

Корпус фильтра. Сборочный чертеж.

КИРГ 6.164.001.СБ

Лит.	Масса	Масштаб
	0.32	1:1
Лист	Листов 1	

Гипросвязь-3 Киев

Копировал: Садковец

Формат А4 9685/4

407-1-91.87 А-4

Инв.№ подл. | Подпись и дата | Взам.инв.№ | Инв.№ дубл. | Подпись и дата

КИРГ 8.030.013

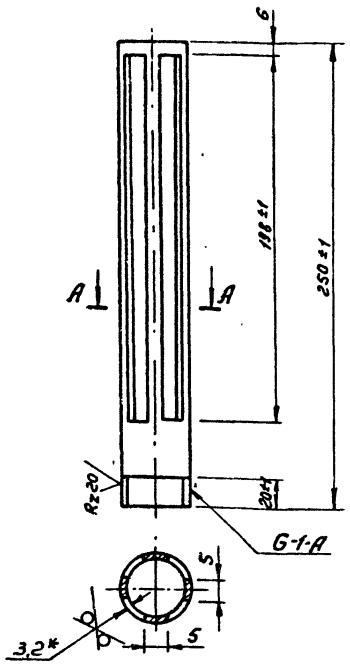

1* Размер для справок
2. Покрытие: Эм. ХС-5132 ТУ 6 10.11.19.12-79.

					КИРГ 8.034.013			
Изм.	Лист	№ докум.	Подп.	Дата	Корпус фильтра	Лит.	Масса	Масшт.
Разраб.		Задоянчук					0.6	1:2
Рук. гр.		Погребняк				Лист	Листов	
Гл. техн.		Котлов		7.04.87				
Нач. отд.		Стеценко			Труба Ц-25×3,2 ГОСТ 3262-75*	Гипросвязь-3 Киев		
Н. контр.		Парамонова						

Формат А4

КИРГ 8.665.011

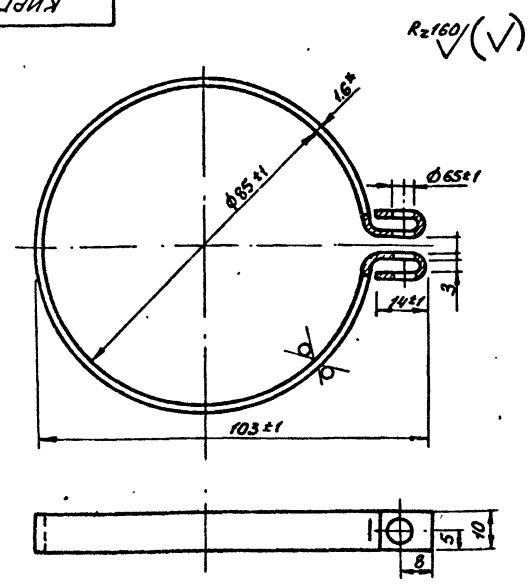

1.* Размер для справок
2. Покрытие: Эм. НЦ-25 ГОСТ 5406-84 серый, III, 7/1.
3. Неуказанные предельные отклонения размеров $\pm \frac{JT_{14}}{2}$

					КИРГ 8.665.011			
Изм.	Лист	№ докум.	Подп.	Дата	Хомут	Лит.	Масса	Масшт.
Разраб.		Задоянчук					0.13	1:1
Рук. гр.		Погребняк				Лист	Листов	
Гл. техн.		Котлов						
Нач. отд.		Стеценко			Лист Б-ПК-НО-1.6 ГОСТ 19903-74* 3-IV-Ст3 ГОСТ 16523-70*	Гипросвязь-3 Киев		
Н. контр.		Парамонова						

Формат А4

КИРГ 8.034.014

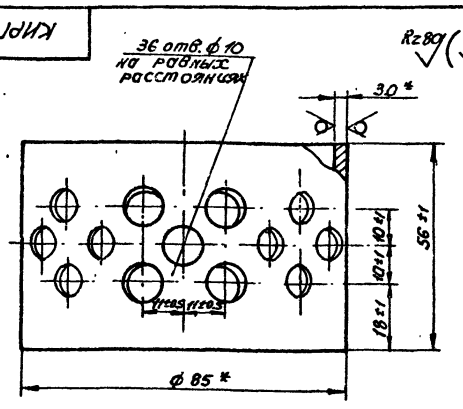

* Размеры для справок

					КИРГ 8.034.014			
Изм.	Лист	№ докум.	Подп.	Дата	Корпус	Лит.	Масса	Масшт.
Разраб.		Задоянчук					0.2	1:1
Рук. гр.		Погребняк				Лист	Листов	
Гл. техн.		Котлов						
Нач. отд.		Стеценко			Труба 85 ГОСТ 8734-75* / 10 ГОСТ 8733-74*	Гипросвязь-3 Киев		
Н. контр.		Парамонова						

Формат А4

КИРГ 8.614.009

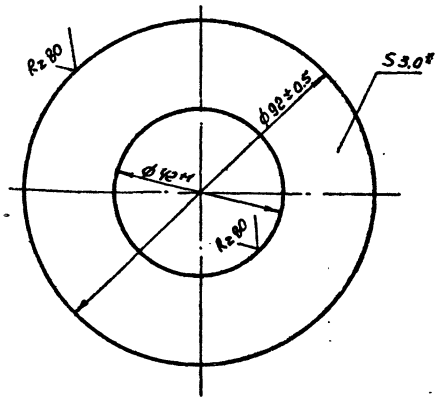

* Размер для справок

					КИРГ 8.614.009			
Изм.	Лист	№ докум.	Подп.	Дата	Дно	Лит.	Масса	Масшт.
Разраб.		Задоянчук					0.03	1:1
Рук. гр.		Погребняк				Лист	Листов	
Гл. техн.		Котлов						
Нач. отд.		Стеценко			Лист Б-ПК-НО-3 ГОСТ 19903-74* 3-IV-Ст.3 ГОСТ 16523-70*	Гипросвязь-3 Киев		
Н. контр.		Парамонова						

Копировал Панич

Формат А4

407-1-91.87 А-4

КИРГ 6.658.006

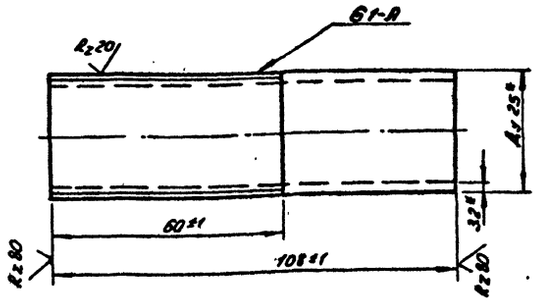

* Размеры для справок

Изм	Лист	№ докум.	Подп.	Дата
Разраб	Задоянчук			
Рук. гр.	Погребняк			
Гл. техн.	Котлов			04.87
Нач. отд.	Стеценко			
Н. контр.	Парамонова			

КИРГ 6.658.006

Патрубок 25×3.2
L = 108

Труба Ц-25×3.2 ГОСТ 3262-75*

Лит.	Масса	Масшт.
	0.25	1:1

Лист | Листов 1

Гипросвязь-3
Киев

Формат А4

КИРГ 9.280.004

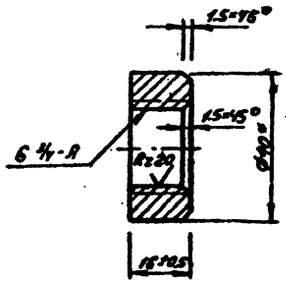

* Размер для справок

Изм	Лист	№ докум.	Подп.	Дата
Разраб.	Задоянчук			
Рук. гр.	Погребняк			
Гл. техн.	Котлов			04.87
Нач. отд.	Стеценко			
Н. контр.	Парамонова			

КИРГ 9.280.004

Бобышка

Круг В 40 ГОСТ 2590-71*
Ст.3-II ГОСТ 535-79*

Лит.	Масса	Масшт.
	0.13	1:1

Лист | Листов

Гипросвязь-3
Киев

Формат А4

Формат	Зона	Поз.	Обозначение	Наименование	Кол.	Примечание
				Документация		
А2			КИРГ 5.887.020 СБ	Сборочный чертеж		
				Детали		
А4		1	КИРГ 8.607.018	Лист	1	
		2	КИРГ 8.607.019	Лист	1	
		3	КИРГ 8.607.020	Лист	1	
		4	КИРГ 8.607.021	Лист	1	
		5	КИРГ 8.614.010	Дно	1	
А4		6	КИРГ 9.280.004	Бобышка	2	
А4		7	КИРГ 8.658.009	Патрубок 25×3.2 L=95	1	
А4		8	КИРГ 8.658.008	Патрубок 50×3.2 L=80	1	
А4		9	КИРГ 8.658.006	Патрубок 25×3.2 L=108	1	
А4		10	КИРГ 8.658.007	Патрубок 50×3.5 L=74	1	

Изм	Лист	№ докум.	Подп.	Дата
Разраб.	Задоянчук			
Рук. гр.	Погребняк			
Гл. техн.	Котлов			04.87
Нач. отд.	Стеценко			
Н. контр.	Парамонова			

КИРГ 5.887.020

Бак

Лит.	Лист	Листов
	1	2

Гипросвязь-3
Киев

Формат А4

Формат	Зона	Поз.	Обозначение	Наименование	Кол.	Примечание
				Уголок 32×32×46 ГОСТ 8509-72* / В Ст3-II ГОСТ 535-79*		
		11		L = 1000-1	2	3.82 кг
		12		L = 764 Н13	2	2.92 кг
		13		L = 550 Н13	2	2.10 кг

Изм	Лист	№ докум.	Подп.	Дата

КИРГ 5.887.020

Лист 2

Копиров. Панич 9625/4 Формат А4

407-1-91.87 А-4

Инв. № подл. | Подп. и дата | Взам. инв. № | Инв. № дубл. | Подп. и дата

КИРГ 5. 887.020 СБ

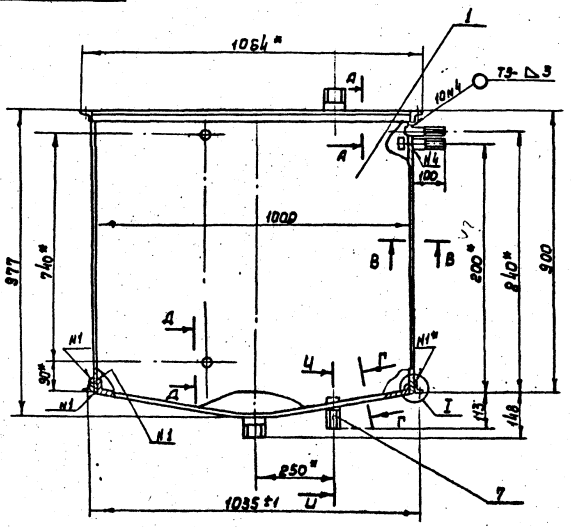

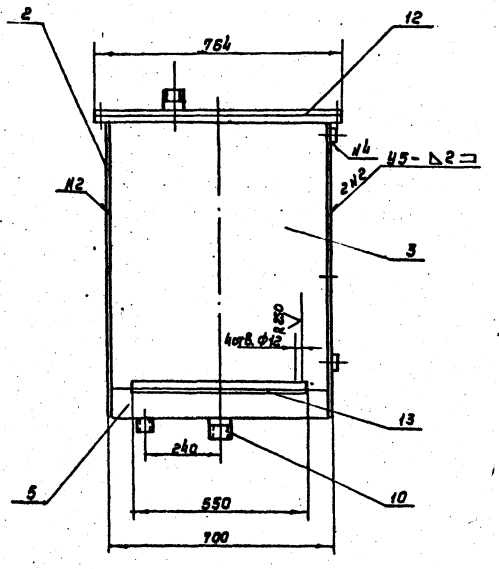

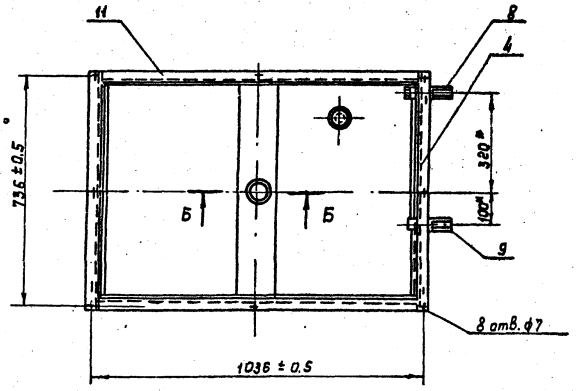

А-А
М 1:1

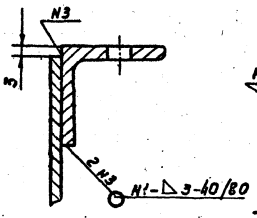

I
М 1:1

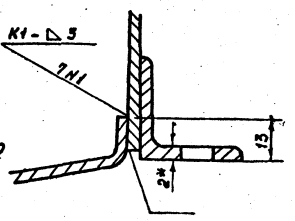

Б-Б
М 1:2

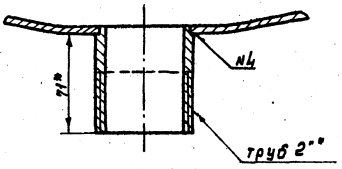

В-В
М 1:1

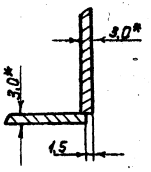

Д-Д
М 1:1

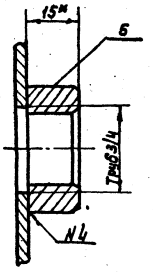

Г-Г
М 1:1

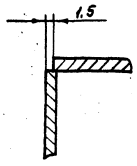

И-И
М 1:2

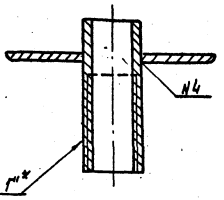

1*Размеры для справок.

2. Неуказанные предельные отклонения размеров:
отверстий - H12
валов - h12
остальных ± IT12/2

3. Сварка по ГОСТ 5264-80. Сварные швы ▽. Сварка электродами Э42 по ГОСТ 9467-75.

4. Швы проверить на герметичность керосином. Течи не допускается.

5. Покрытие наружной поверхности, кроме резьбы: Эм.нц-25 ГОСТ 5408-84 серый, III. 7/1, внутренней поверхности, кроме резьбы: Эм ХС-5132 ТУ6.10.11.19.12.09.

Изм.	Лист	№ докум.	Подп.	Дата	КИРГ 5. 887. 020 СБ		
Разраб.		Зайончик			Бак Сборочный чертеж	Литер	Масса / Масшт.
Рук. гр.		Перебийнос					-103.0 / 1:10
Гл. техн.		Котлов		04.87		Лист	Листов 1
Нач. отд.		Степенко				Гипросвязь-3 Киев	
Н. контр.		Парамонов					

Коп. Андрушкова

9685/4 Формат А2

Инв. № подл. | Подпись и дата | Взам. инв. № | Инв. № дубл. | Подпись и дата

401-1-91.87 А-4

КИРГ 8. 607.018

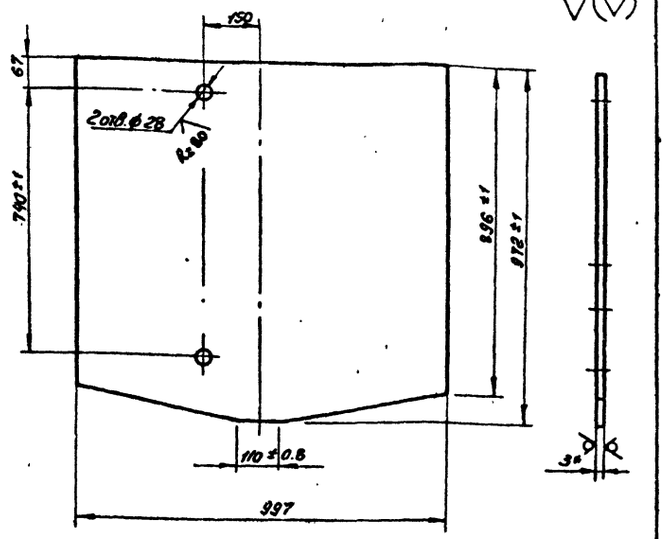

1.* Размер для справок.
2. Предельные отклонения размеров:
отверстий - по H14
валов - по h14
остальных $\pm \frac{JT14}{2}$

Изм.	Лист	№ докум.	Подп.	Дата
Разраб.		Задоянчук		
Рук. гр.		Погребняк		
Гл. техн.		Котлов		
Нач. отд.		Стеценко		
Н. контр.		Парамонова		6.04.87

КИРГ 8. 607.018

Лист.

Лит.	Масса	Масшт.
	22.0	1:10

Лист | Листов

Лист Б-ПН-НО-3 ГОСТ 19903-74* / Ст.3 ГОСТ 16523-70*

Гипросвязь-3 Киев

Формат А4

КИРГ 8. 607.019

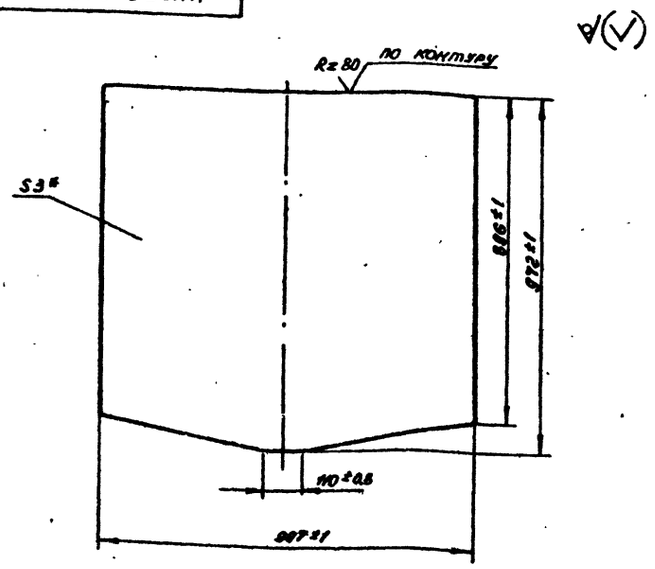

1.* Размер для справок

Изм.	Лист	№ докум.	Подп.	Дата
Разраб.		Задоянчук		
Рук. гр.		Погребняк		
Гл. техн.		Котлов		
Нач. отд.		Стеценко		
Н. контр.		Парамонова		6.04.87

КИРГ 8. 607.019

Лист

Лит.	Масса	Масшт.
	22.0	1:10

Лист | Листов

Лист Б-ПН-НО-3 ГОСТ 19903-74* / Ст.3 ГОСТ 16523-70*

Гипросвязь-3 Киев

Формат А4

КИРГ 8. 607.020

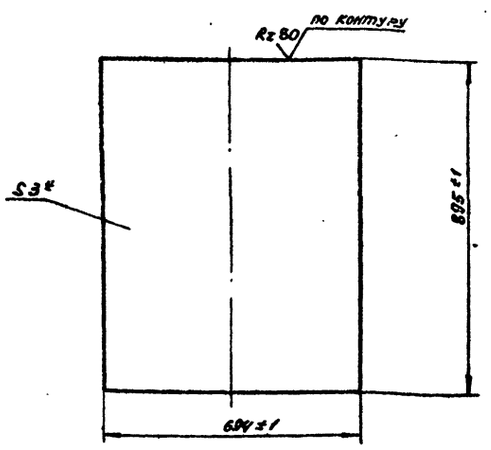

1* Размер для справок

Изм.	Лист	№ докум.	Подп.	Дата
Разраб.		Задоянчук		
Рук. гр.		Погребняк		
Гл. техн.		Котлов		
Нач. отд.		Стеценко		
Н. контр.		Парамонова		6.04.87

КИРГ 8. 607.020

Лист

Лит.	Масса	Масшт.
	1.7	1:10

Лист | Листов

Лист Б-ПН-НО-3 ГОСТ 19903-74* / Ст.3 ГОСТ 16523-70*

Гипросвязь-3 Киев

Формат А4

КИРГ 8. 607.021

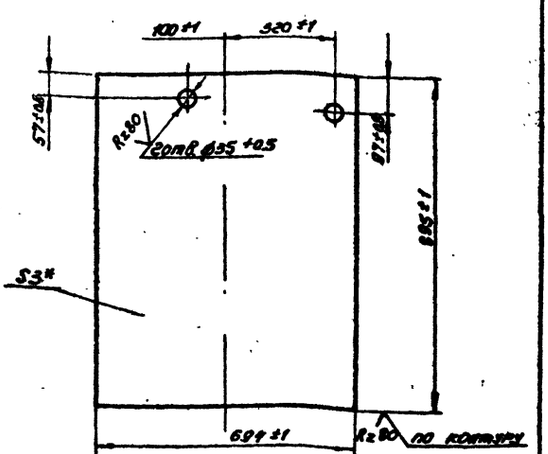

1.* Размер для справок

Изм.	Лист	№ докум.	Подп.	Дата
Разраб.		Задоянчук		
Рук. гр.		Погребняк		
Гл. техн.		Котлов		
Нач. отд.		Стеценко		
Н. контр.		Парамонова		6.04.87

КИРГ 8. 607.021

Лист

Лит.	Масса	Масшт.
	19.7	1:10

Лист | Листов

Лист Б-ПН-НО-3 ГОСТ 19903-74* / Ст.3 ГОСТ 16523-70*

Гипросвязь-3 Киев

Копиров. Паниу

9685/4 Формат А4

407-1-91.87 А-4

КИРГ 8.614.010

Rz 80 (√)

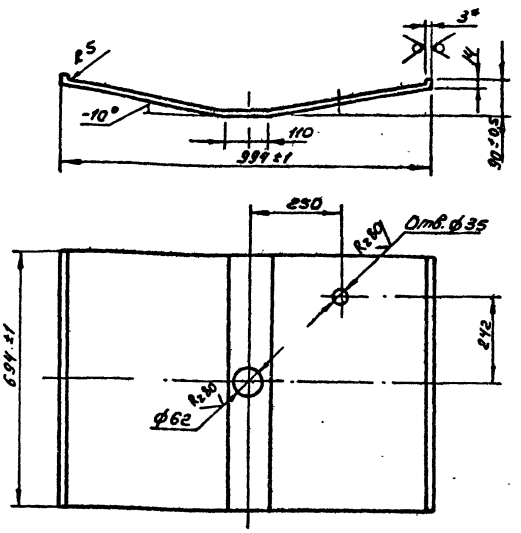

1.* Размеры для справок

2. Неуказанные предельные отклонения размеров:
отверстий - по H_{14}
остальных ± по $\frac{JT14}{2}$

Изм.	Лист	№ докум.	Подп.	Дата	КИРГ 8.614.010	Лит.	Масса	Масшт.
Разраб.		Задоянчук			Дно		15.5	1:10
Рук. гр.		Погребняк				Лист	Листов	
Гл. техн.		Котлов						
Нач. отд.		Стеценко						
Н. контр.		Парамонова		6.04.87	Лист Б-ПН-НО-3 ГОСТ 19903-74* Ст.3 ГОСТ 16523-70*	Гипросвязь-3 Киев		

Формат А4

КИРГ 8.658.007

Rz 80 (√)

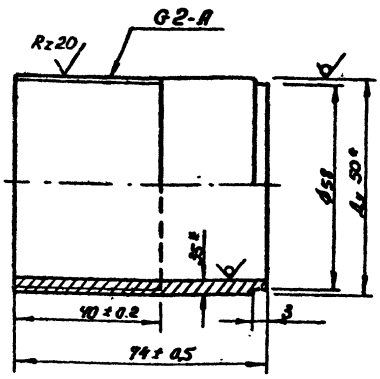

* Размеры для справок

Изм.	Лист	№ докум.	Подп.	Дата	КИРГ 8.658.007	Лит.	Масса	Масшт.
Разраб.		Задоянчук			Патрубок 50×3.5 L=74		0.33	1:1
Рук. гр.		Погребняк				Лист	Листов 1	
Гл. техн.		Котлов						
Нач. отд.		Стеценко						
Н. контр.		Парамонова		6.04.87	Труба Ц-50×3.5 ГОСТ 3262-75*	Гипросвязь-3 Киев		

Формат А4

КИРГ 8.658.008

Rz 80 (√)

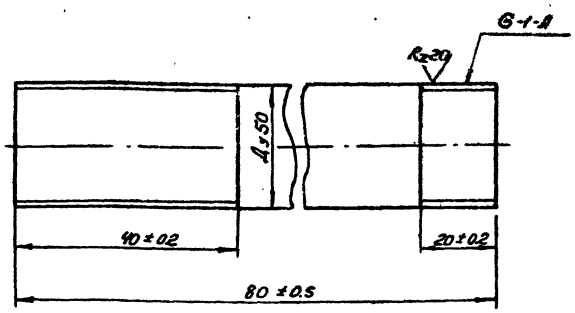

* Размеры для справок

Изм.	Лист	№ докум.	Подп.	Дата	КИРГ 8.658.008	Лит.	Масса	Масшт.
Разраб.		Задоянчук			Патрубок 50×3.2 L=80		0.33	1:1
Рук. гр.		Погребняк				Лист	Листов	
Гл. техн.		Котлов						
Нач. отд.		Стеценко						
Н. контр.		Парамонова		6.04.87	Труба Ц-50×3.2 ГОСТ 3262-75*	Гипросвязь-3 Киев		

Формат А4

КИРГ 8.658.009

Rz 80 (√)

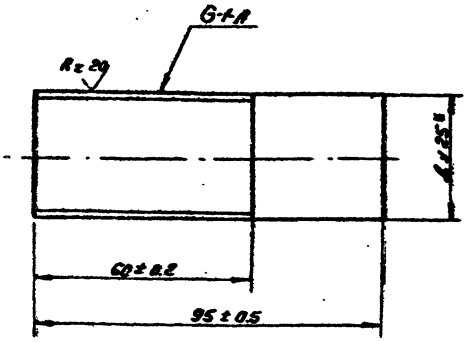

* Размеры для справок

Изм.	Лист	№ докум.	Подп.	Дата	КИРГ 8.658.009	Лит.	Масса	Масшт.
Разраб.		Задоянчук			Патрубок 25×3.2 L=95		0.23	1:1
Рук. гр.		Погребняк				Лист	Листов 1	
Гл. техн.		Котлов						
Нач. отд.		Стеценко						
Н. контр.		Парамонова		6.04.87	Труба Ц-25×3.2 ГОСТ 3262-75*	Гипросвязь-3 Киев		

Копиров. Панич 9685/4 Формат А4

407-1-91.87 А-4

Форм.	Зона	Поз.	Обозначение	Наименование	К-во	Примечание
				Документация		
А4			КИРГ 6.174.002 СБ	Сборочный чертеж		
				Детали		
		1	КИРГ 8.658.007	Патрубок 25×3.5 l=74	1	
А4		2	КИРГ 8.071.009	Ручка	2	
		3		Лист Б-ПН-НО-16 ГОСТ 9903-74* / Ст.3 ГОСТ 16523-70*		
				1064 Н13 × 764 Н13	1	10.2 кг
				Прочие изделия		
		4		Угольник 90°-1-Ц-25 ГОСТ 8946-75*	1	

Изм	Лист	№ докум	Подп.	Дата
Разраб.		Задоянчук		
Рук. гр.		Погребняк		
Гл.техн.ст.		Котлов		04.87
Нач.отд.		Стеценко		—
Н. контр.		Парамонова		

КИРГ 6. 174.002

Крышка

Лит.	Лист	Листов
		1

Гипросвязь-3 Киев

Формат А4

Инв. № подл. | Подпись и дата | Взам. инв. № | Инв. № дубл. | Подпись и дата

КИРГ 6. 174.002 СБ

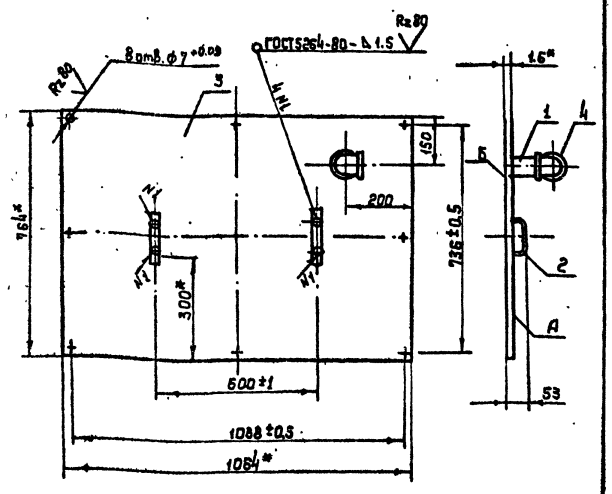

1* Размеры для справок.
2. Покрытие поверхности А: эм. НЦ-25 ГОСТ 5406-84 серый III 7/1, поверхности Б: эм. ХС-5132 ТУ 6.10.11.1912-79 красно-коричневый III 7/1

Изм	Лист	№ докум	Подпись	Дата
Разраб.		Задоянчук		
Рук. гр.		Погребняк		
Гл.техн.ст.		Котлов		04.87
Нач.отд.		Стеценко		
Н. контр.		Парамонова		

КИРГ 6. 174.002. СБ

Крышка. Сборочный чертеж

Лит.	Масса	Масшт.
	10.3	1:10

Лист | Листов 1

Гипросвязь-3 Киев

Формат А4

Инв. № подл. | Подпись и дата | Взам. инв. № | Инв. № дубл. | Подпись и дата

КИРГ 8.071.009

Rz160

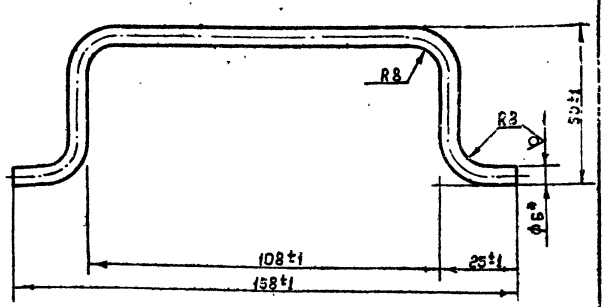

* Размер для справок

Изм	Лист	№ докум	Подп.	Дата
Разраб.		Задоянчук		
Рук. гр.		Погребняк		
Гл.техн.ст.		Котлов		04.87
Нач.отд.		Стеценко		
Н. контр.		Парамонова		

КИРГ 8.071.009

Ручка

Лит.	Масса	Масшт.
	0.07	1:1

Лист | Листов

Круг В6 ГОСТ 2590-71* / Ст.3-II ГОСТ 535-79*

Гипросвязь-3 Киев

Формат А4

Инв. № подл. | Подпись и дата | Взам. инв. № | Инв. № дубл. | Подпись и дата

КИРГ 8.927.016

Rz160

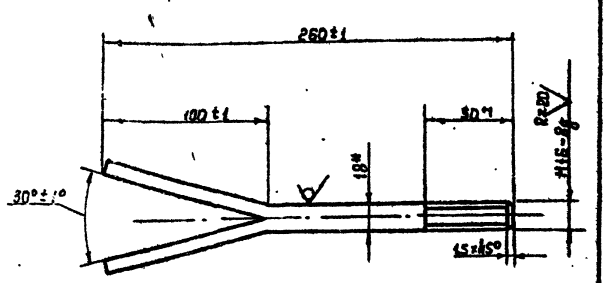

* Размер для справок

Изм	Лист	№ докум	Подпись	Дата
Разраб.		Задоянчук		
Рук. гр.		Погребняк		
Гл.техн.ст.		Котлов		04.87
Нач.отд.		Стеценко		
Н. контр.		Парамонова		

КИРГ 8.927.016

Ерш М16×50; L=260

Лит.	Масса	Масшт.
	0.41	1:2

Лист | Листов 1

Круг В18 ГОСТ 2590-71* / Ст.3-II ГОСТ 535-79*

Гипросвязь-3 Киев

Коп. Андрушкова.

Формат А4 9685/4

Инв. № подл. | Подпись и дата | Взам. инв. № | Инв. № дубл. | Подпись и дата

407-1-91.87 А-4

КИРГ 6.149.014

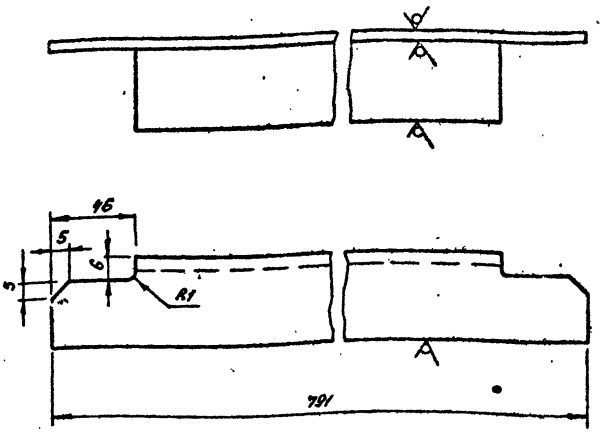

Неуказанные предельные отклонения размеров:
валов - по h_{14}
остальных $\pm \frac{IT_{14}}{2}$

Изм.	Лист	№ докум.	Подп.	Дата
Разраб.		Задоянчук		
Рук. гр.		Погребняк		
Гл. техн.		Котлов		04.87
Нач. отд.		Стеценко		
Н. контр.		Парамонова		

КИРГ 6.149.014

Угольник

Уголок $\frac{50\times50\times5\text{-}Б\ ГОСТ\ 8509\text{-}72^*}{В\ Ст.3\text{-}II\ ГОСТ\ 535\text{-}79^*}$

Лит	Масса	Масшт.
	3.0	1:2

Лист | Листов

Гипросвязь-3 Киев

Формат А4

Формат	Зона	Поз.	Обозначение	Наименование	Кол.	Примечание
				Документация		
А3			КИРГ 6.180.010 СБ	Сборочный чертеж		
				Детали		
А4		1	КИРГ 6.149.014	Угольник	4	
				Уголок $\frac{50\times50\times5\text{-}Б\ ГОСТ\ 8509\text{-}72^*}{В\ Ст.3\text{-}II\ ГОСТ\ 535\text{-}79^*}$		
		2		$\ell = 1000\ h_{15}$	4	37.7 кг
		3		$\ell = 395\ h_{15}$	4	6.0 кг
		4		Полоса $\frac{5\times60\text{-}Б\ ГОСТ\ 103\text{-}76^*}{Ст.3\text{-}I\ ГОСТ\ 535\text{-}79^*}$		
				$\ell = 60\ В\ h_{15}$	4	0.4 кг

Изм.	Лист	№ докум.	Подп.	Дата
Разраб.		Задоянчук		
Провер.		Погребняк		
Гл. техн.		Котлов		04.87
Нач. отд.		Стеценко		
Н. контр.		Парамонова		

КИРГ 6.180.010

Рама

Лит.	Лист	Листов

Гипросвязь-3 Киев

Формат А4

КИРГ 6.180.010 СБ

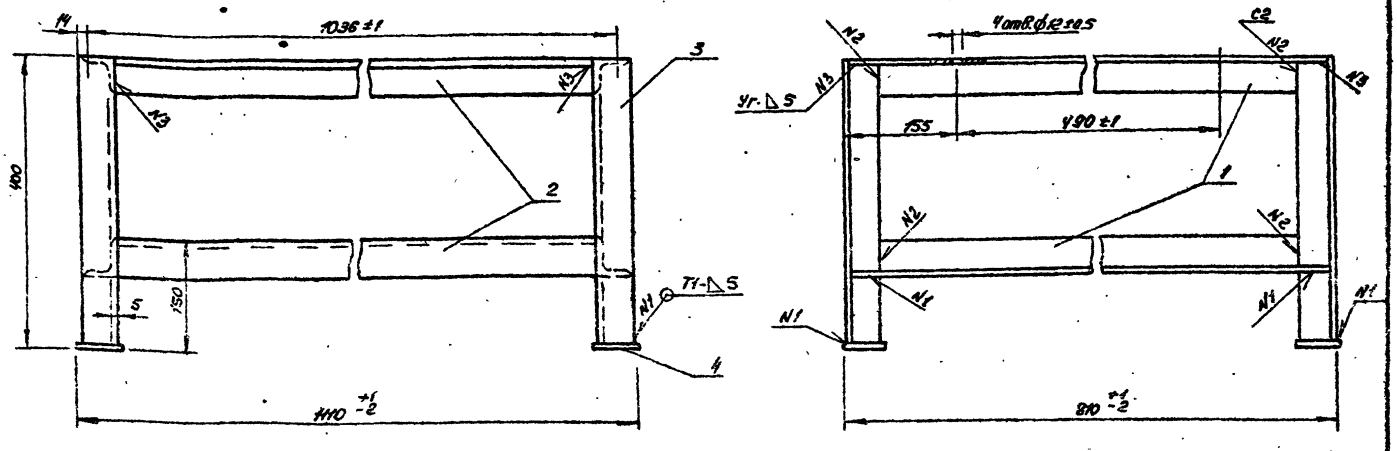

1. Неуказанные предельные отклонения размеров:
валов - по h_{14}
остальных $\pm \frac{IT_{14}}{2}$
2. Сварные швы по ГОСТ 5264-80. Сварка электродами Э42 ГОСТ 9467-75.
3. Покрытие: Эм. НЦ-25 ГОСТ 5406-84 серый, III 7/1

Изм.	Лист	№ докум.	Подп.	Дата
Разраб.		Задоянчук		
Рук. гр.		Погребняк		
Гл. техн.		Котлов		04.87
Нач. отд.		Стеценко		
Н. контр.		Парамонова		

КИРГ 6.180.010 СБ

Рама
Сборочный чертеж

Лит	Масса	Масшт.
	57.8	1:5

Лист | Листов

Гипросвязь-3 Киев

9685/4 Формат А4

407-1-91.87 А-4

КИРГ 8.658.010

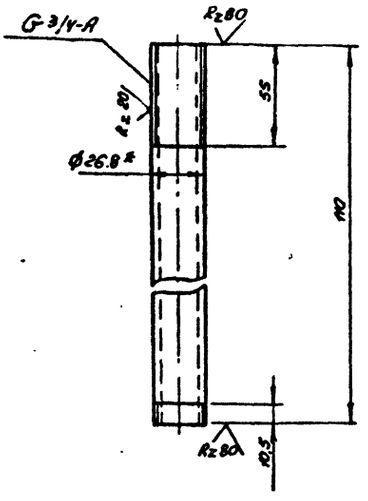

1* Размеры для справок

2. Предельные отклонения размеров:

валов – по h14

остальных $\pm \frac{JT_{14}}{2}$

Изм.	Лист	№ докум.	Подп.	Дата	КИРГ 8.658.010			
Разраб.		Задоянчук			Патрубок 20×2.8 L = 110	Лит.	Масса 0.12	Масшт. 1:2
Рук.гр.		Погребняк				Лист	Листов	
Гл.техн.		Котлов						
Нач.отд.		Стеценко						
Н.контр.		Парамонова		6.04.87	Труба Ц20×2.8 ГОСТ 3262-75*	Гипросвязь-3 Киев		

Формат А4

КИРГ 8.658.011

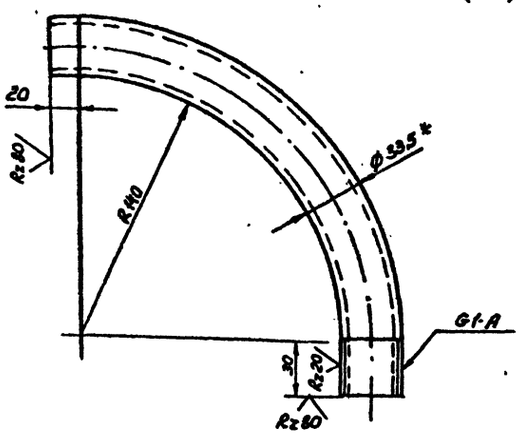

1.* Размеры для справок.

2. Предельные отклонения размеров:

валов – по h14

остальных $\pm \frac{JT_{14}}{2}$

Изм.	Лист	№ докум.	Подп.	Дата	КИРГ 8.658.011			
Разраб.		Задоянчук			Патрубок 25×3.2	Лит.	Масса 0.6	Масшт. 1:2
Рук.гр.		Погребняк				Лист	Листов	
Гл.техн.		Котлов						
Нач.отд.		Стеценко						
Н.контр.		Парамонова		6.04.87	Труба Ц25×3,2 ГОСТ 3262-75*	Гипросвязь-3 Киев		

Формат А4

КИРГ 8.658.012

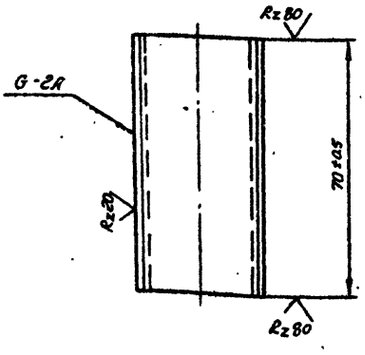

Изм.	Лист	№ докум.	Подп.	Дата	КИРГ 8.658.012			
Разраб.		Задоянчук			Патрубок 25×3,2 L = 70	Лит.	Масса 0.17	Масшт. 1:1
Рук.гр.		Погребняк				Лист	Листов	
Гл.техн.		Котлов						
Нач.отд.		Стеценко						
Н.контр.		Парамонова		6.04.87	Труба Ц-25×3,2 ГОСТ 3262-75*	Гипросвязь-3 Киев		

Формат А4

КИРГ 8.658.013

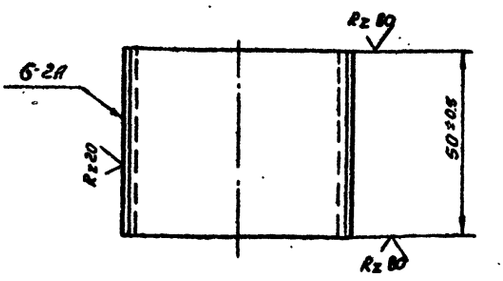

Изм.	Лист	№ докум.	Подп.	Дата	КИРГ 8.658.013			
Разраб.		Задоянчук			Патрубок 50×3,5 L = 50	Лит.	Масса 0,24	Масшт. 1:1
Рук.гр.		Погребняк				Лист	Листов	
Гл.техн.		Котлов						
Нач.отд.		Стеценко						
Н.контр.		Парамонова		6.04.87	Труба Ц50×3,5 ГОСТ 3262-75*	Гипросвязь-3 Киев		

Копиров. Панич 9685/4 Формат А4

407-1-91.87 А-4

Форм	Зона	Поз	Обозначение	Наименование	Кол.	Примечание
				Документация		
А3			КИРГ 5.880.017. ВП	Ведомость покупных изделий		
А4			КИРГ 5.880.017 СБ	Сборочный чертеж		
				Сборочные единицы		
А4		1	КИРГ 5.887.021	Бак для воды емкостью 250 л	1	
А4		2	КИРГ 6.501.002	Кронштейн	1	
А3		3	КИРГ 6.457.024	Трубопровод Нагнетательный, всасывающий и расходный	1	
А4		4	КИРГ 6.457.025	Трубопровод переливной	1	
А4		5	КИРГ 6.457.023	Трубопровод слива	1	
				Детали		
А3		6	КИРГ 8.668.024	Скоба		
А3		7	КИРГ 8.668.025	Скоба	1	
А4		8	КИРГ 8.927.012	Брш М16×50. ℓ=250	6	
				Стандартные изделия		
				Болт ГОСТ 7798-70*		
		9		М6-6g×25.58.016	10	
		10		М14-6g×65.58.016	2	
				Гайка ГОСТ 5915-70*		
		11		М6-6Н.5.013	10	
		12		М14-6Н.5.013	2	
		13		М16-6Н.5.013	6	
				Шайба ГОСТ 6402-70*		
		14		6.65Г.016	10	
		15		14.65Г.016	2	
		16		Шайба 16.01.10.019 ГОСТ 11371-78*	6	
		17		Устройство запорное указателя уровня жидкости Т-А-20-16 ГОСТ 9652-68*	1	
		18		Рамка №9-25 ГОСТ 9653-74*	1	
				Прочие изделия		
		19		Насос „Родник" ТУ.26.06.1044-76	1	

Инв.№ подл. | Подпись и дата | Взам.инв.№ | Инв.№ дубл. | Подпись и дата

Изм	Лист	№докум.	Подп.	Дата	КИРГ 5.880.017		
Разраб.	Чернер				Система с баком емкостью 250 л для воды	Лит.	Лист.	Листов
Рук.груп.	Погребняк							
Гл.техн.	Катлов			04.87		Гипросвязь-3 Киев		
Нач.отд.	Стеценко							
Н.контр.	Парамонова							

Формат А4

Изм	Лист	№докум.	Подп.	Дата	КИРГ 5.880.017	Лист

Формат А4

№ строки	Наименование	Обозначение документа на поставку	Поставщик	Куда входит (обозначение)	Количество: На изделие	В комплект	На регулир.	Всего	Примечание
1	Насос ручной поршневой	ТУ.26.06.-1044-76	Предприятие ОМ-216/7 г.Гвардейск, Калининградской области	КИРГ 5.880.017	1	—	—	1	
2	типа „Родник"								
3									
4	Устройство запорное указателя	ГОСТ 9652-68*		КИРГ 5.880.017	1	—	—	1	
5	уровня жидкости Т-А-20-16								
6	Рамка №9-25	ГОСТ 9653-74*		КИРГ 5.880.017	1	—	—	1	
7	Кран								
8	2-Ц-20	ГОСТ 19193-73*		КИРГ 6.457.024	4	—	—	4	
9	2-Ц-32			КИРГ 6.457.023	1	—	—	1	
10	Муфта длинная Ц-20	ГОСТ 8955-75*		КИРГ 6.457.023	5	—	—	5	
11	Ц-32			КИРГ 6.457.023	2	—	—	2	
12	Угольник 90°-1-Ц-20	ГОСТ 8946-75*		КИРГ 6.457.025	1	—	—	1	
13	90°-1-Ц-25			КИРГ 6.457.024	3	—	—	3	
14	Тройник Ц-20	ГОСТ 8948-75*		КИРГ 6.457.024	2	—	—	2	
15	Контргайка Ц-20	ГОСТ 8961-75*		КИРГ 6.457.024	16	—	—	16	
16	Ц-32			КИРГ 6.457.023	3	—	—	3	
17	Болт М6-6g×25.58.019	ГОСТ 7798-70*		КИРГ 5.880.017	10	—	—	10	
18	М14-6g×65.58.019			КИРГ 5.880.017	2	—	—	2	
19	Гайка М6-6Н.5.013	ГОСТ 5915-70*		КИРГ 5.880.017	10	—	—	10	
20	М8-6Н.5.013			КИРГ 5.887.021	4	—	—	4	
21	М14-6Н.5.013			КИРГ 5.880.017	2	—	—	2	
22	М16-6Н.5.013			КИРГ 5.880.017	6	—	—	6	
23	Шайба 6.65Г.016	ГОСТ 6402-70*		КИРГ 5.880.017	10	—	—	10	
24	8.65Г.016			КИРГ 5.887.021	4	—	—	4	
25	14.65Г.016			КИРГ 5.880.017	2	—	—	2	
26	Шайба 16.01.10.019	ГОСТ 11371-78*		КИРГ 5.880.017	6	—	—	6	

407-1-91.87 А-4

Инв.№ подл. | Подпись и дата | Взам.инв.№ | Инв.№ дубл. | Подпись и дата

Изм	Лист	№докум.	Подпись	Дата	КИРГ 5.880.017. ВП			
Разраб.	Чернер			25.01.87	Система с баком емкостью 250 литров для воды. Ведомость покупных изделий	Лит	Лист	Листов 1
Рук.гр.	Погребняк					Гипросвязь-3 Киев		
Гл.техн.	Катлов			03.04				
Нач.отд.	Стеценко							
Н.контр.	Парамонова							

Копировал: /Садковец/

Формат А3 9685/4

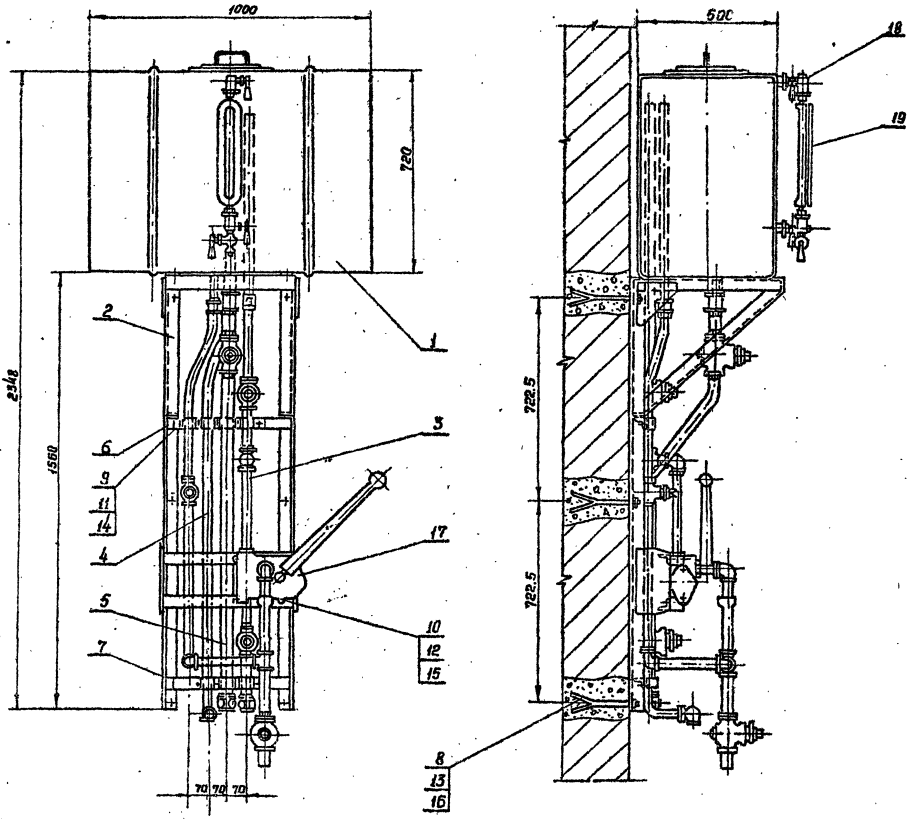

Схема принципиальная

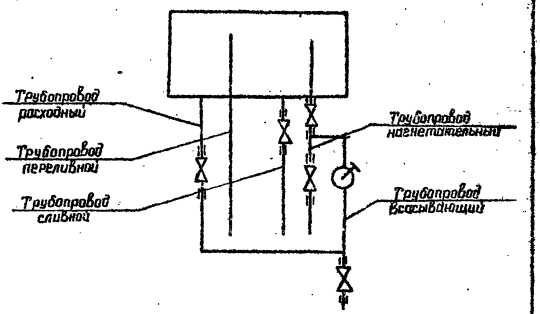

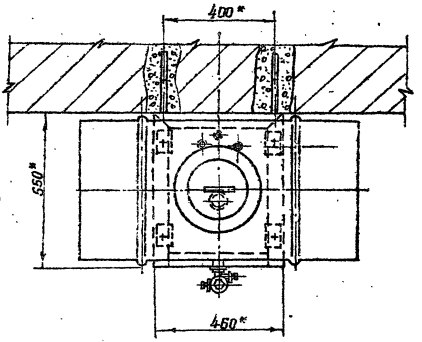

* Размеры для справок

Изм.	Лист	№ докум.	Подп.	Дата	КИРГ5.880.017СБ		
Разраб.		Гольдштейн			Система с баком емкостью 250 литров для воды Сборочный чертеж	Лит.	Масса 127.4 Масшт. 1:10
Рук. гр.		Поребняк				Лист	Листов 1
Гл. техн.		Котлов		04.87		Гипросвязь-3 Киев.	
Нач. отд.		Стеценко					
Н. контр.		Парамонова					

9685/4 Формат А2

407-1-81.87 А-4

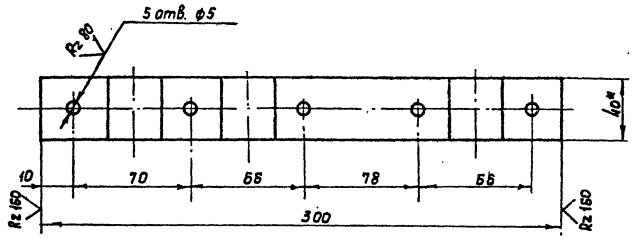

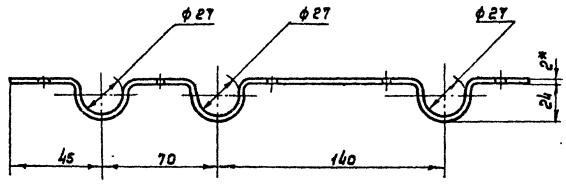

1.* Размеры для справок.
2. Неуказанные предельные отклонения размеров:
   отверстий - по H14
   валов - по h14
   остальных $\pm \frac{IT14}{2}$
3. Внутренние радиусы сгибов 3 мм.
4. Покрытие: эм.нц-25 гост 5406-84, серый III. 7/1.

Изм.	Лист	№ докум.	Подп.	Дата
Разраб.		Задорожчук		
Рук. гр.		Погребняк		
Н.техн.от.		Котлов		04.87
Нач. отд.		Стеценко		
Н. контр.		Парамонова		

КИРГ 8. 668. 024

Верхняя скоба для крепления труб

Лит.	Масса	Масшт.
	0,38	1:2
Лист 1	Листов	

Лента 0,8-М-НТ-О 2×40 ГОСТ 503-81*

Гипросвязь-3 Киев

Формат А3

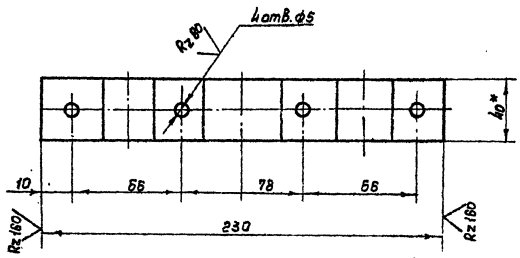

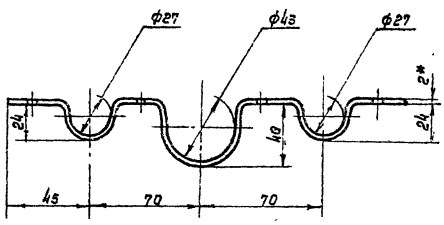

1.* Размеры для справок.
2. Неуказанные предельные отклонения размеров:
   отверстий - по H14
   валов - по h14
   остальных $\pm \frac{IT14}{2}$
3. Внутренние радиусы сгибов 3 мм.
4. Покрытие: эм.нц-25 гост 5406-84, серый III. 7/1.

Изм.	Лист	№ докум.	Подп.	Дата
Разраб.		Задорожчук		
Рук. гр.		Погребняк		
Н.техн.от.		Котлов		07.87
Нач. отд.		Стеценко		
Н. контр.		Парамонова		

КИРГ 8. 668. 025

Нижняя скоба для крепления труб

Лит.	Масса	Масшт.
	0,38	1:2
Лист	Листов 1	

Лента 0,8-М-НТ-О 2×40 ГОСТ 503-81*

Гипросвязь-3 Киев

Кор. Андрушкова 26.85/4 Формат А3

Инв. № подл. | Подпись и дата | Взам. инв. № | Инв. № дубл. | Подпись и дата

407-1-91.87 А-4

КИРГ 8.927.017

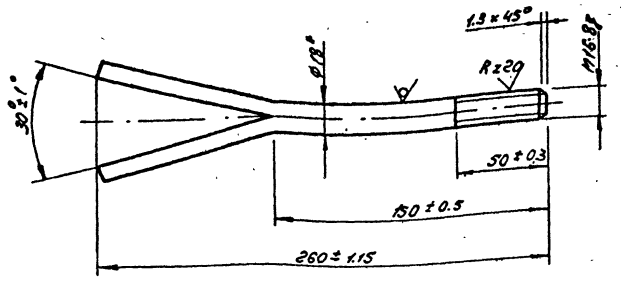

1* Размер для справки

Изм.	Лист	№ докум.	Подп.	Дата
Разраб.	Задончук			
Рук. гр.	Погребняк			
Гл. техн.	Котлов			0487
Нач. отд.	Стеценко			
Н. контр.	Пилипенко			

КИРГ 8.927.017

Ерш М16×50
ℓ=260

Лит.	Масса	Масштаб
	0,41	1:2
Лист	Листов	

Круг В1В ГОСТ 2590-71/Н
Ст3-II ГОСТ 535-79*

Гипросвязь-3
Киев

Формат А4

Инв.№ подл. | Подп. и дата | Взам. инв.№ | Инв.№ дубл. | Подп. и дата

Формат	Зона	Поз.	Обозначение	Наименование	Кол.	Приме-чание
				Документация		
А3			КИРГ 5.887.021 СБ	Сборочный чертеж		
				Сборочные единицы		
А4		1	КИРГ 5.887.028	Бак	1	
А4		2	КИРГ 6.174.003	Крышка бака	1	
				Стандартные изделия		
		3		Гайка М8-6Н.5.016 ГОСТ 5915-70*	4	
		4		Шайба 8.65Г.016 ГОСТ 6402-70*	4	

КИРГ 5.887.021

Бак для воды емкостью 250л

Лит.	Лист	Листов

Гипросвязь-3 Киев

Формат А4

КИРГ 5.887.021 СБ

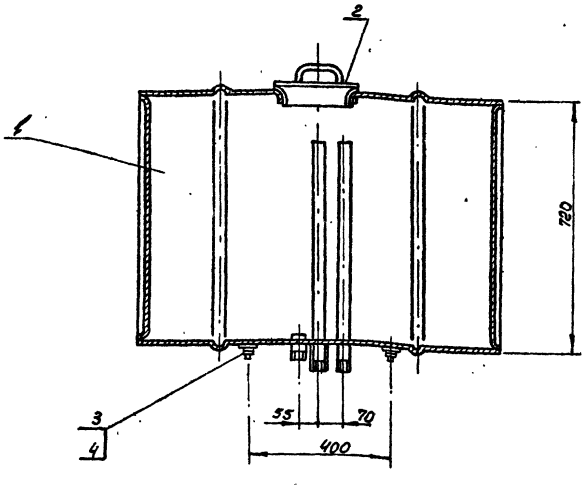

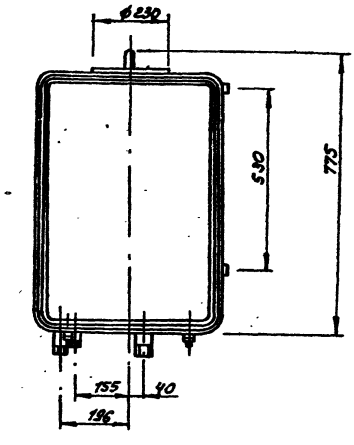

1. Размеры для справок.
2. Неуказанные предельные отклонения размеров ± IT14/2

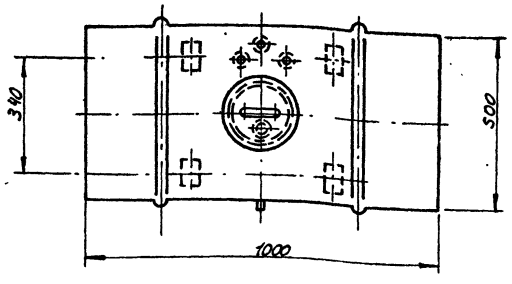

Изм.	Лист	№ докум.	Подп.	Дата
Разраб.	Задончук			
Рук. гр.	Погребняк			
Гл. техн.	Котлов			0487
Нач. отд.	Стеценко			
Н. контр.	Пилипенко			

КИРГ 5.887.021 СБ

Бак для воды емкостью 250л. Сборочный чертеж

Лит.	Масса	Масштаб
	58,2	1:10
Лист	Листов	

Гипросвязь-3 Киев

401-1-91.87 А-4

Альбом VI Конт. изм. 1987

Копировал Панкун 9685/4 Формат А3

Формат	Зона	Поз.	Обозначение	Наименование	Кол.	Примечание
				Документация		
А3			КИРГ 5.887.022 СБ	Сборочный чертеж		
				Детали		
А3		1	КИРГ 8.030.005	Обечайка	1	
А4		2	КИРГ 6.230.001	Втулка	2	
А4		3	КИРГ 8.600.007	Планка	4	
А4		4	КИРГ 8.614.011	Дно бака	2	
А4		5	КИРГ 8.658.014	Патрубок 20×2.8 ℓ=83	1	
А4		6	КИРГ 8.658.014-01	Патрубок 32×3.2 ℓ=83	1	
А4		7	КИРГ 8.626.058	Труба 20×2.8 ℓ=662	2	
А4		8	КИРГ 8.680.001	Шпилька	4	

Изм.	Лист	№ докум.	Подп.	Дата
Разраб.		Задоянчук		
Рук. гр.		Погребняк		
Гл. техн.		Котлов		04.87
Нач. отд.		Парамонова		
Н. контр.		Парамонова		

КИРГ 5.887.022

Бак

Лит. | Лист | Листов

Гипросвязь-3 Киев

Формат А4

Инв. № подл. | Подп. и дата | Взам. инв. № | Инв. № дубл. | Подп. и дата

КИРГ 6.230.001

Rz 80 √(√)

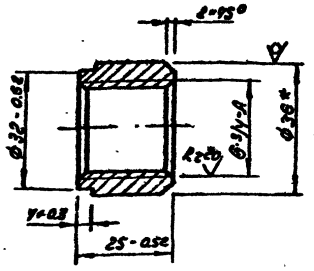

* Размер для справки

Изм.	Лист	№ докум.	Подп.	Дата
Разраб.		Задоянчук		
Рук. гр.		Погребняк		
Гл. техн.		Котлов		04.87
Нач. отд.		Стеценко		
Н. контр.		Парамонова		

КИРГ 6.230.001

Втулка

Труба Ц-36×7 ГОСТ 8734-75* / Б20 ГОСТ 8733-74*

Лит.	Масса	Масшт.
	0.27	1:1

Лист | Листов

Гипросвязь-3 Киев

Формат А4

КИРГ 5.887.022 СБ

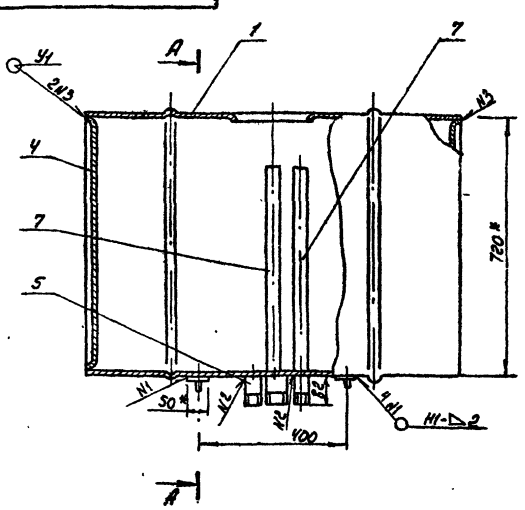

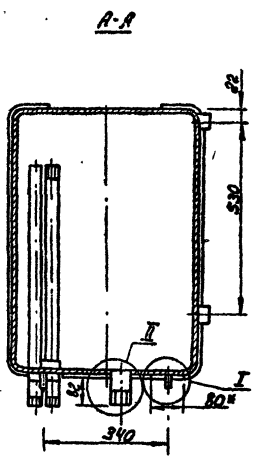

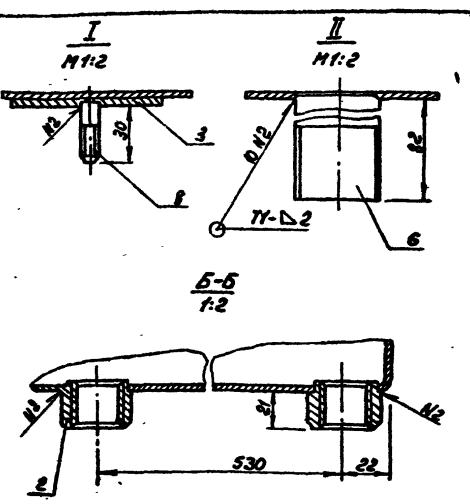

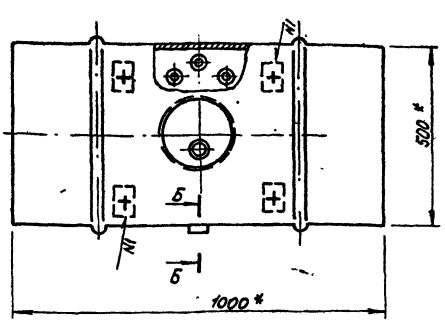

1* Размеры для справок.

2. Предельные отклонения размеров:
валов – по h_{14}
остальных $\pm \frac{JT14}{2}$

3. Сварка по ГОСТ 5264-80. Сварные швы Rz80 √. Электроды Э42 по ГОСТ 9467-75.

4. Покрытие: Эп. НЦ-25 ГОСТ 5406-84, серый, III, 7/1.

Изм.	Лист	№ докум.	Подп.	Дата
Разраб.		Задоянчук		
Рук. гр.		Погребняк		
Гл. техн.		Котлов		04.87
Нач. отд.		Стеценко		
Н. контр.		Парамонова		

КИРГ 5.887.022 СБ

Бак
Сборочный чертеж

Лит.	Масса	Масшт.
	54.3	1:10

Лист | Листов

Гипросвязь-3 Киев

Копиров. Панич

9685/4 Формат А3

407-1-91.87 А-4

КИРГ8.030.005

Rz160

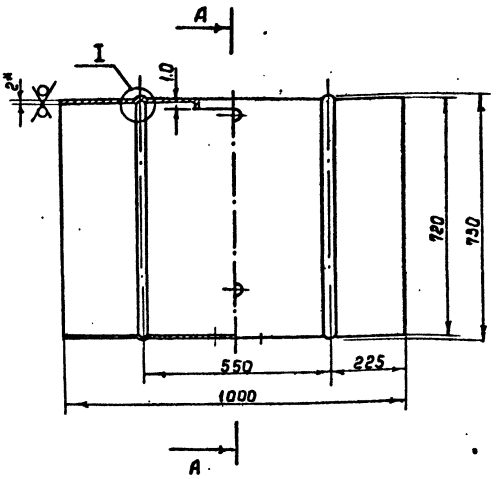

А – А

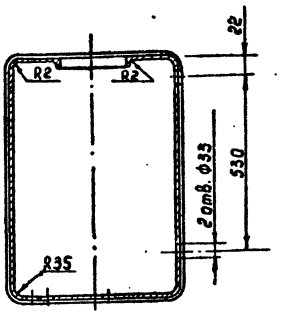

I
М 2:1

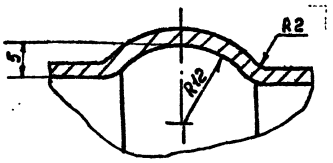

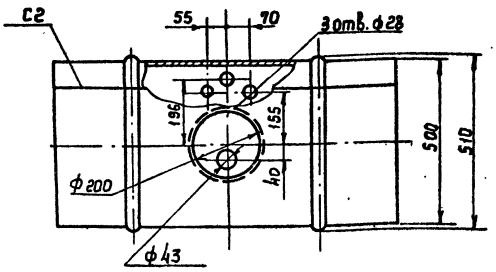

1.* Размер для справок
2. Предельные отклонения размеров:
отверстий – по H14
валов – по h14
остальных ± IT14/2
3. Сварка по ГОСТ 5264-80
Сварные швы Rz80

						КИРГ8.030.005	
Изм.	Лист	№ докум.	Подп.	Дата			
Разраб.		Заблоцкий			Обечайка	Лит.	Масса	Масшт.
Рук. гр.		Погребная					39	1:10
Гл. техн.		Котлов		04.87		Лист	Листов 1
Нач. отд.		Стеценко			Лист Б-ПН-НО-20 ГОСТ 19903-74* 3-II-Б-3 ГОСТ 16523-70*	Гипросвязь-3 Киев.	
Н. контр.		Парамонова					

Инв. № подл. | Подпись и дата | Взам. инв. № | Инв. № дубл. | Подпись и дата

Формат А3

КИРГ8.600.007

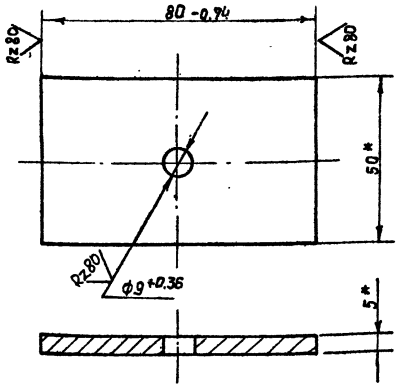

* Размеры для справок

						КИРГ8.600.007	
Изм.	Лист	N докум.	Подп.	Дата			
Разраб.		Заблоцкий			Планка	Лит.	Масса	Масшт.
Рук. гр.		Погребная					0.16	1:1
Гл. техн.		Котлов		04.87		Лист	Листов 1
Нач. отд.		Стеценко			Полоса 5×50 Б ГОСТ 103-76* Ст.3-Т ГОСТ 535-79*	Гипросвязь-3 Киев.	
Н. контр.		Парамонова					

Инв. № подл. | Подпись и дата | Взам. инв. № | Инв. № дубл. | Подпись и дата

407-1-91.87 А-4

Формат А4

КИРГ8.614.011

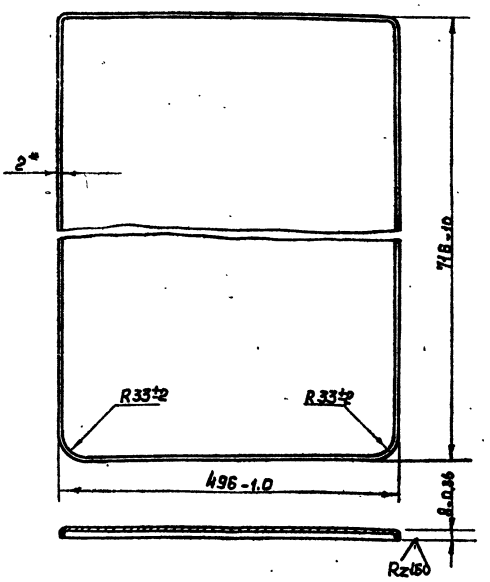

1.* Размер для справок.
2. Внутренние радиусы сгибов 2 мм

						КИРГ8.614.011	
Изм.	Лист	N докум.	Подп.	Дата			
Разраб.		Заблоцкий			Дно бака	Лит.	Масса	Масшт.
Рук. гр.		Погребная					5.9	1:5
Гл. техн.		Котлов		04.87		Лист	Листов 1
Нач. отд.		Стеценко			Лист Б-ПН-НО-2 ГОСТ 19903-74* 3-IV-Ст.3 ГОСТ 16523-70*	Гипросвязь-3 Киев.	
Н. контр.		Парамонова					

Инв. № подл. | Подпись и дата | Взам. инв. № | Инв. № дубл. | Подпись и дата

Кап. Андрушкова.

Формат А4 3625/4

КИРГ 8.658.014

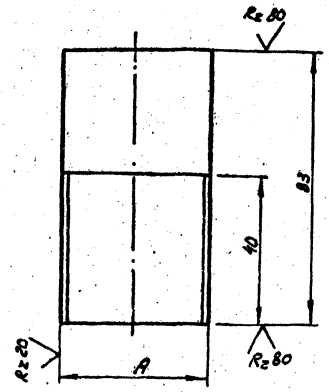

Обозначение	A	Масса	Материалы
КИРГ 8.658.014	Б3/н-А	0.15	Труба Ц-20×2.8 ГОСТ 3262-75
КИРГ 8.658.014-01	Б1/н-А	0.26	Труба Ц-32×3.2 ГОСТ 3262-75

1* Размер для справок.

2. Предельные отклонения размеров:
валов - по h14
остальных - по ±IT14/2

Изм.	Лист	№ докум.	Подп.	Дата
Разраб.		Задоянчук		
Рук. гр.		Погребняк		
Гл. техн.		Котлов		04.87
Нач. отд.		Стеценко		
Н. контр.		Парамонова		

КИРГ 8.658.014

Патрубок 20×2.8
ℓ=83

Лит.	Масса	Масшт.
	см. табл.	б/н
Лист	Листов	

Труба Ц-20×2.8 ГОСТ 3262-75*

Гипросвязь-3 Киев

Формат А4

КИРГ 8.626.058

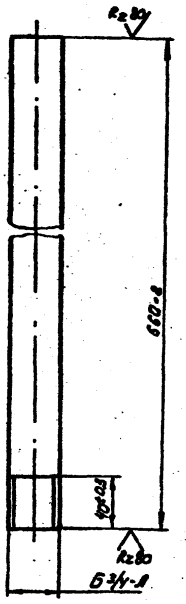

*Размер для справки

Изм.	Лист	№ докум.	Подп.	Дата
Разраб.		Задоянчук		
Рук. гр.		Погребняк		
Гл. техн.		Котлов		04.87
Нач. отд.		Стеценко		
Н. контр.		Парамонова		

КИРГ 8.626.058

Труба 20×2.8
ℓ=660

Лит.	Масса	Масшт.
	0.95	1:2
Лист	Листов	

Труба Ц-20×2.8 ГОСТ 3262-75*

Гипросвязь-3 Киев

Формат А4

КИРГ 8.680.001

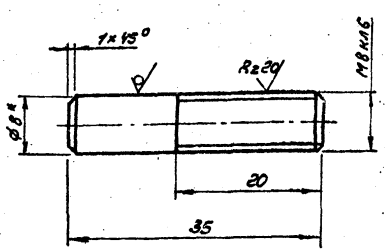

1.* Размер для справок

2. Неуказанные предельные отклонения размеров: валов - по h14
остальных - по ±IT14/2

Изм.	Лист	№ докум.	Подп.	Дата
Разраб.		Задоянчук		
Рук. гр.		Погребняк		
Гл. техн.		Котлов		04.87
Нач. отд.		Стеценко		-
Н. контр.		Парамонова		

КИРГ 8.680.001

Шпилька

Лит.	Масса	Масшт.
	0.013	2:1
Лист	Листов	

Круг В.В ГОСТ 2590-71* / Ст3-IV ГОСТ 535-79*

Гипросвязь-3 Киев

Формат А4

Формат	Зона	Поз.	Обозначение	Наименование	Кол.	Примечание
				Документация		
А4			КИРГ 6.174.003 СБ	Сборочный чертеж		
				Детали		
А4		1	КИРГ 8.946.003	Кольцо	1	
А4		2	КИРГ 8.671.010	Ручка	1	
				Материалы		
		3		Лист Б-ВН-НО-1.6 ГОСТ 19903-74* / 3-Н-Ст3 ГОСТ 16523-70*		
				ф 214 h14	1.	0.45кг

Изм.	Лист	№ докум.	Подп.	Дата
Разраб.		Задоянчук		
Рук. гр.		Погребняк		
Гл. техн.		Котлов		04.87
Нач. отд.		Стеценко		
Н. контр.		Пономарёва		

КИРГ 6.174.003

Крышка бака

Лит.	Лист	Листов

Гипросвязь-3 Киев

Копиров. Панич 9625/4 Формат А4

401-1-91.87 А-4

Инв. № подл. | Подп. и дата | Взам. инв. № | Инв. № дубл. | Подп. и дата

КИРГ6.174.003 СБ

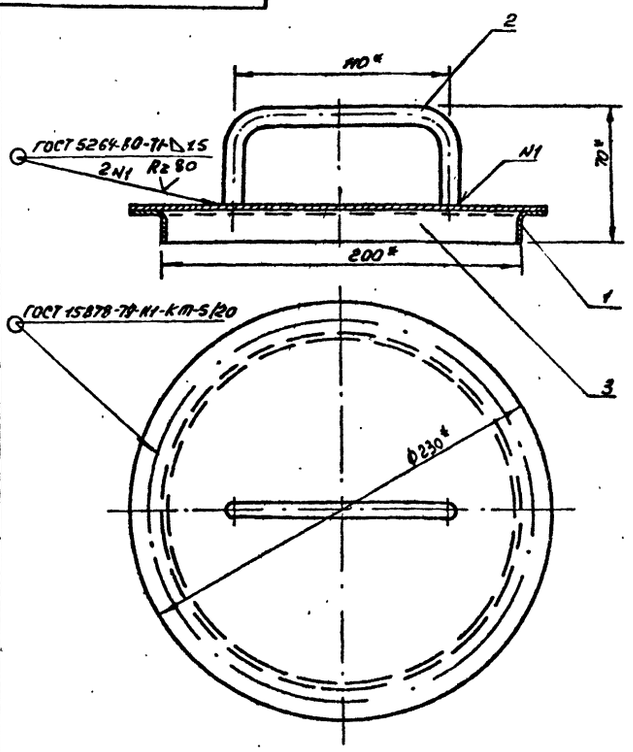

1.* Размеры для справок.
2. Покрытие Эм. НЦ-25 ГОСТ 5406-84, серый, III, 7/1.

Изм.	Лист	№ докум.	Подп.	Дата	КИРГ6.174.003 СБ	Лит.	Масса	Масшт.
Разраб.		Колтун			Крышка бака Сборочный чертеж		1.33	1:2
Рук. гр.		Погребняк				Лист	Листов	
Гл. техн.		Котлов		04.87				
Нач. отд.		Стеценко				Гипросвязь-3 Киев		
Н. контр.		Парамонова						

Формат А4

КИРГ8.671.010

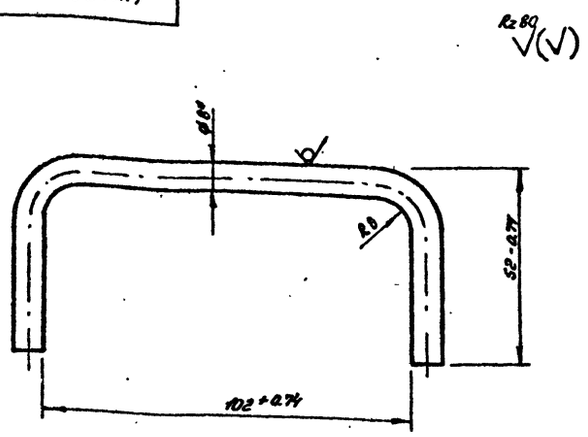

* Размер для справки

Изм.	Лист	№ докум.	Подп.	Дата	КИРГ8.671.010	Лит.	Масса	Масшт.
Разраб.		Задоянчук			Ручка		0.08	1:1
Рук. гр.		Погребняк				Лист	Листов	
Гл. техн.		Котлов		04.87				
Нач. отд.		Стеценко			Круг ВЗ ГОСТ 2590-71* Ст 3-II ГОСТ 535-79*	Гипросвязь-3 Киев		
Н. контр.		Парамонова						

Формат А4

КИРГ8.946.003

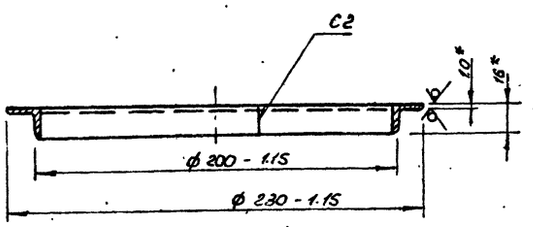

1.* Размеры для справок.
2. Сварка электродуговая по ГОСТ 5264-80, Электроды Э42 ГОСТ 9467-75.

Изм.	Лист	№ докум.	Подп.	Дата	КИРГ8.946.003	Лит.	Масса	Масшт.
Разраб.		Задоянчук			Кольцо		0.05	1:2
Рук. гр.		Погребняк				Лист	Листов	
Гл. техн.		Котлов		04.87				
Нач. отд.		Стеценко			Уголок 16×16×1-Б ГОСТ 19771-74* В Ст.3 ГОСТ 11474-76*	Гипросвязь-3 Киев		
Н. контр.		Парамонова						

Формат А4

Формат	Зона	Поз	Обозначение	Наименование	Кол.	Примечание
				Документация		
А3			КИРГ6.501.002 СБ	Сборочный чертеж		
				Детали		
А4		1	КИРГ8.122.002	Стойка	2	
А4		2	КИРГ6.426.004	Косынка	2	
А4		3	КИРГ6.426.005	Косынка	2	
А4		4	КИРГ8.620.007	Подкос правый	1	
А4		5	КИРГ8.620.008	Подкос левый	1	
А4		6	КИРГ6.149.008	Уголок поперечный	1	
А4		7	КИРГ6.149.009	Уголок поперечный	1	
А4		8	КИРГ6.149.010	Уголок поперечный	2	
А4		9	КИРГ6.149.011	Угольник	1	
А4		10	КИРГ6.149.011-01	Угольник	1	
А4		11	КИРГ6.149.012	Угольник	1	
А4		12	КИРГ8.149.013	Угольник	1	

Изм.	Лист	№ докум.	Подп.	Дата	КИРГ6.501.002	Лит.	Лист	Листов
Разраб.		Задоянчук			Кронштейн			
Рук. гр.		Погребняк				Гипросвязь-3 Киев		
Гл. техн.		Котлов		04.87				
Нач. отд.		Стеценко						
Н. контр.		Парамонова						

Копиров Панич 96.8.4 Формат А4

407-1-91.87 А-4

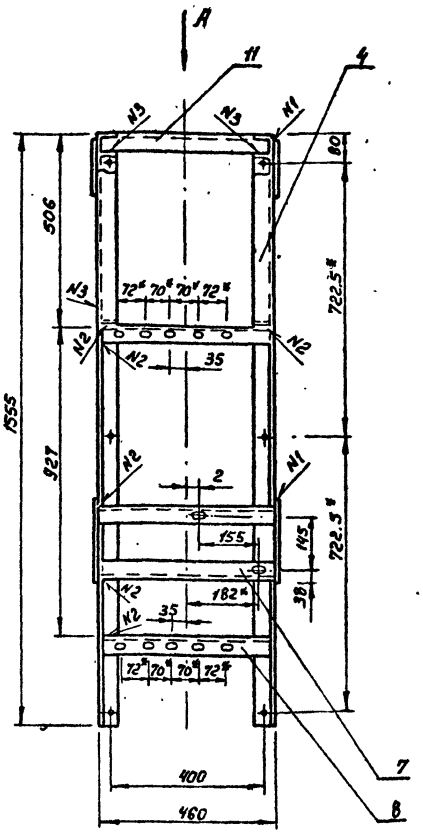

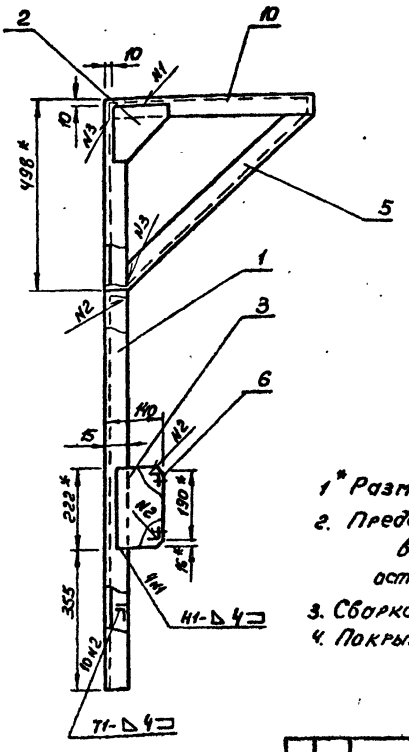

Вид А

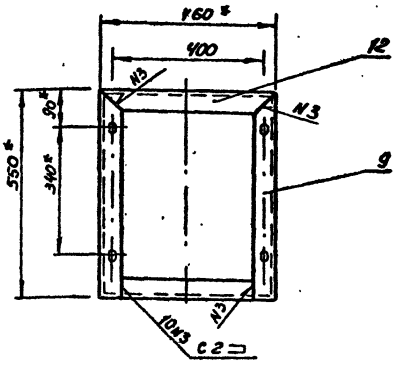

1* Размеры для справок.

2. Предельные отклонения размеров:
валов - по h14
остальных ± IT14/2.

3. Сварка по ГОСТ 5264-80.

4. Покрытие: Эм. НЦ-25 ГОСТ 5406-84, серый III. 9Н

					КИРГ6.501.002 СБ			
Изм.	Лист	№ докум.	Подп.	Дата		Лит.	Масса	Масшт.
Разраб.		Задоянчук			Кронштейн. Сборочный чертеж		33.7	1:10
Рук. гр.		Погребняк				Лист	Листов	
Гл. техн.		Котлов						
Нач. отд.		Стеценко				Гипросвязь-3 Киев		
Н. контр.		Парамонова						

Формат А3

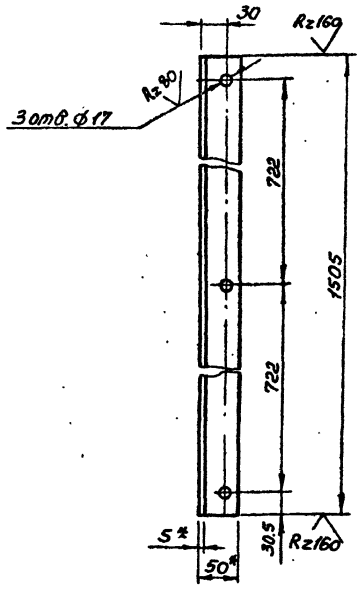

1* Размеры для справок

2 Предельные отклонения размеров
отверстий - по H14
валов - по h14
остальных ± IT14/2

					КИРГ8.122.002			
Изм.	Лист	№ докум.	Подп.	Дата		Лит.	Масса	Масшт.
Разраб.		Задоянчук			Стойка		5.76	1:5
Рук. гр.		Погребняк				Лист	Листов	
Гл. техн.		Котлов						
Нач. отд.		Стеценко				Гипросвязь-3 Киев		
Н. контр.		Парамонова			Уголок 50×50×5-Б ГОСТ 8509-72* / В Ст3-II ГОСТ 535-79*			

Формат А4

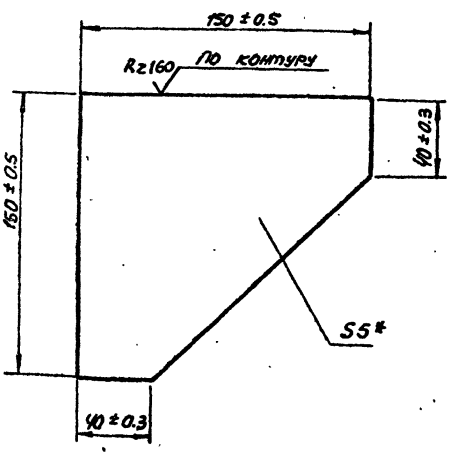

* Размер для справки

					КИРГ6.426.004			
Изм.	Лист	№ докум.	Подп.	Дата		Лит.	Масса	Масшт.
Разраб.		Задоянчук			Косынка		0.64	1:2
Рук. гр.		Погребняк				Лист	Листов	
Гл. техн.		Котлов						
Нач. отд.		Стеценко				Гипросвязь-3 Киев		
Н. контр.		Парамонова			Лист 5 ГОСТ 19903-74* / В Ст3-II ГОСТ 535-79*			

Котлов. Панич 9С25-14 Формат А4

407-1-91.87 А-4

Инв. № подл. | Подп. и дата | Взам. инв. № | Инв. № дубл. | Подп. и дата

КИРГ 6.426.005

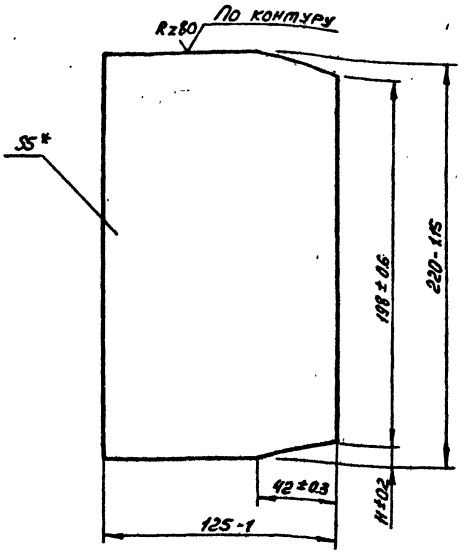

* Размер для справки

Изм.	Лист	№ докум.	Подп.	Дата	КИРГ 6.426.005	Лит.	Масса	Масшт.
Разраб.		Задоянчук					1.06	1:2
Рук. гр.		Погребняк				Лист	Листов	
Гл. техн.		Котлов						
Нач. отд.		Стеценко			Лист 6-ПН-НО-5 ГОСТ 19903-74* / 3-IV-Ст.3 ГОСТ 14637-79	Гипросвязь-3 Киев		
Н. контр.		Парамонова						

Формат А4

КИРГ 8.620.007

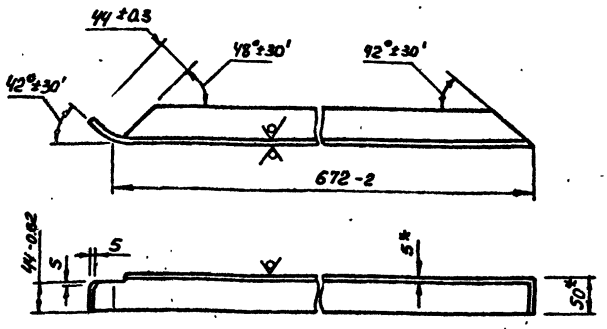

* Размеры для справок

Изм.	Лист	№ докум.	Подп.	Дата	КИРГ 8.620.007	Лит.	Масса	Масшт.
Разраб.		Задоянчук			Подкос правый		2,53	1:5
Рук. гр.		Погребняк				Лист	Листов	
Гл. техн.		Котлов						
Нач. отд.		Стеценко			Уголок 50×50×5 Б ГОСТ 8509-72* / Ст3-II ГОСТ 535-79*	Гипросвязь-3 Киев		
Н. контр.		Парамонова						

Формат А4

КИРГ 8.620.008

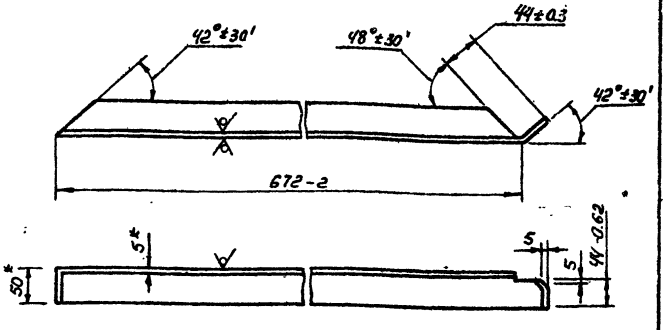

* Размеры для справок

Изм.	Лист	№ докум.	Подп.	Дата	КИРГ 8.620.008	Лит.	Масса	Масшт.
Разраб.		Задоянчук			Подкос левый		2,53	1:5
Рук. гр.		Погребняк				Лист	Листов	
Гл. техн.		Котлов						
Нач. отд.		Стеценко			Уголок 50×50×5 Б ГОСТ 8509-72* / В Ст3-II ГОСТ 535-79*	Гипросвязь-3 Киев		
Н. контр.		Парамонова						

Формат А4

КИРГ 6.149.008

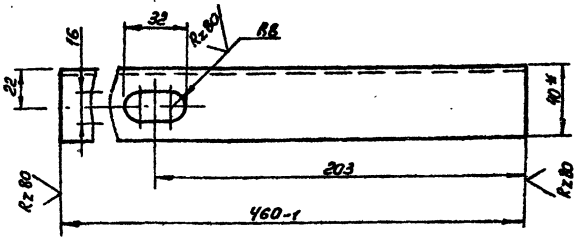

1* Размеры для справок

2 Неуказанные предельные отклонения размеров:

отверстий - по H_{14}

валов - по h_{14}

остальных $\pm \frac{JT_{14}}{2}$

Изм.	Лист	№ докум.	Подп.	Дата	КИРГ 6.149.008	Лит.	Масса	Масшт.
Разраб.		Задоянчук			Угольник поперечный			
Рук. гр.		Погребняк				Лист	Листов	
Гл. техн.		Котлов						
Нач. отд.		Стеценко			Уголок 40×40×4 Б ГОСТ 8509-72* / В Ст.3-II ГОСТ 535-79*	Гипросвязь-3 Киев		
Н. контр.		Парамонова						

Копиров Панич 9685/4 Формат А4

401-1-91.87 А-4

КИРГ 6.149.009

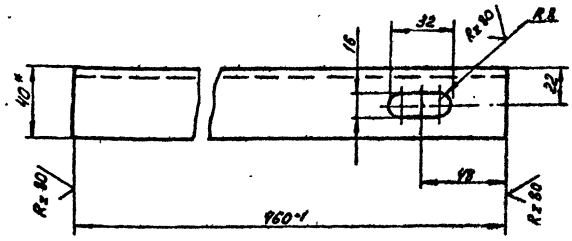

1.* Размеры для справок.
2. Неуказанные предельные отклонения размеров:
отверстий – по H_{14}
валов – по h_{14}
остальных $\pm \frac{IT_{14}}{2}$

Изм.	Лист	№ докум.	Подп.	Дата	КИРГ 6.149.009			
Разраб.		Задоянчук			Угольник поперечный	Литера	Масса 1.11	Масштаб 1:2
Рук. гр.		Погребняк				Лист	Листов	
Гл. техн. отд.		Котлов						
Нач. отд.		Стеценко			Уголок 40×40×4-5 ГОСТ 8509-72* / 8Ст3-II ГОСТ 535-79*	Гипросвязь-3 Киев		
Н. контр.		Парамонова		6.09.9				

Формат А4

КИРГ 6.149.010

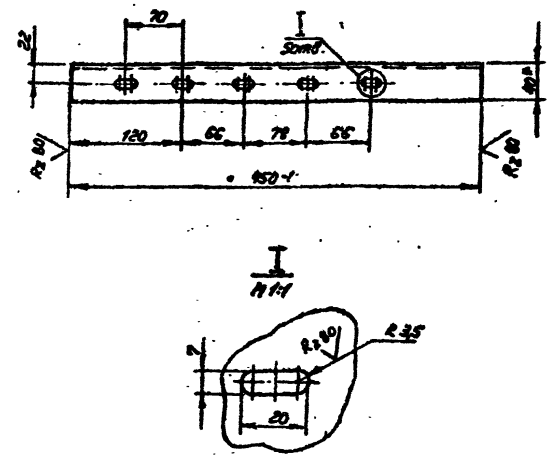

1.* Размеры для справок.
2. Неуказанные предельные отклонения размеров: отверстий – по H_{14}
валов – по h_{14}
остальных $\pm \frac{IT_{14}}{2}$
3. Отверстие со знаком * выполнять только для верхнего угольника поперечного.

Изм.	Лист	№ докум.	Подп.	Дата	КИРГ 6.149.010			
Разраб.		Задоянчук			Угольник поперечный	Лит.	Масса 1.1	Масшт. 1:4
Рук. гр.		Погребняк				Лист	Листов	
Гл. техн. отд.		Котлов						
Нач. отд.		Стеценко			Уголок 40×40×4-5 ГОСТ 8509-72* / 8Ст3-II ГОСТ 535-79*	Гипросвязь-3 Киев		
Н. контр.		Парамонова		6.09.9				

Формат А4

КИРГ 6.149.011

КИРГ 6.149.011-01
Зеркальное отражение
остальное – см. КИРГ 6.149.011

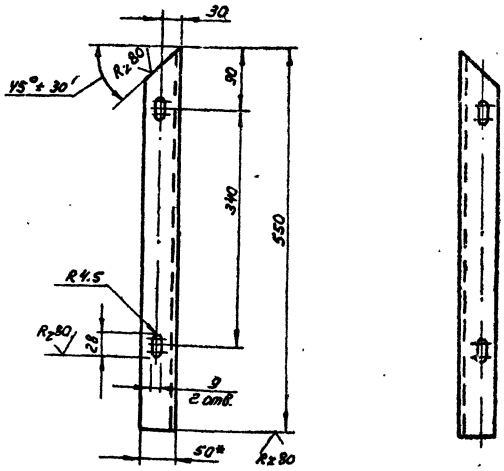

1* Размеры для справок.
2. Предельные отклонения размеров:
отверстий – по H_{14}
валов – по h_{14}
остальных $\pm \frac{IT_{14}}{2}$

Изм.	Лист	№ докум.	Подп.	Дата	КИРГ 6.149.011			
Разраб.		Задоянчук			Угольник	Лит.	Масса 2.03	Масшт. 1:5
Рук. гр.		Погребняк				Лист	Листов	
Гл. техн. отд.		Котлов						
Нач. отд.		Стеценко			Уголок 50×50×5-6 ГОСТ 8509-72* / 8Ст3-II ГОСТ 535-79*	Гипросвязь-3 Киев		
Н. контр.		Парамонова		6.09.9				

Формат А4

КИРГ 6.149.012

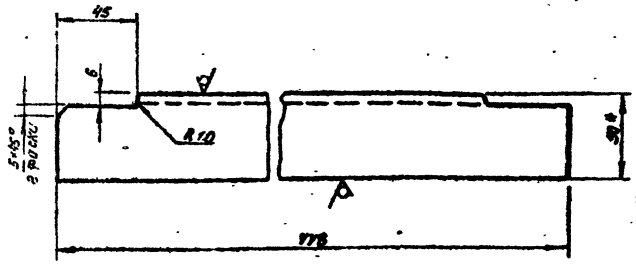

1.* Размеры для справок.
2. Неуказанные предельные отклонения размеров: валов – по h_{14}
остальных $\pm \frac{IT_{14}}{2}$

Изм.	Лист	№ докум.	Подп.	Дата	КИРГ 6.149.012			
Разраб.		Задоянчук			Угольник	Лит.	Масса 1.7	Масшт. 1:2
Рук. гр.		Погребняк				Лист	Листов	
Гл. техн. отд.		Котлов						
Нач. отд.		Стеценко			Уголок 50×50×5-6 ГОСТ 8509-72* / 8Ст3-II ГОСТ 535-79	Гипросвязь-3 Киев		
Н. контр.		Парамонова		6.09.9				

Копиров. Панин 3685/4 Формат А4

407-1-91.87 А-4

КИРГ 6.149.013

Rz 80

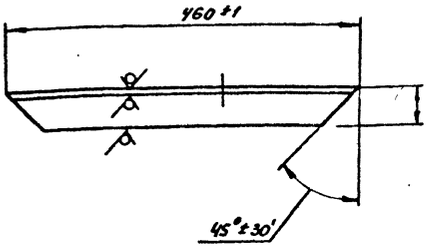

1.* Размеры для справок

Изм.	Лист	№ докум.	Подп.	Дата
Разраб.		Задоянчук		
Рук. гр.		Погребняк		
Гл. техн.		Котлов		
Нач. отд.		Стеценко		
Н. контр.		Пономарева		

КИРГ 6.149.013

Угольник

Лит.	Масса	Масшт.
	1.5	1:5
Лист	Листов	

Уголок Б-50×50×5-Б ГОСТ 8509-72* / В Ст3-II ГОСТ 535-79*

Гипросвязь-3 Киев

Формат А4

Инв. № подл. | Подп. и дата | Взам. инв. № | Инв. № дубл. | Подп. и дата

Формат	Зона	Поз.	Обозначение	Наименование	Кол.	Примеч.
				Документация		
А4			КИРГ 6.457.023 СБ	Сборочный чертеж		
				Детали		
А4		1	КИРГ 8.626.059	Труба 32×3.2 ℓ=130	1	
А4		2	КИРГ 8.626.064	Труба 32×3.2 ℓ=1232	1	
				Прочие изделия		
				Кран 2-Ц-32 ГОСТ 19193-73*	1	
		3				
		4		Муфта длинная Ц-32 ГОСТ 8953-75*	2	
		5		Контргайка Ц32 ГОСТ 8961-75*	3	

КИРГ 6.457.023

Трубопровод слива

Лит.	Масса	Масшт.
		1:5

Гипросвязь-3 Киев

Формат А4

КИРГ 6.457.023СБ

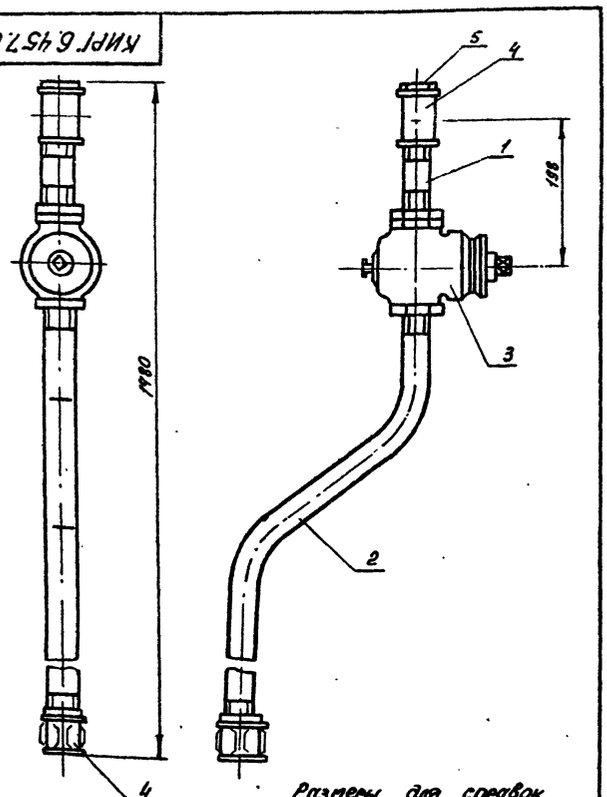

Размеры для справок

401-1-91.87 А-4

Изм.	Лист	№ докум.	Подп.	Дата
Разраб.		Задоянчук		
Рук. гр.		Погребняк		
Гл. техн.		Котлов		
Нач. отд.		Стеценко		
Н. контр.		Пономарева		

КИРГ 6.457.023 СБ

Трубопровод слива. Сборочный чертеж

Лит.	Масса	Масшт.
Лист	Листов	

Гипросвязь-3 Киев

Формат А4

КИРГ 8.626.059

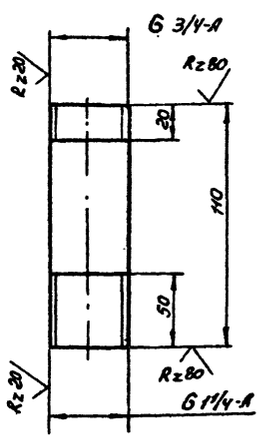

1.* Размер для справок

2. Неуказанные предельные отклонения размеров $\pm \frac{IT14}{2}$

Изм.	Лист	№ докум.	Подп.	Дата
Разраб.		Задоянчук		
Рук. гр.		Погребняк		
Гл. техн.		Котлов		
Нач. отд.		Стеценко		
Н. контр.		Пономарева		

КИРГ 8.626.059

Труба 32×3.2 ℓ=130

Лит.	Масса	Масшт.
	0.34	1:2
Лист	Листов	

Труба Ц-32×3.2 ГОСТ 3262-75*

Гипросвязь-3 Киев

Котлов Панич 9685/4 Формат А4

Формат	Зона	Поз.	Обозначение	Наименование	Кол.	Примеч.
				Документация		
А2			КИРГ 6.457.024 СБ	Сборочный чертеж		
				Детали		
А4		1	КИРГ 8.626.060	Труба 20×2.8 ℓ=617	1	
А4		2	КИРГ 8.626.061	Труба 20×2.8 ℓ=698	1	
А4		3	КИРГ 8.658.018	Патрубок 20×2.8 ℓ=280	1	
А4		4	КИРГ 8.658.018-01	Патрубок 20×2.8 ℓ=315	1	
А4		5	КИРГ 8.658.016	Патрубок 20×2.8 ℓ=70	1	
А4		6	КИРГ 8.658.018-02	Патрубок 20×2.8 ℓ=180	1	
А4		7	КИРГ 8.626.063	Труба 20×2.8 ℓ=400	1	
А4		8	КИРГ 8.658.015	Патрубок 20×2.8 ℓ=270	1	
А4		9	КИРГ 8.626.062	Труба 20×2.8 ℓ=530	1	
А4		10	КИРГ 8.626.061-01	Труба 20×2.8 ℓ=134	1	
А4		11	КИРГ 8.626.061-02	Труба 20×2.8 ℓ=613	1	
А4		12	КИРГ 8.626.061-03	Труба 20×2.8 ℓ=218	1	
А4		13	КИРГ 8.658.017	Труба 20×2.8 ℓ=130	1	
А4		14	КИРГ 8.658.017-01	Труба 20×2.8 ℓ=100	1	
				Прочие изделия		
		15		Кран 2Ц-20 ГОСТ 19193-73*		
					4	

Изм.	Лист	№ докум.	Подп.	Дата
Разраб.		Задоянчук		
Рук. гр.		Погребняк		
Гл. техн.		Котлов		04.87
Нач. отд.		Стеценко		
Н. контр.		Парамонова		

КИРГ 6.457.024

Трубопровод нагнетательный, всасывающий и расходный

Лит.	Лист	Листов
	1	2

Гипросвязь-3 Киев

Формат А4

Формат	Зона	Поз.	Обозначение	Наименование	Кол.	Примечание
		16		Муфта длинная Ц-20 ГОСТ 8955-75*	3	
		17		Угольник 90°-1-Ц-25 ГОСТ 8916-75*	3	
		18		Тройник Ц-20 ГОСТ 8948-75*	2	
		19		Контргайка Ц-20 ГОСТ 8961-75*	14	

Изм.	Лист	№ докум.	Подп.	Дата

КИРГ 6.457.024

Лист 2

Формат А4

КИРГ 8.626.060

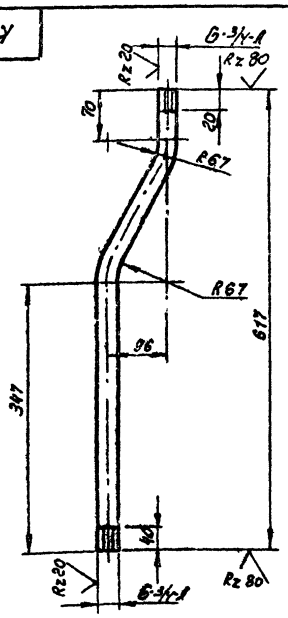

1.* Размер для справок.

2. Неуказанные предельные отклонения размеров: $\pm \frac{JT14}{2}$

Изм.	Лист	№ докум.	Подп.	Дата
Разраб.		Задоянчук		
Рук. гр.		Погребняк		
Гл. техн.		Котлов		04.87
Нач. отд.		Стеценко		
Н. контр.		Парамонова		

КИРГ 8.626.060

Труба 20×2.8 ℓ=617

Лит.	Масса	Масшт.
	0.89	1:5

Лист | Листов

Труба Ц-20×2.8 ГОСТ 3262-75*

Гипросвязь-3 Киев

Формат А4

КИРГ 8.626.061

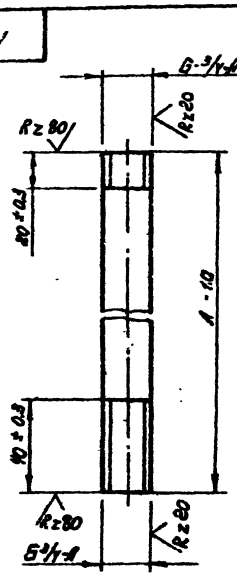

Обозначение	Л	Масса
КИРГ 8.626.061	698	1.16
КИРГ 8.626.061-01	134	0.22
КИРГ 8.626.061-02	613	1.02
КИРГ 8.626.061-03	218	0.36

1.* Размер для справок

Изм.	Лист	№ докум.	Подп.	Дата
Разраб.		Задоянчук		
Рук. гр.		Погребняк		
Гл. техн.		Котлов		04.87
Нач. отд.		Стеценко		
Н. контр.		Парамонова		

КИРГ 8.626.061

Труба 20×28 ℓ=698

Лит.	Масса	Масшт.
	см. табл.	1:2

Лист | Листов

Труба Ц-20×2.8 ГОСТ 3262-75*

Гипросвязь-3 Киев

Копиров. Панич 9685/4 Формат А4

407-1-91.87 А-4

КИРГ 6.457.024 СБ

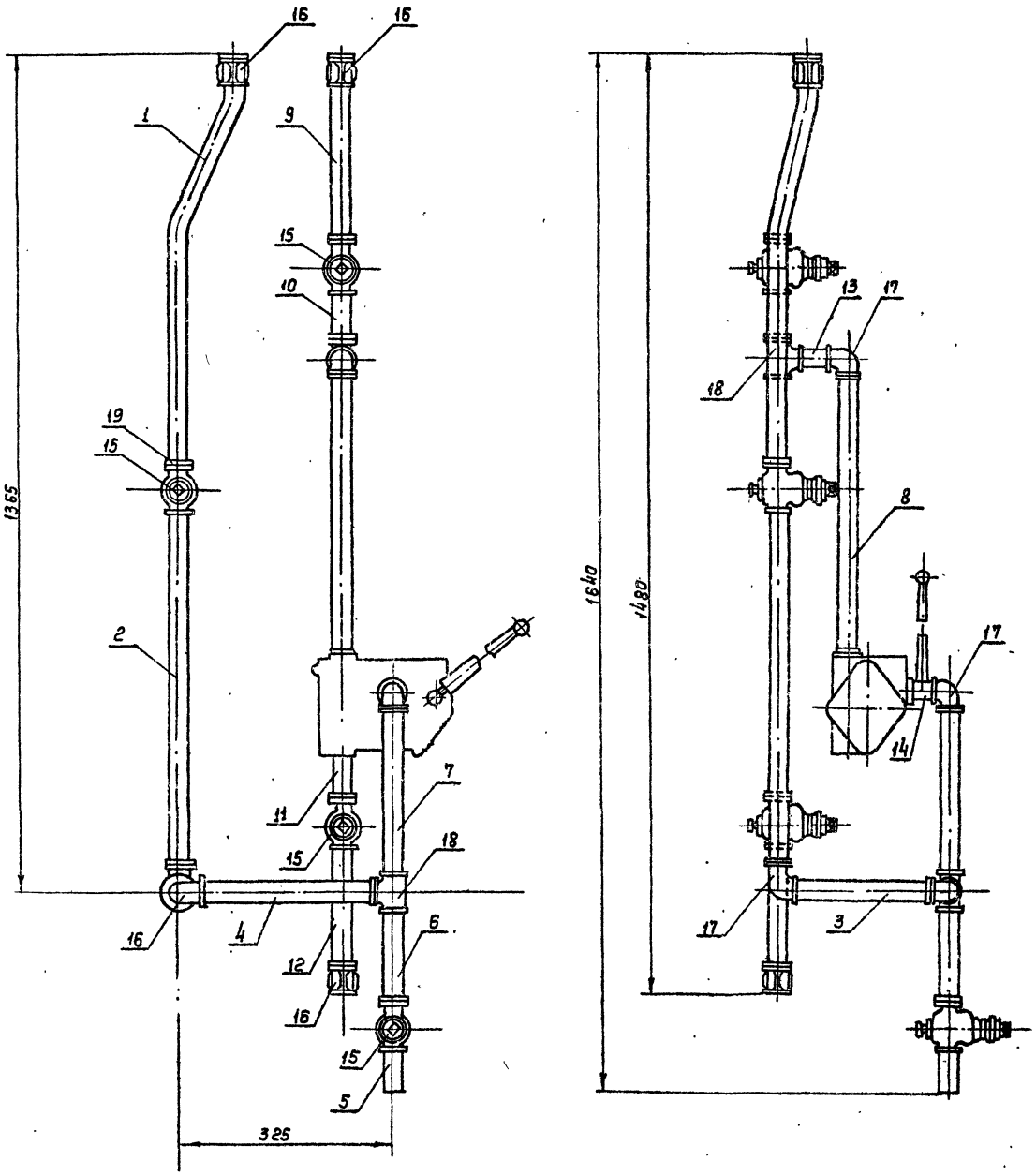

Размеры для справок.

					КИРГ 6.457.024 СБ			
Изм	Лист	№ докум.	Подп.	Дата	Трубопровод нагнетательный, всасывающий и расходный	Лит.	Масса	Масшт.
Разраб.		Задоянчик					~30	1:5
Рук. гр.		Переблюк				Лист	Листов	
Гл. техн. от.		Котлов		04.87				
Нач. отд.		Стеценко			Сборочный чертеж.	Гипросвязь-3 Киев		
Н. контр.		Парамонова						

Коп. Андрушкова Формат А2 9625/4

407-1-91.87 А-4

Инв. № подл. | Подпись и дата | Взам. инв. № | Инв. № дубл. | Подпись и дата

КИРГ 8.658.015

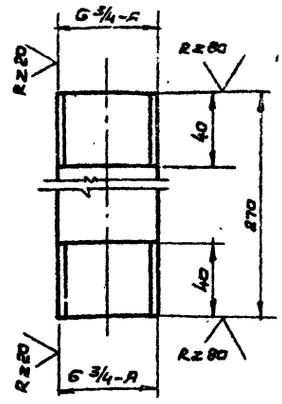

1.* Размер для справок.

2. Неуказанные предельные отклонения размеров: валов – по h 14

остальных ± $\frac{JT14}{2}$

Изм.	Лист	№ докум.	Подп.	Дата	КИРГ 8.658.015	Лит.	Масса	Масшт.
Разраб.		Колтун			Патрубок 20×2,8 ℓ=270		0,45	1:2
Рук.гр.		Погребняк				Лист	Листов 1	
Гл.тех.от		Котлов						
Нач.отд.		Стеценко			Труба Ц-20×2,8 ГОСТ 3262-75*	Гипросвязь-3 Киев		
Н.контр.		Парамонова		06.04.87				

Формат А4

КИРГ 8.626.062

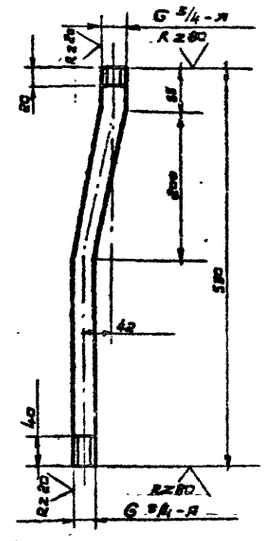

1.* Размер для справок.

2. Неуказанные предельные отклонения размеров: валов – по h 14

остальных ± $\frac{JT14}{2}$

3. Внутренние радиусы сгибов 80мм

Изм.	Лист	№ докум.	Подп.	Дата	КИРГ 8.626.062	Лит.	Масса	Масшт.
Разраб.		Колтун			Труба 20×2,8 ℓ=530		0,77	1:5
Рук.груп.		Погребняк				Лист	Листов 1	
Гл.тех.от		Котлов						
Нач.отд.		Стеценко			Труба Ц-20×2,8 ГОСТ 3262-75*	Гипросвязь-3 Киев		
Н.контр.		Парамонова		06.04.87				

Формат А4

КИРГ 8.658.016

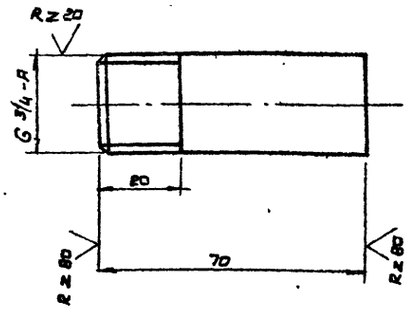

1.* Размер для справок.

2. Неуказанные предельные отклонения размеров: валов – по h 14

остальных ± $\frac{JT14}{2}$

Изм.	Лист	№ докум.	Подп.	Дата	КИРГ 8.658.016	Лит.	Масса	Масшт.
Разраб.		Колтун			Патрубок 20×2,8 ℓ=70		0,11	1:1
Рук.гр.		Погребняк				Лист	Листов 1	
Гл.тех.от		Котлов						
Нач.отд.		Стеценко			Труба Ц-20×2,8 ГОСТ 3262-75*	Гипросвязь-3 Киев		
Н.контр.		Парамонова		06.04.87				

Формат А4

КИРГ 8.658.017

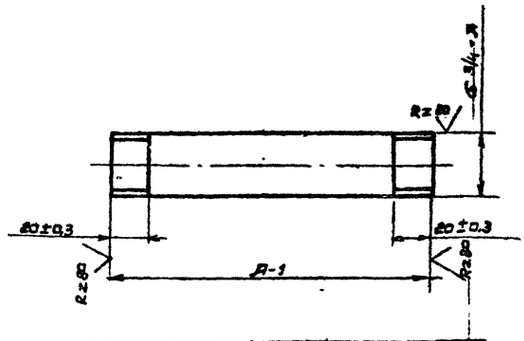

Обозначение	A	Масса
КИРГ 8.658.017	130	0,21
КИРГ 8.658.017-01	100	0,17

*Размер для справок.

Изм.	Лист	№ докум.	Подп.	Дата	КИРГ 8.658.017	Лит.	Масса	Масшт.
Разраб.		Колтун			Труба 20×2,8 ℓ=130		См. табл.	1:2
Рук.груп.		Погребняк				Лист	Листов 1	
Гл.тех.от		Котлов						
Нач.отд.		Стеценко			Труба Ц-20×2,8 ГОСТ 3262-75*	Гипросвязь-3 Киев		
Н.контр.		Парамонова		06.04.87				

Копировал [illegible] (Садкова)

Формат А4 9685/4

407-1-91.87 А-4

КИРГ 8.626.064

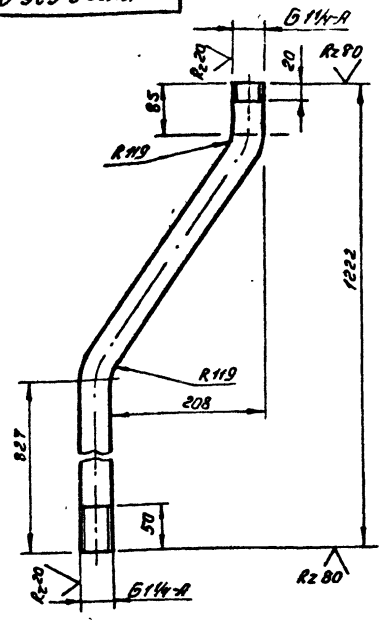

Неуказанные предельные отклонения размеров: валов – по h14
остальных ± $\frac{JT14}{2}$

Изм	Лист	№ докум.	Подп.	Дата
Разраб.		Задоянчук		
Рук. гр.		Погребняк		
Гл. техн.		Котлов		7.04.87
Нач. отд.		Стеценко		
Н. контр.		Парамонова		6.04.87

КИРГ 8.626.064

Труба 32×3.2
ℓ=1222

Лит	Масса	Масшт.
	1.12	1:5

Лист | Листов

Труба Ц-32×3.2 ГОСТ 3262-75*

Гипросвязь-3 Киев

Формат А4

Формат	Зона	Поз.	Обозначение	Наименование	Кол.	Примеч.
				Документация		
А4			КИРГ 6.457.025 СБ	Сборочный чертеж		
				Детали		
А4		1	КИРГ 8.626.063	Труба 20×2.8 ℓ=1450		
				Прочие изделия		
		2		Муфта длинная Ц-20 ГОСТ 8955-75*	2	
		3		Угольник 90°1-Ц-20 ГОСТ 8946-75*	1	
		4		Контргайка Ц-20 ГОСТ 8961-75*	2	

Изм	Лист	№ докум.	Подп.	Дата
Разраб.		Задоянчук		
Рук. гр.		Погребняк		
Гл. техн.		Котлов		
Нач. отд.		Стеценко		
Н. контр.		Парамонова		6.04.87

КИРГ 6.457.025

Трубопровод переливной

Лит.	Лист	Листов

Гипросвязь-3 Киев

Формат А4

КИРГ 6.457.023 СБ

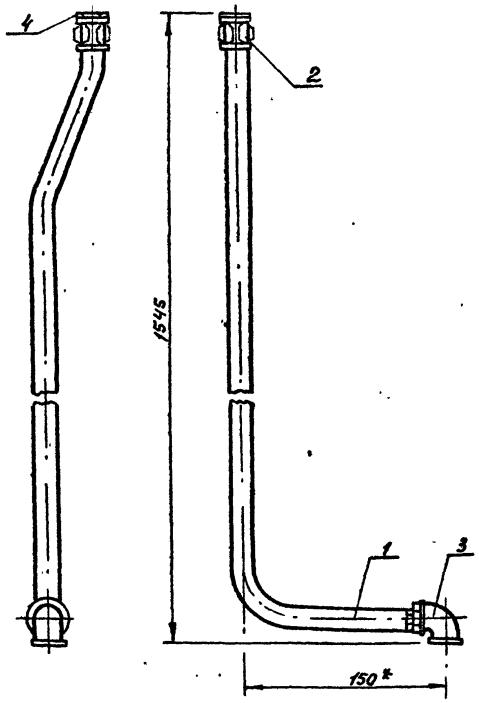

* Размеры для справок

Изм	Лист	№ докум.	Подп.	Дата
Разраб.		Задоянчук		
Рук. гр.		Погребняк		
Гл. техн.		Котлов		7.04.87
Нач. отд.		Стеценко		
Н. контр.		Парамонова		6.04.87

КИРГ 6.457.025 СБ

Трубопровод переливной

Лит	Масса	Масшт.

Лист | Листов

Сборочный чертеж

Гипросвязь-3 Киев

Формат А4

КИРГ 8.626.063

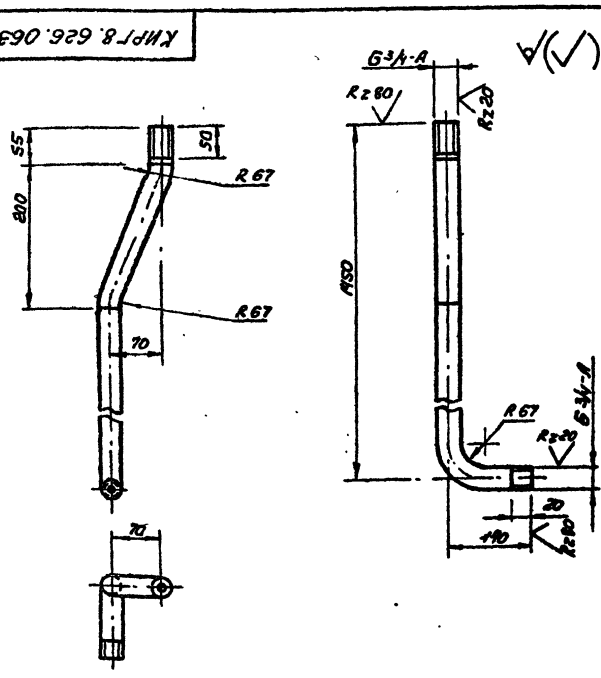

Неуказанные предельные отклонения размеров: валов – по h14
остальных ± $\frac{JT14}{2}$

Изм	Лист	№ докум.	Подп.	Дата
Разраб.		Задоянчук		
Рук. гр.		Погребняк		
Гл. техн.		Котлов		7.04.87
Нач. отд.		Стеценко		
Н. контр.		Парамонова		6.04.87

КИРГ 8.626.063

Труба 20×2.8
ℓ=1450

Лит	Масса	Масшт.
	2.2	1:5

Лист | Листов

Труба Ц-20×2.8 ГОСТ 3262-75*

Гипросвязь-3 Киев

Копиров. Панич 96254 Формат А4

407-1-91.87 А-4

КИРГ 8.658.018

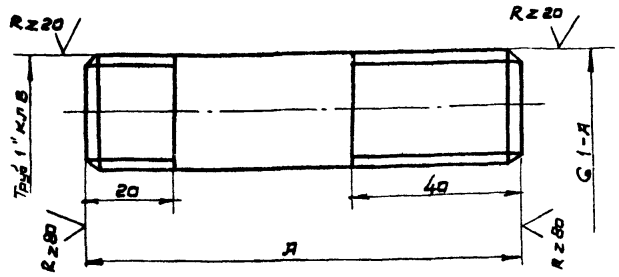

Обозначение	А	Масса
КИРГ 8.668.018	280	0,46
КИРГ 8.658.018-01	315	0,52
КИРГ 8.668.018-02	180	0,3

1.* Размер для справок.

2. Неуказанные предельные отклонения размеров: валов – по h14

остальных $\pm \frac{IT14}{2}$

КИРГ 8.658.018

Изм.	Лист	N докум.	Подп.	Дата
Разраб.		Колтун		
Рук.гр.		Погребняк		
Гл.техн.от		Котлов		
Нач.отд.		Стеценко		
Н.контр.		Парамонова		

Патрубок 20×2,8 l=280

Лит.	Масса	Масшт.
	см. табл.	б/м
Лист	Листов	

Труба Ц-20×2,8 ГОСТ 3262-75*

Гипросвязь-3 Киев

КИРГ 8.626.065

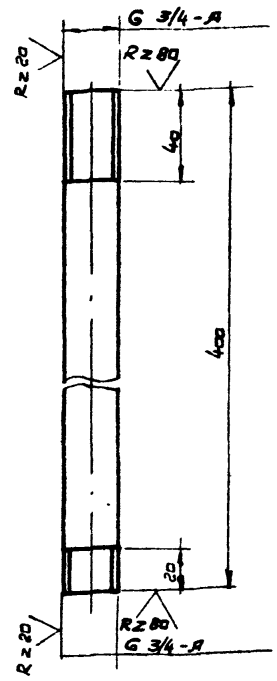

1.* Размер для справок.

2. Неуказанные предельные отклонения размеров: валов – по h14

остальных $\pm \frac{IT14}{2}$

КИРГ 8.626.065

Изм.	Лист	N докум.	Подп.	Дата
Разраб.		Колтун		20.03.87
Рук.гр.		Погребняк		
Гл.техн.от		Котлов		
Нач.отд.		Стеценко		
Н.контр.		Парамонова		26.04.87

Труба 20×2,8 l=400

Лит.	Масса	Масшт.
	0,66	1:2
Лист	Листов	

Труба Ц-20×2,8 ГОСТ 3262-75*

Гипросвязь-3 Киев

КИРГ 6.470.005

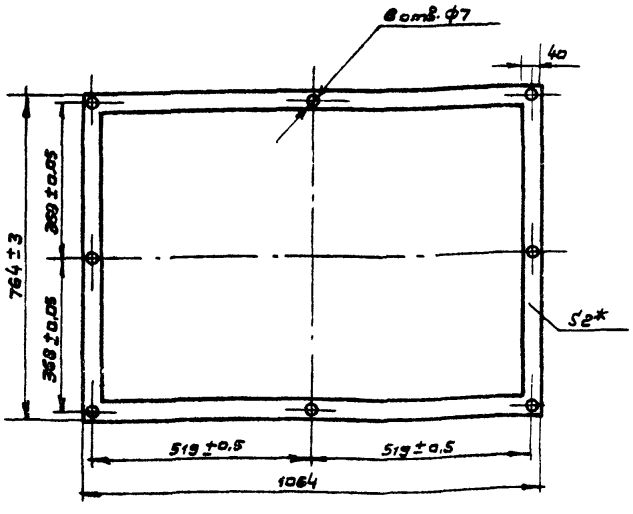

* Размер для справок.

КИРГ 6.470.005

Изм.	Лист	N докум.	Подп.	Дата
Разраб.		Колтун		28.03.87
Рук.гр.		Погребняк		
Гл.техн.от		Котлов		
Нач.отд.		Стеценко		
Н.контр.		Парамонова		06.04.87

Прокладка

Лит.	Масса	Масшт.
	0,22	1:10
Лист	Листов	

Пластина Т, лист ПН Б-М2-4,8 ГОСТ 7338-77*

Гипросвязь-3 Киев

КИРГ 8.607.022

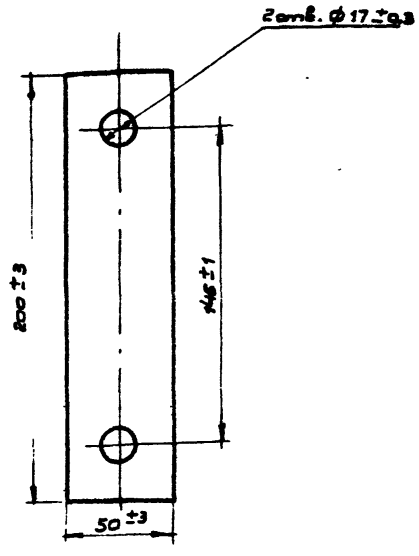

КИРГ 8.607.022

Изм.	Лист	N докум.	Подп.	Дата
Разраб.		Колтун		28.03.87
Рук.гр.		Погребняк		
Гл.техн.от		Котлов		
Нач.отд.		Стеценко		
Н.контр.		Парамонова		06.04.87

Лист

Лит.	Масса	Масшт.
	0,07	1:2
Лист	Листов	

Лист Е-ПН-НО-2 ГОСТ 19903-74* 3-II-ст3 ГОСТ 16523-70*

Гипросвязь-3 Киев

Копировал: Садковец

Формат А4

Инв. N подл. | Подпись и дата | Взам. инв. N | Инв. N дубл. | Подпись и дата

407-1-91.87 А-4

Форм.	Зона	Поз.	Обозначение	Наименование	Кол.	Примечание
				Документация		
11			КИРГ 6.427.002 СБ	Сборочный чертеж		
				Сборочные единицы		
11		1	КИРГ 6.401.001 СБ	Амортизатор	1	
				Детали		
11		2	КИРГ 6.427.001	Стяжка	1	
11		3	КИРГ. 8.665.012	Хомут	1	
11		4	КИРГ 8.668.026	Скоба	1	
11		5	КИРГ 8.668.027	Скоба	1	
				Стандартные изделия		
		6		Болт М12 - 6д. 50×58.015 ГОСТ 7798-70*	1	
		7		Гайка М12,5 ГОСТ 5915-70*	3	
		8		Шайба 12 ГОСТ 11371-78*	3	

Изм	Лист	№ докум.	Подп.	Дата
Разраб.		Гольдштейн		
Рук.груп.		Котлов		
Гл.техн.		Стеценко		
Нач.отд.		Стеценко		
Н.контр.		Парамонова		

КИРГ 6.427.002

Подвеска для выхлопного трубопровода

Лит.	Лист	Листов
Р		1

Гипросвязь-3 Киев

Формат А4

КИРГ 6.427.002 СБ

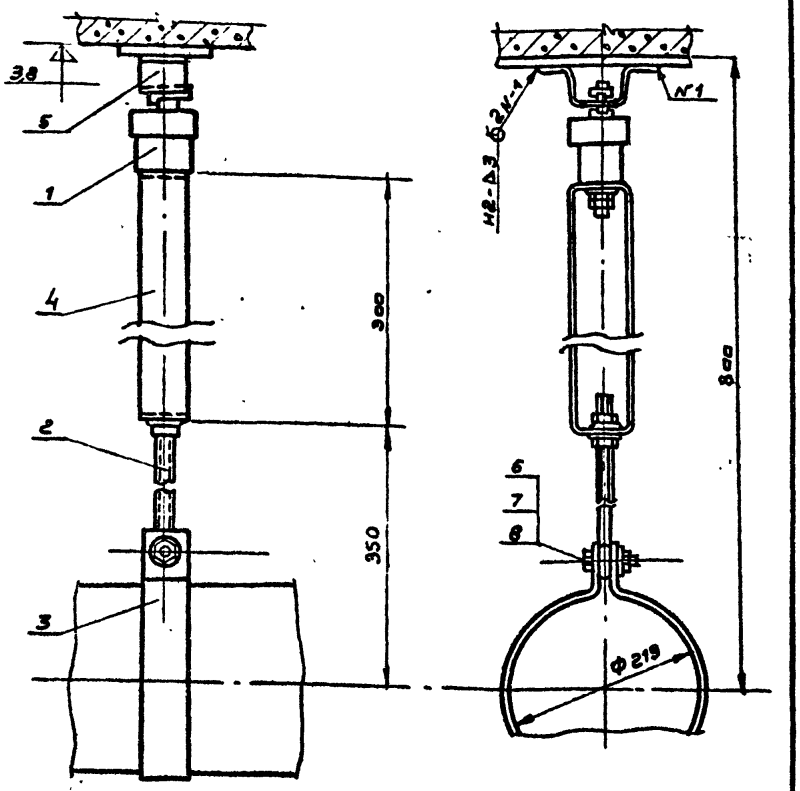

Покрытие:
лак ПФ-170 с 10% примесью алюминиевой пудры ПАК-3-4-III Я ГОСТ 15907-70*

Изм	Лист	№ докум.	Подп.	Дата
Разраб.		Гольдштейн		
Рук.гр.		Погребняк		
Гл.техн.		Котлов		
Нач.отд.		Стеценко		
Н.контр.		Парамонова		

КИРГ 6.427.002 СБ

Подвеска для выхлопного трубопровода

Лит.	Масса	Масшт.
Р	8.1	1:5

Лист | Листов 1

Гипросвязь-3 Киев

Формат А4

КИРГ 6.427.001

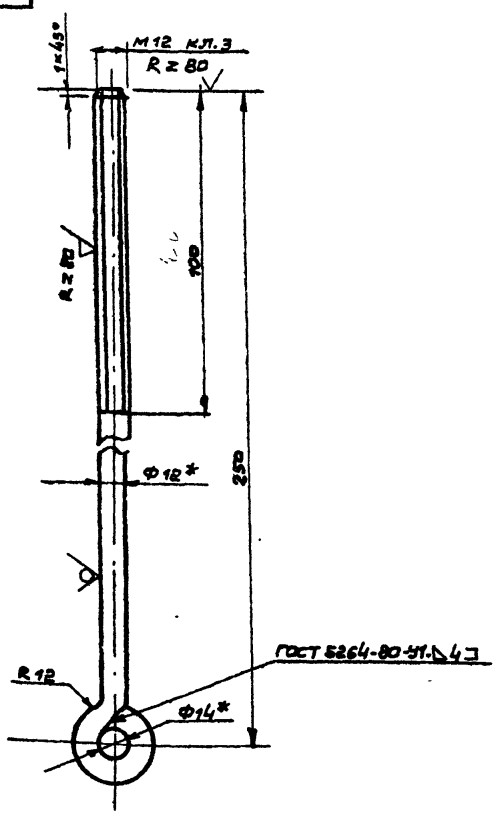

Предельные отклонения размеров:
отверстий - по H15
валов - по h15
остальных - ± JT15/2

* Размер для справок

Изм	Лист	№ докум.	Подп.	Дата
Разраб.		Гольдштейн		
Рук.груп.		Погребняк		
Гл.техн.		Котлов		
Нач.отд.		Стеценко		
Н.контр.		Парамонова		

КИРГ 6.427.001

Стяжка

Лит.	Масса	Масшт.
	0,54	1:2

Лист | Листов 1

Круг В12 ГОСТ 2590-71* / Ст.3 II ГОСТ 535-79*

Гипросвязь-3 Киев

Формат А4

КИРГ 8.665.012

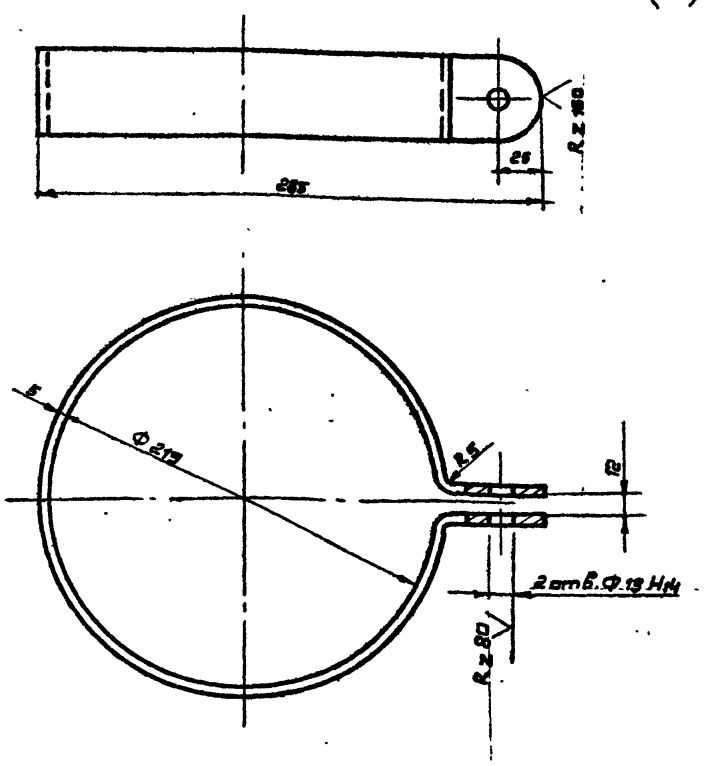

Предельные отклонения размеров
отверстий - по H15
остальных - ± JT15/2

Изм	Лист	№ докум.	Подп.	Дата
Разраб.		Гольдштейн		
Рук.гр.		Погребняк		
Гл.техн.		Котлов		
Нач.отд.		Стеценко		
Н.контр.		Парамонова		

КИРГ 8.665.012

Хомут

Лит.	Масса	Масшт.
	3.2	б/м.

Лист | Листов 1

Полоса 5×50 Б ГОСТ 103-76* / Ст.3-I ГОСТ 535-79*

Гипросвязь-3 Киев

Копировал: [signature]

Формат А4 9605/4

407-1-91.87 А-4

КИРГ 8.668.026

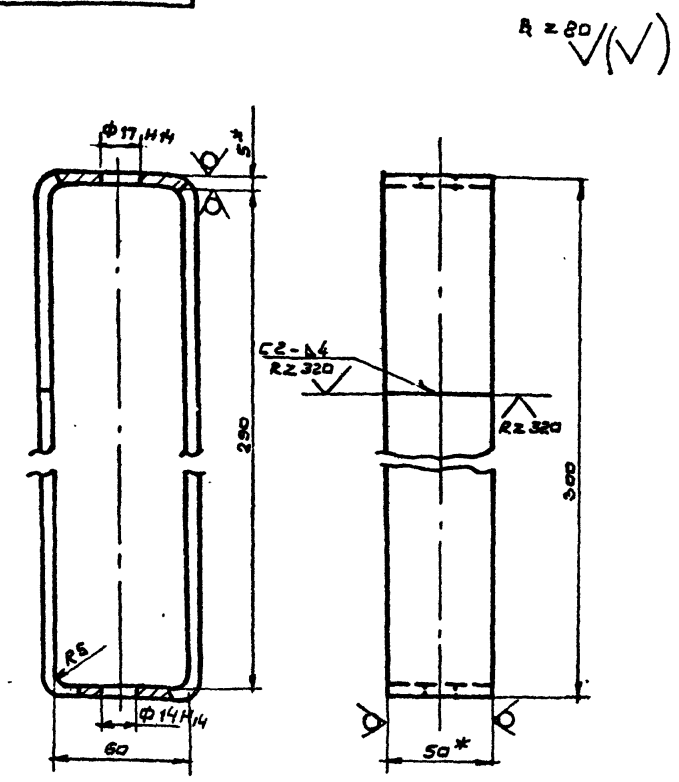

Предельные отклонения размеров:
отверстий – по H15
остальных – по $\pm \frac{JT15}{2}$

Сварка, по ГОСТ 5264-80, электроды Э42 ГОСТ 9467-75

* Размер для справок

Изм.	Лист	N докум.	Подп.	Дата
Разраб.	Гольдштейн			28.03.87
Рук. груп.	Погребняк			
Гл. техн.	Котлов			
Нач. отд.	Стеценко			
Н. контр.	Парамонова			

КИРГ 8.668.026

Скоба

Лит.	Масса	Масшт.
	4,2	1:2

Лист | Листов 1

Полоса 5×505 ГОСТ 103-76 / Ст.3-I ГОСТ 535-79*

Гипросвязь-3 Киев

Формат А4

КИРГ 8.668.027

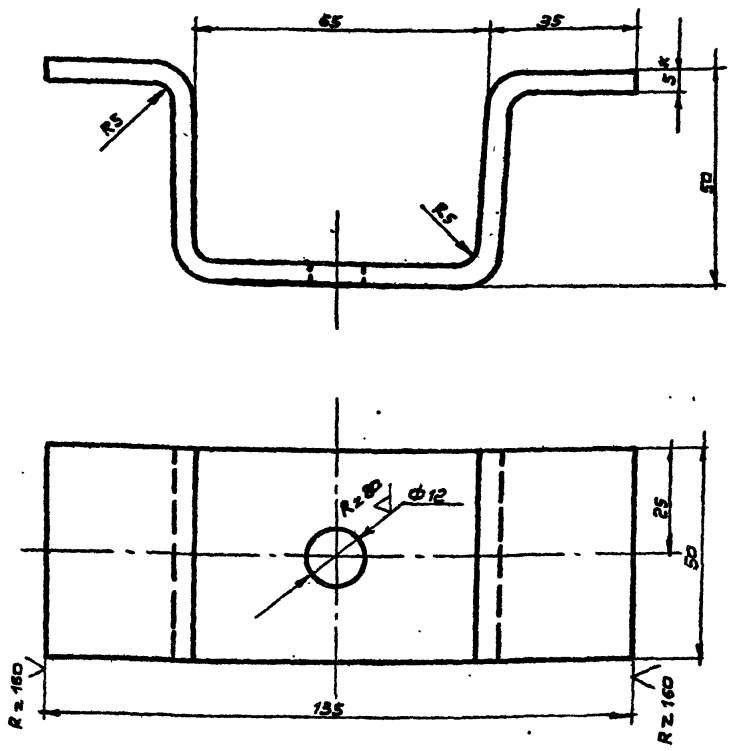

Предельные отклонения размеров:
отверстий – по H14
остальных – по $\pm \frac{JT14}{2}$

* Размер для справки

Изм.	Лист	N докум.	Подпись	Дата
Разраб.	Гольдштейн			28.03.87
Рук. гр.	Погребняк			
Гл. техн.	Котлов			
Нач. отд.	Стеценко			
Н. контр.	Парамонова			

КИРГ 8.668.027

Скоба

Лист	Масса	Масшт.
	0,5	1:1

Лист | Листов 1

Полоса 5×505 ГОСТ 103-76* / Ст.3-I ГОСТ 535-79*

Гипросвязь-3 Киев

Формат А4

Форма	Зона	Поз.	Обозначение	Наименование	Кол.	Примечание
				Документация		
			КИРГ 6.401.001 СБ	Сборочный чертеж		
				Детали		
11		1	КИРГ 8.034.015	Корпус	1	
11		2	КИРГ 6.230.002	Втулка направляющая	1	
11		3	КИРГ 8.946.004	Шайба амортизационная	10	
11		4	КИРГ 8.946.005	Шайба промежуточная	8	
11		5	КИРГ 8.927.018	Стержень	1	
11		6	КИРГ 8.946.006	Шайба упорная	1	
11		7	КИРГ 6.174.004	Крышка	1	
11		8	КИРГ 8.600.009	Стопор	1	
				Стандартные изделия		
		9		Гайка М10.6Н.5.013 ГОСТ 5915-70*	2	
		10		Шайба 16.65Г.016 ГОСТ 6402-70*	1	
		11		Гайка М16-6Н.5.016 ГОСТ 5915-70*	2	

Изм.	Лист	N докум.	Подп.	Дата
Разраб.	Гольдштейн			28.03.87
Рук. груп.	Погребняк			
Гл. техн.	Котлов			
Нач. отд.	Стеценко			
Н. контр.	Парамонова			

КИРГ 6.401.001

Амортизатор

Лит.	Лист	Листов
		1

Гипросвязь-3 Киев

Формат А4

КИРГ 6.401.001 СБ

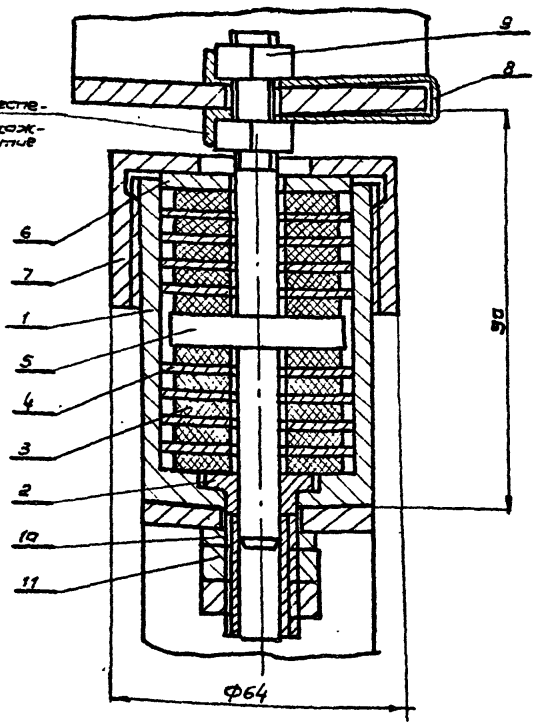

Изм.	Лист	N докум.	Подп.	Дата
Разраб.	Гольдштейн			28.03.87
Рук. груп.	Погребняк			
Гл. техн.	Котлов			
Нач. отд.	Стеценко			
Н. контр.	Парамонова			

КИРГ 6.401.001 СБ

Амортизатор. Сборочный чертеж

Лит.	Масса	Масшт.
	1,14	1:1

Лист | Листов 1

Гипросвязь-3 Киев

Копировал: /Садковец/

Формат А4

407-1-91.87 А-4

КИРГ 8.034.015

Rz40

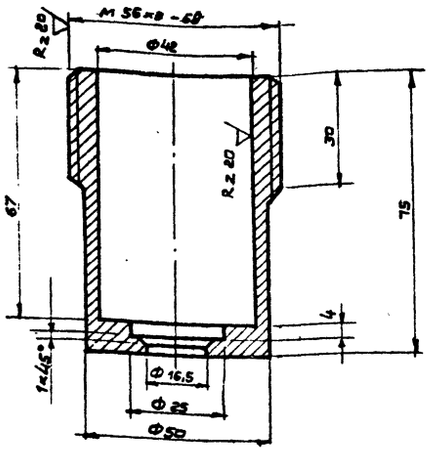

Предельные отклонения размеров:
отверстий – по H_{12}
валов – по h_{12}
остальных – $\pm \frac{JT12}{2}$

Изм	Лист	№ докум.	Подп.	Дата	КИРГ 8.034.015	Лит.	Масса	Масшт.
Разраб.		Гольдштейн		28.04.87	Корпус		0,5	1:1
Рук.гр.		Погребняк				Лист	Листов 1	
Гл.техн.		Котлов						
Нач.отд.		Стеценко						
Н.контр.		Парамонова		06.04.87	Круг В 30 ГОСТ 2590-71* / Ст 3-II ГОСТ 535-79*	Гипросвязь-3 Киев		

Формат А4

КИРГ 6.230.002

Rz40

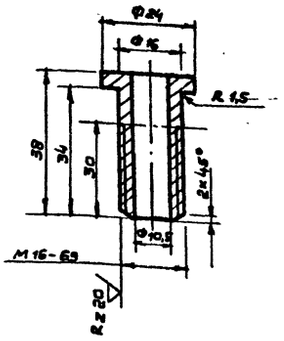

Предельные отклонения размеров
отверстий – по H_{12}
валов – по h_{12}
остальных – $\pm \frac{JT12}{2}$

Изм	Лист	№ докум.	Подп.	Дата	КИРГ 6.230.002	Лит.	Масса	Масшт.
Разраб.		Гольдштейн		28.04.87	Втулка направляющая		0,018	1:1
Рук.груп.		Погребняк				Лист	Листов 1	
Гл.техн.		Котлов						
Нач.отд.		Стеценко						
Н.контр.		Парамонова		06.04.87	Круг В 24 ГОСТ 2590-71* / Ст.3-II ГОСТ 535-79*	Гипросвязь-3 Киев		

Формат

КИРГ 8.946.004

Rz20

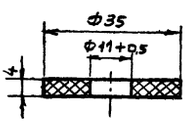

Изм	Лист	№ докум.	Подп.	Дата	КИРГ 8.946.004	Лит.	Масса	Масшт.
Разраб.		Гольдштейн		28.04.87	Шайба амортизационная		0,008	1:1
Рук.груп.		Погребняк				Лист	Листов 1	
Гл.техн.		Котлов						
Нач.отд.		Стеценко						
Н.контр.		Парамонова		06.04.87	Пластина I, лист, ПМБ-М-4-4,8 ГОСТ 7338-77*	Гипросвязь-3 Киев		

Формат А4

КИРГ 8.946.005

Rz80

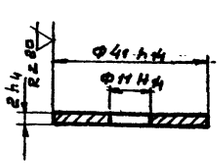

1. Острые кромки скруглить

Изм	Лист	№ докум.	Подп.	Дата	КИРГ 8.946.005	Лит.	Масса	Масшт.
Разраб.		Гольдштейн		28.04.87	Шайба промежуточная		0.018	1:1
Рук.гр.		Погребняк				Лист	Листов 1	
Гл.техн.		Котлов						
Нач.отд.		Стеценко						
Н.контр.		Парамонова		06.04.87	Круг 42 ГОСТ 2590-71* / Ст.3-II ГОСТ 380-71*	Гипросвязь-3 Киев		

Копировал: /Садковец/

Формат А4

407-1-91.87 А-4

КИРГ 8.927.018

Rz 20 (√)

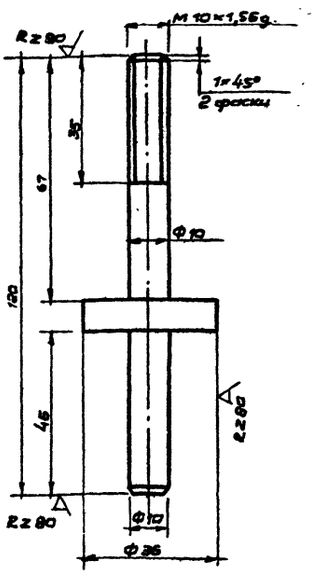

Предельные отклонения размеров
валов – по h_{12}
остальных – $\pm \frac{JT_{12}}{2}$

					КИРГ 8.927.018			
Изм	Лист	N докум.	Подп.	Дата	Стержень	Лит	Масса	Масшт
Разработ.		Гольдштейн		25.03.87			0,16	1:1
Рук.груп.		Погребняк				Лист	Листов 1	
Гл.техн.		Котлов						
Нач.отд.		Стеценко			Круг В-38 ГОСТ 2590-71* / Ст.3-II ГОСТ 535-79*	Гипросвязь-3 Киев		
Н.контр.		Парамонова		06.04.87				

Формат А4

КИРГ 8.946.006

(√)

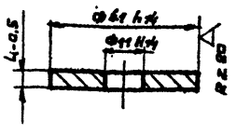

1. Острые кромки притупить.

					КИРГ 8.946.006			
Изм	Лист	N докум.	Подп.	Дата	Шайба упорная	Лит	Масса	Масшт
Разраб.		Гольдштейн		25.03.87			0,035	1:1
Рук.груп.		Погребняк				Лист	Листов 1	
Гл.техн.		Котлов						
Нач.отд.		Стеценко			Круг В 42 ГОСТ 2590-71* / Ст.3 ГОСТ 380-71*	Гипросвязь-3 Киев		
Н.контр.		Парамонова		06.04.87				

Формат А4

КИРГ 6.174.004

Rz 80 (√)

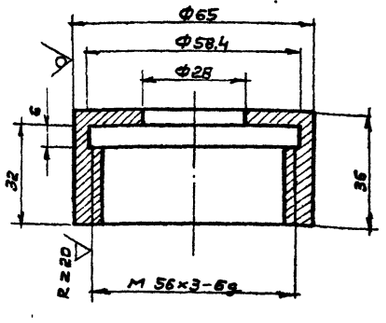

Предельные отклонения размеров
отверстий – по H_{12}
валов – по h_{12}
остальных – $\pm \frac{JT_{12}}{2}$

					КИРГ 6.174.004			
Изм	Лист	N докум.	Подп.	Дата	Крышка	Лит.	Масса	Масшт
Разраб.		Гольдштейн		25.03.87			0,2	1:1
Рук.груп.		Погребняк				Лист	Листов 1	
Гл.техн.		Котлов						
Нач.отд.		Стеценко			Круг В 55 ГОСТ 2590-71* / Ст.3-II ГОСТ 535-79*	Гипросвязь-3 Киев		
Н.контр.		Парамонова		06.04.87				

Формат А4

КИРГ 8.600.009

(√)

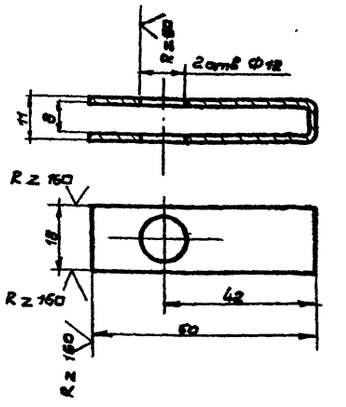

Предельные отклонения размеров:
отверстий – по H_{12}
остальных – $\pm \frac{JT_{12}}{2}$

					КИРГ 8.600.009			
Изм	Лист	N докум.	Подп.	Дата	Стопор	Лит.	Масса	Масшт
Разраб.		Гольдштейн		25.03.87			0,02	1:1
Рук.груп.		Погребняк				Лист	Листов 1	
Гл.техн.		Котлов						
Нач.отд.		Стеценко			Лист Б 1,5 ГОСТ 19903-74* / Ст.3-II ГОСТ 16523-70*	Гипросвязь-3 Киев		
Н.контр.		Парамонова		06.04.87				

Копировал: Садковец

Формат А4

407-1-91.87 А-4

Формат	Зона	Поз.	Обозначение	Наименование	К-во ед.	Примечание
				Документация		
			КИРГ 6.501.003 СБ	Сборочный чертеж		
				Детали		
		1	КИРГ 8.668.028	Скоба	2	
		2	КИРГ 8.600.008	Планка	1	
		3	КИРГ 6.426.006	Косынка	2	
		4	КИРГ 8.927.016	Ерш М16×50	2	
				L=260 мм		
		5		Швеллер 10 ГОСТ 8240-72* / Ст3-1-II ГОСТ 535-79*	1	
				L=712 мм		
				Стандартные изделия		
		6		М16-6Н.5.013	4	
				ГОСТ 5915-70*		
		7		Шайба 16.65Г.016	4	
				ГОСТ 6402-70*		
		8		М16×6g×40.58.016	2	
				ГОСТ 7798-70*		

Изм.	Лист	№ докум.	Подп.	Дата
Разраб.		Задоянчук		
Рук. гр.		Погребняк		
Гл. техн.		Котлов		04.87
Нач. отд.		Стеценко		
Н. контр.		Парамонова		

КИРГ 6.501.003

Кронштейн крепления вытяжного трубопровода

Лит.	Лист	Листов
		1

Гипросвязь-3 Киев

Формат А4

Инв. № подл. | Подпись и дата | Взам. инв. № | Инв. № дубл. | Подпись и дата

КИРГ 6.501.003 СБ

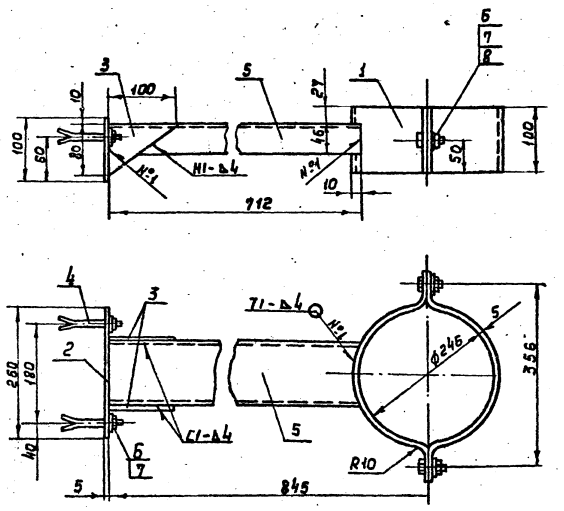

1. Сварные швы по ГОСТ 5264-80. Электроды Э-42. ГОСТ 9467-75.
2. Покрытие ЭМ НЦ-25 ГОСТ 5406-84, серый, III, 7/1.

Изм.	Лист	№ докум.	Подп.	Дата
Разраб.		Задоянчук		
Рук. гр.		Погребняк		
Гл. техн.		Котлов		04.87
Нач. отд.		Стеценко		
Н. контр.		Парамонова		

КИРГ 6.501.003. СБ.

Кронштейн крепления вытяжного трубопровода

Лит.	Масса	М-б
	12	б/м

Лист | Листов 1

Гипросвязь-3 Киев.

Формат А4

Инв. № подл. | Подпись и дата | Взам. инв. № | Инв. № дубл. | Подпись и дата

КИРГ 8.668.028

Rz160 (√)

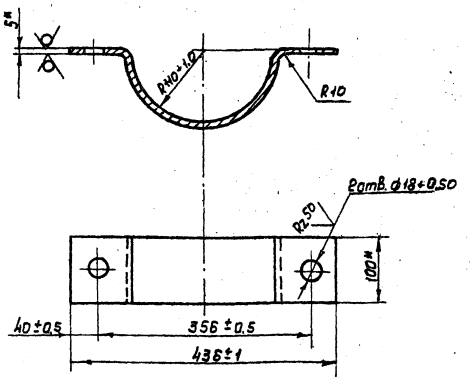

1. * Размер для справок.
2. Покрытие: Эм. НЦ-25 ГОСТ 5406-84, серый, III 7/1.

Изм.	Лист	№ докум.	Подпись	Дата
Разраб.		Задоянчук		
Рук. гр.		Погребняк		
Гл. техн.		Котлов		04.87
Нач. отд.		Стеценко		
Н. контр.		Парамонова		

КИРГ 8.668.028

Скоба

Лит.	Масса	М-б
	2.5	1:5

Лист | Листов 1

Полоса 5×100-Б ГОСТ 103-76* / Ст-3-I ГОСТ 535-79*

Гипросвязь-3 Киев

Формат А4.

КИРГ 8.600.008

(√)

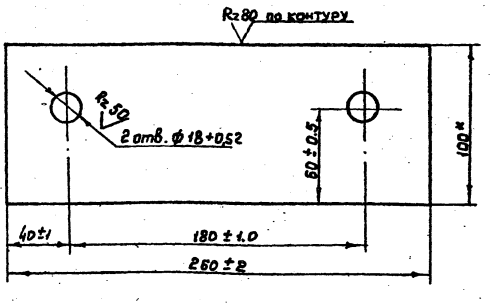

1.* Размер для справок.
2. Покрытие: Эм. НЦ-25 ГОСТ 5406-84, серый, III, 7/1.

Изм.	Лист	№ докум.	Подпись	Дата
Разраб.		Задоянчук		
Рук. гр.		Погребняк		
Гл. техн.		Котлов		04.87
Нач. от.		Стеценко		
Н. контр.		Парамонова		

КИРГ 8.600.008.

Планка

Лит.	Масса	Масшт.
	1.02	1:2

Лист | Листов 1

Полоса 5-100-Б ГОСТ 103-76* / Ст-3-I ГОСТ 535-79*

Гипросвязь-3 Киев.

Коп. Андрушкова. 96854 Формат А4

Инв. № подл. | Подпись и дата | Взам. инв. № | Инв. № дубл. | Подпись и дата

401-1-91.87 А-4

КИРГ 8.607.023

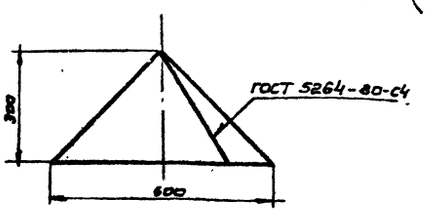

Развертка
М 1:10

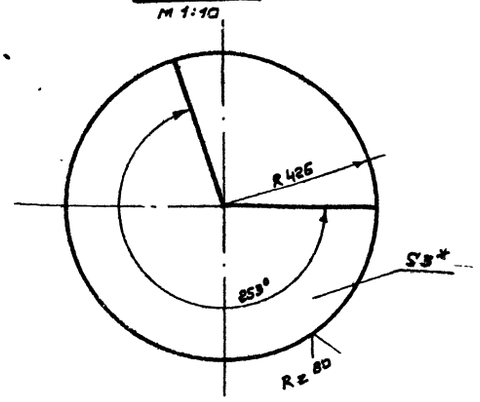

1. Заусенцы снять, острые кромки притупить.
2. Предельные отклонения размеров $\pm \frac{JT14}{2}$

Изм	Лист	№ докум.	Подп.	Дата	КИРГ 8.607.023	Лит.	Масса	Масшт.
Разраб.		Гольдштейн			Зонт		1.5	1:10
Рук.гр.		Погребняк				Лист	Листов 1	
Гл.техн.		Котлов						
Нач.отд.		Стеценко			Лист Б-ПН-НО-3 ГОСТ 19903-74* / 3-IV-Ст.3 ГОСТ 16523-70*	Гипросвязь-3 Киев		
Н.контр.		Парамонова		06.07.87				

Формат А4

КИРГ 6.470.006

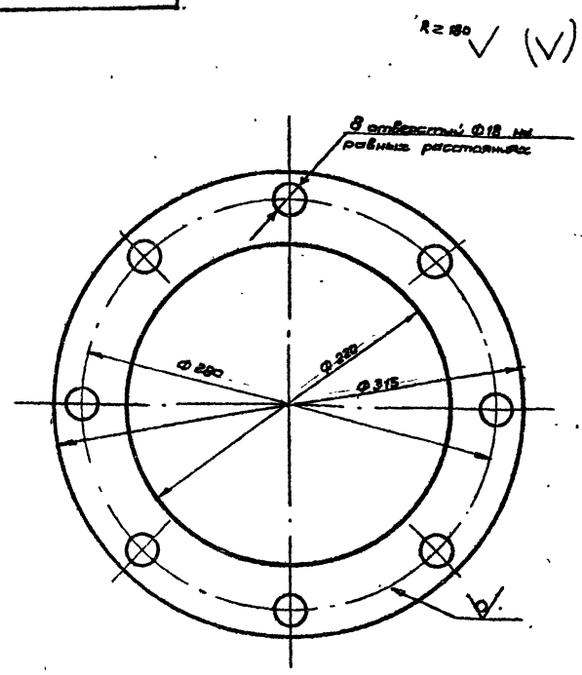

Предельные отклонения размеров:
отверстий – по H14
остальных – по $\pm \frac{JT14}{2}$

Изм	Лист	№ докум.	Подп.	Дата	КИРГ 6.470.006	Лит	Масса	Масшт.
Разраб.		Гольдштейн			Прокладка		0.3	1:2.5
Рук.гр.		Погребняк				Лист	Листов 1	
Гл.техн.		Котлов						
Нач.отд.		Стеценко			Лист асбостальной 1,75 ГОСТ 12856-84	Гипросвязь-3 Киев		
Н.контр.		Парамонова		06.07.87				

Формат А4

КИРГ 6.426.006

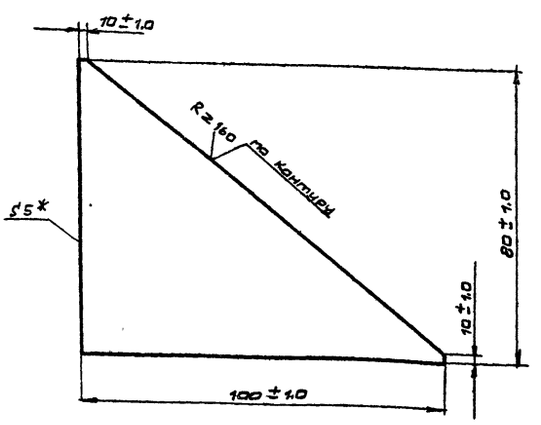

* Размер для справок

Изм	Лист	№ докум.	Подп.	Дата	КИРГ 6.426.006	Лит.	Масса	Масшт.
Разраб.		Гольдштейн			Косынка		0.2	1:1
Рук.гр.		Погребняк				Лист	Листов 1	
Гл.техн.		Котлов						
Нач.отд.		Стеценко			Лист В Б-ПН-НО-5 ГОСТ 19903-74* / 3-IV-Ст.3 ГОСТ 16523-70*	Гипросвязь-3 Киев		
Н.контр.		Парамонова		06.07.87				

Формат А4

Форм.	Зона	Поз.	Обозначение	Наименование	Кол.	Примечание
				Документация		
А3			КИРГ 5.887.023 СБ	Бак перелива масла емк. 100 л. Сборочный чертеж		
				Детали		
А4		1	КИРГ 9.300.001	Горловина	1	
А4		2	КИРГ 6.433.001	Пробка	1	
		3		Патрубок	1	
				труба Ц-60×1,8 ГОСТ 8734-75*		
				l=80 мм		
		4		Шайба Ф42х3	1	
				Круг БО ГОСТ 2590-71* / Ст.3-II ГОСТ 535-79*		
		5		Обечайка	1	
				Лист Б-ПН-НО-1,8 ГОСТ 19903-74* / 3-IV-Ст.3 ГОСТ 16523-70*		
				Лист 1400×900 мм		
		6		Стенка передняя	1	
				Лист Б-ПН-НО-1,8 ГОСТ 19903-74* / 3-IV-Ст.3 ГОСТ 16523-70*		
				Лист 450×250		
		7		Стенка задняя	1	
				Лист Б-ПН-НО-1,8 ГОСТ 19903-74* / 3-IV-Ст.3 ГОСТ 16523-70*		
				Лист 450×250		

Изм	Лист	№ докум.	Подп.	Дата	КИРГ 5.887.023	Лит.	Лист	Листов
Разраб.		Гольдштейн			Бак перелива масла емкостью 100 л.			1
Рук.гр.		Погребняк				Гипросвязь-3 Киев		
Гл.техн.		Котлов						
Нач.отд.		Стеценко						
Н.контр.		Парамонова		06.07.87				

Копировал: (Садковец)

Формат А4

407-1-91.87 А-4

КИРГ 5. 887.023 СБ

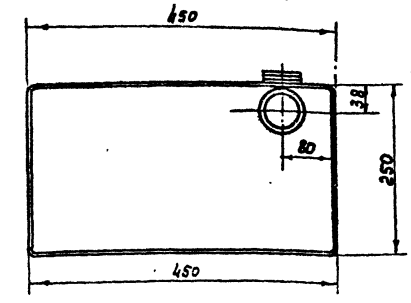

I
М 1:2

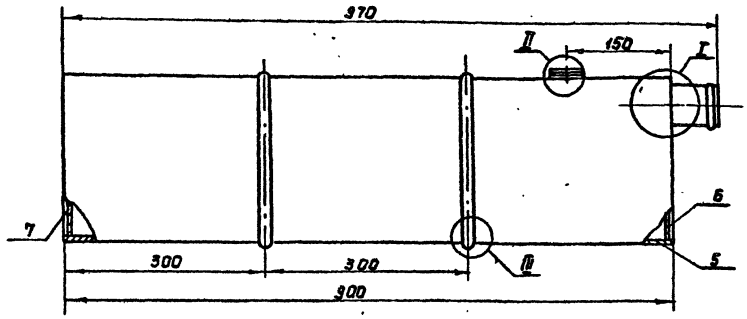

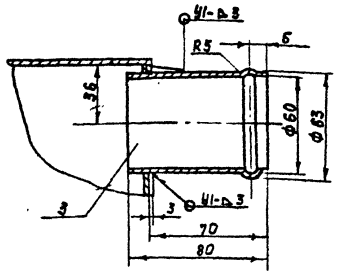

II
М 1:2

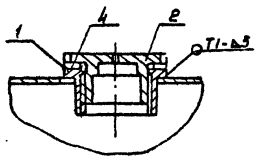

III
М1:1

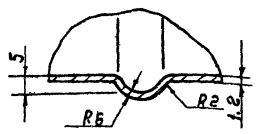

Технические условия.

1. Бак испытать на прочность гидравлическим давлением 0,5 кгс/см² в течение 10 минут и на герметичность керосином. Течи не допускаются.
2. Покрытие бака:
   а) наружной поверхности эм. НЦ-25, ГОСТ 5406-84 серый III. 7/1.
   б) внутренней поверхности, кроме резьбы - эм. ХС 513 2 ТУ6.10, 11.19.1279 красно-коричневый, III. 7/1.
3. Внутреннюю поверхность бака законсервировать обезвоженной смазкой К-17, ГОСТ 10877-76*.
4. Сварные швы по ГОСТ 5254-80.

Изм.	Лист	№ докум.	Подпись	Дата
Разраб.		Задоянчук		
Рук. гр.		Погребняк		
Гл. техн.		Котлов		04.87
Нач. отд.		Стеценко		
Н. контр.		Парамонова		

КИРГ 5. 887. 023. СБ.

Бак перелива масла емкостью 100 литров. Сборочный чертеж.

Лит.	Масса	М-б.
	~23	1:5

Лист 1 | Листов 1

Гипросвязь-3 Киев.

Формат А3.

Инв. № подл. | Подпись и дата | Взам. инв. № | Инв. № дубл. | Подпись и дата

КИРГ 9. 300. 001

Rz40 (V)

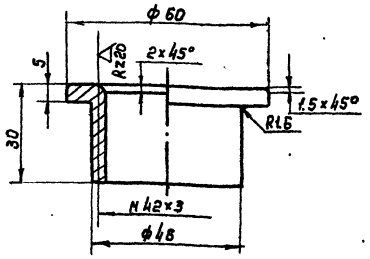

1. Заусенцы снять, острые кромки притупить.
2. Предельные отклонения размеров:
   отверстий - по H_{12}
   валов - по h_{12}
   остальных - по Js_{12}.

Изм.	Лист	№ докум.	Подп.	Дата
Разраб.		Задоянчук		
Рук. гр.		Погребняк		
Гл. техн.		Котлов		04.87
Нач. отд.		Стеценко		
Н. контр.		Парамонова		

КИРГ 9. 300. 001.

Горловина

Лит.	Масса	М-б.
	0.2	1:1

Лист | Листов 1

Круг Б60 ГОСТ 2590-71* / Ст.3-II. ГОСТ 535-79*

Гипросвязь-3 Киев

Формат А4

407-1-91.87 А-4

КИРГ 6. 433. 001

Rz40 (V)

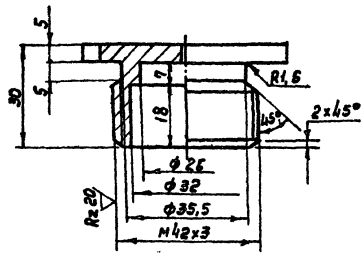

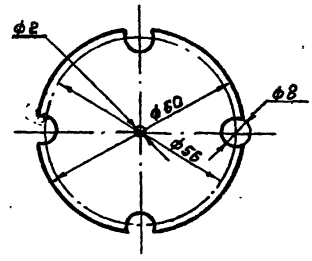

1. Заусенцы снять, острые кромки притупить.
2. Предельные отклонения размеров
   отверстий - по H_{12}
   валов - по h_{12}
   остальных - по Js_{12}

Изм.	Лист	№ докум.	Подп.	Дата
Разраб.		Задоянчук		
Рук. гр.		Погребняк		
Гл. техн.		Котлов		04.87
Нач. отд.		Стеценко		
Н. контр.		Парамонова		

КИРГ 6. 433. 001.

Пробка.

Лит.	Масса	Масшт.
	0.2	1:1

Лист | Листов 1

Круг В65 ГОСТ 2590-71* / Ст.3-II. ГОСТ 535-79*

Гипросвязь-3 Киев.

Коп. Андрушкова.

Формат А4 9625/4

Инв. № подл. | Подпись и дата | Взам. инв. № | Инв. № дубл. | Подпись и дата

Форм	Зона	Поз.	Обозначение	Наименование	Кол.	Примеч
				Детали		
Б4		1		Патрубок -нутый	1	
				L=735		
				Труба 25×3,2 ГОСТ 3262-7.5*		
Б4		2		Патрубок, L=195	1	
				Труба 25×3,2 ГОСТ 3262-75*		
				Стандартные изделия		
		3		Сетка № 2,8-0,7; Ф30	2	
				ГОСТ 3826-82		
		4		Колпак 25 ГОСТ 8962-75*	2	

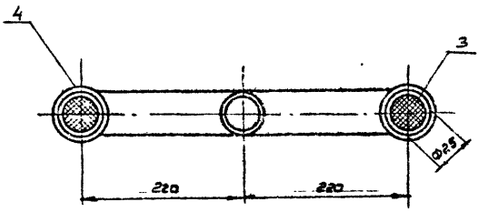

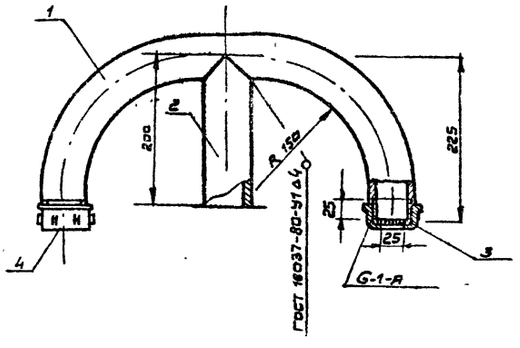

Изм.	Лист	№ докум.	Подп.	Дата
Разраб.	Гольдштейн			
Провер.	Погребняк			
Рук.гр.	Погребняк			
Нач.отд.	Стеценко			
Н.Контр.	Парамонова			06.04.87

КИРГ 6.457.026

Наконечник вентиляционный

Лит. | Масса | Масшт.

Гипросвязь-3 Киев

Изм.	Лист	№ докум.	Подп.	Дата
Разраб.	Гольдштейн			
Провер.	Погребняк			
Рук.гр.	Погребняк			
Нач.отд.	Стеценко			
Н.Контр.	Парамонова			06.04.87

КИРГ 6.457.026 СБ

Наконечник вентиляционный. Сборочный чертеж.

Лит. | Масса | Масшт.

Лист | Листов

Гипросвязь-3 Киев

407-1-91.87 А-4

Инв. № подл. | Подпись и дата | Взам. инв. № | Инв. № дубл. | Подпись и дата

Изм.	Лист	№ докум.	Подп.	Дата
Разраб.				
Провер.				
Рук.гр.	Погребняк			
Нач.отд.	Стеценко			

Лит. | Масса | Масшт.

Лист | Листов

Гипросвязь-3 Киев

Инв. № подл. | Подпись и дата | Взам. инв. № | Инв. № дубл. | Подпись и дата

Копировал. /Гадковец/ Формат 9685/6

Госстрой СССР
ЦЕНТРАЛЬНЫЙ ИНСТИТУТ ТИПОВОГО ПРОЕКТИРОВАНИЯ
Свердловский филиал
620062, г.Свердловск-62, ул.Чебышева,4
Заказ № 123 Инв.№ 9685-04 тираж 700
Сдано в печать 8.12 1987г цена 5-77

gost.e-ecolog.ru