ТИПОВОЙ ПРОЕКТ

407-1-83

АВТОМАТИЗИРОВАННАЯ ДИЗЕЛЬНАЯ ЭЛЕКТРОСТАНЦИЯ МОЩНОСТЬЮ 1×72 КВТ

(VI-050-74)

СОСТАВ ПРОЕКТА:

Альбом I – Пояснительная записка. Технологические чертежи.

Альбом II – Архитектурно-строительные чертежи.
Часть 1 – Здание в кирпиче
Часть 2 – Здание в бетонных блоках

Альбом III – Чертежи санитарно-технических систем и устройств.

Альбом IV – Сметы.
Часть 1 – Здание в кирпиче.
Часть 2 – Здание в бетонных блоках.

Альбом V – Заказные спецификации.

Альбом VI – Нестандартизированное оборудование.
Часть 1-Система топливная с баком емкостью 250 литров
Часть 2-Система масляная с баком емкостью 250 литров
Часть 3-Бак для воды емкостью 60 литров
Часть 4-Бак для аварийного слива масла емкостью 250 литров
Часть 5-Шкаф для 4-х аккумуляторных батарей
Часть 6-Пульт дистанционного управления на 1 агрегат

Альбом VI
Часть 6

сф 282-13

РАЗРАБОТАН
ПРОЕКТНЫМ ИНСТИТУТОМ
ГИПРОСВЯЗЬ

УТВЕРЖДЕН МИНИСТЕРСТВОМ СВЯЗИ СССР
6 ЯНВАРЯ 1976 ГОДА
ВВЕДЕН В ДЕЙСТВИЕ ИНСТИТУТОМ ГИПРОСВЯЗЬ
С 15 МАЯ 1977 ГОДА
ПРИКАЗ №208 ОТ 21 АПРЕЛЯ 1977 ГОДА

gost.e-ecolog.ru

Содержание

Обозначение	Наименование	NN листов
	Содержание	2
4Д4.124.254 КМ	Пульт дистанционного управления дизель-генераторами (1агрегат)	3
4Д4.124.254 КМ СБ	Пульт дистанционного управления дизель-генераторами (1агрегат) Сборочный чертеж	3
4Д4.124.254 КМ Э3	Пульт дистанционного управления дизель-генераторами (1агрегат) Схема электрическая принципиальная	4
4Д4.124.254 КМ Э4	Пульт дистанционного управления дизель-генераторами (1агрегат) Схема соединений	4
4Д8.607.695 КМ	Заглушка	4
4Д4.124.254 КМ ВП	Пульт дистанционного управления дизель-генераторами (1агрегат) Ведомость покупных изделий	5
4Д8.613.116 КМ	Дно	5
4Д8.680.051 КМ	Кольцо	5
4Д6.123.118 КМ	Панель	6
4Д6.123.116 КМ	Панель	6
4Д6.123.116 КМ СБ	Панель Сборочный чертеж	6
4Д6.420.067 КМ	Планка под колодку с заземляющим болтом	7
4Д6.420.067 КМ СБ	Планка под колодку с заземляющим болтом Сборочный чертеж	7
4Д8.500.967 КМ	Планка под колодку	7
4Д6.180.835 КМ	Каркас пульта	7
4Д6.180.835 КМ СБ	Каркас пульта Сборочный чертеж	8
4Д8.683.114 КМ	Кольцо уплотнительное	9
4Д8.935.036 КМ	Гайка чакидная	9
4Д8.054.135 КМ	Панель	9
4Д8.803.041 КМ	Шильдик	9
4Д8.034.052 КМ	Корпус пульта	10
4Д8.220.150 КМ	Втулка	10
4Д8.600.968 КМ	Планка под колодку	10
4Д8.668.530 КМ	Скоба перфорированная	11
4Д8.668.531 КМ	Скоба	11
4Д8.110.050 КМ	Угольник	11
4Д8.110.051 КМ	Угольник	11

Типовой проект 407-1-83 Альбом VI Часть 6

М-885.03.99. Инв.№ 58216

Формат	Зона	Поз.	Обозначение	Наименование	Кол.	Примечание
				Документация		
12			4Д4.124.254 КМ СБ	Сборочный чертеж		
11			4Д4.124.254 КМ ЭЗ	Схема электрическая принципиальная		
12			4Д4.124.254 КМ ЭЧ	Схема соединений		
12			4Д4.124.254 КМ ВП	Ведомость покупных изделий		
				Сборочные единицы		
11		1	4Д6.123.116 КМ	Панель	1	
11		2	4Д6.123.835 КМ	Каркас пульта	1	
				Детали		
11		3	4Д8.607.695 КМ	Заглушка	1	
11		4	4Д8.613.116 КМ	Дно	1	
11		5	4Д8.680.051 КМ	Кольцо	2	
11		6	4Д8.683.114 КМ	Кольцо уплотнительное	1	
11		7	4Д8.935.036 КМ	Гайка накидная	1	
				Стандартные изделия		
		8		Винт М3х11.58.01. ГОСТ 1491-72	2	
		9		Винт М4х10.58.01. ГОСТ 17473-72	16	

Изм.	Лист	N докум.	Подп.	Дата
Разраб.	Васютина			
Пров.	Черная			
Рук.гр.	Черная			
Нач.отд.	Грингут			

4Д4.124.254 КМ

Пульт дистанционного управления дизель-генераторами (1агрегат)

Лит	Лист	Листов
	1	2

Гипросвязь Москва

Формат 11

Изм.	Лист	N докум.	Подп.	Дата

Поз.	Обозначение	Наименование	Кол.	Примечание
		Шайба ГОСТ 11371-68		
10		3.01.01.	2	
11		4.01.01.	16	
		Шайба ГОСТ 6402-70		
12		3.65Г 029	2	
13		4.65Г 029	16	
		Прочие изделия		
14	2Д6.672.968	Колодка	2	
		Материалы		
15		Целлулоид Т1 05 ГОСТ 576-41 18х110	6	
16		Бумага чертежная ГОСТ 537-73 18х110	6	
17		Картон электроизоляционный ЭВ ГОСТ 2824-60 0,3х18х110	6	

4Д4.124.254 КМ

Лист 2

Формат 11

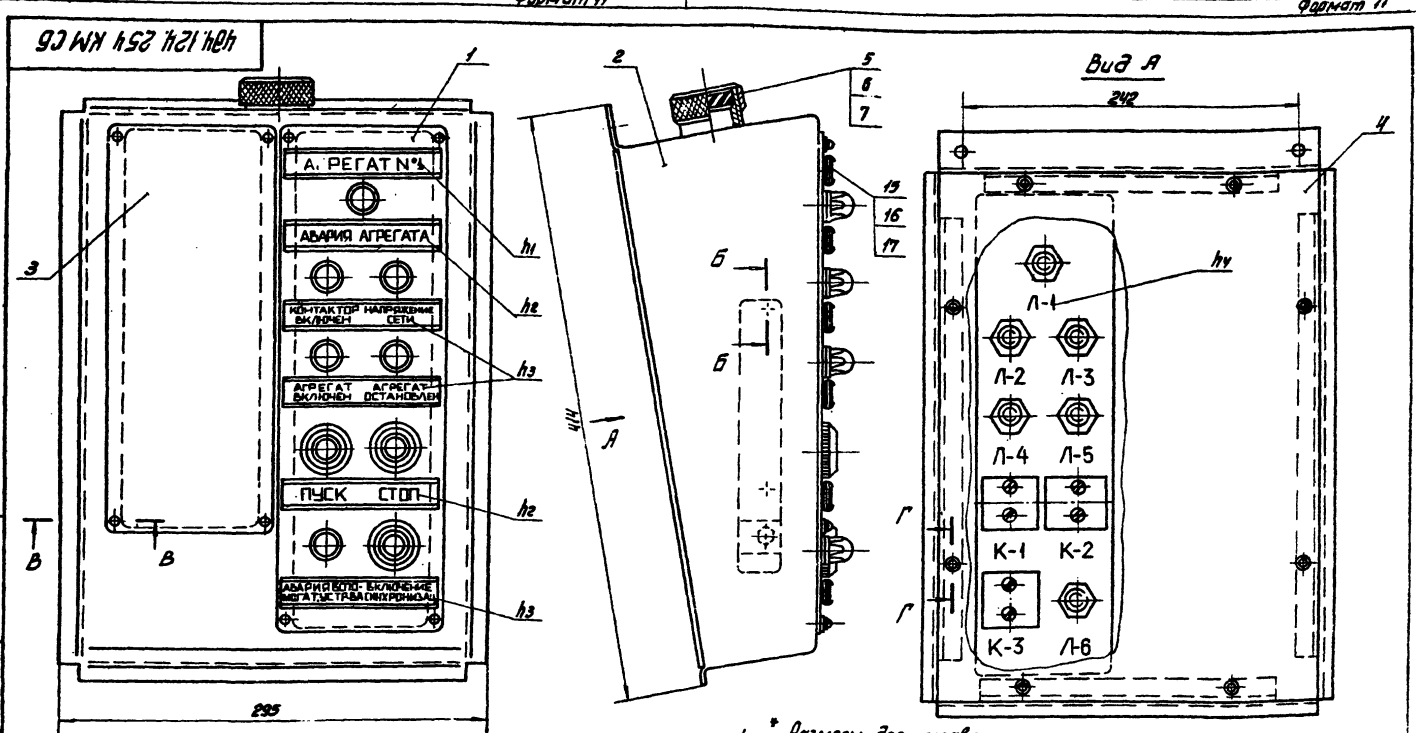

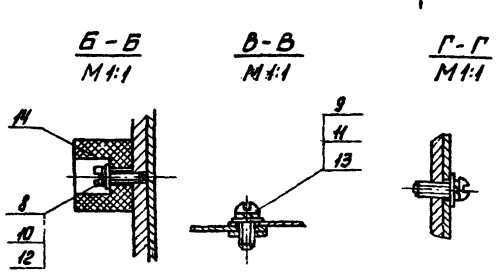

1. * Размеры для справок.
2. Надписи: $h_1=10$, $h_2=7$, $h_3=5$ - выполнить черной тушью по ГОСТ 2.304-68, $h_4=10$ - выполнить Эм. НЦ-25 ГОСТ 5406-73, черный.
3. Масса дана без учета электроприборов.

4Д4.124.254 КМ СБ

Изм.	Лист	N докум.	Подп.	Дата
Разраб.	Васютина			
Пров.	Черная			
Рук.гр.	Черная			
Нач.отд.	Грингут			

Пульт дистанционного управления дизель-генераторами (1агрегат) Сборочный чертеж

Лит	Масса	Масшт.
	5,6	1:2,5

Лист Листов 1

Гипросвязь Москва

Формат 2

Инв. N подл. | Подп. и дата | Взам. инв. N | Инв. N дубл. | Подп. и дата

Инв. N подл. | Подп. и дата | Взам. инв. N | Инв. N дубл. | Подп. и дата

М-885.04.00
Инв. № 58217
Типовой проект 407-1-83
Альбом VI Часть 6

4Д4.124.254 КМ 33

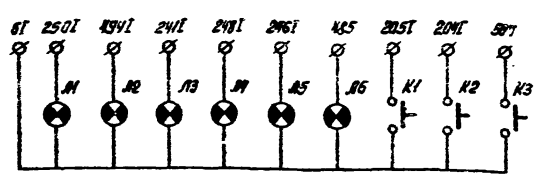

Авария агрегата	Напряжение сети	Контактор агрегата включен	Агрегат остановлен	Агрегат включен	Авария вспомогательных устройств	Остановка агрегата	Пуск агрегата	Включение синхронизатора

Обозначение по схеме	Наименование и техническая характеристика	Тип	Кол.	N установочного чертежа	Примечание
К1	Кнопка управления одноэлементная, исполнение 17	КЕ-011	1		
К2, К3	Кнопка управления одноэлементная, исполнение 19	КЕ-011	2		
Л1, Л6	Лампа сигнальная с фонарем ФН-1 с красной линзой	МН-26-012-1	2		
Л2÷Л5	Лампа сигнальная с фонарем ФН-1 с зеленой линзой	МН-26-012-1	4		

Изм.	Лист	N докум.	Подп.	Дата
Состав		Ильичева		
Рук. гр.		Калабухов		
Гл. спец.		Финкельштейн		
Нач. отд.		Шаховской		

Пульт дистанционного управления дизель-генераторами (1 агрегат)
Схема электрическая принципиальная

Лит	Масса	Масшт
	—	—

Лист | Листов 1

ГИПРОСВЯЗЬ Москва

Формат 11

4Д8.607.695 КМ

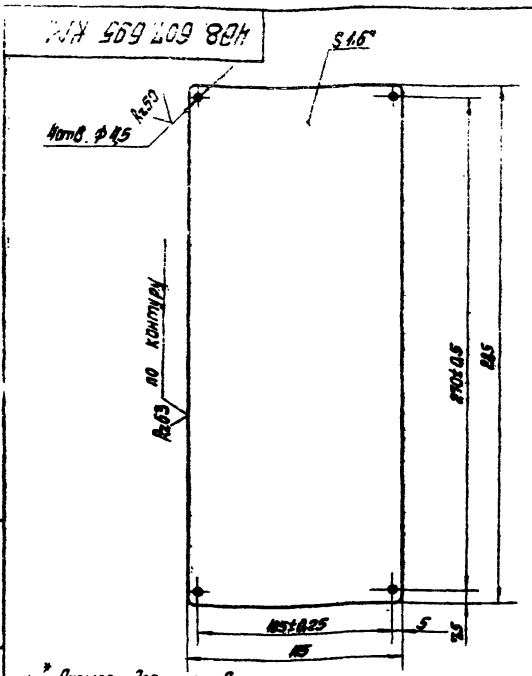

1. * Размер для справок.
2. Неуказанные предельные отклонения размеров: отверстий - по А7, валов - по В7, остальных - по СМ7.
3. Радиус скруглений 2 мм.
4. Острые кромки затупить.
5. Покрытие: Эм. МЛ-25 ГОСТ 12034-66, серый. II, П.

Изм.	Лист	N докум.	Подп.	Дата
Разраб.		Васютина		
Провер.		Черная		
Рук. гр.		Черная		
Нач. отд.		Грингут		

Заглушка

Лит	Масса	Масшт
	0,41	1:2

Лист | Листов 1

Лист В 1,6 ГОСТ 19903-74 / Ст. 3 ГОСТ 16523-70

ГИПРОСВЯЗЬ Москва

Формат 11

4Д4.124.254 КМ 34

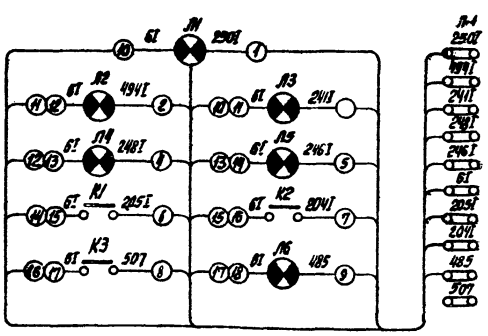

NN пров.	Провод: Марка	Сечение мм²	Длина м	Кол.	Маркировка	Соединяемые элементы	
1	МГШВ	0,75		1	250I	Л1	П-1
2				1	494I	Л2	П-1
3				1	241I	Л3	П-1
4				1	248I	Л4	П-1
5				1	246I	Л5	П-1
6				1	205I	К1	П-1
7				1	204I	К2	П-1
8				1	507	К3	П-1
9				1	485	Л6	П-1
10				1	6I	Л1	Л3
11				1	6I	Л3	Л2
12				1	6I	Л2	Л4
13				1	6I	Л4	Л5
14				1	6I	Л5	К1
				1	6I	К1	К2
				1	6I	К2	К3
				1	6I	К3	К4
				1	6I	Л6	П-1

Спецификация монтажных изделий

NN п/п	Наименование и техническая характеристика	Тип	Кол.	N установ. чертежа	Примечание
1	Колодка с 10-ю зажимами	КБ6.672.969	1		
2	Провод гибкий МГШВ 0,75 мм²	МРТУ-2.01.71-62	10 м		

1. Обозначение и маркировка электрических элементов: 248I - маркировка концов провода (по принципиальной схеме).
   (12) - номер провода (см. таблицу).
2. Бирки ставить на провода по месту согласно таблицы.
3. Концы проводов лудить припоем ПОС-40 без кислоты.

Изм.	Лист	N докум.	Подп.	Дата
Состав.		Ильичева		
Рук. гр.		Калабухов		
Гл. спец.		Финкельштейн		
Нач. отд.		Шаховской		

Пульт дистанционного управления дизель-генераторами (1 агрегат)
Схема соединений

Лит	Масса	Масшт
	—	—

Лист | Листов 1

ГИПРОСВЯЗЬ Москва

Копировала: Сакалина Формат 12

М-885.04.01. Инв.№ 58218

Типовой проект 407-1-83 Альбом VI Часть 6

№ строки	Наименование	Обозначение документа на поставку	Поставщик	Куда входит (Обозначение)	Количество: На изделие	В комплекты	На регулир.	Всего	Примечание
1	Колодка	2Д6.672.968	г. Майкоп		2	—	—	2	
2									
3	Фонарь ФН-1	2Д2.424.027	г. Ахтырка	4Д6.123.116 КМ	4	—	—	4	
4									
5	Фонарь ФН-1	2Д2.424.028		4Д6.123.116 КМ	2	—	—	2	
6									
7	Кнопка КЕ011		Электромеханический						
8	толкатель красный		завод г. Каменец-						
9			Подольский	4Д6.123.116 КМ	1	—	—	1	
10			завод „Реостат"						
11	толкатель черный		г. Великие Луки	4Д6.123.116 КМ	2	—	—	2	
12									
13	Лампа МН-26-012-1		МРП	4Д6.123.116 КМ	6	—	—	6	
14									
15									
16									
17									
18									
19									
20									
21									
22									
23									
24									

Инв.№ подл. | Подп. и дата | Взам. инв.№ | Инв.№ подл. | Подп. и дата

Изм.	Лист	№ докум.	Подп.	Дата
Разраб.		Байдикова		
Провер.		Васютина		
Рук. гр.		Черная		
Нач. отд.		Грингут		

4Д4.124.254 КМ ВП

Пульт дистанционного управления дизель-генераторами (1 агрегат)

Ведомость покупных изделий

Лит.	Лист	Листов
		1

ГИПРОСВЯЗЬ Москва

Формат 12

4Д8.613.116 КМ

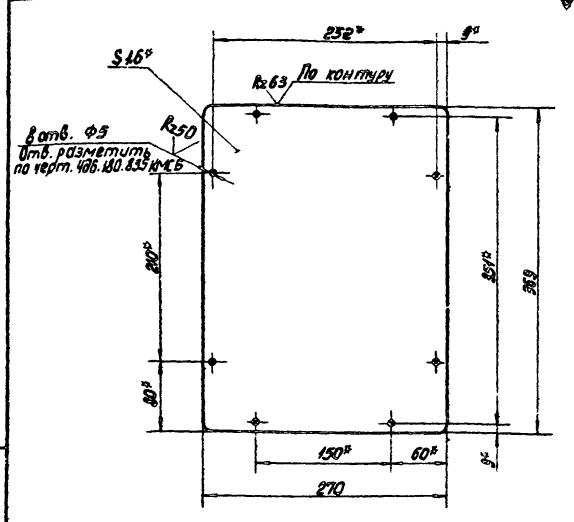

1. * Размеры для справок.
2. Неуказанные предельные отклонения размеров: отверстий - по А5, валов - по В5, остальных - по СМ5.
3. Радиусы скруглений 5мм.
4. Покрытие: Эм. НЦ-25 ГОСТ 5406-73, серый, III.П.

Изм.	Лист	№ докум.	Подп.	Дата
Разраб.		Байдикова		
Провер.		Васютина		
Рук. гр.		Черная		
Нач. отд.		Грингут		

4Д8.613.116 КМ

Дно

Лит	Масса	Масшт.
	1,25	1:4

Лист | Листов 1

Лист В1.6 ГОСТ 19903-74 Ст.3 ГОСТ 16523-70

ГИПРОСВЯЗЬ Москва

Формат 11

4Д8.680.051 КМ

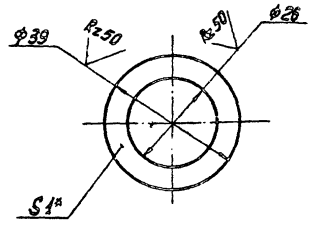

1. Размер для справок.
2. Неуказанные предельные отклонения размеров: отверстий - по А5, валов - по В5.
3. Покрытие: ЦБ.хр.

Изм.	Лист	№ докум.	Подп.	Дата
Разраб.		Байдикова		
Провер.		Васютина		
Рук. гр.		Черная		
Нач. отд.		Грингут		

4Д8.680.051 КМ

Кольцо

Лит	Масса	Масшт.
	0,00[illegible]	

Лист В10 ГОСТ 19903-74 Ст.3 ГОСТ 16523-70

Копировала [illegible] Сакалина

Инв.№ подл. | Подп. и дата | Взам. инв.№ | Инв.№ дубл. | Подп. и дата

М-886.12.37
Инв.№ 58207

Типовой проект 407-1-83
Альбом VI

4Д6.123.118 КМ

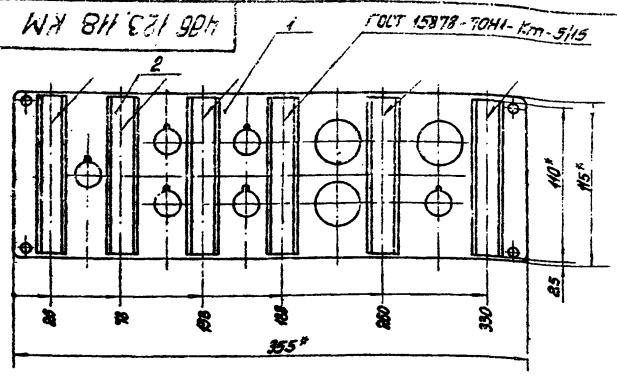

1. *Размеры для справок.
2. Неуказанные предельные отклонения размеров - по СМ7.
3. Покрытие: Эм. МЛ-25 ГОСТ 5406-73, серый. II П.

Формат	Зона	Поз.	Обозначение	Наименование	Кол.	Примечание
				Детали		
11		1	4Д8.054.136.	Панель	1	
11		2	4Д8.803.041	Шильдик	6	

4Д6.123.118 КМ

Изм.	Лист	N докум.	Подп.	Дата
Разраб.	Байдикова			
Провер.	Васютина			
Рук.гр.	Черная			
Нач.отд.	Грингут			

Панель

Лит.	Масса	Масшт.
	0.5	1:2.5

Лист | Листов 1

ГИПРОСВЯЗЬ Москва

Формат 11

Формат	Зона	Поз.	Обозначение	Наименование	Кол.	Примечание
				Документация		
12			4Д6.123.116 КМ СБ	Сборочный чертеж		
				Сборочные единицы		
11		1	4Д6.123.118 КМ	Панель	1	
				Прочие изделия		
		2	2Д2.424.027	Фонарь ФН-1	4	
		3	2Д2.424.028	Фонарь ФН-1	2	
				Кнопка КЕ-011		
		4		Толкатель красный	1	
		5		Толкатель черный	2	
		6		Лампа МН-26.-012-1	6	

4Д6.123.116 КМ

Изм.	Лист	N докум.	Подп.	Дата
Разраб.	Байдикова			
Провер.	Васютина			
Рук.гр.	Черная			
Нач.отд.	Грингут			

Панель

Лит.	Лист	Листов
		1

ГИПРОСВЯЗЬ Москва

Формат 11

4Д6.123.116 КМ СБ

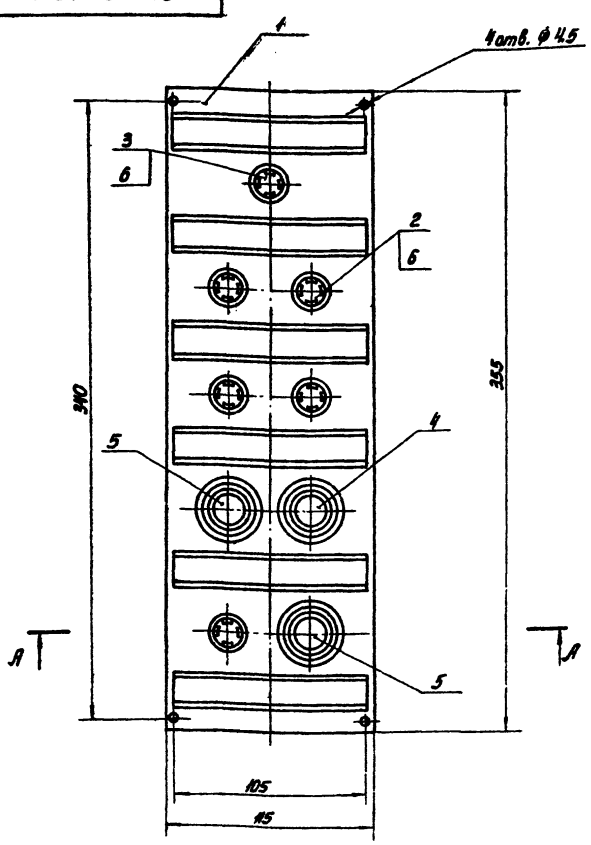

А-А
М 1:1

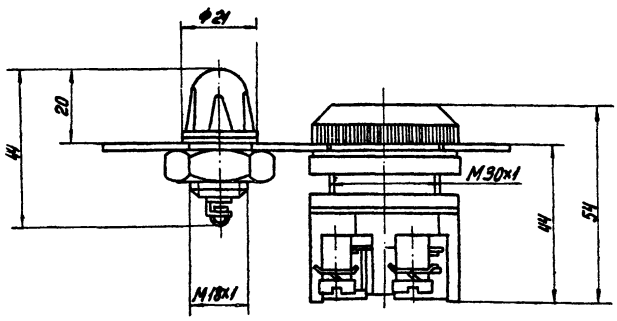

1. Размеры для справок.
2. Масса дана без учета электроприборов.

4Д6.123.116 КМ СБ

Изм.	Лист	N докум.	Подп.	Дата
Разраб.	Байдикова			
Провер.	Васютина			
Рук.гр.	Черная			
Нач.отд.	Грингут			

Панель
Сборочный чертеж

Лит.	Масса	Масшт.
	0.5	1:2

Лист | Листов 1

ГИПРОСВЯЗЬ Москва

Копировала: Сакалина

Формат 12

ЗФ 282-13

Типовой проект 407-1-83 Альбом VI часть 6

М-886.12.11 Инв. № 58220

Формат	Зона	Поз.	Обозначение	Наименование	Кол.	Примечание
				Документация		
11			436.420.067 КМ СБ	Сборочный чертеж		
				Детали		
11		1	438.600.967 КМ	Планка под колодку	1	
				Стандартные изделия		
		2		Болт М8х20.58.01 ГОСТ 7798-70	1	
		3		Гайка М8.5.01. ГОСТ 5915-70	1	
		4		Шайба 8.65Г.029 ГОСТ 6402-70	1	
		5		Шайба 8.01.01. ГОСТ 11371-68	1	

Инв. № подл. | Подп. и дата | Взам. инв. № | Инв. № дубл. | Подп. и дата

Изм.	Лист	№ докум.	Подп.	Дата
Разраб.		Восютина		
Пров.		Чернов		
Рук. гр.		Чернов		
Нач. отд.		Грингут		

436.420.067 КМ

Планка под колодку с заземляющим болтом

Лит.	Лист	Листов
		1

Гипросвязь Москва

Формат А1

436.420.067 КМ СБ

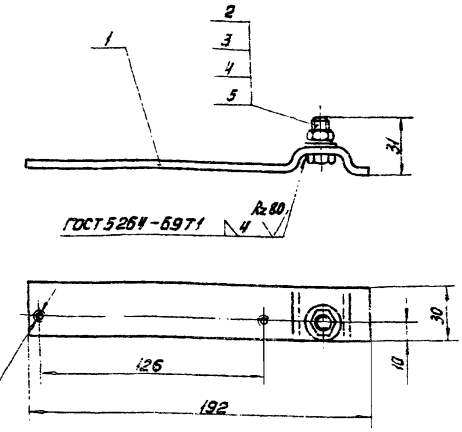

Размеры для справок.

Изм.	Лист	№ докум.	Подп.	Дата
Разраб.		Восютина		
Пров.		Чернов		
Рук. гр.		Чернов		
Нач. отд.		Грингут		

436.420.067 КМ СБ

Планка под колодку с заземляющим болтом Сборочный чертеж

Лит.	Масса	Масшт.
	0,04	1:2
Лист	Листов 1	

Гипросвязь Москва

Формат А1

438.600.967 КМ

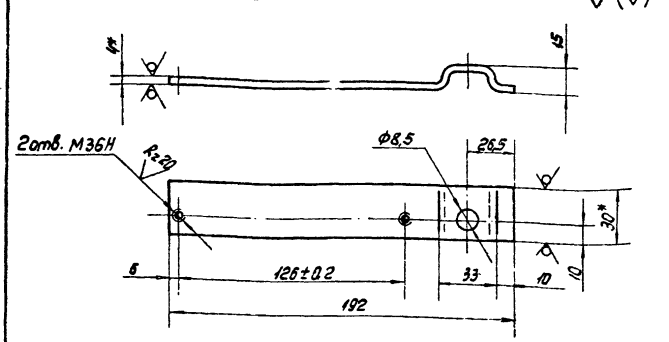

1. * Размеры для справок.
2. Неуказанные предельные отклонения размеров: отверстий - по A_2, валов - по B_5, остальных - по CM_5.
3. Внутренние радиусы сгиба 4мм.

Изм.	Лист	№ докум.	Подп.	Дата
Разраб.		Восютина		
Пров.		Чернов		
Рук. гр.		Чернов		
Нач. отд.		Грингут		

438.600.967 КМ

Планка под колодку

Лит.	Масса	Масшт.
	0,19	1:1
Лист	Листов 1	

Полоса 4х30 ГОСТ 103-57 Ст.3 ГОСТ 535-58

Гипросвязь Москва

Формат А1

Формат	Зона	Поз.	Обозначение	Наименование	Кол.	Примечание
				Документация		
22			436.180.835. КМ СБ	Сборочный чертеж		
				Сборочные единицы		
11		1	436.420.067 КМ СБ	Планка под колодку с заземляющим болтом	1	
				Детали		
12		2	438.034.052 КМ	Корпус пульта	1	
11		3	438.110.050 КМ	Угольник	2	
11		4	438.110.051 КМ	Угольник	2	
11		5	438.220.150 КМ	Втулка	1	
11		6	438.600.968 КМ	Планка под колодку	1	
11		7	438.658.530 КМ	Скоба перфорированная	2	
11		8	438.658.531 КМ	Скоба	3	

Изм.	Лист	№ докум.	Подп.	Дата
Разраб.		Восютина		
Пров.		Чернов		
Рук. гр.		Чернов		
Нач. отд.		Грингут		

436.180.835 КМ

Каркас пульта

М-886.12.40
Инв. № 58210

Типовой проект 407-1-83
Альбом VI

4Д6.180.835 КМ СБ

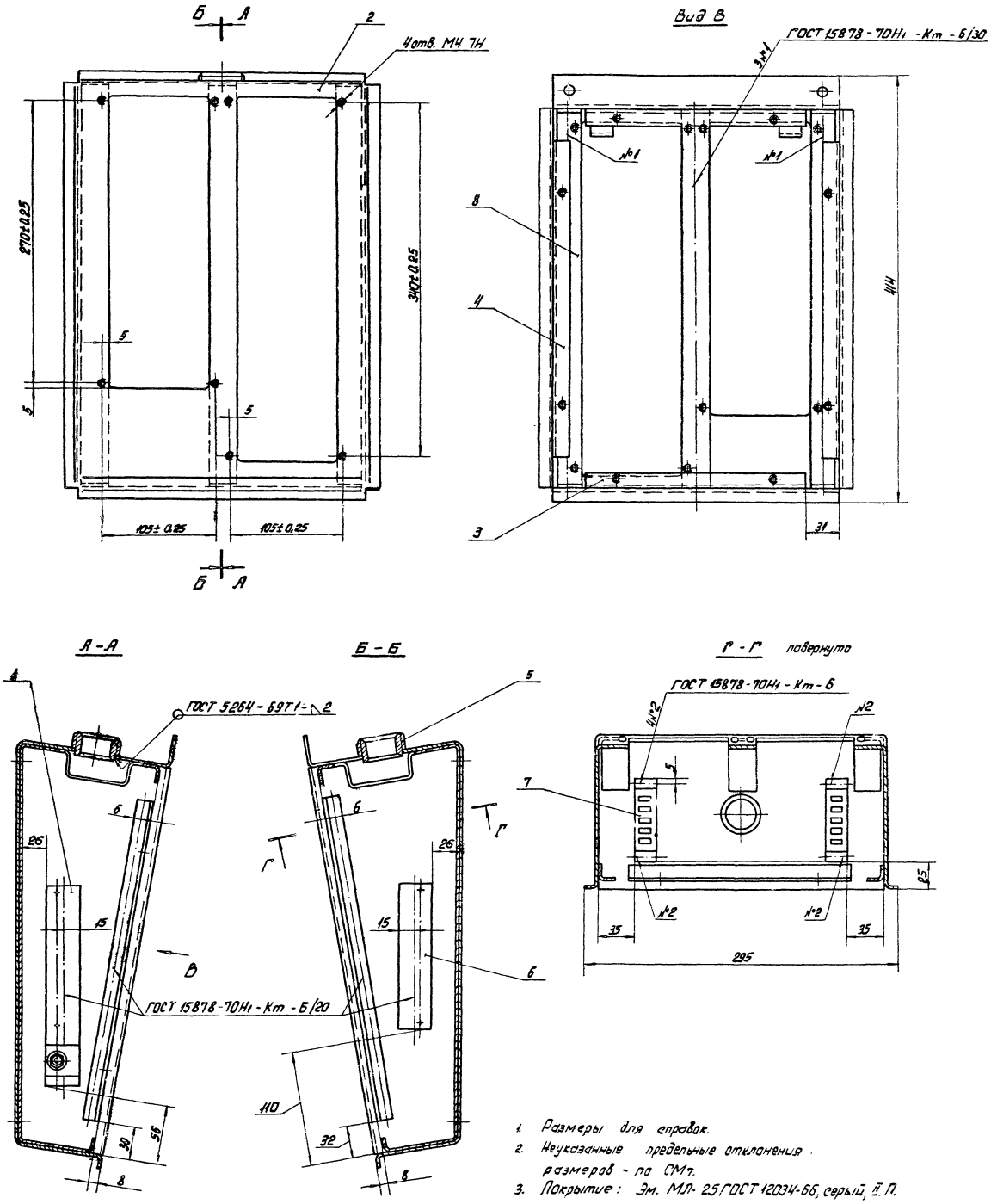

1. Размеры для справок.
2. Неуказанные предельные отклонения размеров - по СМ7.
3. Покрытие: Эм. МЛ-25 ГОСТ 12034-66, серый, II П.

Изм.	Лист	№ докум.	Подп.	Дата	4Д6.180.835 КМ СБ
Разраб.		Васютина			Каркас пульта Сборочный чертеж
Пров.		Черная			
Рук. гр.		Черная			
Н-к отд.		Грингут			

Копировал: [illegible]

Инв. № подл. | Подп. и дата | Взам. инв. № | Инв. № дубл. | Подп. и дата

428.683.114 КМ

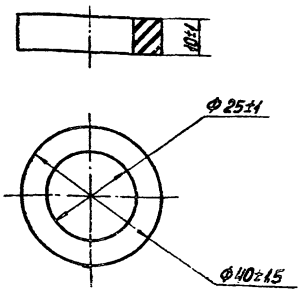

Изм.	Лист	№ докум.	Подп.	Дата
Разраб.		Байдикова		
Провер.		Васютина		
Рук. гр.		Черная		
Нач. отд.		Грингут		

Кольцо уплотнительное

Резина-пластина 10МБ-А-М ГОСТ 7338-65

Лит.	Масса	Масштаб
	0.01	1:1
Лист	Листов 1	

ГИПРОСВЯЗЬ Москва

Инв. № подл. | Подп. и дата | Взам. инв. № | Инв. № дубл. | Подп. и дата

428.935.036 КМ

Rz 50

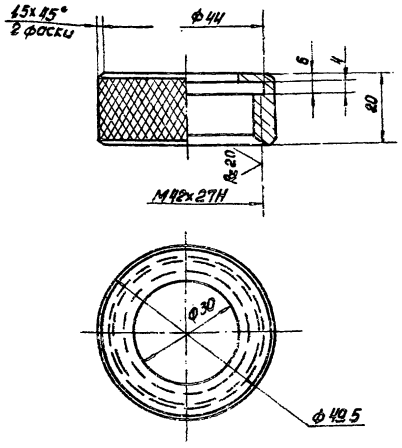

1. Неуказанные предельные отклонения размеров: отверстий - по A_5, валов - по B_5.
2. Накатка сетчатая косая 1.2 ОСТ 26017.
3. Покрытие: Ц9 хр.

Изм.	Лист	№ докум.	Подп.	Дата
Разраб.		Байдикова		
Провер.		Васютина		
Рук. гр.		Черная		
Нач. отд.		Грингут		

Гайка накидная

Лит.	Масса	Масштаб
	0.09	1:1
Лист	Листов 1	

Круг $\frac{B50\ ГОСТ\ 2590-71}{Ст.\ 3\ ГОСТ\ 535-58}$

ГИПРОСВЯЗЬ Москва

Формат А1

Инв. № подл. | Подп. и дата | Взам. инв. № | Инв. № дубл. | Подп. и дата

428.054.136 КМ

Rz 50

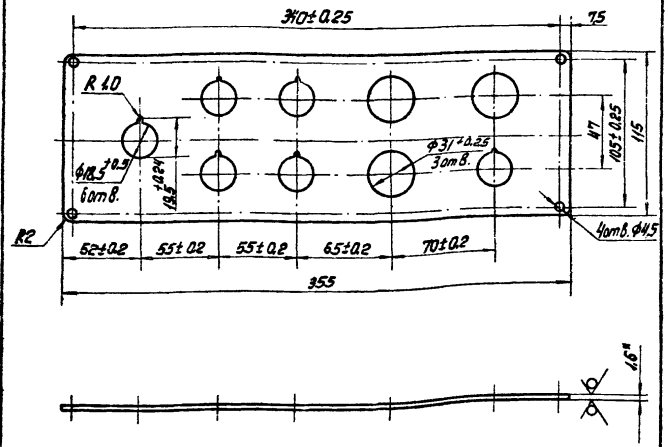

1.* Размер для справок.
2. Неуказанные предельные отклонения размеров: отверстий - по A_5, валов - по B_5, остальных - по C_{M5}.

Изм.	Лист	№ докум.	Подп.	Дата
Разраб.		Байдикова		
Провер.		Васютина		
Рук. гр.		Черная		
Нач. отд.		Грингут		

Панель

Лит.	Масса	Масштаб
	0.42	1:25
Лист	Листов 1	

ГИПРОСВЯЗЬ Москва

Лист $\frac{B\ 1.6\ ГОСТ\ 19903-74}{Ст\ 3\ ГОСТ\ 16523-70}$

Формат А1

Инв. № подл. | Подп. и дата | Взам. инв. № | Инв. № дубл. | Подп. и дата

428.803.041 КМ

Rz 60

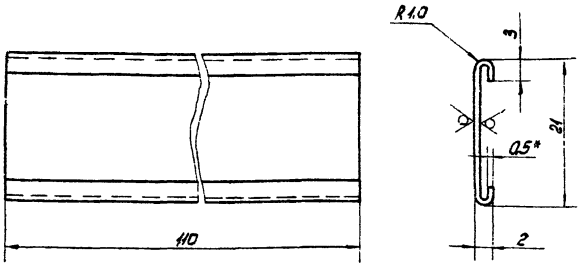

1.* Размер для справок.
2. Неуказанные предельные отклонения размеров валов - по B_5.

Изм.	Лист	№ докум.	Подп.	Дата
Разраб.		Байдикова		
Провер.		Васютина		
Н. к. гр.		Черная		
Нач. отд.		Грингут		

Шильдик

Лит.	Масса	Масштаб
	0.013	2:1
Лист		

Лист $\frac{B\ 0.3\ ГОСТ\ 19903-74}{Ст.\ 3\ ГОСТ\ 16523-}$

Инв. № подл. | Подп. и дата | Взам. инв. № | Инв. № дубл. | Подп. и дата

М-887.32.78
Инв. № 58229
Типовой проект 407-1-83
Альбом VI Часть 6

4Д8.034.052 КМ

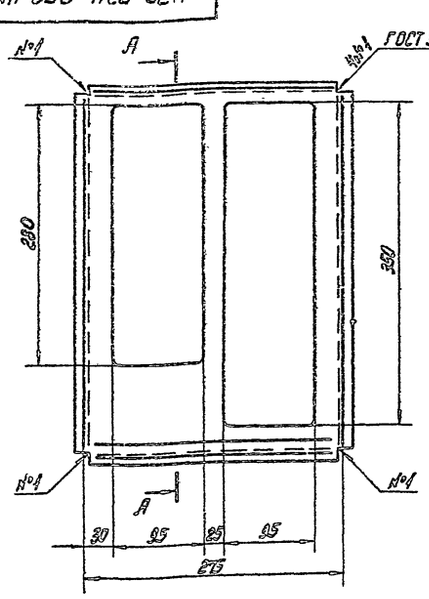

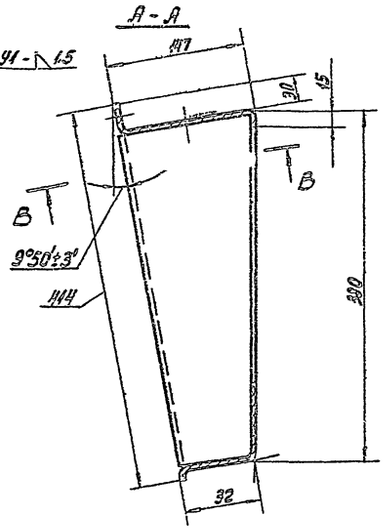

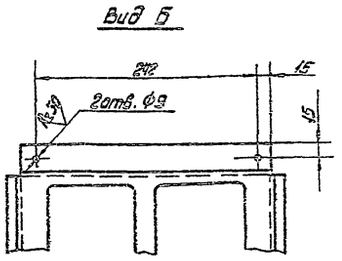

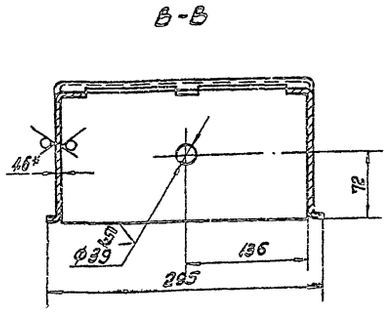

1. * Размер для справок.
2. Неуказанные предельные отклонения размеров: отверстий - по А5, валов - по В5, остальных - по СМ5.
3. Сварные швы зачистить Rz80.
4. Радиусы скруглений 3мм.
5. Внутренние радиусы сгиба 3мм.
6. Острые кромки затупить.

Изм.	Лист	N докум.	Подп.	Дата	4Д8.034.052 КМ	Лит	Масса	Масшт
Разраб.		Васютина			Корпус пульта		2.7	1:4
Пров.		Черная				Лист	Листов 1	
Рук. гр.		Черная						
Нач. отд.		Грингут			Лист В16 ГОСТ 19903-74 / Ст.3 ГОСТ 16523-70	ГИПРОСВЯЗЬ Москва		

Формат 12

4Д8.220.150 КМ

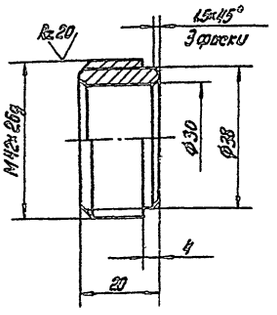

1. * Размеры для справок.
2. Неуказанные предельные отклонения размеров: отверстий - по А5, валов - по В5, остальных - по СМ5.

Изм.	Лист	N докум.	Подп.	Дата	4Д8.220.150 КМ	Лит	Масса	Масшт.
Разраб.		Васютина			Втулка		0.11	1:1
Пров.		Черная				Лист	Листов 1	
Рук. гр.		Черная						
Нач. отд.		Грингут			Круг В 43 ГОСТ 2590-71 / Ст 3 ГОСТ 535-58	ГИПРОСВЯЗЬ Москва		

4Д8.600.968 КМ

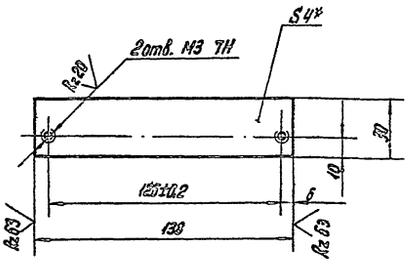

1. * Размеры для справок.
2. Неуказанные предельные отклонения размеров: отверстий - по А5, валов - по В5, остальных - по СМ5.

Изм.	Лист	N докум.	Подп.	Дата	4Д8.600.968 КМ	Лит	Масса	Масшт.
Разраб.		Васютина			Планка под колодку		0.13	1:1
Пров.		Черная				Лист	Листов 1	
Рук. гр.		Черная						
Нач. отд.		Грингут			Полоса 4Х30 ГОСТ 103-57 / Ст 3 ГОСТ 535-58	ГИПРОСВЯЗЬ Москва		

Копировала: Сакалина

М-887.32.79.
Инв. № 58224

Типовой проект 407-1-83
Альбом VI. Часть 6

4Д8.668.530 КМ

Rz 63

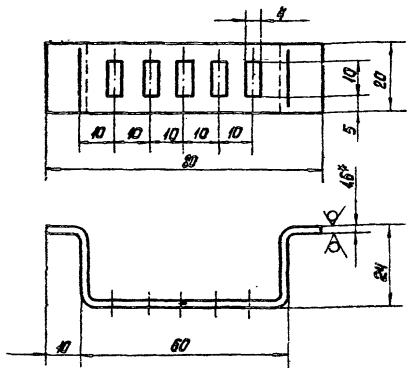

1. * Размер для справок.
2. Неуказанные предельные отклонения размеров: отверстий – по А7, валов – по В7, остальных – по СМ7.
3. Внутренние радиусы сгибов 2мм.
4. Острые кромки перфорации затупить.

Изм.	Лист	N докум.	Подп.	Дата	4Д8.668.530 КМ	Лит.	Масса	Масшт.
Разраб.		Байдикова			Скоба перфорированная		0,04	1:1
Провер.		Васютина				Лист	Листов 1	
Рук. гр.		Черная						
Нач. отд.		Грингут			Лист В 1,6 ГОСТ 19903-74 Ст.3 ГОСТ 16523-70	ГИПРОСВЯЗЬ Москва		

Формат 11

4Д8.668.531 КМ

Rz 63

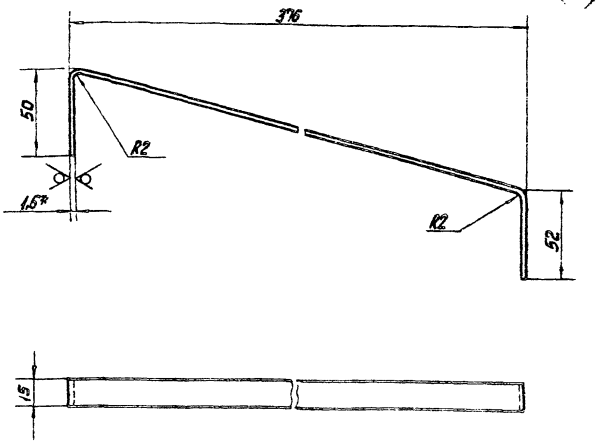

1. * Размер для справок.
2. Неуказанные предельные отклонения размеров: валов – по В5.

Изм.	Лист	N докум.	Подп.	Дата	4Д8.668.531 КМ	Лит.	Масса	Масшт.
Разраб.		Байдикова			Скоба		0,1	1:2
Провер.		Васютина				Лист	Листов 1	
Рук. гр.		Черная						
Нач. отд.		Грингут			Лист В 1,6 ГОСТ 19903-74 Ст.3 ГОСТ 16523-70	ГИПРОСВЯЗЬ Москва		

Формат 11

4Д8.110.050 КМ

Rz 60

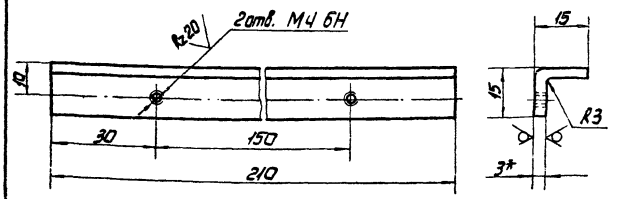

1.* Размер для справок.
2. Неуказанные предельные отклонения размеров: отверстий – по А5, валов – по В5, остальных – по СМ5.

Изм.	Лист	N докум.	Подп.	Дата	4Д8.110.050 КМ	Лит.	Масса	Масшт.
Разраб.		Байдикова			Угольник		0,26	1:1
Провер.		Васютина				Лист	Листов 1	
Рук. груп.		Черная						
Нач. отд.		Грингут			Лист В 30 ГОСТ 19903-74 Ст.3 ГОСТ 16523-70	ГИПРОСВЯЗЬ Москва		

Формат 11

4Д8.110.051 КМ

Rz 63

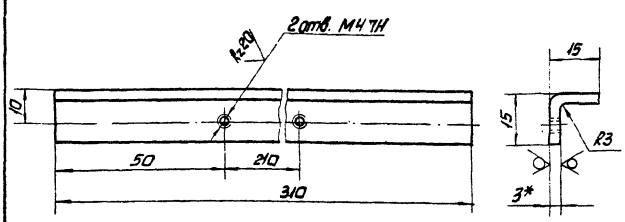

1.* Размер для справок
2. Неуказанные предельные отклонения размеров: отверстий – по А5, валов – по В5, остальных – по СМ5.

Изм.	Лист	N докум.	Подп.	Дата	4Д8.110.051 КМ	Лит.	Масса	Масшт.
Разраб.		Байдикова			Угольник		0,7	[illegible]
Провер.		Васютина				Лист	Листов 1	
Рук. гр.		Черная						
Нач. отд.		Грингут			Лист В 3 ГОСТ 19903-74 [illegible]	ГИПРОСВЯЗЬ [illegible]		

Формат 11

ЦЕНТРАЛЬНЫЙ ИНСТИТУТ ТИПОВОГО ПРОЕКТИРОВАНИЯ
ГОССТРОЯ СССР
Свердловский филиал
620062 г. Свердловск-62, ул. Генеральская 3-А
Заказ № 5395 инв. № 928213 тираж 250
Сдано в печать _____ 1978г. Цена 0-12

gost.e-ecolog.ru