ТИПОВОЙ ПРОЕКТ
407-1-83
АВТОМАТИЗИРОВАННАЯ ДИЗЕЛЬНАЯ ЭЛЕКТРОСТАНЦИЯ МОЩНОСТЬЮ 1×72 кВт

(VI - 050 - 74)

СОСТАВ ПРОЕКТА:

Альбом I — Пояснительная записка. Технологические чертежи.
Альбом II — Архитектурно-строительные чертежи.
Часть 1 — Здание в кирпиче
Часть 2 — Здание в бетонных блоках
Альбом III — Чертежи санитарно-технических систем и устройств.
Альбом IV — Сметы.
Часть 1 — Здание в кирпиче.
Часть 2 — Здание в бетонных блоках.
Альбом V — Заказные спецификации.
Альбом VI — Нестандартизированное оборудование.

1-Система топливная с баком емкостью 250 литров
2-Система масляная с баком емкостью 250 литров
3-Бак для воды емкостью 60 литров
Часть 4 - Бак для аварийного слива масла емкостью 250 литров
Часть 5 - Шкаф для 4-х аккумуляторных батарей
Часть 6 - Пульт дистанционного управления на 1 агрегат

сф 282-11

Альбом VI
Часть 4

Утвержден Министерством связи СССР
6 января 1976 года
Введен в действие институтом Гипросвязь
с 15 мая 1977 года
Приказ №208 от 21 апреля 1977 года

Разработан
Ленинградским институтом
Гипросвязь

gost.e-ecolog.ru

Содержание

Обозначение	Наименование	Лист
	Содержание	2
ЧДЗ. 887. 059 КМ	Бак для аварийного слива масла емкостью 250 литров с рамой	3
ЧДЗ. 887. 060 КМ	Бак емкостью 250 литров.	
ЧДЗ. 887. 059 КМ СБ	Бак для аварийного слива масла емкостью 250 литров с рамой. Сборочный чертеж	4
ЧДЗ. 887. 060 КМ СБ	Бак емкостью 250 литров Сборочный чертеж	5

Обозначение	Наименование	Лист
ЧДЗ. 030. 130 КМ	Обечайка	6
ЧДЗ. 613. 112 КМ	Стенка	7
ЧДЗ. 626. 125 КМ	Труба	
ЧДЗ. 300. 163 КМ	Горловина	8
ЧДЗ. 300. 164 КМ	Патрубок	
ЧДЗ. 010. 181 КМ	Рама	9
ЧДЗ. 600. 956 КМ	Планка	
ЧДЗ. 616. 270 КМ	Стяжка	10
ЧДЗ. 656. 013 КМ	Пробка	

Поз.	Обозначение	Наименование	Кол.	Примечание
		Документация		
	ч35.887.059 км СБ	Сборочный чертеж		
		Сборочные единицы		
1	ч35.887.060 км	Бак емкостью 250 литров	1	
		Детали		
2	ч38.040.181 км	Рама	1	
3	ч38.600.956 км	Планка	2	
4	ч38.616.270 км	Стяжка	4	
5	ч38.656.013 км	Пробка	1	
		Стандартные изделия		
6		Гайка М12Б.01 ГОСТ 5915-70	8	
7		Шайба 12.01.01 ГОСТ 11371-68	8	

Изм.	Лист	№ докум.	Подп.	Дата
Разраб.	Козлова			
Провер.	Черная			
Рук. гр.	Черная			
Нач. отд.	Гринчут			6.12.71

ч35.887.059 КМ

Бак для аварийного слива масла емкостью 250 литров с рамой

Лит.	Лист	Листов
		1

гипросвязь Москва

Формат А4

Поз.	Зон.	Поз.	Обозначение	Наименование	Кол.	Примечание
				Документация		
12			ч35.887.060 км	Сборочный чертеж		
				Детали		
12		1	ч38.030.130 км	Обечайка	1	
11		2	ч38.613.112 км	Стенка	2	
11		3	ч39.626.125 км	Труба	1	
11		4	ч39.300.183 км	Горловина	1	
11		5	ч39.300.164 км	Патрубок	1	

Инв. № подл. | Подп. и дата | Взам. инв. № | Инв. № дубл. | Подп. и дата

Изм.	Лист	№ докум.	Подп.	Дата
Разраб.	Козлова			
Провер.	Черная			
Рук. гр.	Черная			
Нач. отд.	Гринчут			6.12.71

ч35.887.060 КМ

Бак емкостью 250 литров

Лит.	Лист	Листов
		1

гипросвязь Москва

Копировала: Н. Новикова Формат А4

СОП 282-11

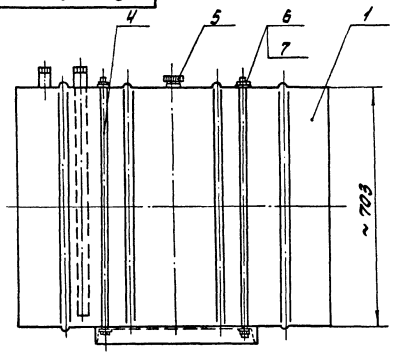

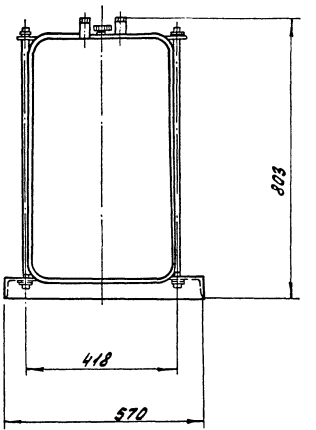

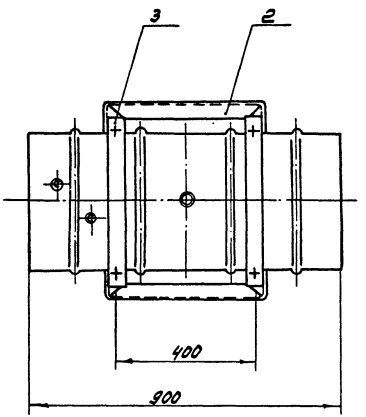

Размеры для справок.

					4Д5.887.059 КМ СБ			
Изм.	Лист	N докум.	Подп.	Дата	Бак для аварийного слива масла емкостью 250 литров с рамой Сборочный чертеж	Литера	Масса	Масшт
Разраб.		Козлова					47,2	1:10
Провер.		Черная				Лист	Листов 1	
Рук. гр.		Черная				гипросвязь Москва		
Нач. отд.		Грингут		6/12 76				

Копировала: Н. Новикова Формат 12

СФ 282-11

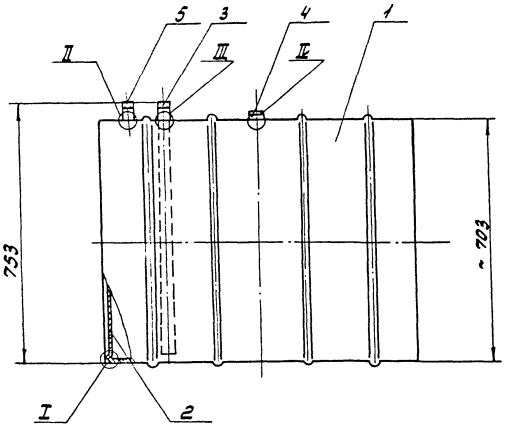

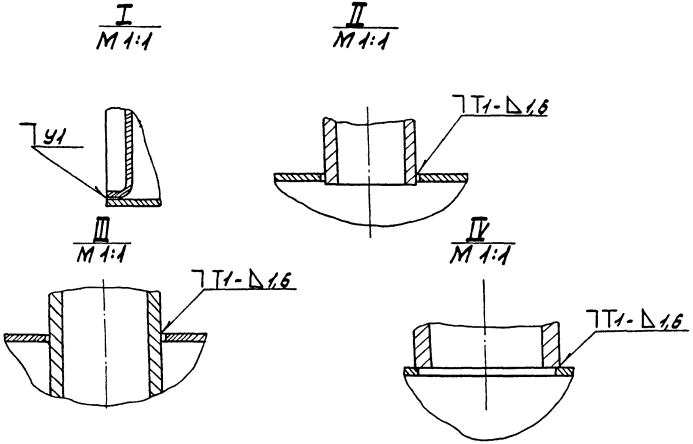

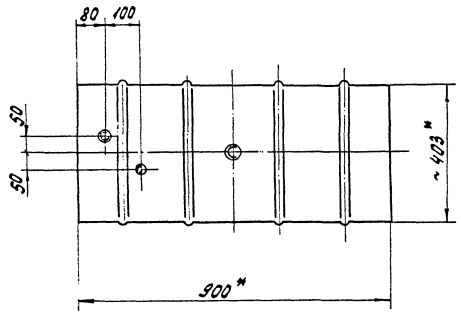

1.* Размеры для справок.

2. Предельные отклонения размеров:

валов - по В7,

остальных - по СМ7.

3. Сварка по гост 5264-69. Сварные швы R280

4. Покрытие: эм. НЦ-25 гост 5406-73, серый, III п.

					4Д5.887.060 КМ СБ			
Изм.	Лист	№ докум.	Подп.	Дата	Бак емкостью 250 литров. Сборочный чертеж	Литера	Масса	Масшт.
Разраб.		Козлова					34	1:10
Пров.		Черная				Лист	Листов 1	
Рук. гр.		Черная				гипросвязь Москва		
Нач. отд.		Грингут		6.12.76				

Копировала: Новикова Формат 12

СФ 282-11

4Д8.030.130 КМ

Rz 63

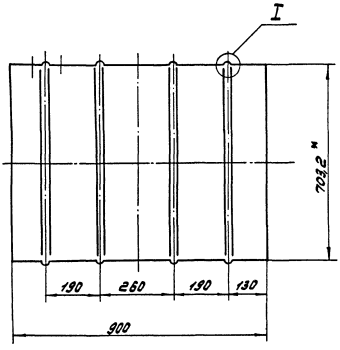

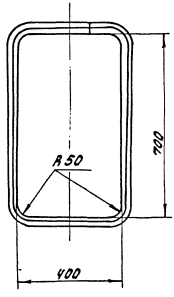

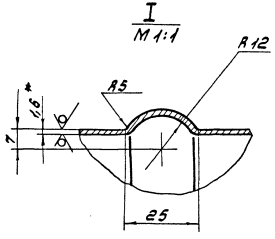

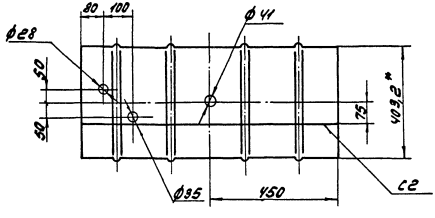

1.* Размеры для справок.

2. Предельные отклонения размеров:
отверстий - по А7,
валов - по В5,
остальных - по СМ7.

3. Сварка по ГОСТ 5264-69. Сварные швы Rz 80

4. Допускается только один шов в верхней части обечайки.

					4Д8.030.130 КМ			
Изм.	Лист	№ докум.	Подп.	Дата	Обечайка	Литер	Масса	Масшт.
Разраб.		Козлова					24,0	1:10
Пров.		Черная				Лист	Листов 1	
Рус.гр.		Черная						
Нач.отд.		Грингут		6.12.76	Лист В1,6 ГОСТ 19903-74 Ст.3 ГОСТ 16523-70	Гипросвязь Москва		

Копировала: Н.Новикова Формат 12

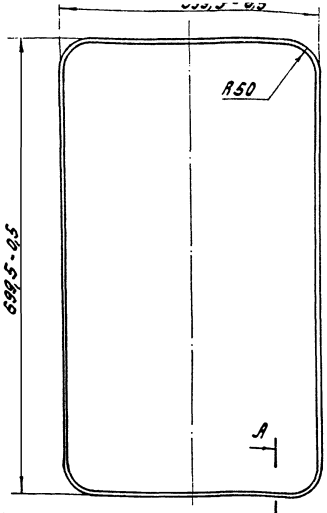

А-А
М 1:1

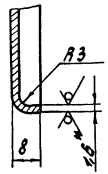

1.* Размер для справок.

2. Неуказанные предельные отклонения размеров:
отверстий - по А7,
валов - по В7.

					488.613.112 КМ		
Изм.	Лист	N докум.	Подп.	Дата	Стенка	Литер	Масса	Масшт.
Разраб.		Козлова					4,15	1:5
Провер.		Черная				Лист	Листов 1
Рук. гр.		Черная					
Нач. отд.		Гринчут		6.12.74	Лист В1.6 ГОСТ 19903-74 / Ст.3 ГОСТ 16523-70	Гипросвязь Москва	

Формат А4

Инв. N подл. | Подп. и дата | Взам. инв. N | Инв. N дубл. | Подп. и дата

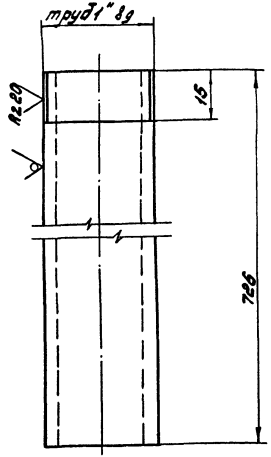

Предельные отклонения размеров:
валов - по В7,
остальных - по см7.

					488.626.125 КМ		
Изм.	Лист	N докум.	Подп.	Дата	Труда	Литер	Масса	Масшт.
Разраб.		Козлова					1,74	1:1
Пров.		Черная				Лист	Листов 1
Рук. гр.		Черная					
Нач. отд.		Гринчут		6.12.74	Труда-0-25 ГОСТ 3262-75.	Гипросвязь Москва	

Копировала: Н. Новикова

Формат А4

РФ 283-11

4Д9.300.163 КМ

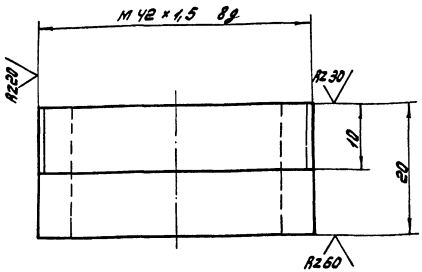

Предельные отклонения размеров:
валов - по в7,
остальных - по ст7.

Изм.	Лист	№ докум.	Подп.	Дата	
Разраб.		Козлова			
Пров.		Черная			
Рук. гр.		Черная			
Н. отд.		Гринзут			

4Д9.300.163 КМ

Горловина

Литер	Масса	Масшт.
	0,06	2:1
Лист	Листов 1	

Труда 0-32 ГОСТ 3262-75.

Гипросвязь
Москва

Формат А4

4В.300.164 КМ

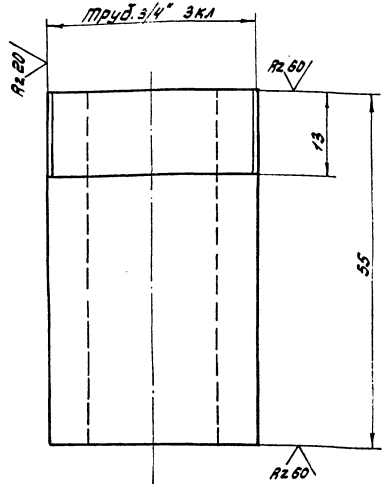

Предельные отклонения размеров:
валов - по в7,
остальных - по ст7.

Инв. № подл. | Подп. и дата | Взам. инв. № | Инв. № дубл. | Подп. и дата

Изм.	Лист	№ докум.	Подп.	Дата	
Разраб.		Козлова			
Пров.		Черная			
Рук. гр.		Черная			
Н. отд.		Гринзут			

4Д9.300.164 КМ

Патрубок

Литер	Масса	Масшт.
	0,08	2:1
Лист	Листов 1	

Труда 0-20 ГОСТ 3262-75

Гипросвязь
Москва

Копировала: Н. Новикова

Формат А4

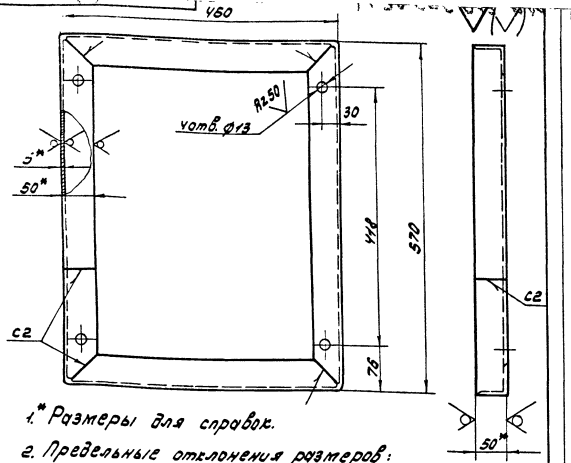

1.* Размеры для справок.

2. Предельные отклонения размеров:

отверстий - по А7,

валов - по В7,

остальных - по СМ7.

3. Внутренние радиусы сгибов 5 мм.

4. Сварка по ГОСТ 5264-69. Сварные швы R280

5. Покрытие: ЭМ. НЦ-25 ГОСТ 5406-73, серый, III. п.

				4Д8.010.181 КМ			
Изм.	Лист	N докум.	Подп.	Дата	Рама	Литер	Масса	Масшт.
Разраб.		Козлова	Ros				7,8	1:5
Провер.		Черная	Чер			Лист	Листов 1
Рук. гр.		Черная	Чер				
Нач. отд.		Грингут	[signature]	6.12.76	Уголок Б-50×50×5 ГОСТ 8509-72 Ст.3 ГОСТ 535-58	Гипросвязь Москва	

Формат 11

Подп. и дата | Инв. N дубл. | Взам. инв. N | Подп. и дата | Инв. N подл.

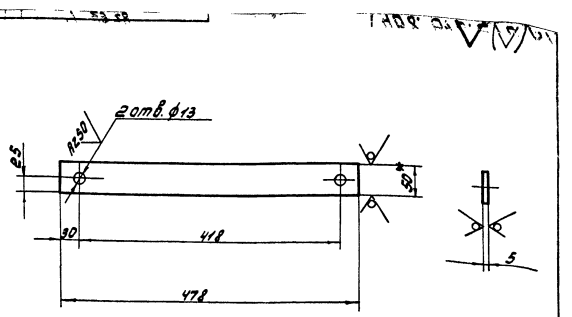

1.* Размеры для справок.

2. Предельные отклонения размеров:

отверстий - по А7,

валов - по В7,

остальных - по СМ7.

3. Покрытие: ЭМ. НЦ-25, ГОСТ 5406-73, серый, III. п.

				4Д8.600.956 КМ			
Изм.	Лист	N докум.	Подп.	Дата	Планка	Литер	Масса	Масшт.
Разраб.		Козлова	Ros				0,94	1:5
Пров.		Черная	Чер			Лист	Листов 1
Рук. гр.		Черная	Чер				
Нач. отд.		Грингут	[signature]	6.12.76	Полоса 5×50 ГОСТ 103-57 Ст.3 ГОСТ 535-58	Гипросвязь Москва	

Копировала: Ноф Новикова Формат 11

СФ 282-11

488.616.270 КМ

Rz 63

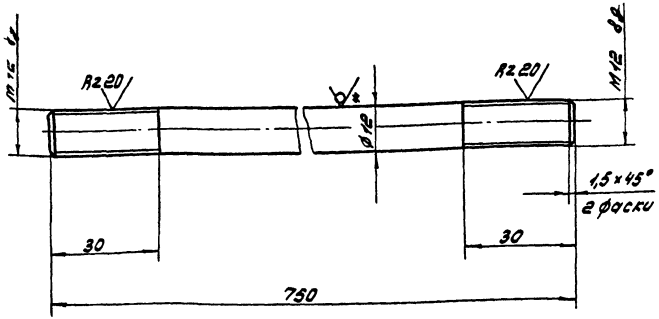

1.* Размер для справок.

2. Предельные отклонения размеров:
валов - по В7,
остальных - по СМ7.

3. Покрытие: Ц9. Хр.

Изм.	Лист	№ докум.	Подп.	Дата
Разраб.		Козлова		
Пров.		Черная		
Рук. гр.		Черная		
Нач. отд.		Грингут		6.12.72

488.616.270 КМ

Стяжка

Литер	Масса	Масшт.
	0,69	1:1

Лист | Листов 1

Круг В12 ГОСТ 2590-71 Ст.3 ГОСТ 535-58

гипросвязь Москва

Формат А4

488.656.013 КМ

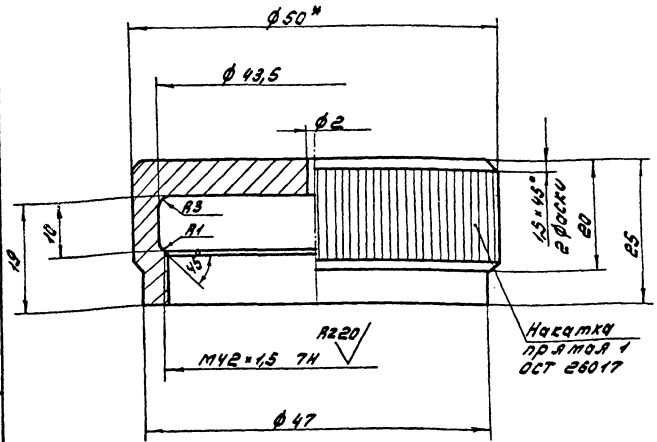

1.* Размер для справок.

2. Предельные отклонения размеров:
отверстий - по А5,
валов - по В5,
остальных - по СМ5.

3. Покрытие: Ц9. Хр.

Изм.	Лист	№ докум.	Подп.	Дата
Разраб.		Козлова		
Пров.		Черная		
Рук. гр.		Черная		
Нач. отд.		Грингут		6.12.72

Проба

Литер	Масса	Масшт.
	0,25	2:1

Лист | Листов 1

Круг В50 ГОСТ 2590-71 Ст.3 ГОСТ 535-58.

гипросвязь Москва

Копировала: Нина Новикова

Формат А4

Инв. № подл. | Подпись и дата | Взам. инв. №

СФ 282-11

ЦЕНТРАЛЬНЫЙ ИНСТИТУТ ТИПОВОГО ПРОЕКТИРОВАНИЯ
ГОССТРОЯ СССР
Свердловский филиал
620062, г. Свердловск, ул. Генеральская, 3-А
Заказ № 198 инв. № Ор 282-11 тираж 400
Сдано в печать 27/XII 1978 г. Цена 0-33

gost.e-ecolog.ru