ТИПОВОЙ ПРОЕКТ
407-1-83
АВТОМАТИЗИРОВАННАЯ ДИЗЕЛЬНАЯ ЭЛЕКТРОСТАНЦИЯ МОЩНОСТЬЮ 1×72 кВт
(VI-050-74)

СОСТАВ ПРОЕКТА:

Альбом I – Пояснительная записка. Технологические чертежи.
Альбом II – Архитектурно-строительные чертежи.
Часть 1 – Здание в кирпиче.
Часть 2 – Здание в бетонных блоках
Альбом III – Чертежи санитарно-технических систем и устройств.
Альбом IV – Сметы.
Часть 1 – Здание в кирпиче.
Часть 2 – Здание в бетонных блоках.
Альбом V – Заказные спецификации.
Альбом VI – Нестандартизированное оборудование.

1-Система топливная с баком емкостью 250 литров
2-Система масляная с баком емкостью 250литров
3-Бак для воды емкостью 60 литров
Часть 4-Бак для аварийного слива масла емкостью 250 литров
Часть 5-Шкаф для 4-х аккумуляторных батарей
Часть 6-Пульт дистанционного управления на 1агрегат

сф 282-10

Альбом VI
Часть 3

Разработан
ектным институтом
Гипросвязь

Утвержден Министерством связи СССР
6 января 1976 года
Введен в действие институтом Гипросвязь
с 15 мая 1977 года
Приказ №208 от 21 апреля 1977 года

gost.e-ecolog.ru

Инв. № 57168

Содержание

Обозначение	Наименование	Лист
	Содержание	2
425.880.037 КМ	Бак для воды ёмкостью 60 литров	3
	с металлической подставкой	
425.880.037 КМСБ	Бак для воды ёмкостью	
	60 литров с металлической	
	подставкой	
	Сборочный чертеж	
425.887.057 КМ	Бак для воды ёмкостью 60 литров	4
425.887.058 КМ	Бак	
425.887.057 КМСБ	Бак для воды ёмкостью 60 литров	5
	Сборочный чертеж	
425.887.058 КМСБ	Бак. Сборочный чертеж	6
438.120.228 КМ	Дуга	7
436.180.833 КМ	Подставка	

Обозначение	Наименование	Лист
436.180.833 КМСБ	Подставка	8
	Сборочный чертёж	
436.173.056 КМ	Крышка	9
436.173.056 КМСБ	Крышка. Сборочный чертёж	
438.030.129 КМ	Обечайка	10
438.074.102 КМ	Дно бака	
438.054.135 КМ	Крышка	11
438.220.148 КМ	Втулка	
438.240.033 КМ	Кольцо ограничительное	12
438.240.034 КМ	Кольцо	
438.616.268 КМ	Распорка	13
438.616.269 КМ	Распорка	
438.604.397 КМ	Накладка	14
438.671.017 КМ	Ручка	

Типовой проект 407-1-83
Альбом VI Часть 3

Поз.	Зона	Кол.	Обозначение	Наименование	Кол.	Примечание
				Документация		
11			425.880.037 КМ СБ	Сборочный чертеж		
				Сборочные единицы		
12		1	425.887.057 КМ	Бак для воды емкостью 60 литров	1	
12		2	426.180.833 КМ	Подставка	1	

Изм.	Лист	N докум.	Подп.	Дата
Разраб.		Козлова		
Провер.		Ювчавадзе		
Рук. гр.		Черная		
Нач. отд.		Грингут		6.12.76

425.880.037 КМ

Бак для воды емкостью 60 литров с металлической подставкой

Литера	Лист	Листов
		1

Гипросвязь Москва

Инв. N подл. 57769 | Подп. и дата | Взам. инв. N | Инв. N дубл. | Подп. и дата

Коп. Сакалина

Формат 11

425.880.037 КМ СБ

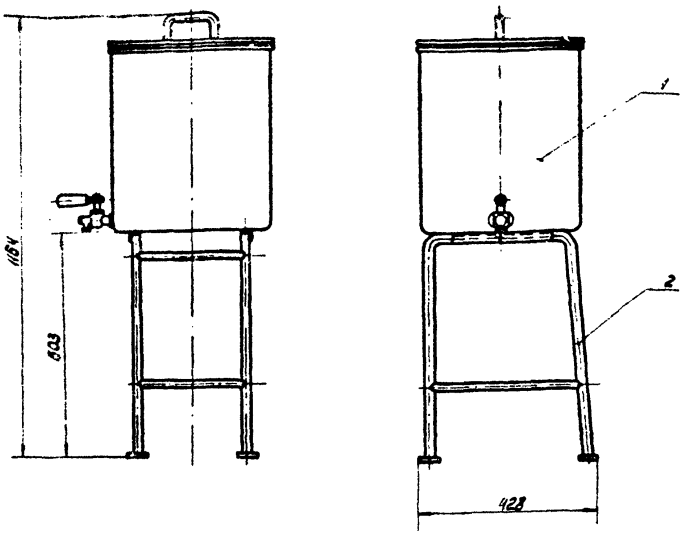

Все размеры для справок.

Изм.	Лист	N докум.	Подп.	Дата
Разраб.		Козлова		
Провер.		Чавчавадзе		
Рук. гр.		Черная		
Нач. отд.		Грингут		6.12.76

425.880.037 КМ СБ

Бак для воды емкостью 60 литров с металлической подставкой Сборочный чертеж

Литер.	Масса	Масшт.
	13.8	1:10

Лист	Листов 1

Гипросвязь Москва

Инв. N подл. | Подп. и дата | Взам. инв. N | Инв. N дубл. | Подп. и дата

Формат 11

СФ 282-10

Типовой проект 407-1 вс М-885 03 72

Альбом VI Часть 3

Формат	Зона	Поз.	Обозначение	Наименование	Кол.	Примечание
				Документация		
12			4д5.887.057 КМ СБ	Сборочный чертеж		
				Сборочные единицы		
12		1	4д5.887.058 КМ	Бак	1	
11		2	4д6.173.056 КМ	Крышка	1	
				Стандартные изделия		
		3		Винт М6х1,25х12.58.01 ГОСТ 17473-72	2	
				Прочие изделия		
		4		Кран пробно-спускной I-15-10 ГОСТ 8730-67	1	

Изм.	Лист	N докум.	Подп.	Дата
Разраб.		Козлова		
Пров.		Чавчавадзе		
Рук. гр.		Черная		
Нач. отд.		Грингут		6.12.76

4д5.887.057 КМ

Бак для воды емкостью 60 литров

Литера	Лист	Листов
		1

Гипросвязь Москва

Инв. N подл. 57770 | Подп. и дата | Взам. инв. N | Инв. N дубл. | Подп. и дата

Кол. Сакалина

Формат 11

4

Формат	Зона	Поз.	Обозначение	Наименование	Кол.	Примечание
				Документация		
11			4д5.887.058 КМ СБ	Сборочный чертеж		
				Детали		
11		1	4д8.030.129 КМ	Обечайка	1	
11		2	4д8.074.102 КМ	Дно бака	1	
11		3	4д8.240.034 КМ	Кольцо	1	
11		4	4д8.604.397 КМ	Накладка	1	
11		5	4д8.220.148 КМ	Втулка	1	
64		6	4д9.040.507 КМ	Уголок направляющий Уголок 6-20х20х4 ГОСТ 8509-72 / Ст.3 ГОСТ 535-58 l=260 Вт	2	0,6 кг

Изм.	Лист	N докум.	Подп.	Дата
Разраб.		Козлова		
Пров.		Чавчавадзе		
Рук. гр.		Черная		
Нач. отд.		Грингут		6.12.76

4д5.887.058 КМ

Бак

Литера	Лист	Листов
		1

Гипросвязь Москва

Инв. N подл. | Подп. и дата | Взам. инв. N | Инв. N дубл. | Подп. и дата

Формат 11

Типовой проект 407-1-83 М-885.23.73

Альбом VI Часть 3

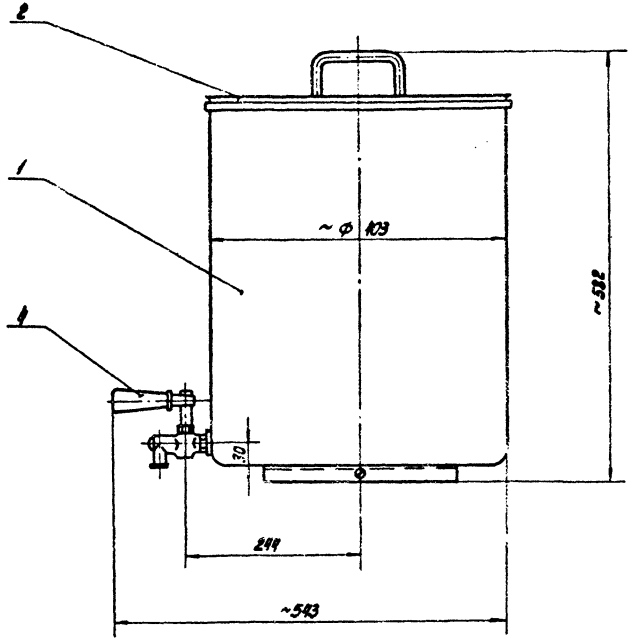

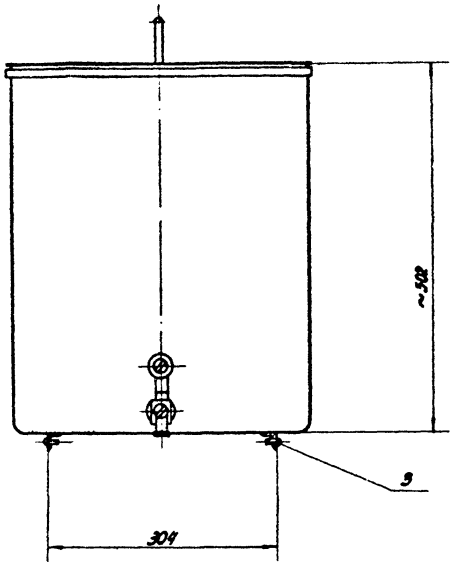

Все размеры для справок.

Изм.	Лист	N докум.	Подп.	Дата
Разраб.		Козлова		
Провер.		Чавчавадзе		
Рук. гр.		Черная		
Нач. отд.		Грингут		6.12.71

Коп. Сакалина

4Д5.887.057 КМ СБ

Бак для воды емкостью 60 литров Сборочный чертеж

Литера	Масса	Масшт.
	12.2	1:5

Лист | Листов 1

Гипросвязь Москва

Формат 12

сф 282-10

Инв. N подл.	Подп. и дата	Взам. инв. N	Инв. N дубл.	Подп. и дата
57771				

4Д5.887.057 КМ СБ

Типовой проект 407-1-55 М-885.03.74
Альбом VI Часть 3

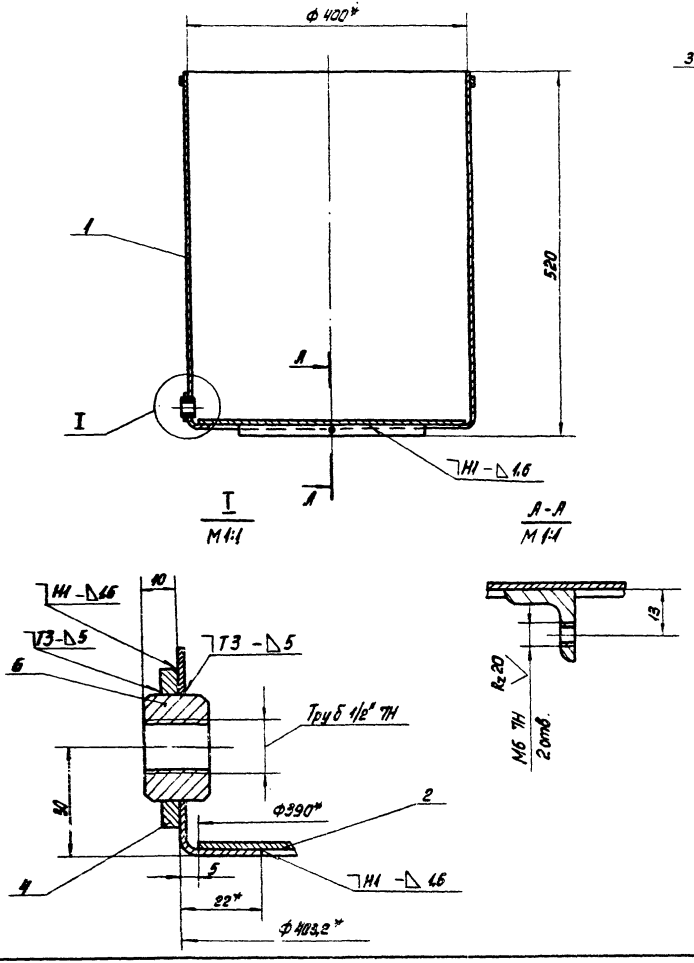

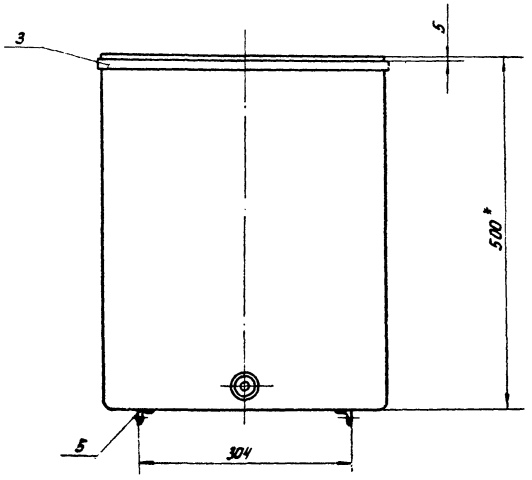

1. * Размеры для справок.
2. Предельные отклонения размеров:
   отверстий – по А7,
   валов – по В7,
   остальных – по СМ7.
3. Сварка газовая. Сварные швы Rz70
4. Покрытие: Эм. НЦ-25 ГОСТ 5406-73, серый, III.П.

					485.887.058 КМ СБ			
Изм.	Лист	N докум.	Подп.	Дата	Бак	Литера	Масса	Масшт.
Разраб.		Козлова			Сборочный чертеж		10.0	1:5
Пров.		Чавчавадзе				Лист	Листов 1	
Рук. гр.		Черная				Гипросвязь Москва		
Нач. отд.		Грингут		5.12.74				
Кол.		Сокалина				Формат 12		

Инв. N подл. 57772 | Подп. и дата | Взам. инв. N | Инв. N дубл. | Подп. и дата

СФ 222-10

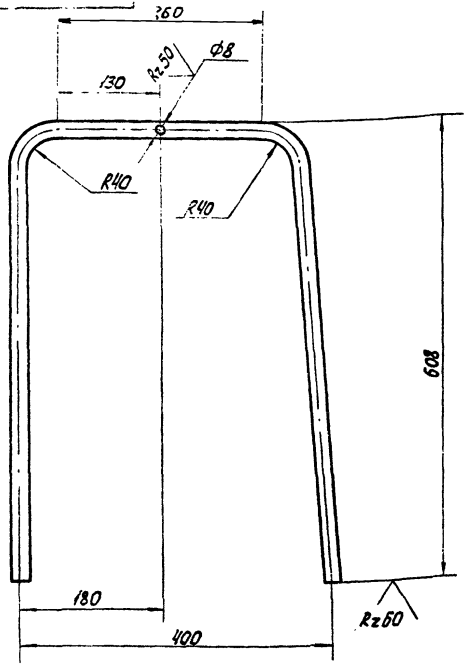

Предельные отклонения размеров:
отверстий - по А7,
валов - по В7,
остальных - по СМ7.

Изм.	Лист	N докум.	Подп.	Дата
Разраб.		Козлова	Коз	
Пров.		Чавчавадзе	Чавчав	
Рук. гр.		Черная	Чер	
Нач. отд.		Грингут	[illegible]	6.12.76

4д8.120.228 КМ

Дуга

Труба 22×2.5-20-А ГОСТ 8734-75

Литера	Масса	Масшт.
	2.0	1:5

Лист | Листов 1

Гипросвязь Москва

Формат 11

Формат	Зона	Поз.	Обозначение	Наименование	Кол.	Примечание
				Документация		
11			4д6.180.833 КМ СБ	Сборочный чертеж		
				Детали		
11		1	4д8.120.228 КМ	Дуга	2	
11		2	4д8.616.268 КМ	Распорка	4	
11		3	4д8.616.269 КМ	Распорка	2	
				Материалы		
		4		Лист В10 ГОСТ 19903-74 / Ст.3 ГОСТ 14637-69		
				28В7×28В7	4	0,03 кг

Инв. N дубл. | Подп. и дата | Взам. инв. N | Инв. N дубл. | Подп. и дата

Изм.	Лист	N докум.	Подп.	Дата
Разраб.		Козлова	Коз	
Пров.		Чавчавадзе	Чавчав	
Рук. гр.		Черная	Чер	
Нач. отд.		Грингут	[illegible]	6.12.76

4д6.180.833 КМ

Подставка

Литера	Лист	Листов
		1

Гипросвязь Москва

Коп. Сакалина

Формат 11

Типовой проект 46 -83 М-886.12.17.
Альбом VI Часть 3

Инв. № подл. 5777 | Подп. и дата | Инв. № дубл. | Взам. инв. №

ЧДВ.180.833 КМ СБ

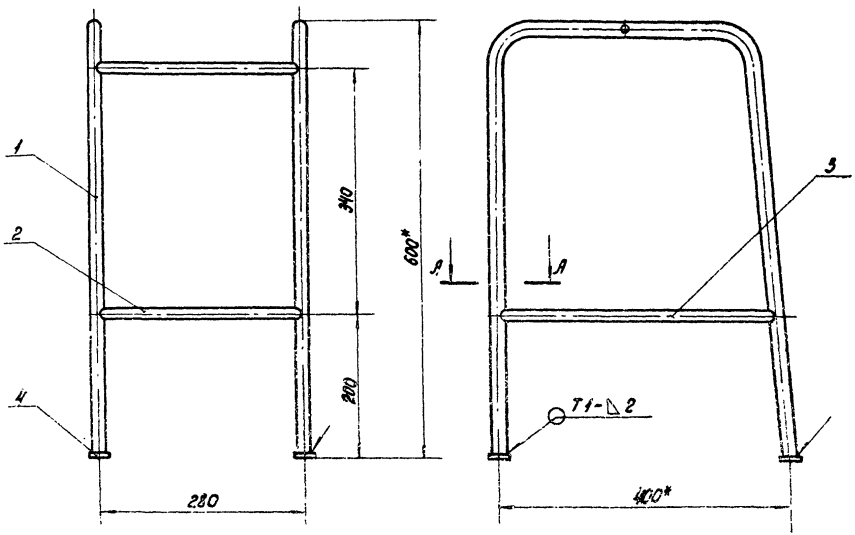

1. * Размеры для справок.
2. Сварка газовая Сварные швы R=70
3. Детали поз. 2 и 3 в местах соединений варить по контуру прилегания.
4. Предельные отклонения размеров:
   отверстий - по А7,
   валов - по В7.
   остальных - по СМ7.
5. Покрытие: Эм. НЦ-25 ГОСТ 5406-73, серый, III. П.

А-А
М 1:1

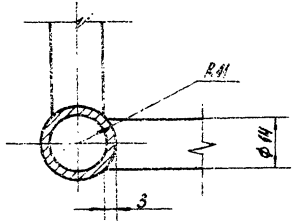

					ЧДВ.180.833 КМ СБ			
Изм.	Лист	№ докум.	Подп.	Дата	Подставка	Литера	Масса	Масштаб
Разраб.		Козлова					5,4	1:5
Провер.		Чавчавадзе			Сборочный чертеж	Лист	Листов 1	
Рук. гр.		Черная						
Нач. отд.		Грингут		6.12.78		Гипросвязь Москва		

Кор. Сакалина

Формат 12

СФ 282-10

Типовой проект 407-1-83
Альбом VI Часть 3

Обозначение	Наименование	Кол.	Примечание
	Документация		
4Д6.173.056 КМСБ	Сборочный чертеж		
	Детали		
11 1 4Д8.054.135 КМ	Крышка	1	
11 2 4Д8.240.033 КМ	Кольцо ограничительное	1	
11 3 4Д8.671.017 КМ	Ручка	1	

Изм.	Лист	N докум.	Подп.	Дата
Разраб.		Козлова	Kos	
Пров.		Чавчавадзе	[illegible]	
Рук. гр.		Черная	[illegible]	
Нач. отд.		Грингут	[illegible]	6.12.76

4Д6.173.056КМ

Крышка

Литера	Лист	Листов
		1

Гипросвязь Москва

Формат 11

Инв. N подл. 57775 | Подп. и дата | Взам. инв. N | Инв. N дубл. | Подп. и дата

4Д6.173.056 КМСБ

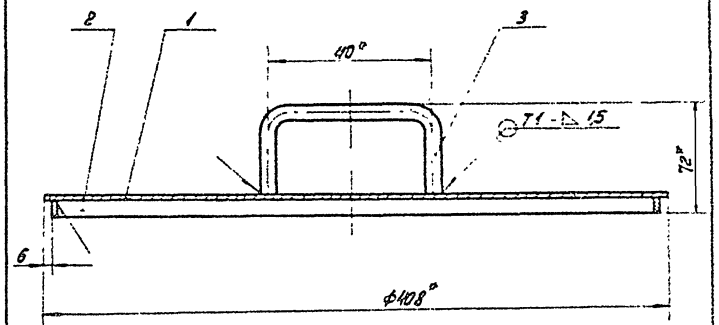

1. * Размеры для справок.
2. Предельные отклонения размеров:
   валов - по В7,
   остальных - по СМ7.
3. Сварка по ГОСТ 5264-69.
   Сварные швы Rz60
4. Покрытие: Эм. НЦ-25 ГОСТ 5406-73, серый III.П.

Изм.	Лист	N докум.	Подп.	Дата
Разраб.		Козлова	Kos	
Провер.		Чавчавадзе	[illegible]	
Рук. гр.		Черная	[illegible]	
Нач. отд.		Грингут	[illegible]	6.12.76

4Д6.173.056 КМ СБ

Крышка
Сборочный чертеж

Литера	Масса	Масшт.
	1.57	1:2,5

Лист | Листов 1

Гипросвязь Москва

Кол. Сакалина

Формат 11

сф 282-10

Типовой проект 407-1-83 Альбом VI Часть 3

М-887.32 4

4д8.030.129 КМ

Rz63

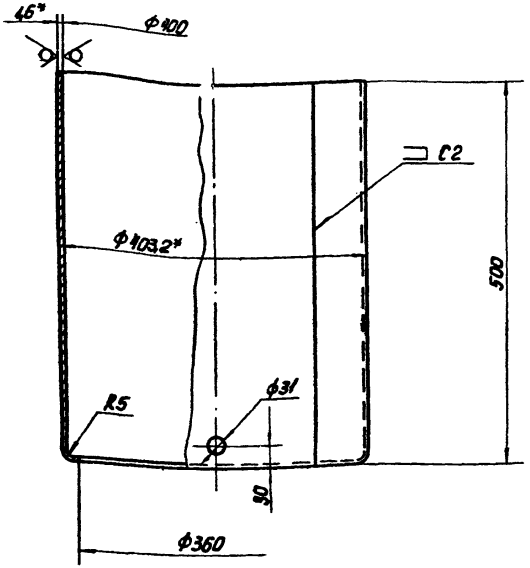

1. * Размер для справок.
2. Предельные отклонения размеров:
   отверстий - по А7,
   валов - по В7,
   остальных - по СМ7.
3. Сварка газовая. Сварные швы Rz80

Изм.	Лист	N докум.	Подп.	Дата
Разраб.		Козлова		
Провер.		Чавчавадзе		
Рук. гр.		Черная		
Нач. отд.		Грингут		6.12.76

Обечайка

Литера	Масса	Масшт.
	7.67	1:5

Лист | Листов 1

Лист В 1.6 ГОСТ 19903-74 / Ст. 3 ГОСТ 16523-70

Гипросвязь Москва

Формат 11

Инв. N подл. 57776 | Подп. и дата | Взам. инв. N | Инв. N дубл. | Подп. и дата

4д8.074.102 КМ

Rz63

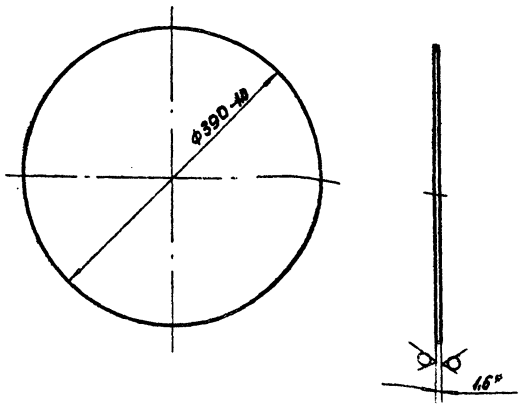

* Размер для справок.

Изм.	Лист	N докум.	Подп.	Дата
Разраб.		Козлова		
Провер.		Чавчавадзе		
Рук. гр.		Черная		
Нач. отд.		Грингут		6.12.76

Дно бака

Литера	Масса	Масшт.
	1.77	1:5

Лист | Листов 1

Лист В 1.6 ГОСТ 19903-74 / Ст. 3 ГОСТ 16523-70

Гипросвязь Москва

Коп. Сакалина

Формат 11

Инв. N подл. | Подп. и дата | Взам. инв. N | Инв. N дубл. | Подп. и дата

Типовой проект 407-1-83 М-887-32-3

Альбом VI Часть 3

408.054.135 КМ

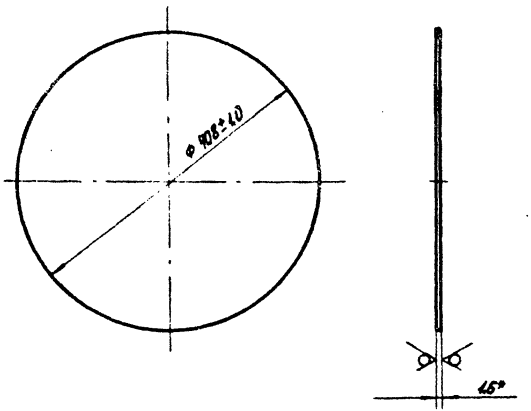

* Размер для справок.

Изм.	Лист	N докум.	Подп.	Дата
Разраб.		Козлова		
Пров.		Чавчавадзе		
Рук. гр.		Черная		
Нач. отд.		Грингут		6.12.71

Крышка

Литера	Масса	Масшт.
	1,4	1,5

Лист | Листов 1

Лист В 1.6 ГОСТ 19903-74 / Ст. 3 ГОСТ 16523-70

Гипросвязь Москва

Формат 11

Инв. N подл. 57277 | Подп. и дата | Взам. инв. N | Инв. N дубл. | Подп. и дата

408.220.148 КМ

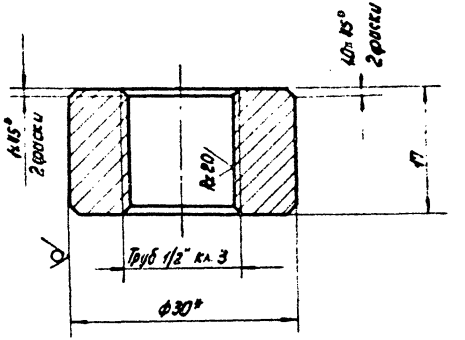

1.* Размеры для справок.

2. Предельные отклонения размеров:

отверстий - по А7,

валов - по В7.

Изм.	Лист	N докум.	Подп.	Дата
Разраб.		Козлова		
Провер.		Чавчавадзе		
Рук. гр.		Черная		
Нач. отд.		Грингут		6.12.71

Втулка

Литера	Масса	Масшт.
	0.09	2:1

Лист | Листов 1

Круг В30 ГОСТ 2590-71 / Ст. 3 ГОСТ 535-58

Гипросвязь Москва

Формат 11

Коп. Сакалина

Инв. N подл. | Подп. и дата | Взам. инв. N | Инв. N дубл. | Подп. и дата

СФ 282-10

Типовой проект 407-1-83 М-887.32.15
Альбом VI Часть 3

4Д8.240.033 КМ

Rz 63 (√)

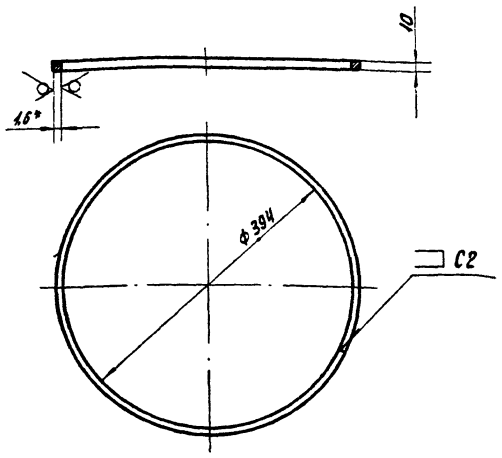

1.* Размеры для справок.
2. Предельные отклонения размеров:
   отверстий - по А7,
   валов - по В7.
3. Сварка газовая. Сварные швы Rz80.

Изм.	Лист	N докум.	Подпись	Дата
Разраб.		Козлова	Коз	
Провер.		Чавчавадзе		
Рук. гр.		Черная		
Нач. отд.		Грингут		6.12.76

Кольцо ограничительное.

Литера	Масса	Масшт.
	0,13	1:5

Лист | Листов 1

Лист В1.6 ГОСТ 19903-74 / Ст.3 ГОСТ 16523-70

Гипросвязь Москва

Формат 11

Инв. N подл. 5 77 78 | Подп. и дата | Взам. инв. N | Инв. N дубл. | Подп. и дата

4Д8.240.034 КМ

Rz 63 (√)

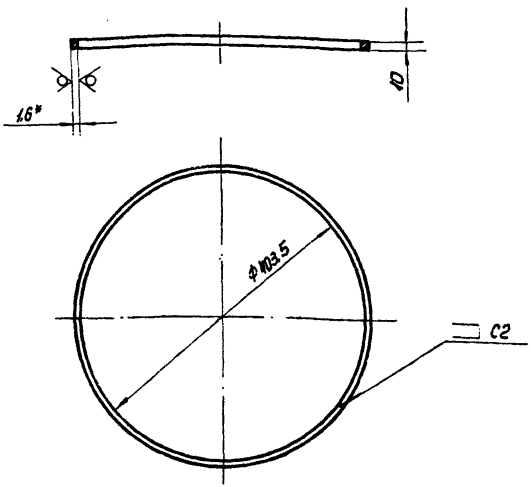

1. * Размер для справок.
2. Предельные отклонения размеров:
   отверстий - по А7,
   валов - по В7,
3. Сварка газовая. Сварные швы Rz80.

Изм.	Лист	N докум.	Подп.	Дата
Разраб.		Козлова	Коз	
Провер.		Чавчавадзе		
Рук. гр.		Черная		
Нач. отд.		Грингут		6.12.76

Кольцо

Литера	Масса	Масшт.
	0,13	1:5

Лист | Листов 1

Лист В1.6 ГОСТ 19903-74 / Ст.3 ГОСТ 16523-70

Гипросвязь Москва

Коп. Сакалина

Формат 11

Инв. N подл. | Подп. и дата | Взам. инв. N | Инв. N дубл. | Подп. и дата

Типовой проект 4.07-1-23 М.387.32.50
Альбом VI Часть 3

4Д8.616.268 КМ

Rz 53

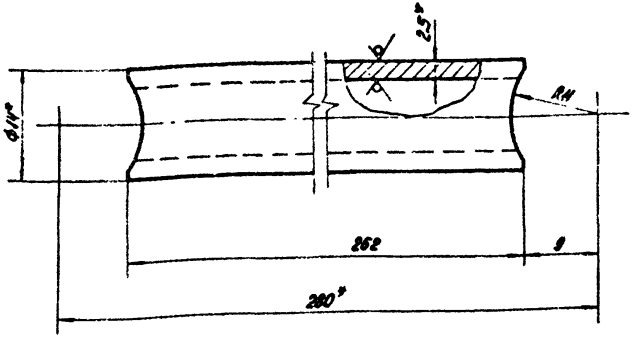

1.* Размеры для справок.

2. Предельные отклонения размеров:

отверстий - по А7,

валов - по В7,

остальных - по СМ7.

Изм.	Лист	N докум.	Подп.	Дата
Разраб.		Козлова		
Провер.		Чавчавадзе		
Рук. гр.		Черная		
Нач. отд.		Грингут		6.12.76

4Д8.616.268 КМ

Распорка

Литера	Масса	Масшт.
	0,21	2:1

Лист | Листов 1

Труба 14х2.5-20-А ГОСТ 8734-58

Гипросвязь Москва

Формат 11

Инв. N подл. 57779 | Подп. и дата | Взам. инв. N | Инв. N дубл. | Подп. и дата

4Д8.616.269 КМ

Rz 53

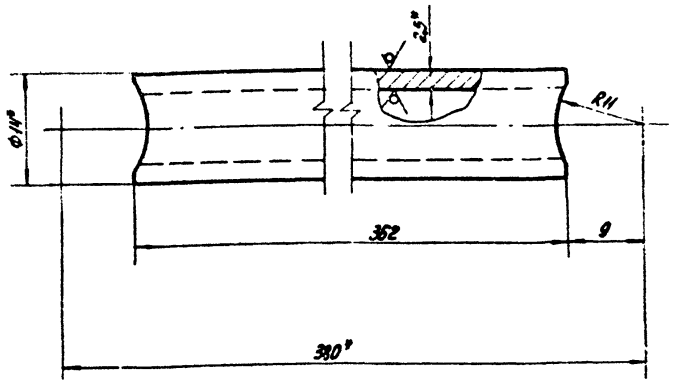

1.* Размеры для справок.

2. Предельные отклонения размеров:

отверстий - по А7,

валов - по В7,

остальных - по СМ7.

Изм.	Лист	N докум.	Подп.	Дата
Разраб.		Козлова		
Провер.		Чавчавадзе		
Рук. гр.		Черная		
Нач. отд.		Грингут		6.12.76

4Д8.616.269 КМ

Распорка

Литера	Масса	Масшт.
	0.26	2:1

Лист | Листов 1

Труба 14х2.5-20-А ГОСТ 8734-58

Гипросвязь Москва

Формат 11

Инв. N подл. | Подп. и дата | Взам. инв. N | Инв. N дубл. | Подп. и дата

СФ 282-10

408.604.397 КМ

Rz 63

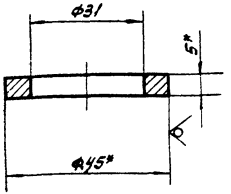

1.* Размеры для справок.

2. Предельные отклонения размеров:

отверстий - по А7,

валов - по В7.

Изм.	Лист	N докум.	Подп.	Дата
Разраб.		Козлова		
Провер.		Чавчавадзе		
Рук. гр.		Черная		
Нач. отд.		Грингут		12.74

408.604.397 КМ

Накладка

Литер	Масса	Масшт.
	0,03	1:1
Лист	Листов 1	

Круг 45 ГОСТ 2590-71 / Ст.3 ГОСТ 535-58

Гипросвязь Москва

Формат: А4

Инв. № подл. | Подп. и дата | Взам. инв. № | Инв. № дубл. | Подп. и дата

408.671.017 КМ

Rz 63

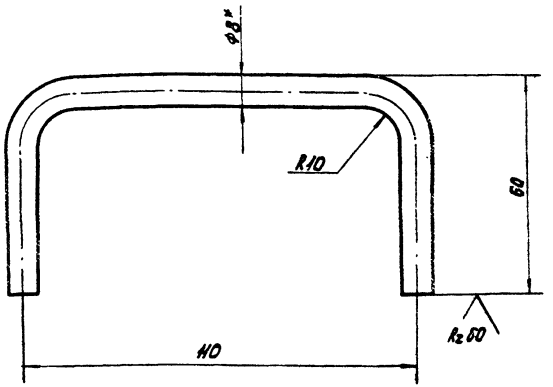

1.* Размер для справок.

2. Предельные отклонения размеров

валов - по В7,

остальных - по СМ7.

Изм.	Лист	N докум.	Подп.	Дата
Разраб.		Козлова		
Пров.		Чавчавадзе		
Рук. гр.		Черная		
Нач. отд.		Грингут		12.74

408.671.017 КМ

Ручка

Литер	Масса	Масшт.
	0,1	1:1
Лист	Листов 1	

Круг В8 ГОСТ 2590-71 / Ст.3 ГОСТ 535-58

Гипросвязь Москва

Кол. Сакулина

Формат А4

СФ 282-10

Центральный институт типового проектирования
Госстроя СССР
Свердловский филиал
620062 г. Свердловск-62, ул. Генеральская, 3а
Заказ № 107 Инв. № ф 228-10 Тираж 600
Сдано в печать ____ 1979 г. Цена 0-45

gost.e-ecolog.ru