ТИПОВОЙ ПРОЕКТ
407-1-83

АВТОМАТИЗИРОВАННАЯ ДИЗЕЛЬНАЯ ЭЛЕКТРОСТАНЦИЯ МОЩНОСТЬЮ 1×72 квт.

(VI-050-74)

СОСТАВ ПРОЕКТА:

Альбом I – Пояснительная записка. Технологические чертежи.

Альбом II – Архитектурно-строительные чертежи.
Часть 1 – Здание в кирпиче
Часть 2 – Здание в бетонных блоках

Альбом III – Чертежи санитарно-технических систем и устройств.

Альбом IV – Сметы.
Часть 1 – Здание в кирпиче.
Часть 2 – Здание в бетонных блоках.

Альбом V – Заказные спецификации.

Альбом VI – Нестандартизированное оборудование.
Часть 1-Система топливная с баком емкостью 250 литров
Часть 2-Система масляная с баком емкостью 250 литров
Часть 3-Бак для воды емкостью 60 литров
Часть 4-Бак для аварийного слива масла емкостью 250 литров
Часть 5-Шкаф для 4-х аккумуляторных батарей
Часть 6-Пульт дистанционного управления на 1 агрегат

сф 282-08

Альбом VI
Часть 1

Разработан
проектным институтом
Гипросвязь

Утвержден Министерством связи СССР
6 января 1976 года
Введен в действие институтом Гипросвязь
с 15 мая 1977 года
Приказ №208 от 21 апреля 1977 года

gost.e-ecolog.ru

Обозначение.	Наименование	№ листа.
	Содержание	2
4Д5.880.038 км.	Система топливная	3
	с баком емкостью 250л.	
4Д8.668.527 км.	Скоба.	
4Д5.880.038 КМСБ.	Система топливная	4
	с баком емкостью 250л.	
	Сборочный чертеж.	
4Д5.880.038 КМВП.	Система топливная	5
	с баком емкостью 250л.	
	Ведомость покупных	
	изделий.	
4Д6.135.218 км	Кронштейн	6
4Д6.135.218 КМСБ.	Кронштейн	
	Сборочный чертеж.	
4Д8.120.229 км.	Стойка.	
4Д8.604.398 км.	Косынка	7
4Д8.604.399 км.	Косынка.	
4Д8.620.110.км.	Подкос левый	
4Д8.620.111 км.	Подкос правый	
4Д9.040.508 км.	Уголок.	8
4Д9.040.509 км.	Уголок левый	
4Д9.040.510 км.	Уголок правой	
4Д9.040.511 км.	Уголок	
4Д9.040.512 км.	Уголок поперечный	9
4Д9.040.513 км.	Уголок поперечный	
4Д9.040.514. км.	Ерш М16х50 ℓ=250	
4Д8.927 129 км.	Трубопровод аварий-	
4Д6.457.242 км.	ного слива.	10

Обозначение	Наименование	№ листа
4Д6.457.242 КМСБ	Трубопровод аварийного	10
	слива.	
	Сборочный чертеж	
4Д6.457.243 км.	Трубопровод расходный	
4Д6.457.243.КМСБ.	Трубопровод расходый	
	Сборочный чертеж	
4Д6.457.244.км.	Трубопровод переливной	11
4Д6.457.244 КМСБ.	Трубопровод переливной	
	Сборочный чертеж.	
4Д6.462.085 км.	Хомут	
4Д6.462.085 КМСБ.	Хомут.	
	Сборочный чертеж.	
4Д457.245 км.	Трубопровод нагнетательный	12
4Д.457.245 КМСБ.	Трубопровод нагнетательный	
	Сборочный чертеж.	
4Д8.658.429 км.	Труба ДУ50 ℓ=808	
4Д8.658.430 км.	Труба ДУ-20 ℓ=88	13
4Д8.658.431 км.	Труба ДУ-15 ℓ=115	
4Д8.658.432 км.	Труба ДУ-15 ℓ=295	
4Д8.658.433 км.	Труба ДУ-25 ℓ=1428.	
4Д8.658.434 км.	Труба ДУ-25 ℓ=495	14
4Д8.658.435 км.	Труба ДУ-25 ℓ=585.	
4Д8.658.436 км.	Труба ДУ-25 ℓ=185	
4Д8.658.437 км.	Труба ДУ-25 ℓ=127.	
4Д8.658.438 км.	Труба ДУ-25 ℓ=130	15
4Д8.658.439 км.	Труба ДУ-25 ℓ=332.	
4Д8.668.526.км.	Скоба	
4Д8.926.062 км.	Шпилька.	

Формат	Зона	Поз.	Обозначение	Наименование	Кол.	Примечание
				Документация		
22			485. 880. 038 КМСБ	Сборочный чертеж		
12			485. 880. 038 КМВП	Ведомость покупных изделий		
				Сборочные единицы		
11		1	486. 135. 218 КМ	Кронштейн	1	
11		2	486. 457. 242 КМ	Трубопровод аварийного слива	1	
11		3	486. 457. 243 КМ	Трубопровод расходный	1	
11		4	486. 457. 244 КМ	Трубопровод переливной	1	
11		5	486. 457. 245 КМ	Трубопровод наемотательный	1	
11		6	486. 462. 085 КМ	Хомут	2	
				Детали		
12		7	488. 668. 527 КМ	Скоба	2	
11		8	488. 927. 129 КМ	Ерш М16×50 ℓ=250	6	
				Стандартные изделия		
				Болт ГОСТ 7798-70		
		9		М 10×25. 58. 01	10	
		10		М 14×65. 58. 01	2	

Изм.	Лист	N докум.	Подп.	Дата
Разраб.	Бабенко			
Провер.	Черная			
Рук. гр.	Черная			
Н.к. отд.	Гринцуп			

485. 880. 038 КМ

Система топливная с баком емкостью 250л

Лит.	Лист	Листов
	1	2

ГИПРОСВЯЗЬ Москва

Формат 11

Формат	Зона	Поз.	Обозначение	Наименование	Кол.	Примечание
				Гайка ГОСТ 5915-70		
		11		М 10. 5. 01	10	
		12		М 14. 5. 01	2	
		13		М 16. 5. 01	6	
				Шайба ГОСТ 6402-70		
		14		10 65Г 029	10	
		15		14 65Г 029	2	
		16		16 65Г 029	6	
		17		Шайба 16. 01. 01. ГОСТ 11371-68	6	
				Прочие изделия		
				Угольник ГОСТ 8946-59		
		18		0-15	1	
		19		0-25	1	
		20		Муфта прямая длинная 0-25 ГОСТ 8955-59	1	
		21		Насос „Родник"	1	
				Материалы		
				Труба ГОСТ 3262-75		
		22		0-Ц-15 ℓ=1000	1,66	кг
		23		0-Ц-25 ℓ=2500	6	кг
		24		0-Ц-50 ℓ=1500	3,6	кг

Изм.	Лист	N докум.	Подп.	Дата

485. 880 038 КМ

Лист 2

Формат 11

Инв. № подл. | Подп. и дата | Взам. инв. № | Инв. № дубл. | Подп. и дата

488.668.527КМ

Rz 63 V(V)

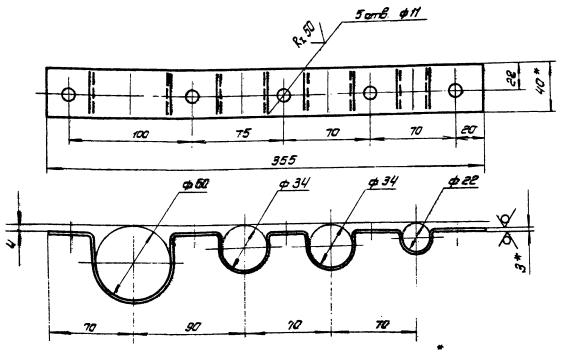

1 Размеры для справок.

2. Неуказанные предельные отклонения размеров: отверстий - по А5; валов - по В5; остальных - по СМ5

3 Внутренние радиусы сгибов 3мм

4 Покрытие: ЭМ НЦ-25 ГОСТ 5406-75, серый, III, П.

Изм.	Лист	N докум.	Подп.	Дата
Разраб.	Байдиков			
Провер.	Воротина			
Рук. гр.	Черная			
Н.к. отд.	Гринцуп			

488.668.527КМ

Скоба

Лит.	Масса	Масштаб
	0,6	1:2

Лист	Листов 1

ГИПРОСВЯЗЬ Москва

Лента Ст2кп-м-ПО 3×40 ГОСТ 503-71

Формат 13

ОФ 282-08

425.880.038 КМ СБ

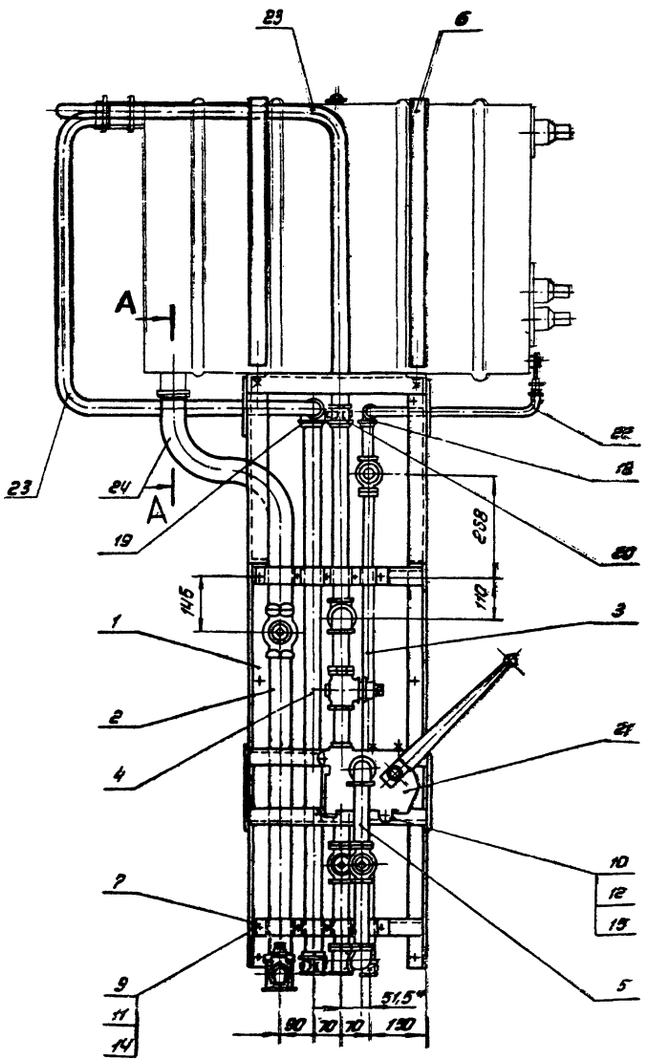

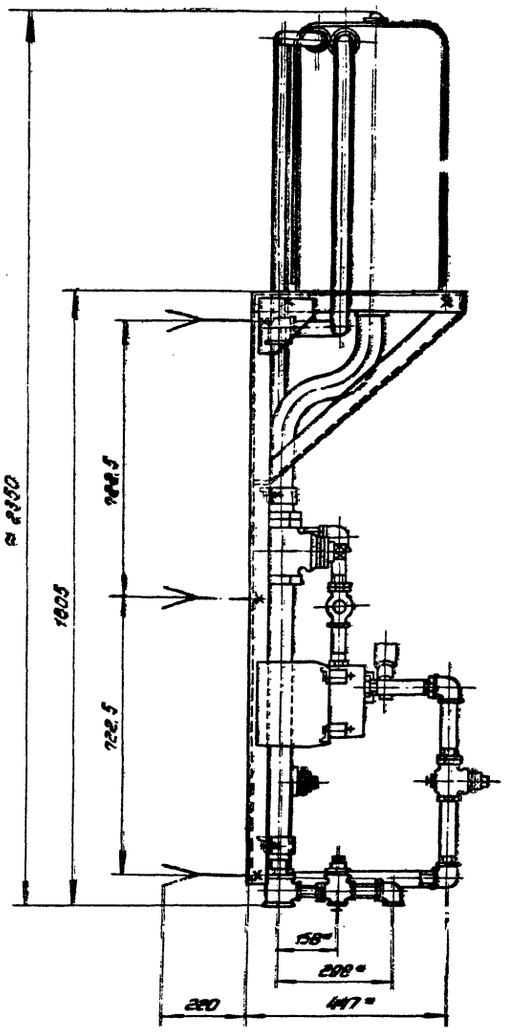

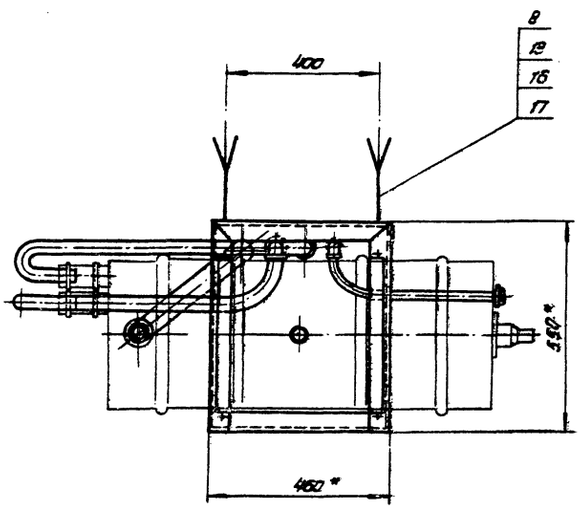

А–А
М1:2

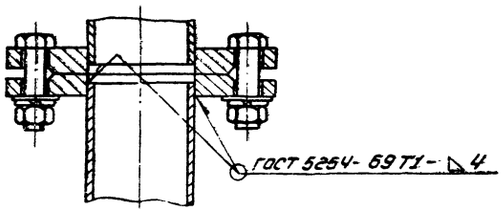

1. * Размеры для справок.
2. Неуказанные предельные отклонения размеров по СМ7.
3. Трубы поз. 22, 23, 24 поставляются заводом-изготовителем.

   С одного конца на трубах нарезается резьба. поз. 22 - резьба труб 1/2" 8g l = 20мм, поз. 23 - резьба труб 1" 3кл. l = 20мм. поз. 24 - резьба 2" 3кл. l = 30мм.
4. Гибка и сварка труб производится при монтаже после установки бака.

					425.880.038 КМ СБ.			
Изм.	Лист	N докум.	Подп.	Дата	Система топливная с баком емкостью 250 л; Сборочный чертеж	Лит.	Масса	Масшт.
Разраб.		Васютина					≈ 90	1:10
Провер.		Черная				Лист	Листов 1	
Рук. ер.		Черная				ГИПРОСВЯЗЬ Москва		
Н.к. отд.		Грингут						

Альбом VI часть 1

№	Наименование	Обозначение документа на поставку	Поставщик	За входит (обозначение)	Количество: На изделие	В комплект	На регулир.	Всего	Примечание
1	Насос ручной поршневой		Предприятие ОМ-216/7						
2	двустороннего действия		г. Гвардейск Калининской						
3	„Родник"	ТУ. 26-06. 692-71	ской обл.						
4			ул. Дзержинского д. 12		1	—	—	1	
5									
6	Кран сальниковый муфтовый								
7	1146 бк	ГОСТ 18193-73							
8	15-6			4Д6. 457. 243 км	1	—	—	1	
9	20-6			4Д6. 457. 242 км	1	—	—	1	
10									
11	25-6			4Д6. 457. 245 км	3	—	—	3	
12	50-6			4Д6. 457. 242 км	1			1	
13									
14	Угольник	ГОСТ 8946-59							
15	0-15				1	—	—	1	
16	0-20			4Д6. 457. 242 км	1	—	—	1	
17									
18	0-25				1	—	—	1	
19				4Д6. 457. 245 км	3	—	—	3	
20								4	
21	Тройник 0-25	ГОСТ 8948-59		4Д6. 457. 245 км	2	—	—	2	
22									
23	Тройник 0-50-20	ГОСТ 8949-59		4Д6. 457. 242 км	1	—	—	1	
24									
25									

Подп. и дата | Инв. № дубл. | Взам. инв. № | Подп. и дата | Инв. № подл.

Изм.	Лист	N докум.	Подп.	Дата
Разраб.	Байдикова			
Провер.	Васютина			
Рук. гр.	Черная			
Нач. отд.	Грингут			6.12.76

4Д5.880.038 КМ ВП

Система топливная с баком емкостью 250л. Ведомость покупных изделий.

Лит.	Лист	Листов
	1	2

СССР Министерство связи ГИПРОСВЯЗЬ г. Москва

№ строки	Наименование	Обозначение документа на поставку	Поставщик	Куда входит (обозначение)	Количество: На изделие	В комплект	На регулир.	Всего	Примечание
1	Муфта прямая длинная	ГОСТ 8955-59							
2	0-15			4Д6. 457. 243 км	1	—	—	1	
3	0-25				1	—	—	1	
4				4Д6. 457. 244 км	1	—	—	1	
5								2	
6	Контргайка	ГОСТ 8961-59							
7	0-15			4Д6. 457. 243 км	3	—	—	3	
8	0-20			4Д6. 457. 242 км	2	—	—	2	
9									
10	0-25			4Д6. 457. 244 км	2	—	—	2	
11				4Д6. 457. 245 км	11	—	—	11	
12								13	
13	0-50			4Д6. 457. 242 км	2	—	—	2	
14									
15									
16									
17									
18									
19									
20									
21									
22									
23									
24									
25									
26									
27									
28									

Подп. и дата | Взам. инв. № | Инв. № дубл. | Подп. и дата | Инв. № подл.

Изм.	Лист	N докум.	Подп.	Дата

4Д5.880.038 КМ ВП

Лист 2

Формат 12

Поз.	Поз.	Обозначение	Наименование	Кол.	Примечание
			Документация		
12		488. 135. 218 КМСБ	Сборочный чертеж		
			Детали		
11	1	488.120.229 КМ	Стойка	2	
11	2	488. 604. 398 КМ	Косынка	2	
11	3	488. 604. 399 КМ	Косынка	2	
11	4	488. 620. 110 КМ	Подкос левый	1	
11	5	488. 620. 111 КМ	Подкос правый	1	
11	6	489. 040. 508 КМ	Уголок	1	
11	7	489. 040. 509 КМ	Уголок левый	1	
11	8	489. 040. 510 КМ	Уголок правый	1	
11	9	489. 040. 511 КМ	Уголок	1	
11	10	489. 040. 512 КМ	Уголок поперечный	2	
11	11	489. 040. 513 КМ	Уголок поперечный	1	
11	12	489. 040. 514 КМ	Уголок поперечный	1	

Изм.	Лист	N докум.	Подп.	Дата
Разраб.		Васютина		
Провер.		Черная		
Рук. гр.		Черная		
Н. контр.		Гринчут		6.12.77

488. 135. 218 КМ

Кронштейн

Лит | Лист | Листов: 1

ГИПРОСВЯЗЬ Москва

Формат А4

488. 120. 229 КМ

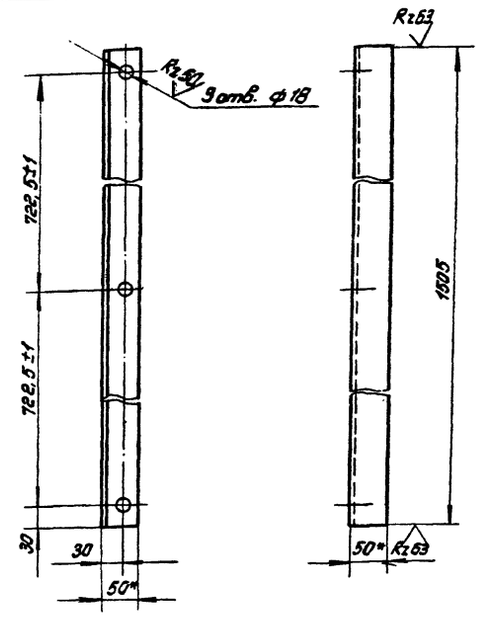

1 * Размеры для справок.

2 Неуказанные предельные отклонения размеров: отверстий по A7, валов по B7, остальных по CM7.

Изм.	Лист	N докум.	Подп.	Дата
Разраб.		Васютина		
Провер.		Черная		
Рук. гр.		Черная		
Н. контр.		Гринчут		6.12.77

488. 120. 229 КМ

Стойка

Уголок 6-50×50×5 ГОСТ 8509-72 / Ст.3 ГОСТ 535-58

Лит.	Масса	Масшт.
	5.65	1:5
Лист	Листов 1	

ГИПРОСВЯЗЬ Москва

488. 135. 218 КМСБ

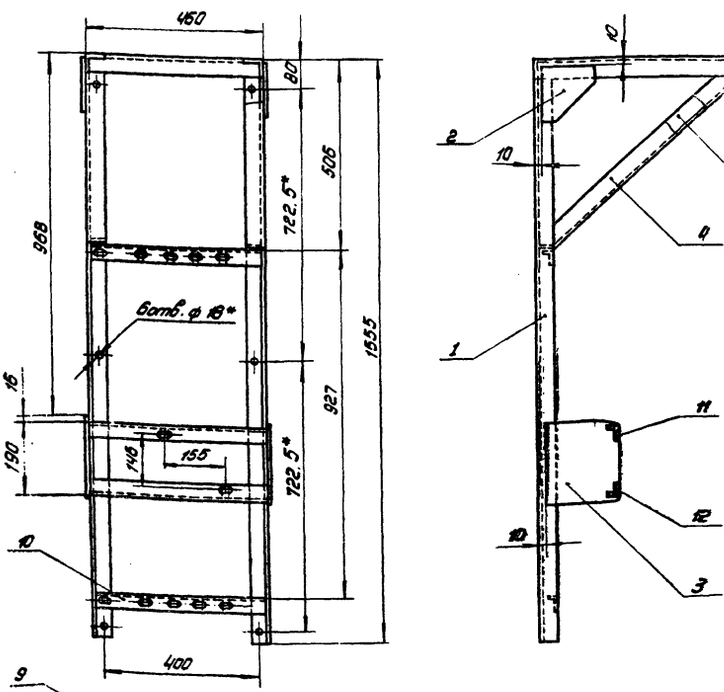

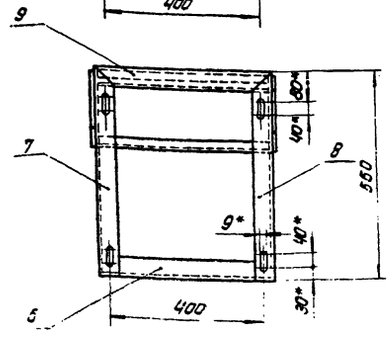

1 * Размеры для справок.

2 Неуказанные предельные отклонения размеров: валов – по B7, остальных – по CM7.

3 Сварка электродуговая по ГОСТ 5264-69. Детали варить по контуру прилегания. Высота катета шва 6 мм. Сварные швы зачистить. Rz 80

4 Покрытие: Эм. НЦ-25 ГОСТ 5406-73, серый, III П.

Изм.	Лист	N докум.	Подп.	Дата
Разраб.		Васютина		
Провер.		Черная		
Рук. гр.		Черная		
Н. контр.		Гринчут		6.12.77

488. 135. 218 КМСБ

Кронштейн

Сборочный чертеж

Лит.	Масса	Масшт.
	32.6	1:10
Лист	Листов 1	

ГИПРОСВЯЗЬ Москва

Формат А2

4Д8.604.398 КМ

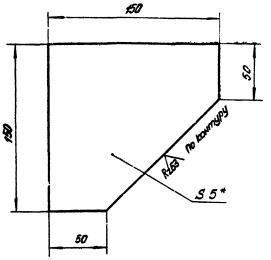

*
1 Размеры для справки.
2 Неуказанные предельные отклонения размеров: охватываемых – по В7, остальных – по СМ7

Изм.	Лист	N докум.	Подп.	Дата	4Д8.604.398 КМ	Лит.	Масса	Масш.
Разраб.		Васютина			Косынка		0,7	1:2
Провер.		Черная				Лист	Листов 1	
Рук. гр.		Черная						
Н.к.отд.		Грингут		6.12.74	Лист 5 ГОСТ 19903-74 / Ст.3 ГОСТ 14637-69	ГИПРОСВЯЗЬ Москва		

Формат 11

4Д8.604.399 КМ

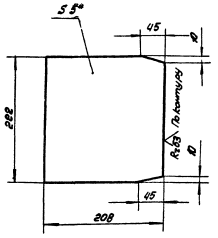

*
1 Размер для справки.
2 Неуказанные предельные отклонения размеров: валов – по В7, остальных – по СМ7

Изм.	Лист	N докум.	Подп.	Дата	4Д8.604.399 КМ	Лит.	Масса	Масш.
Разраб.		Васютина			Косынка		1.68	1:4
Провер.		Черная				Лист	Листов 1	
Рук. гр.		Черная						
Н.к.отд.		Грингут		6.12.74	Лист 5 ГОСТ 19903-74 / Ст.3 ГОСТ 14637-69	ГИПРОСВЯЗЬ Москва		

Подп. и дата | Взам. инв. N | Инв. N дубл. | Подп. и дата | Инв. N подл.

4Д8.620.110 КМ

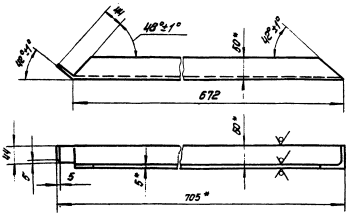

*
1 Размеры для справок.
2 Неуказанные предельные отклонения размеров: охватываемых – по В7, остальных – по СМ7

Изм.	Лист	N докум.	Подп.	Дата	4Д8.620.110 КМ	Лит.	Масса	Масш.
Разраб.		Васютина			Подкос левый		2.52	1:5
Провер.		Черная				Лист	Листов 1	
Рук. гр.		Черная						
Н.к.отд.		Грингут		6.12.74	Уголок 6-50×50×5 ГОСТ 8509-72 / Ст.3 ГОСТ 535-58	ГИПРОСВЯЗЬ Москва		

Формат 11

4Д8.620.111 КМ

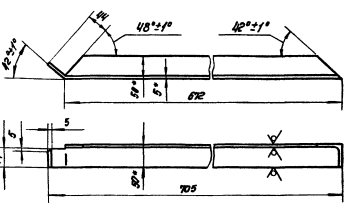

*
1 Размеры для справок.
2 Неуказанные предельные отклонения размеров: охватываемых – по В7, остальных – по СМ7

Изм.	Лист	N докум.	Подп.	Дата	4Д8.620.111 КМ	Лит.	Масса	Масш.
Разраб.		Васютина			Подкос правый		2.52	1:5
Провер.		Черная				Лист	Листов 1	
Рук. гр.		Черная						
Н.к.отд.		Грингут		6.12.74	Уголок 6-50×50×5 ГОСТ 8509-72 / Ст.3 ГОСТ 535-58	ГИПРОСВЯЗЬ Москва		

Подп. и дата | Взам. инв. N | Инв. N дубл. | Подп. и дата | Инв. N подл.

Формат 11

4Д9.040.508 КМ

Rz 63 (√)

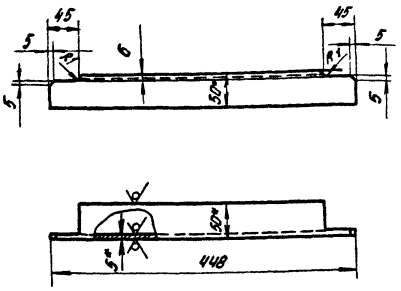

1 *Размеры для справок.
2 Неуказанные предельные отклонения размеров: валов – по В5
остальных – по СМ5

Изм.	Лист	N докум.	Подп.	Дата
Разраб.		Васютина		
Провер.		Черная		
Рук. гр.		Черная		
Н.к. отд.		Грингут		6.12.76

4Д9.040.508 КМ

Уголок

Лит.	Масса	Масш.
	1,6	1:5

Лист | Листов 1

Уголок 6-50×50×5 ГОСТ 8509-72 / Ст.3 ГОСТ 535-58

ГИПРОСВЯЗЬ Москва

Формат 11

4Д9.040.509 КМ

Rz 63 (√)

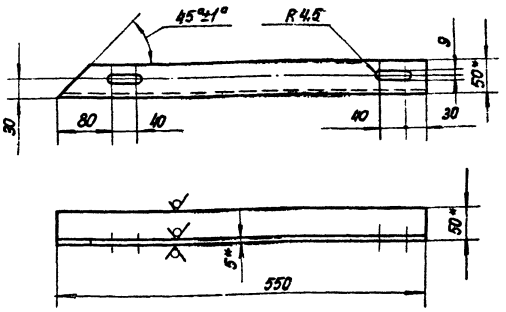

1 *Размеры для справок
2 Неуказанные предельные отклонения размеров: отверстий – по А5,
валов – по В5,
остальных – по СМ5.

Изм.	Лист	N докум.	Подп.	Дата
Разраб.		Васютина		
Провер.		Черная		
Рук. гр.		Черная		
Н.к. отд.		Грингут		6.12.76

4Д9.040.509 КМ

Уголок левый

Лит.	Масса	Масшт.
	2,0	1:5

Лист | Листов 1

Уголок 6-50×50×5 ГОСТ 8509-72 / Ст.3 ГОСТ 535-58

ГИПРОСВЯЗЬ Москва

Формат 11

4Д9.040.510 КМ

Rz 63 (√)

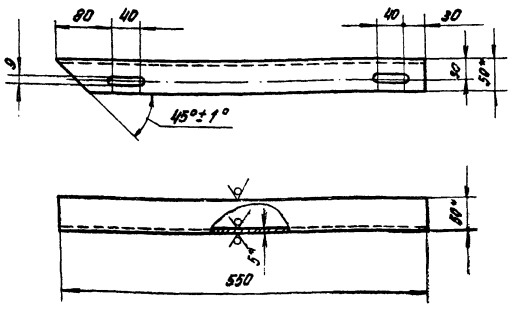

1 *Размеры для справок.
2 Неуказанные предельные отклонения размеров: отверстий – по А5,
валов – по В5,
остальных – по СМ5

Изм.	Лист	N докум.	Подп.	Дата
Разраб.		Васютина		
Провер.		Черная		
Рук. гр.		Черная		
Н.к. отд.		Грингут		6.12.76

4Д9.040.510 КМ

Уголок правый

Лит.	Масса	Масшт.
	2,0	1:5

Лист | Листов 1

Уголок 6-50×50×5 ГОСТ 8509-72 / Ст.3 ГОСТ 535-58

ГИПРОСВЯЗЬ Москва

Формат 11

4Д9.040.511 КМ

Rz 63 (√)

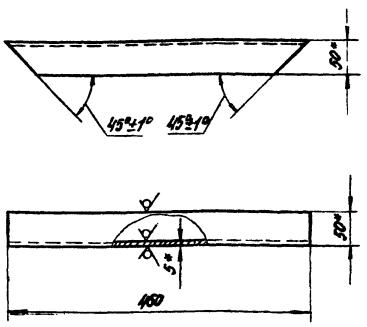

1 *Размеры для справок
2 Неуказанные предельные отклонения размеров: валов – по В5,
остальных – по СМ5

Изм.	Лист	N докум.	Подп.	Дата
Разраб.		Васютина		
Провер.		Черная		
Рук. гр.		Черная		
Н.к. отд.		Грингут		6.12.76

4Д9.040.511 КМ

Уголок

Лит.	Масса	Масшт.
	1,64	1:5

Лист | Листов 1

Уголок 6-50×50×5 ГОСТ 8509-72 / Ст.3 ГОСТ 535-58

ГИПРОСВЯЗЬ Москва

Формат 11

489.040.512 КМ

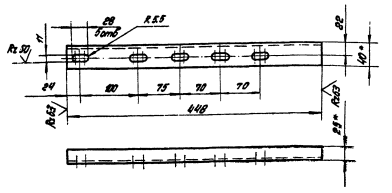

1 *Размеры для справок.
2 Неуказанные предельные отклонения размеров: отверстий – по R_5, валов – по B_5, остальных – по CM_5

Изм.	Лист	N докум.	Подп.	Дата
Разраб.		Васютина		
Провер.		Чернов		
Рук. гр.		Чернов		
Н.контр.		Гринчук		

489.040.512 КМ

Уголок поперечный

Лит.	Масса	Масшт.
	0,75	1:4
Лист	Листов 1	

Уголок 6-40×25×4 ГОСТ 8510-72 / Ст.3 ГОСТ 535-58

ГИПРОСВЯЗЬ Москва

Формат А1

489.040.513 КМ

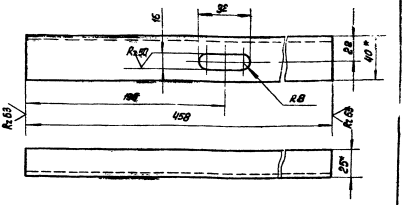

1 *Размеры для справок.
2 Неуказанные предельные отклонения размеров: отверстий – по R_5, валов – по B_5, остальных – по CM_5

Изм.	Лист	N докум.	Подп.	Дата
Разраб.		Васютина		
Провер.		Чернов		
Рук. гр.		Чернов		
Н.контр.		Гринчук		

489.040.513 КМ

Уголок поперечный

Лит.	Масса	Масшт.
	0,9	1:2
Лист	Листов 1	

Уголок 6-40×25×4 ГОСТ 8510-72 / Ст.3 ГОСТ 535-58

ГИПРОСВЯЗЬ Москва

Формат А1

489.040.514 КМ

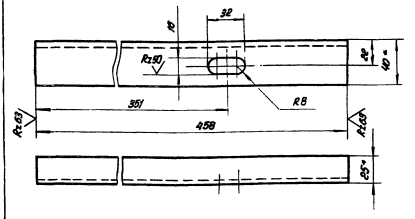

1 *Размеры для справок.
2 Неуказанные предельные отклонения размеров: отверстий – по R_5, валов – по B_5, остальных – по CM_5

Изм.	Лист	N докум.	Подп.	Дата
Разраб.		Васютина		
Провер.		Чернов		
Рук. гр.		Чернов		
Н.контр.		Гринчук		

489.040.514 КМ

Уголок поперечный

Лит.	Масса	Масшт.
	0,9	1:2
Лист	Листов 1	

Уголок 6-63×25×4 ГОСТ 8510-72 / Ст.3 ГОСТ 535-58

ГИПРОСВЯЗЬ Москва

Формат А1

488.927.129 КМ

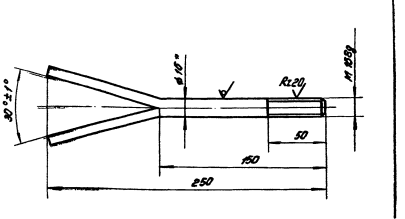

1 *Размер для справки.
2 Неуказанные предельные отклонения размеров: валов – по B_7, остальных – по CM_7

Инв.№ подл. | Подп. и дата | Взам.инв.№ | Инв.№ дубл. | Подп. и дата

488.927.129 КМ

Ерш М16×90 С-250

Лит.	Масса	Масшт.
	0,4	1:2
Лист	Листов 1	

Круг 8.16 ГОСТ 2590-71 / Ст.3 ГОСТ 535-58

ГИПРОСВЯЗЬ Москва

Формат А1

Изм.	Лист	№ докум.	Подп.	Дата
Разраб.		Васютина		
Провер.		Черная		
Рук. гр.		Черная		
Нач. отд.		Гринчут		6.12.76

4Д6. 457.242 КМ

Трубопровод аварийного слива

Лит.	Лист	Листов
		1

ГИПРОСВЯЗЬ Москва

Формат 11

Изм.	Лист	№ докум.	Подп.	Дата
Разраб.		Васютина		
Провер.		Черная		
Рук. гр.		Черная		
Нач. отд.		Гринчут		6.12.76

4Д6. 457.242 КМСБ

Трубопровод аварийного слива Сборочный чертеж

Лит.	Масса	Масшт.
	6,0	1:5

Лист | Листов 1

ГИПРОСВЯЗЬ Москва

Формат 11

Формат	Зона	Поз.	Обозначение	Наименование	Кол.	Примечание
				Документация		
11			4Д6. 457. 243 КМСБ	Сборочный чертеж		
				Детали		
11		1	4Д8. 658. 431 КМ	Труба Ду 15 l= 115	1	
11		2	4Д8. 658. 432 КМ	Труба Ду 15 l= 1266	1	
				Прочие изделия		
		3		Кран муфт. 15-6		
				114.6 бк.		
				ГОСТ 19193-73	1	
		4		Муфта 0-15		
				ГОСТ 8955-59	1	
		5		Контргайка 0-15		
				ГОСТ 8961-59	3	

Изм.	Лист	№ докум.	Подп.	Дата
Разраб.		Васютина		
Провер.		Черная		
Рук. гр.		Черная		
Нач. отд.		Гринчут		6.12.76

4Д6. 457.243 КМ

Трубопровод расходный

Лит.	Лист	Листов
		1

ГИПРОСВЯЗЬ Москва

Формат 11

4Д6. 457.243 КМСБ

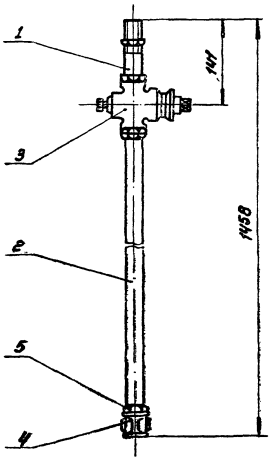

1. Неуказанные предельные отклонения размеров: валов - по В7, остальных - по СМ7.
2. Уплотнительный материал-хлопчато-бумажная прядь марки ХБП ГОСТ 5152-66.

Изм.	Лист	№ докум.	Подп.	Дата
Разраб.		Васютина		
Провер.		Черная		
Рук. гр.		Черная		
Нач. отд.		Гринчут		6.12.76

Трубопровод расходный Сборочный чертеж

Лит.	Масса	Масшт.
	2,3	1:5

Лист | Листов 1

ГИПРОСВЯЗЬ Москва

Формат 11

Формат	Зона	Поз.	Обозначение	Наименование		Примечание
				Документация		
11			486.457.244 КМСБ	Сборочный чертеж		
				Детали		
11		1	488.658.433 КМ	Труба Ду 25 ℓ=1428	1	
				Прочие изделия		
		2		Муфта 0.25		
				ГОСТ 8955-59	1	
		3		Контрвайка 0.25		
				ГОСТ 8961-59	2	

Изм.	Лист	N докум.	Подп.	Дата
Разраб.		Васютина		
Провер.		Черная		
Рук. гр.		Черная		
Нач. отд.		Грингут		6.12.74

486.457.244 КМ

Трубопровод переливной

Лит.	Лист	Листов
		1

ГИПРОСВЯЗЬ Москва

Формат 11

486.457.244 КМСБ

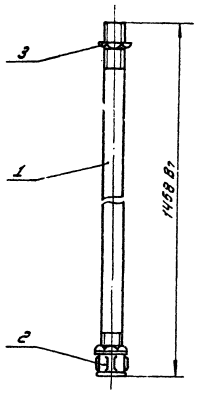

Уплотнительный материал - хлопчатобумажная прядь марки ХБП ГОСТ 5152-66

Изм.	Лист	N докум.	Подпись	Дата
Разраб.		Васютина		
Провер.		Черная		
Рук. гр.		Черная		
Н.к. отд.		Грингут		6.12.74

Трубопровод переливной
Сборочный чертеж

Лит.	Масса	Масш.
	3,5	1:5

Лист | Листов 1

ГИПРОСВЯЗЬ Москва

Формат 11

Формат	Зона	Поз.	Обозначение	Наименование		Примечание
				Документация		
11			486.462.085 КМСБ	Сборочный чертеж		
				Детали		
11		1	488.668.526 КМ	Скоба	1	
11		2	488.926.062 КМ	Шпилька	2	
				Стандартные изделия		
		3		Гайка М8.5.016		
				ГОСТ 5915-70	2	
		4		Шайба 8.01.016		
				ГОСТ 11371-68	2	

Изм.	Лист	N докум.	Подп.	Дата
Разраб.		Васютина		
Провер.		Черная		
Рук. гр.		Черная		
Н.к. отд.		Грингут		6.12.74

486.462.085 КМ

Хомут

Лит.	Лист	Листов
		1

ГИПРОСВЯЗЬ Москва

Формат 11

486.462.085 КМСБ

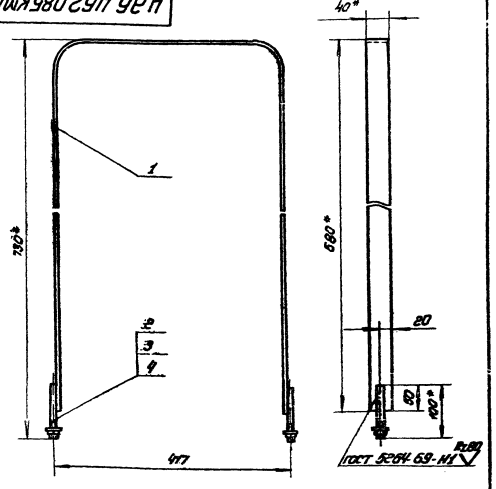

1 *Размеры для справок.
2 Неуказанные предельные отклонения. размеров - по СМ7.
3 Покрытие: Эт. НЦ-25 ГОСТ 5406-73, серый II. п.

Изм.	Лист	N докум.	Подп.	Дата
Разраб.		Васютина		
Провер.		Черная		
Рук. гр.		Черная		
Н.к. отд.		Грингут		6.12.74

Хомут
Сборочный чертеж

Лит.	Масса	Масш.
	1,2	1:5

Лист | Листов 1

ГИПРОСВЯЗЬ Москва

Формат 11

Изм.	Лист	Поз.	Обозначение	Наименование	Кол.	Примечание
				Документация		
12			4Д6. 457. 245 КМСБ	Сборочный чертеж		
				Детали		
11		1	4Д8. 658. 434 КМ	Труба Ду 25 ℓ=495	1	
11		2	4Д8. 658. 435 КМ	Труба Ду 25 ℓ=585	1	
11		3	4Д8. 658. 436 КМ	Труба Ду 25 ℓ=185	3	
11		4	4Д8. 658. 437 КМ	Труба Ду 25 ℓ=127	2	
11		5	4Д8. 658. 438 КМ	Труба Ду 25 ℓ=130	2	
11		6	4Д8. 658. 439 КМ	Труба Ду 25 ℓ=332	1	
				Прочие изделия		
		7		Кран муфтовый 25-6 тип 11ч 6бк ГОСТ 19193-73	3	
		8		Угольник 0-25 ГОСТ 8946-59	3	
		9		Тройник 0-25 ГОСТ 8948-59	2	
		10		Контргайка 0-25 ГОСТ 8961-59	11	

Изм.	Лист	N докум.	Подп.	Дата
Разраб.		Васютина		
Провер.		Черная		
Рук. гр.		Черная		
Н-к отд.		Грингут		6.12.76

4Д6.457.245 КМ

Трубопровод нагнетательный

Лит	Лист	Листов
		1

ГИПРОСВЯЗЬ Москва

Формат 11

4Д8. 658. 429 КМ

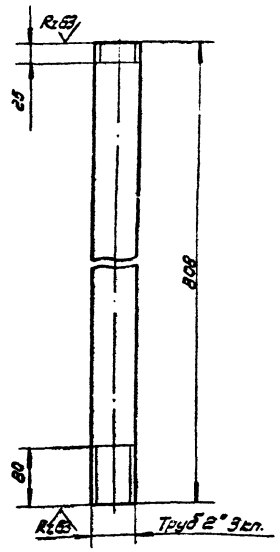

Неуказанные предельные отклонения размеров: валов - по Вт, остальных - по СМт.

Изм.	Лист	N докум.	Подп.	Дата
Разраб.		Васютина		
Провер.		Черная		
Рук. гр.		Черная		
Н-к отд.		Грингут		6.12.76

4Д8. 658. 429 КМ

Труба Ду 50 ℓ=808

Лит.	Масса	Масшт.
	3.94	1:5

Лист | Листов 1

Труба 0-50 ГОСТ 3262-75

ГИПРОСВЯЗЬ Москва

4Д6. 457. 245 КМСБ

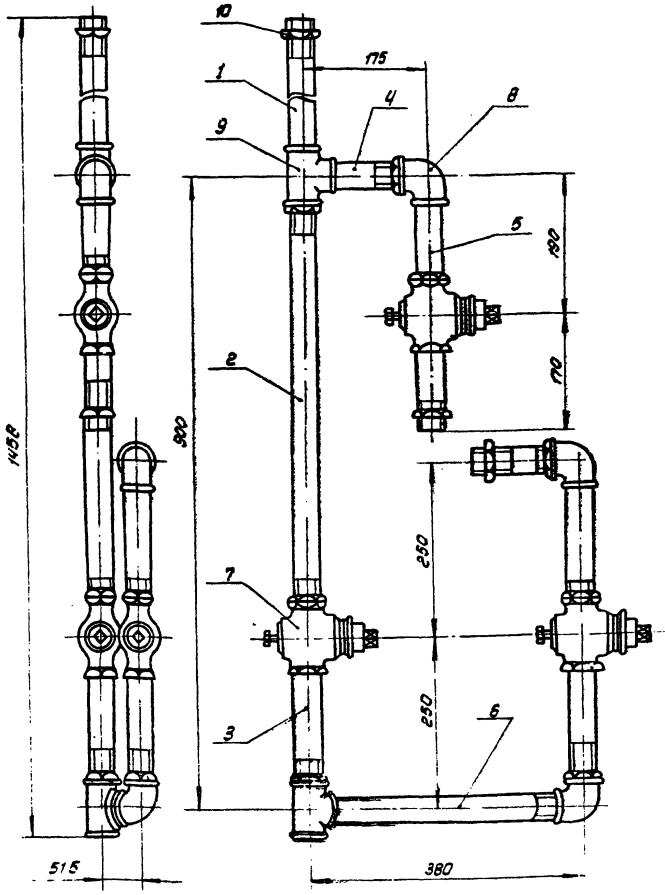

Вид А

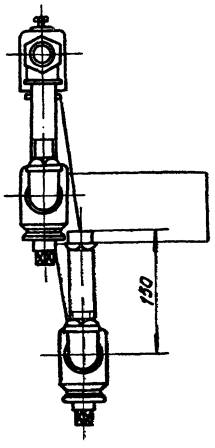

1 Неуказанные предельные отклонения размеров: валов - по Вт, остальных - по СМт

2 Уплотнительный материал - хлопчато-бумажная прядь марки ХБП ГОСТ 5152-66

Изм.	Лист	N докум.	Подп.	Дата
Разраб.		Васютина		
Провер.		Черная		
Рук. гр.		Черная		
Нач. отд.		Грингут		6.12.76

4Д6. 457. 245 КМСБ

Трубопровод нагнетательный Сборочный чертеж

Лит	Масса	Масш.
	9.0	1:5

Лист | Листов 1

ГИПРОСВЯЗЬ Москва

Копировал: Михайлина

Формат 12

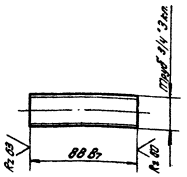

Изм.	Лист	N докум.	Подп.	Дата
Разраб.		Васютина		
Пров.		Чернов		
Рук. гр.		Чернов		
Н. контр.		Гринчут		

408.658.430 КМ

Труба Ду 20
ℓ= 88

Лит.	Масса	Масш.
	0,15	1:2
Лист	Листов 1	

Труба 0-20 ГОСТ 3262-75

ГИПРОСВЯЗЬ
Москва

Формат А4

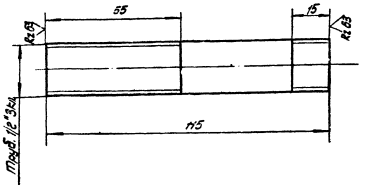

1. Неуказанные предельные отклонения размеров: балов – по Вт
остальные – по СМт

Изм.	Лист	N докум.	Подп.	Дата
Разраб.		Васютина		
Пров.		Чернов		
Рук. гр.		Чернов		
Н. контр.		Гринчут		

408.658.431 КМ

Труба Ду 15
ℓ= 115

Лит.	Масса	Масш.
	0,108	1:1
Лист	Листов 1	

Труба 0-15 ГОСТ 3262-75

ГИПРОСВЯЗЬ
Москва

Формат А4

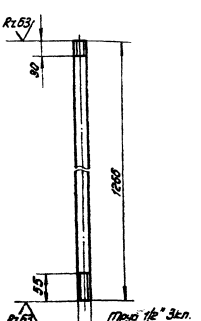

Неуказанные предельные отклонения размеров: балов – по Вт
остальные – по СМт

Изм.	Лист	N докум.	Подп.	Дата
Разраб.		Васютина		
Пров.		Чернов		
Рук. гр.		Чернов		
Н. контр.		Гринчут		

408.658.432 КМ

Труба Ду 15
ℓ= 1266

Лит.	Масса	Масш.
	1,62	1:5
Лист	Листов 1	

Труба 0-15 ГОСТ 3262-75

ГИПРОСВЯЗЬ
Москва

Формат А4

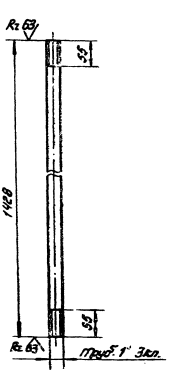

1. Неуказанные предельные отклонения размеров балов – по Вт
остальные – по СМт

Изм.	Лист	N докум.	Подп.	Дата
Разраб.		Васютина		
Пров.		Чернов		
Рук. гр.		Чернов		
Н. контр.		Гринчут		

408.658.433 КМ

Труба Ду 25
ℓ= 1428

Лит.	Масса	Масш.
	3,4	1:5
Лист	Листов 1	

Труба 0-25 ГОСТ 3262-75

ГИПРОСВЯЗЬ
Москва

Формат А4

428.658.434 КМ

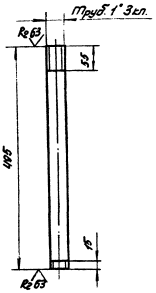

Неуказанные предельные отклонения размеров: валов – по В7, остальных – по СМ7.

Изм.	Лист	N докум.	Подп.	Дата
Разраб.		Васютина		
Провер.		Черная		
Рук. гр.		Черная		
Н.к отд.		Грингут		

428.658.434 КМ

Труба Ду 25
$l = 495$

Лит.	Масса	Масш.
	1,18	1:5
Лист	Листов 1	

Труба 0-25, ГОСТ 3262-75

ГИПРОСВЯЗЬ Москва

Формат 11

428.658.435 КМ

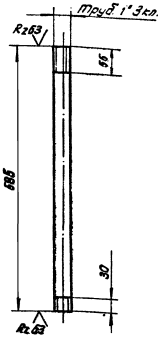

Неуказанные предельные отклонения размеров: валов – по В7, остальных – по СМ7

Изм.	Лист	N докум.	Подп.	Дата
Разраб.		Васютина		
Провер.		Черная		
Рук. гр.		Черная		
Н.к отд.		Грингут		

428.658.435 КМ

Труба Ду 25
$l = 585$

Лит.	Масса	Масш.
	1,4	1:5
Лист	Листов 1	

Труба 0-25 ГОСТ 3262-75

ГИПРОСВЯЗЬ Москва

Формат 11

428.658.436 КМ

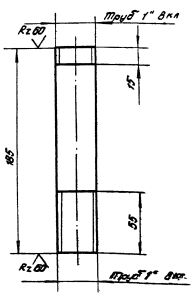

Неуказанные предельные отклонения размеров: валов – по В7, остальных – по СМ7.

Изм.	Лист	N докум.	Подп.	Дата
Разраб.		Васютина		
Провер.		Черная		
Рук. гр.		Черная		
Н.к отд.		Грингут		

428.658.436 КМ

Труба Ду 25
$l = 185$

Лит.	Масса	Масш.
	0,44	1:2
Лист	Листов 1	

Труба 0-25 ГОСТ 3262-75

ГИПРОСВЯЗЬ Москва

Формат 11

428.658.437 КМ

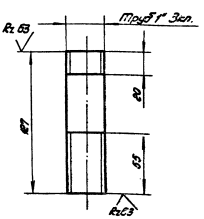

1 Неуказанные предельные отклонения размеров: валов – по В7, остальных – по СМ7

Изм.	Лист	N докум.	Подп.	Дата
Разраб.		Васютина		
Провер.		Черная		
Рук. гр.		Черная		
Н.к отд.		Грингут		

428.658.437 КМ

Труба Ду 25
$l = 127$

Лит.	Масса	Масш.
	0,3	1:2
Лист	Листов 1	

Труба 0-25 ГОСТ 3262-75

ГИПРОСВЯЗЬ Москва

Формат 11

Инв. N подл. | Подп. и дата | Взам. инв. N | Инв. N дубл. | Подп. и дата

4Д8.658.438 КМ

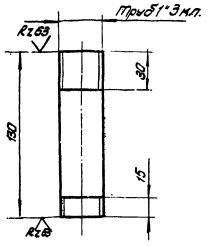

Неуказанные предельные отклонения размеров: валов – по В7, остальных – по СМ7

Изм.	Лист	N докум.	Подп.	Дата	4Д8.658.438 КМ	Лит.	Масса	Масш.
Разраб.		Васютина			Труба Ду 25 ℓ = 130		0.31	1:2
Пров. ер.		Черная				Лист	Листов 1	
Рук. ер.		Черная						
Нач. отд.		Гринчут			Труба 0.25 ГОСТ 3262-75	Гипросвязь Москва		

Формат 11

4Д8.658.439 КМ

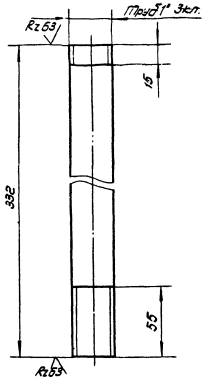

Неуказанные предельные отклонения размеров: валов – по В7, остальных – по СМ7

Изм.	Лист	N докум.	Подп.	Дата	4Д8.658.439 КМ	Лит.	Масса	Масш.
Разраб.		Васютина			Труба Ду 25 ℓ = 332		0.83	1:2
Пров. ер.		Черная				Лист	Листов 1	
Рук. ер.		Черная						
Н.к. отд.		Гринчут			Труба 0.25 ГОСТ 3262-75	Гипросвязь Москва		

Инв. № подл. | Подп. и дата | Взам. инв. № | Инв. № дубл. | Подп. и дата

4Д8.668.526 КМ

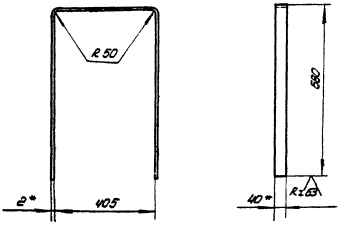

1 *Размеры для справок
2 Неуказанные предельные отклонения размеров: валов – по В5, остальных – по СМ5

Изм.	Лист	N докум.	Подп.	Дата	4Д8.668.526 КМ	Лит.	Масс.	Масш.
Разраб.		Байдукова			Скоба		1.1	1:1
Пров. ер.		Васютина				Лист	Листов 1	
Рук. ер.		Черная						
Н.к. отд.		Гринчут				Гипросвязь Москва		

4Д8.926.062 КМ

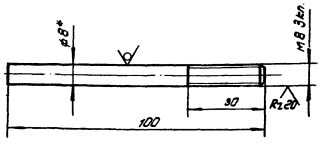

1 *Размер для справок.
2 Неуказанные предельные отклонения размеров: валов – по В7, остальных – по СМ7

Изм.	Лист	N докум.	Подп.	Дата	4Д8.926.062 КМ	Лит.	Масса	Масш.
Разраб.		Байдукова			Шпилька		0.04	1:1
Пров. ер.		Васютина				Лист	Листов 1	
Рук. ер.		Черная						
Н.к. отд.		Гринчут			ВВ ГОСТ 2590-71 Ст 3 ГОСТ 535-58	Гипросвязь Москва		

Инв. № подл. | Подп. и дата | Взам. инв. № | Инв. № дубл. | Подп. и дата

ЦЕНТРАЛЬНЫЙ ИНСТИТУТ ТИПОВОГО ПРОЕКТИРОВАНИЯ
ГОССТРОЯ СССР
Свердловский филиал
620062, г. Свердловск, ул. Генеральская, 3-а
Заказ № 196 инв. № [illegible] тираж 600
Сдано в печать XII 1978 г. Цена 0-96

gost.e-ecolog.ru