ТИПОВОЙ ПРОЕКТ
407-1-83

АВТОМАТИЗИРОВАННАЯ ДИЗЕЛЬНАЯ ЭЛЕКТРОСТАНЦИЯ МОЩНОСТЬЮ 1×72 КВТ
(VI-050-74)

СОСТАВ ПРОЕКТА:

Альбом I - Пояснительная записка. Технологические чертежи
Альбом II - Архитектурно- строительные чертежи
часть 1 - Здание в кирпиче
часть 2 - Здание в бетонных блоках
Альбом III - Чертежи санитарно-технических систем и устройств
Альбом IV - Сметы
часть 1 - Здание в кирпиче
часть 2 - Здание в бетонных блоках
Альбом V - Заказные спецификации
Альбом VI - Нестандартизированное оборудование
часть 1 - Система топливная с баком емкостью 250 литров
часть 2 - Система масляная с баком емкостью 250 литров
часть 3 - Бак для воды емкостью 60 литров
часть 4 - Бак для аварийного слива масла емкостью 250 литров
часть 5 - Шкаф для 4х аккумуляторных батарей
часть 6 - Пульт дистанционного управления на 1 агрегат

Альбом II
Часть 2

Разработан проектным институтом Гипросвязь

Утвержден Министерством связи СССР 6 января 1976 г.
Введен в действие институтом Гипросвязь с 15 мая 1977 г.
Приказ № 208 от 21 апреля 1977 г.

gost.e-ecolog.ru

Основные показатели

Строительный объем	157.50 м³
на 1 кВт	2.18 "
площадь застройки	44.48 м²
Площадь производственная	28.96 "
на 1 кВт	0.40 "

Характеристика строительных конструкций

Фундаменты – сборные бетонные.
Стены – крупные легкобетонные блоки.
Покрытие – сборные железобетонные плиты.
Крыша – совмещенная с покрытием, кровля рулонная
Перегородки – кирпичные.
Полы – из керамических плиток и цементные.
Двери наружные и внутренние – типовые.
Отделка наружная – швы блоков расшиваются, фасады красятся силикатными или перхлорвиниловыми красками
Отделка внутренняя – швы блоков затираются, масляная покраска, известковая побелка.

Экспертное заключение по техническому проекту типового проекта автоматизированной дизельной электростанции мощностью 1×72 кВт утверждено Министерством связи СССР 30 июля 1973 года.

Типовой проект разработан в соответствии с действующими нормами и правилами и предусматривает мероприятия, обеспечивающие взрывобезопасность и пожаробезопасность при эксплуатации здания или сооружения.

Главный инженер проекта: (Г.А.Телепнев)

Содержание альбома

№№ п.п.	Наименование	№№ листов и марка	№№ стр. альбома
1.	Титульный лист	1	1
2.	Заглавный лист	2	2
3.	Фасады	АС-1	3
4.	План, разрез, план подпольных каналов и закладных устройств.	АС-2	4
5.	Раскладка блоков наружных стен.	АС-3	5
6.	Сечения по подпольным каналам и приямку. Детали узлов.	АС-4	6
7.	План фундаментов, развертки стен и сечения.	АС-5	7
8.	Планы покрытия, перемычек, сечения и детали.	АС-6	8
9.	Сводная спецификация.	АС-7	9
10.	Детали карниза, покрытия, полов и крепление козырька входа.	КС-1	10
11.	Фундамент дизель-генератора типа ДГА-72М, мощностью 72 кВт.	КС-2	11
12.	Фундамент дизель-генератора типа ДГА-48М, мощностью 48 кВт.	КС-3	12
13.	Фундамент дизель-генератора типа ДГА-24М, мощностью 24 кВт.	КС-4	13
14.	Детали устройства гнезд под фундаментные болты, сечение d-d и фундамент под насос типа ВКС-1/16.	КС-5	14
15.	Металлические и деревянные крышки подпольных каналов и приямков. Фундаментные болты дизель-генератора и радиатора.	КС-6	15
16.	Электроосвещение.	ЭЛ-1	(16)

Перечень применённых ГОСТ'ов, чертежей типовых конструкций и деталей.

ГОСТ 530-71* – Кирпич глиняный обыкновенный
ГОСТ 8240-72 – Швеллеры.
ГОСТ 5781-77 – Сталь арматурная горячекатанная.
ГОСТ 6727-53* – Проволока стальная низкоуглеродистая холоднотянутая
ГОСТ 380-71* – Сталь углеродистая обыкновенная
ГОСТ 8509-72 – Сталь прокатная угловая равнобокая.
ГОСТ 19425-74 – Балки двутавровые. Швеллеры стальные, специальные. Сортамент.
ГОСТ 7338-65** – Резина листовая техническая.
ГОСТ 8568-57* – Сталь листовая рифленая
Серия 1.133-2, выпуски 1÷5 – Крупные стеновые бетонные блоки.
Серия 1.116-1, выпуск 1 – Блоки бетонные для стен подвала.
Серия 1.139-1, выпуск 1 – Перемычки железобетонные сборные
Серия 1-141-1, выпуск 14/2 – Железобетонные изделия.
Серия 1.137-3, выпуск 1 – Железобетонные изделия.
Серия 1.135-1, альбом I – Двери деревянные входные.

СФ 282-03

Фасад по оси „А"

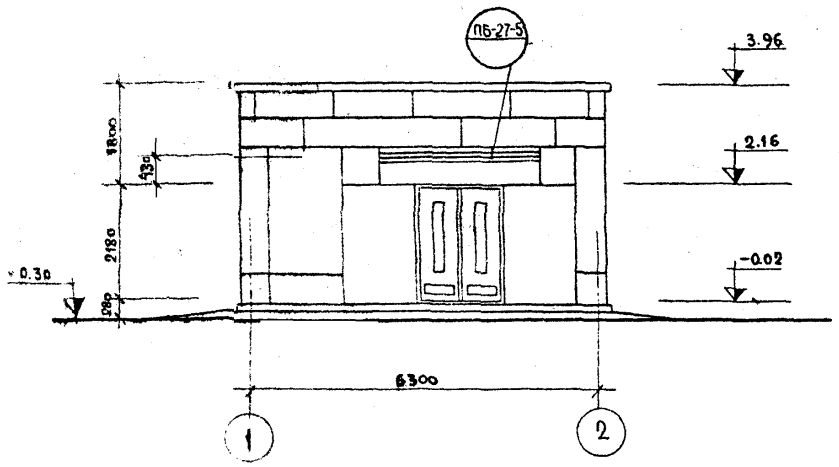

Фасад по оси „2"

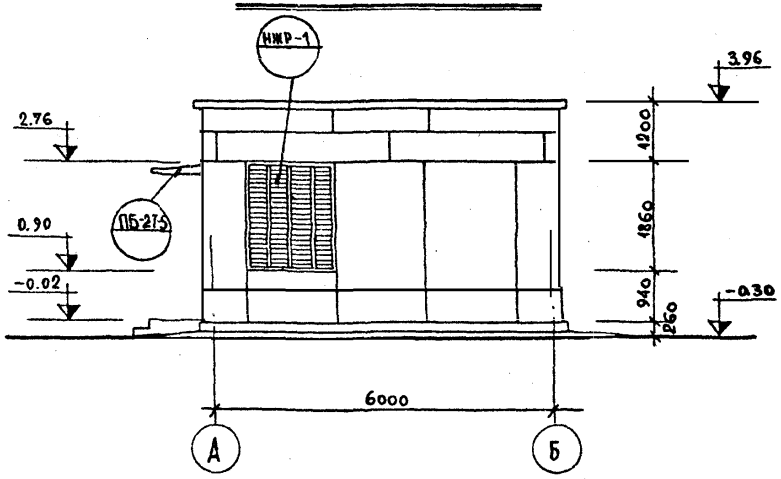

Фасад по оси „Б"

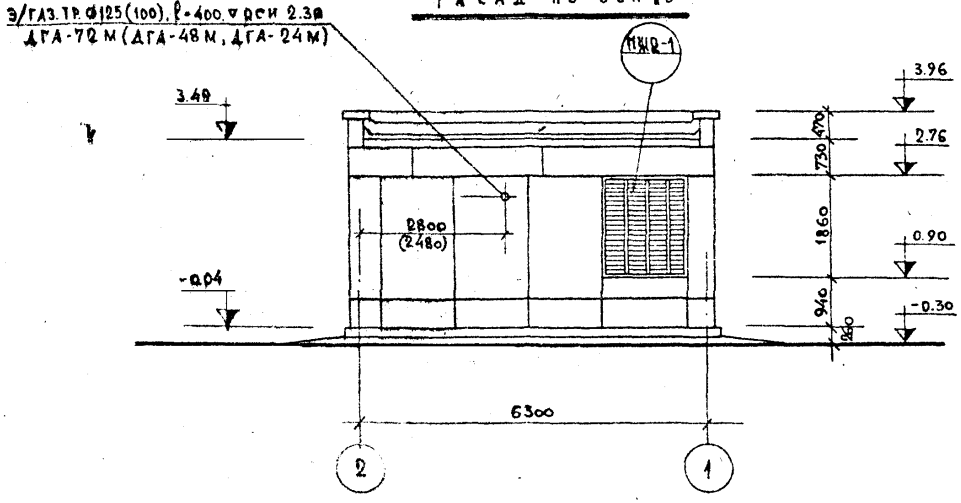

Фасад по оси „1"

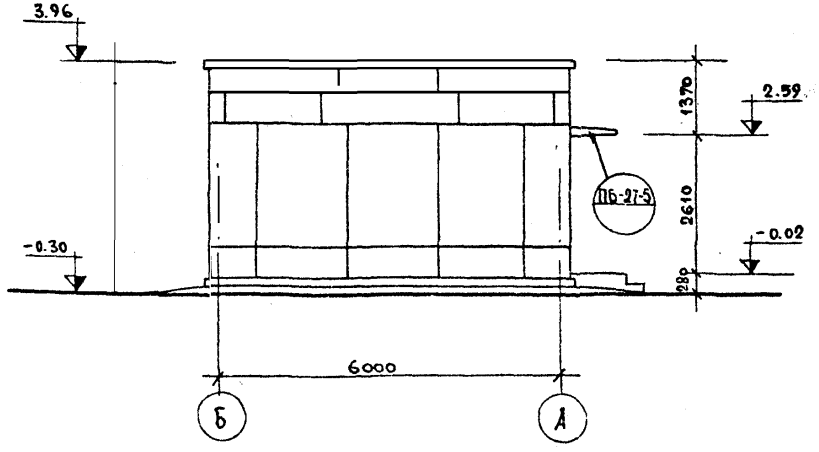

Примечания:

1. Наружные швы легкобетонных блоков расшиваются, после чего фасады покрываются силикатными или перхлорвиниловыми красками. Цоколь затирается цементным раствором и покрывается цементными красками темных тонов.
2. Нижние плоскости козырька над входом окрашиваются силикатной или полихлорвиниловыми красками.

1974	Автоматизированная дизельная электростанция мощностью 1×72 кВт	Фасады	Типовой проект 407-1-83	Альбом II часть 2	Лист АС-1

Гл. конструктор Рук. группы
В.С. Алексеев
И.А. Плащук

План

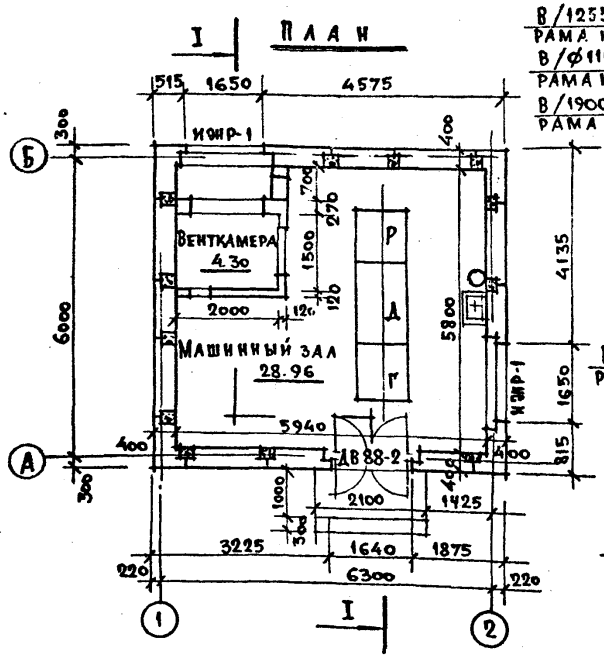

План подпольных каналов и закладных устройств

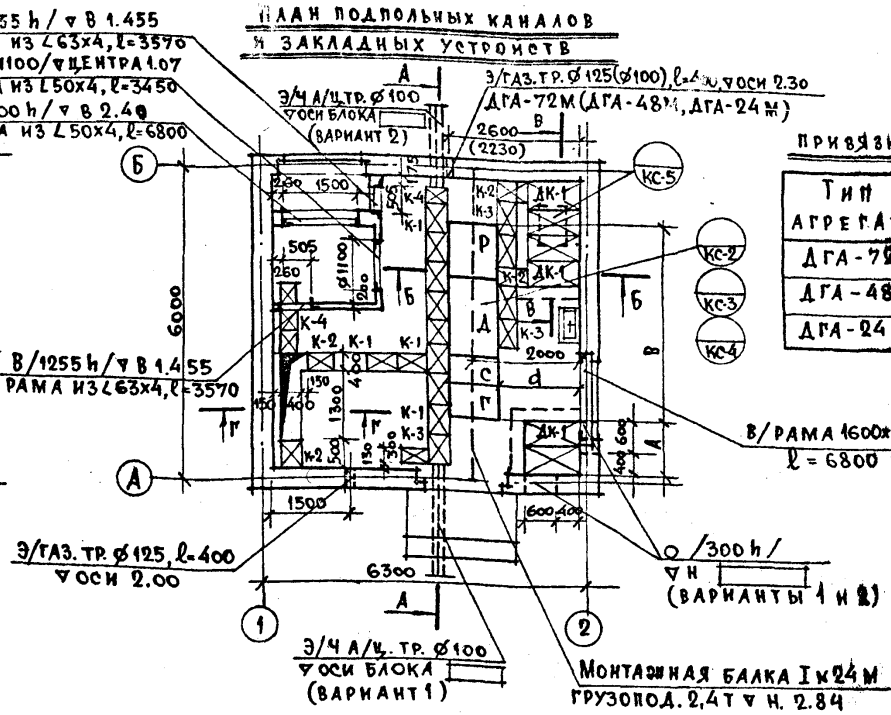

Таблица привязки фундаментов агрегатов

Тип агрегата	Размеры в мм			
	A	B	C	d
ДГА-72М	900	3900	1000	1500
ДГА-48М	1000	3700	1000	1500
ДГА-24М	1350	2900	900	1550

Разрез I-I

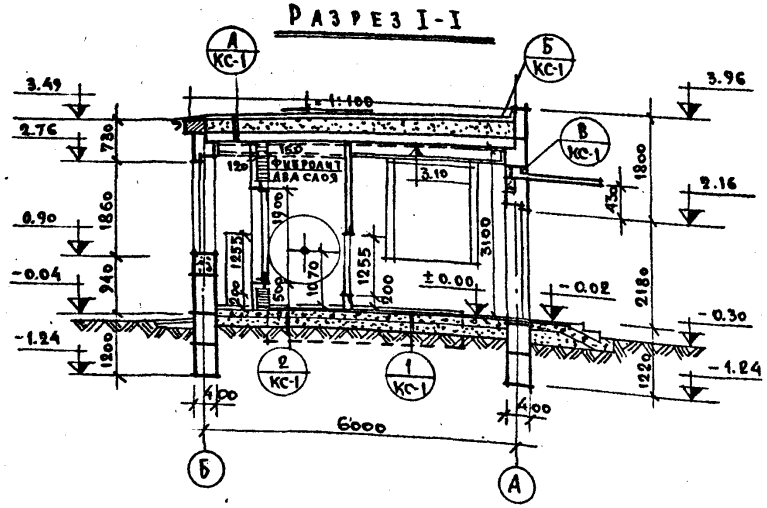

Примечания:

1. Наружные стены приняты из крупных легкобетонных блоков по каталогу серии 1.133-2, выпуски 1÷5. Кладку стен вести на растворе марки „50".
2. Раскладка блоков наружных стен и спецификация на листах АС-3 и АС-7.
3. Местные заделки в стенах выполнять из легкого бетона марки „100". Карниз и перегородки выполнять из полнотелого кирпича марки „75" на растворе марки „25".
4. Кирпичные перегородки связать со стенами выпусками арматуры 2ф 8 мм, через 0,6 м по высоте и заанкерить к перекрытию с шагом 1,5 м. Перегородки с внутренней стороны (воздухозаборная часть венткамеры) утеплить двумя слоями фибролита общей толщиной 14см и оштукатурить по сетке ГОСТ 5336-67*.
5. Сечения по подпольным каналам, приямку и детали узлов см. листы АС-4.
6. Монтажные подпольные каналы и закладку А/ц труб выполнять одновременно с устройством бетонной подготовки под полы.
7. Элементы вентиляционных рам из уголков соединять на сварке электродами Э-42, h шва 6мм. Анкеровку рам к перегородкам выполнять аналогично детали узла „Д", см. лист АС-4.

1974	Автоматизированная дизельная электростанция мощностью 1х72 квт.	План. Разрез. План подпольных каналов и закладных устройств.	Типовой проект 407-1-83	Альбом II часть 2	Лист АС-2

Развертка блоков стены по оси „А"

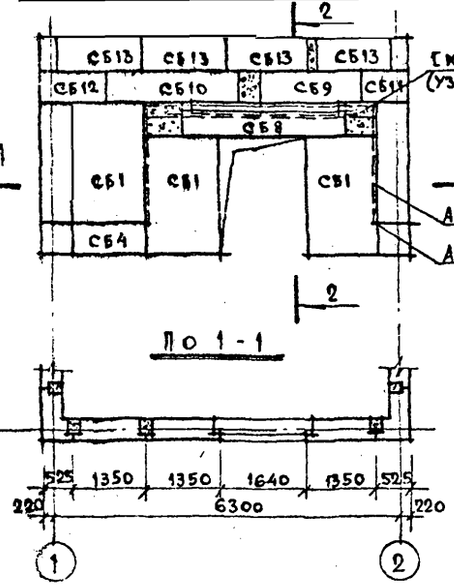

По 1-1

По 2-2

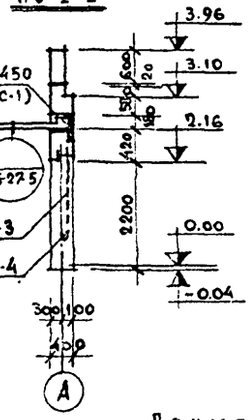

Развертка блоков стены по оси „2"

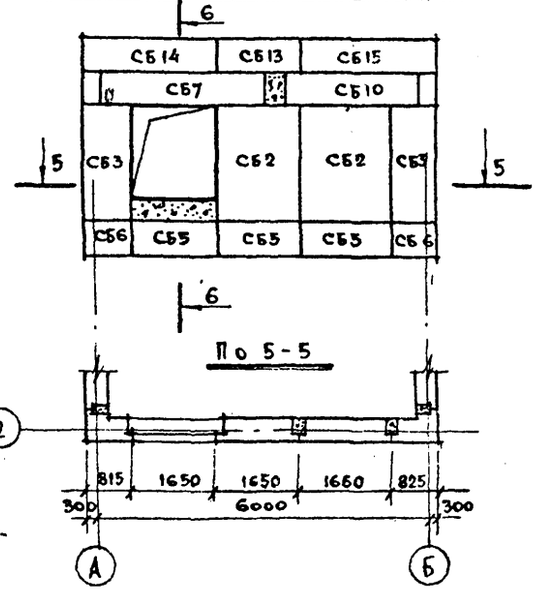

По 5-5

По 6-6

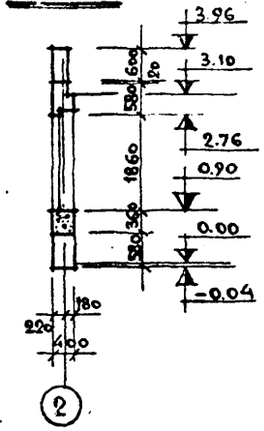

Примечания:

1. Основные примечания см. лист АС-2.
2. Все стыки между стеновыми блоками (простеночные, перемычечные, поясные и парапетные) связать за подъемные петли скрутками из 3ф4 мм проволоки.

Раскладка блоков стены по оси „Б"

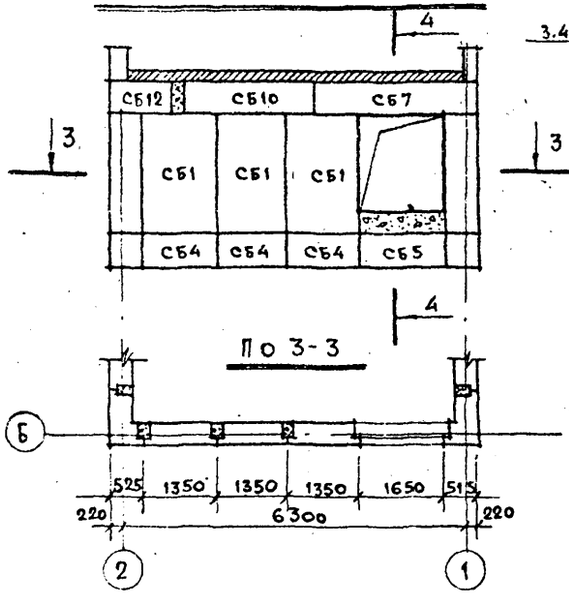

По 3-3

По 4-4

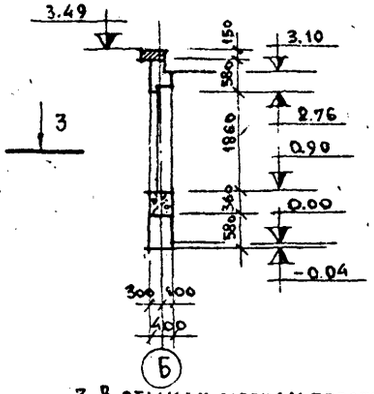

Развертка блоков стены по оси „1"

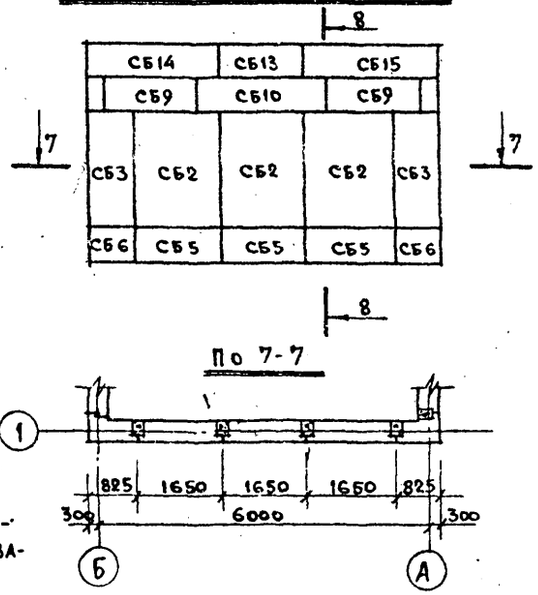

По 7-7

По 8-8

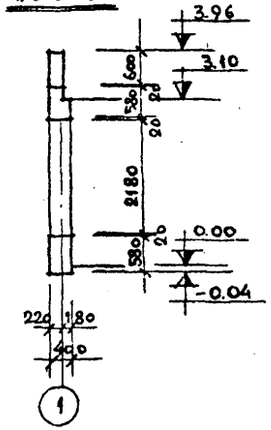

3. В стыках между простеночными блоками (смежно с четвертями) уложить 2 слоя рубероида и пакет из битумизированного войлока, толщиной 50 мм и заделать легким бетоном М-100. Наружный шов между четвертями блоков проконопатить паклей и заделать цементным раствором М-50.

1974	Автоматизированная дизельная электростанция мощностью 1х72 квт	Раскладка блоков наружных стен.	Типовой проект 407-1-83	Альбом II часть 2	Лист АС-3

Сечение А-А

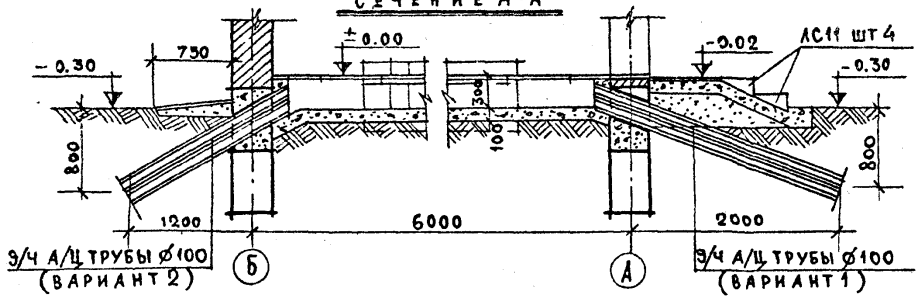

Сечение Б-Б

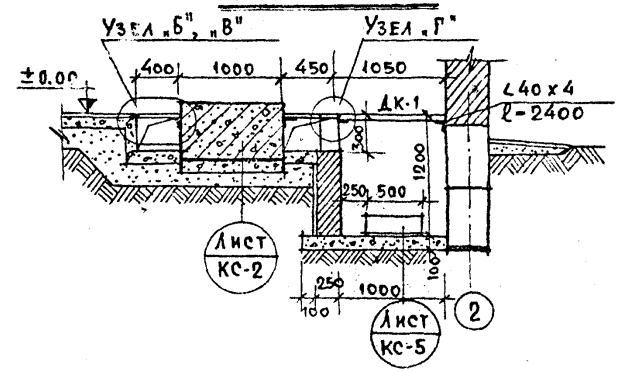

Сечение В-В

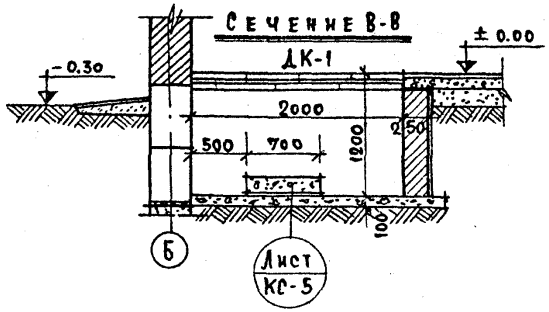

Сечение Г-Г

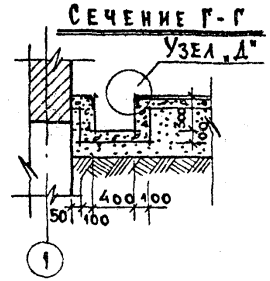

Узел „Г"

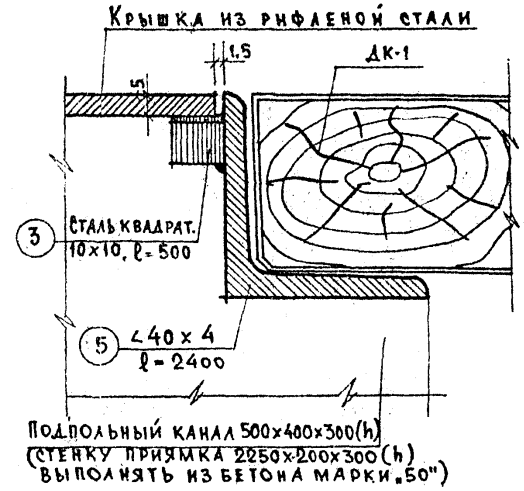

Узел „Д"

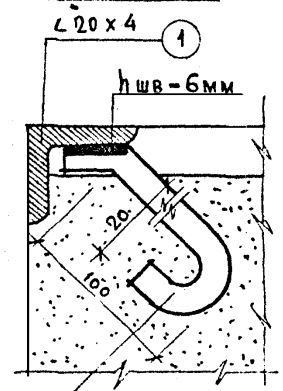

Узел „Б"

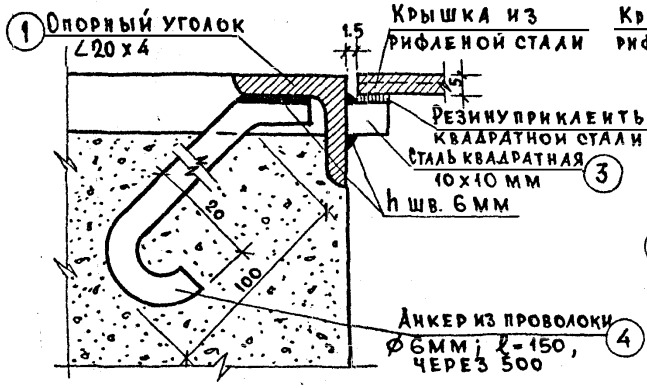

Узел „В"

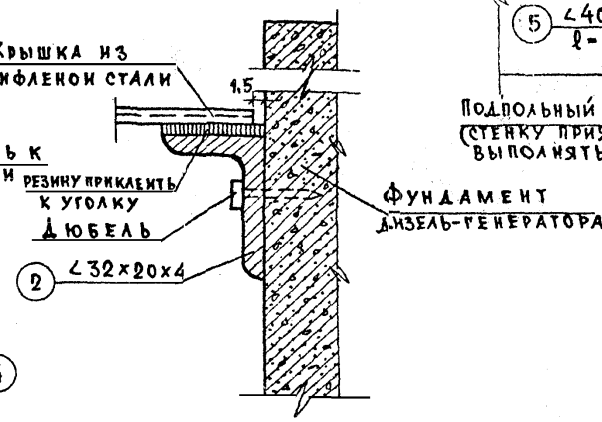

Примечания:

1. Опорные уголки анкерить в бетон во время устройства бетонной подготовки пола.
2. Элементы опорных уголков и анкера из круглой стали соединять на сварке с 2-х сторон с высотой шва - hшв. - 6мм

1974	Автоматизированная дизельная электростанция мощностью 1×72 кВт	Сечения по подпольным каналам и приямку, детали узлов.	Типовой проект 407-1-83	Альбом II часть 2	Лист АС-4

План фундаментов

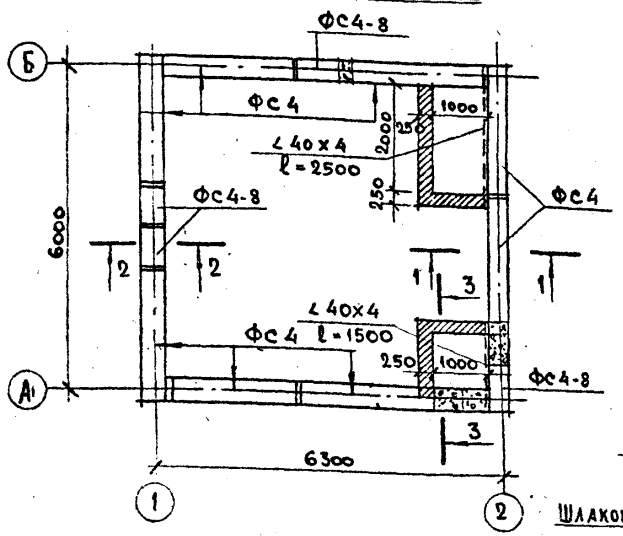

Развертка стены по оси „1"

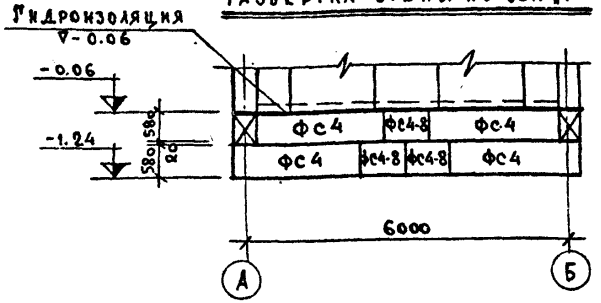

Развертки стены по оси „2"

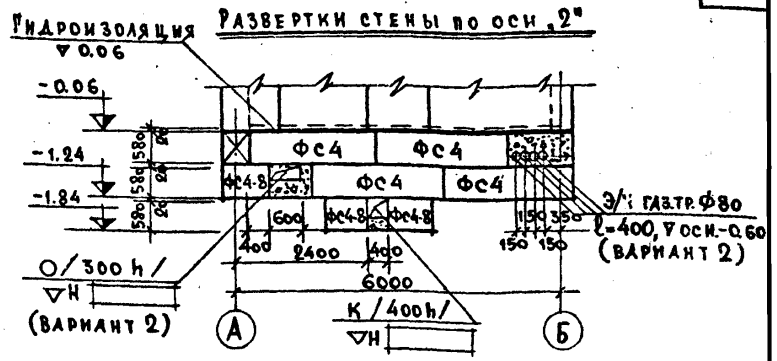

Сечение 1-1

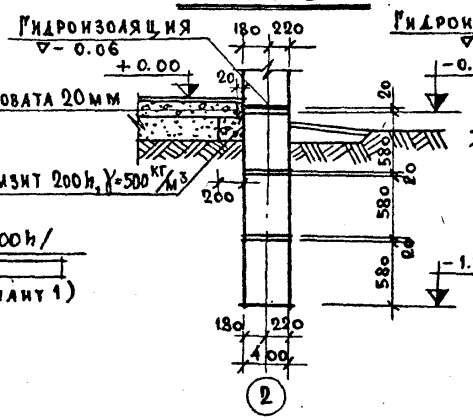

Сечение 2-2

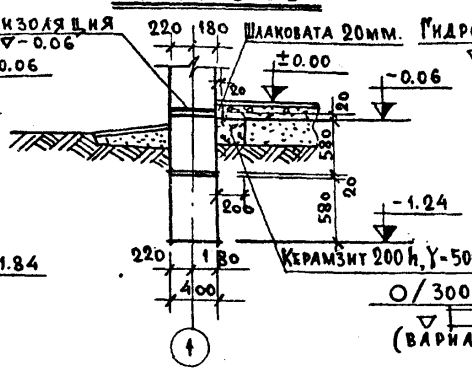

Сечение 3-3

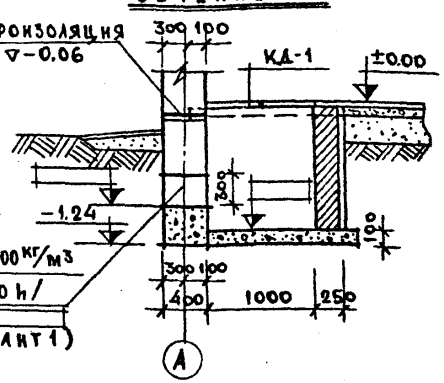

Развертка стены по оси „А"

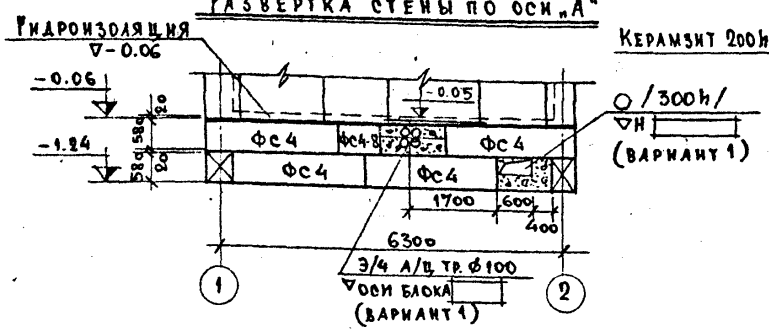

Развертка стены по оси „Б"

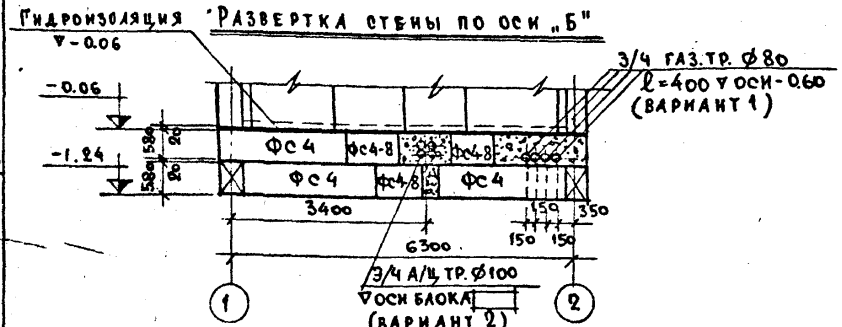

Примечания:

1. Фундаменты запроектированы для площадок со спокойным рельефом, непросадочных, непучинистых грунтов и отсутствии грунтовых вод со следующими нормативами характеристиками: $\varphi^н = 28°$, $C^н = 0{,}02$ кг/см², $E = 150$ кг/см³; $\gamma = 1{,}8$ т/м³.
2. При привязке проекта глубину заложения фундаментов определять по СНиП-II-15-74.
3. Фундаменты приняты из сплошных бетонных блоков по каталогу серии 1-116-1. Кладку блоков вести на растворе марки „50". Нижний ряд блоков укладывается по выравненному песчаному основанию слоем 50 мм. Местные заделки выполнять из бетона марки „100".
4. Горизонтальная гидроизоляция выполняется из 2-х слоев гидростойкого рулонного материала по выравненной раствором поверхности стены на отметке -0.06.
5. Кладку приямков выполнять из полнотелого кирпича марки „75" на растворе марки „25". Кирпичную кладку, соприкасающуюся с грунтом обмазать горячим битумом за 2 раза.
6. Спецификация бетонных блоков дана на листе АС-7.
7. За отметку ±0.00 принята отметка чистого пола, приподнятого над уровнем спланированной земли на 300 мм.

Составил Шкитин

Гл. инженер проекта И.А. Плащук

Гл. инженер Москва

1974	Автоматизированная дизельная электростанция мощностью 1х72 кВт	План фундаментов. Развертки стен и сечения.	Типовой проект 407-1-83	Альбом II часть 2	Лист АС-5

Инв. № подл. | Подпись и дата | Взам. инв. №

План покрытия

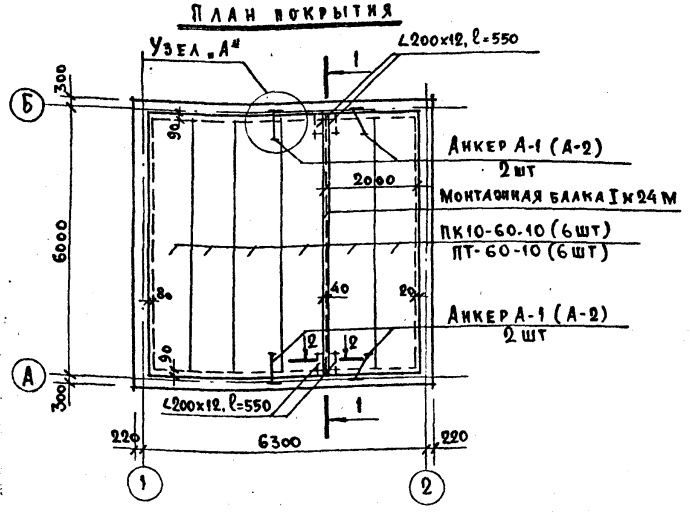

План перемычек

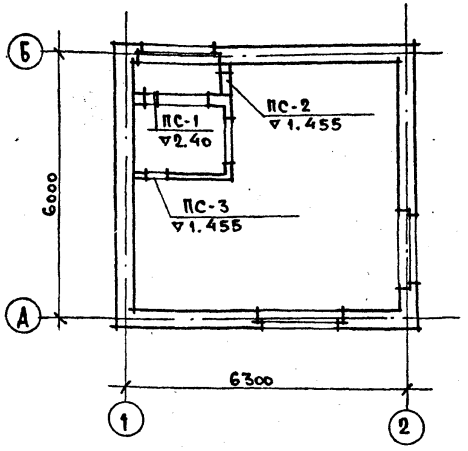

Узел „А"

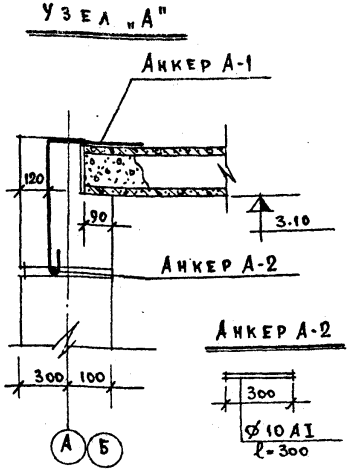

Анкер А-2

Марка	Сечение	К-во
ПС-1	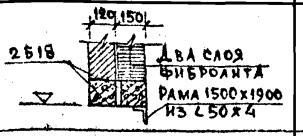	1
ПС-2	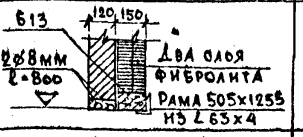	1
ПС-3	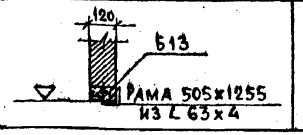	1

Анкер А-1

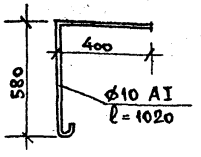

Сечение 1-1

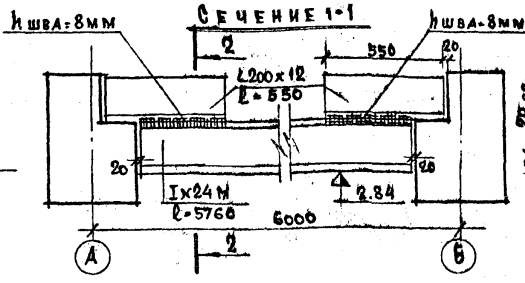

Сечение 2-2

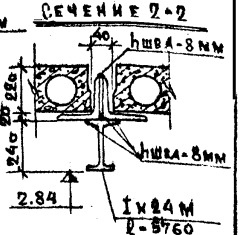

Примечания:

1. Покрытие принято из сборных железобетонных элементов по каталогу серии 1.141-1 выпуск 14/с.
2. Пустоты в торцах плит, опирающихся на стены, заделать легким бетоном на величину 120мм.
3. Швы между плитами покрытия заделать цементным раствором марки „100".
4. Перемычки приняты сборные железобетонные по каталогу серии 1.139-1, выпуск 1, издание 1967г.
5. Спецификация на сборные железобетонные элементы и металлические изделия см. на листе АС-7.
6. Соединение монтажной балки с опорными уголками осуществлять на сварке электродами Э-42, с двух сторон, сплошным швом hшва=8мм.

1974	Автоматизированная дизельная электростанция мощностью 1х72 квт	Планы покрытия и перемычек, сечения и детали	Типовой проект 407-1-83	Альбом II часть 2	Лист АС-6

Фундаментные и цокольные блоки

Наименование изделий	Обозначение	Марка	Габариты, мм ℓ	в	h	Вес кг	Объем бетона м³	Вес стали кг	Кол-во шт	Объем бетона м³	Наименование каталога и номер альбома
Стеновые блоки	—	ФС 4	2380	400	580	1300	0.543	1.46	15	8.145	Серия 1.116-1 вып. 1
	—	ФС4-8	780	400	580	415	0.172	0.76	11	1.892	

Крупные стеновые бетонные блоки

Простен. блок	СБ1	НБ-12-22.4-а	1340	400	2180	1280	1.080	10.02	6	6.480	Серия 1.133-2 Вып.1
— " —	СБ2	НБ-15-22.4-а	1640	400	2180	1585	1.342	10.02	5	6.710	— " —
Простен. блок углов	СБ3	НБУ-7-22.4-а	815	400	2180	924	0.748	10.02	4	2.992	— " —
Простен. блок доборн.	СБ4	НБД-12.6.4-а	1340	400	580	337	0.286	1.58	4	1.144	Серия 1.133-2 Вып.3
— " —	СБ5	НБД-15.6.4-а	1640	400	580	418	0.356	1.58	7	2.492	— " —
Простен. бл. доборн. угл.	СБ6	НБУД-7.6.4-а	815	400	580	266	0.191	1.58	4	0.764	— " —
Перемычечный блок	СБ7	НБ-30.6.4п-а	2980	400	580	684	0.546	35.260	2	1.092	Серия 1.133-2 Вып.2
— " —	СБ8	НБ-30.4.4п-а	2980	400	420	545	0.419	47.13	1	0.419	Серия 1.133-2 Вып.5
Поясной блок	СБ9	НБ-18.6.4-а	1780	400	580	419	0.348	9.515	3	1.044	Серия 1.133-2 Вып.2
— " —	СБ10	НБ-24.6.4-а	2380	400	580	568	0.484	11.423	4	1.936	— " —
Поясной блок угловой	СБ11	НБУ-9.6.4п-а	890	400	580	188	0.150	6.352	1	0.150	— " —
— " —	СБ12	НБУ-12.6.4л-а	1190	400	580	260	0.211	7.526	2	0.422	— " —
Парапетный блок	СБ13	НБП-15.6.3-а	1480	280	600	304	0.244	5.165	6	1.464	Серия 1.133-2 Вып.4
Парапетный блок углов	СБ14	НБПУ-24.6.3л-а	2380	280	600	472	0.373	5.757	2	0.746	— " —
— " —	СБ15	НБПУ-24.6.3п-а	2380	280	600	472	0.373	5.757	2	0.746	— " —

Сборные железобетонные изделия

Перемычки не несущие	Б 18	1800	120	140	75	0.030	0.68	2	0.06	Серия 1.139-1 вып. 1
	Б 13	1300	120	65	25	0.010	0.69	2	0.02	
Панели многопустотные	ПК 10.60-10	5980	990	220	1740	0.695	47.21	6	4.170	Серия 1.141-1 вып. 14 и 2
	ПТ 60-10						42.70			
Ступень бетонная	ЛС 11	1050	330	148	113	0.1041	—	4	0.101	Серия 1.155-1 вып. 1
Плита балконная	ПБ-27-5	2690	1240	80/150	973	0.389	41.52	1	0.389	Серия 1.137-3 вып. 1

Столярные изделия

Наименование изделия	Марка	Размеры блока, мм в	h	Кол-во шт	Наименование каталога и номер альбома
Дверь полуостекленная	ДВ 8.8-2	1676	2088	2	Серия 1.135-1 Альбом 1

Металлические изделия

Наименован. изделий	Марка	Ф или сечение	Длина км	Вес кг	Кол-во шт	Вес кг	ГОСТ или хчерт.
Анкеры плит покрытия	А-1	Ф10 AI	1020	0.63	4	2.52	ГОСТ 5781-77
	А-2	Ф10 AI	300	0.18	4	0.72	
Анкеры крепления козырька	А-3	Ф16 AI	2320	3.67	2	7.34	
	А-4	Ф16 AI	300	0.48	2	0.96	
	—	ГN 18	4450	72.54	1	72.54	ГОСТ 8240-72
Монтажная балка и опорные уголки	—	Iк24М	5760	220.61	1	220.61	ГОСТ 19425-74
	—	L200×12	550	20.35	4	81.40	Лист АС-6
Обрамления подпольных каналов	1	L20×4	—	—	—	30.0	Лист АС-2
	2	L32×20×4	—	—	—	10.0	
	3	п 10×10	—	—	—	22.0	
	4	Ф6 AI	—	—	—	2.0	
	5	L40×4	—	—	—	11.62	
Рамы для вент. отверстий и анкера	—	L50×4	—	—	—	52.00	Лист АС-2
	—	L63×4	—	—	—	27.85	
	4	Ф6 AI	—	—	—	1.00	

Крышки подпольных каналов

Наименов. изделий	Марка	Габариты, мм ℓ	в	h	Вес кг	Кол-во шт	Вес кг	
Крышки подпольных каналов	К-1	600	400	5	10.15	12	121.80	Лист КС-6
	К-2	500	400	5	8.46	4	33.84	
	К-3	600	300	5	7.62	5	38.10	
	К-4	400	300	5	5.08	4	20.32	
	ДК-1	1050	500	37	—	6	—	

Примечание:

Панели с круглыми пустотами марки ПК 10.60-10 применяются только для покрытия в I и II снеговых районах.

Узел „А"

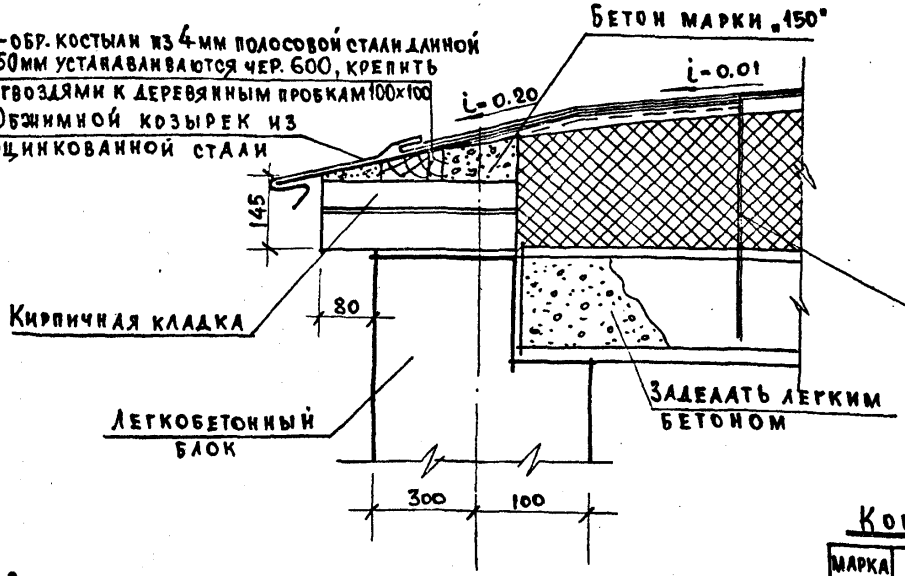

Слой гравия втопленного в битумную мастику
4х слойный рубероидный ковер по мастике.
Цементная стяжка марки „50" 1,5см (при сыпучих материалах и минераловатных плитах-цементная стяжка толщ. 2,5см армируется сеткой из ⌀3мм с ячейками 200х200 мм).
Утеплитель по таблице.
Пароизоляция, слой рубероида на мастике (2 слоя при t° ниже -30°).
Цементная стяжка - 1,0 см
Железобетонная плита

Анкер А-3

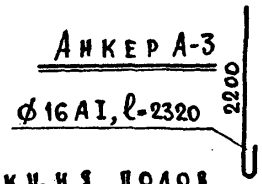

Узел „Б"

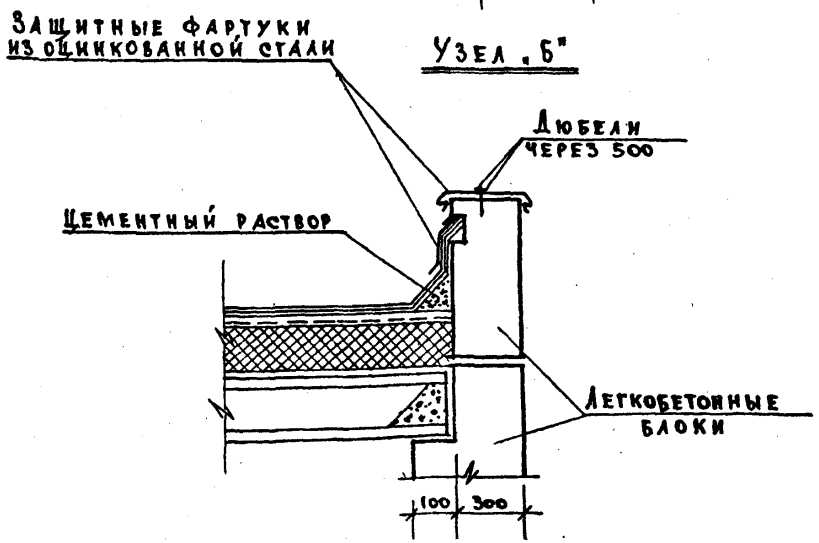

Конструкция полов

Марка пола	Схема	Наименование эл-тов пола
1	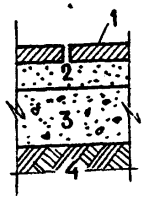	1. Керамическая плитка ГОСТ 6787-69, h=10-13 мм 2. Прослойка и заполнение швов из цементно-песчаного раствора 10-15 мм 3. Бетонный подстилающий слой 100 мм „М-100". 4. Щебень, втрамбованный в грунт на глубину 4 см.
2	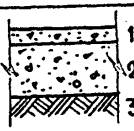	1. Бетонное покрытие М-200, h=20 мм. 2. Бетонный подстилающий слой „М-100" h=100 мм 3. Щебень, втрамбованный в грунт на глубину 4 см.

Узел „В"

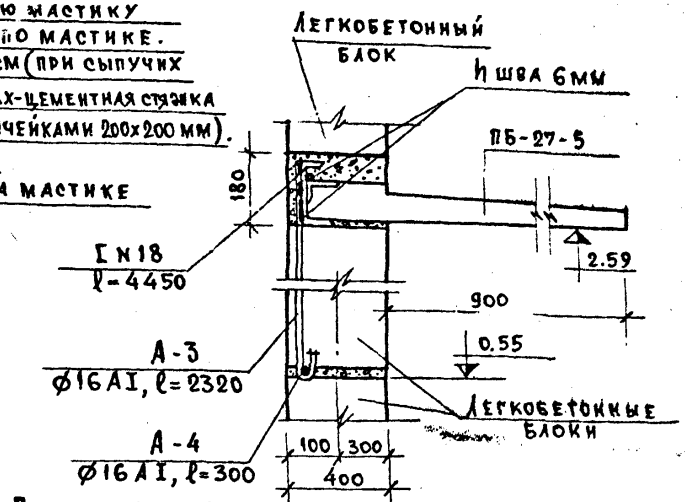

Примечание: Козырек входа ПБ-27-5 до окончания укладки плит покрытия и возведения наружной кладки стены до отм. 3.96 необходимо укрепить временными деревянными стойками.

Таблица утеплителей (8 см)

Виды утеплителя	Материал утеплителя	γ кг/м³	Расчетная наружная t°C -20	-30	-40
Плитные	Пенобетон	500	10	15	18
	Газобетон	400	10	14	15
		300	10	12	14
	Пеностекло	400	10	14	16
	Газостекло	300	8	12	14
	Пеногипс и газогипс	500	10	14	18
	Минераловатные плиты	300	5	7	10
		500	8	11	14
Засыпка	Керамзит	500	12	16	21
	Шлак	700	12	17	—
		800	13	18	—

ФАСАД

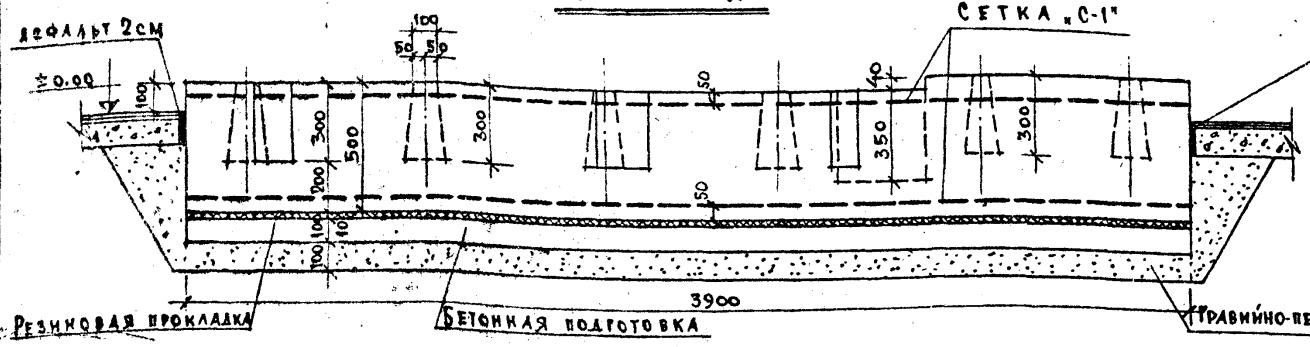

Разрез 1-1

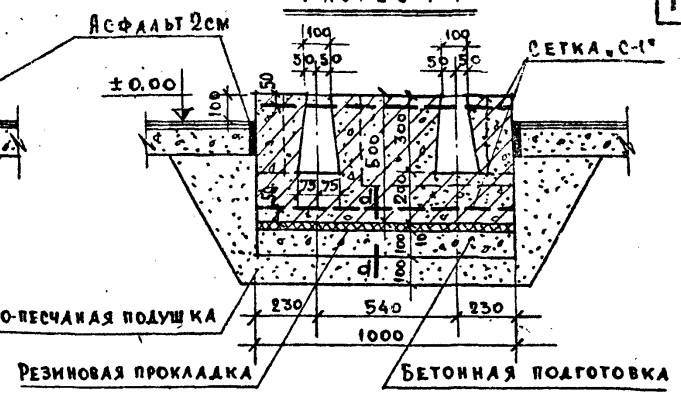

ПЛАН

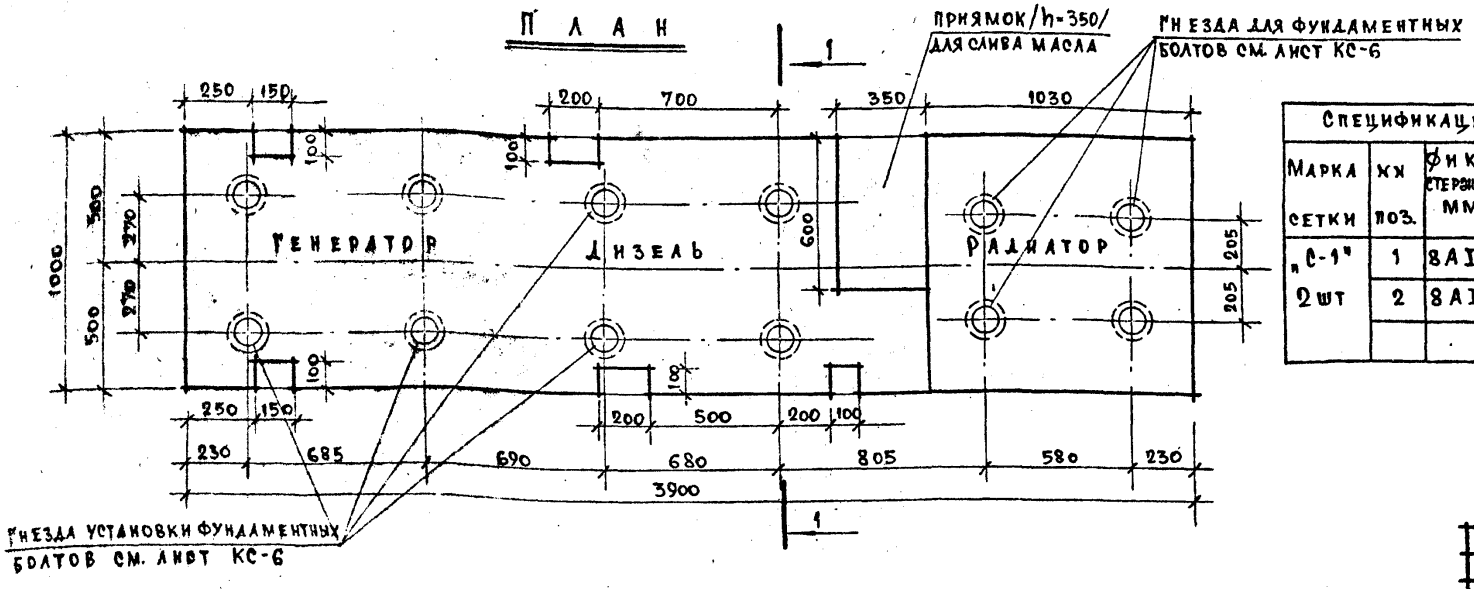

Спецификация арматуры						Выборка арматуры			
Марка сетки	кх поз.	ф и кл. стержн. мм	Длина стержн. мм	К-во шт	Общая длина м	Ra кг/см²	ф и кл. стержн. мм	Общая длина м	Вес стержн. кг
„С-1" 2 шт	1	8AI	3850	7	26.95	2100	8AI	101.05	39.92
	2	8AI	950	26	24.70	Итого: стали - 39,92 кг бетона - 1,95 м³			

Сетка „С-1"

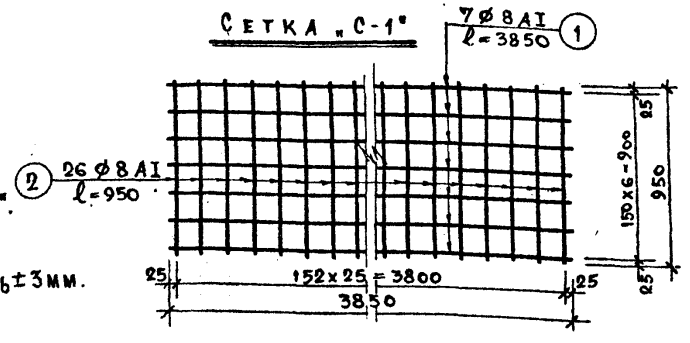

Примечания:

1. Материалом фундамента служит бетон марки „100". Бетонную подготовку выполнять из бетона марки „50".
2. Фундамент укладывается на резиновую прокладку толщиной 10 мм, по ГОСТ 7338-65**.
3. Заливку болтов производить раствором марки „100" на крупнозернистом песке.
4. Верхняя грань фундамента выравнивается по уровню, отклонение от горизонтали не должно превышать ±3 мм.
5. Детали устройства гнезд под фундаментные болты и сечение d-d см. лист КС-5.

1974	Автоматизированная дизельная электростанция мощностью 1x72 кВт.	Фундамент дизель-генератора типа ДГА-72М мощностью 72 кВт	Типовой проект 407-1-83	Альбом II часть 2	Лист КС-2

СФ 282-03

Р.Д. Быкова
Составил

ФАСАД

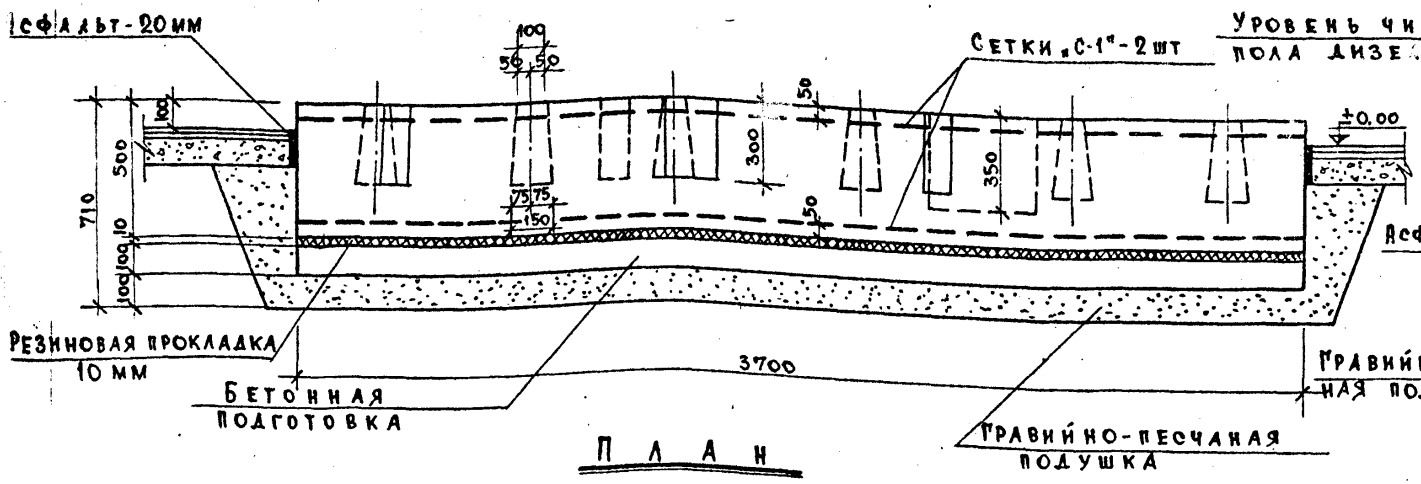

РАЗРЕЗ 1-1

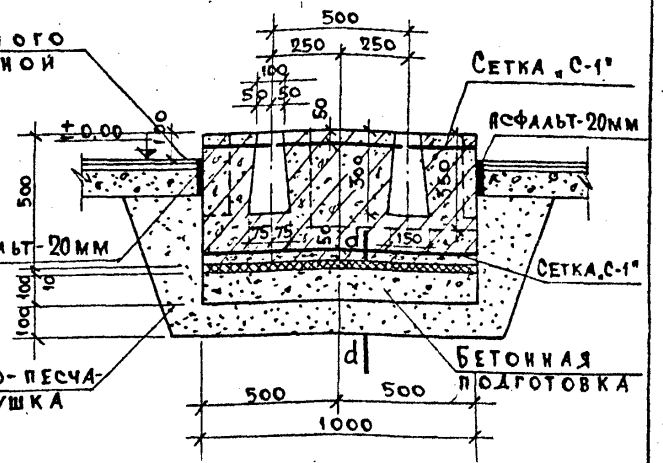

ПЛАН

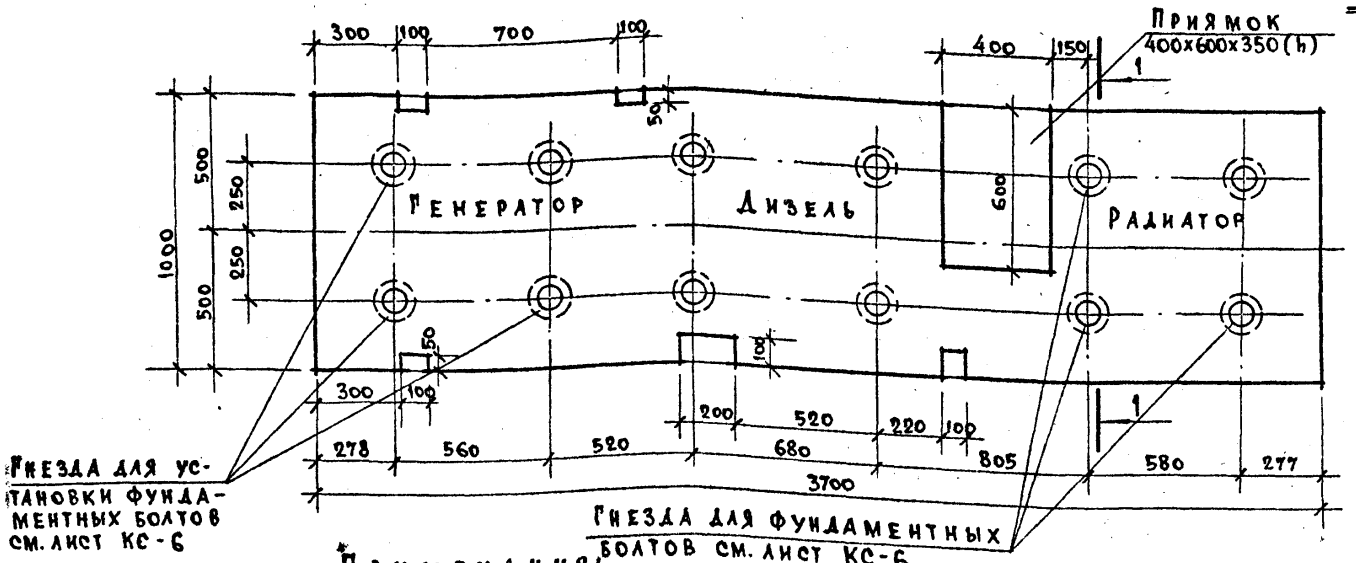

Спецификация арматуры

Марка сетки	№ поз.	Ø кл. стерж. мм	Длина стерж. мм	Кол-во штук	Общая длина м	Rа кг/см²	Ø кл. стерж. мм	Общая длина м	Вес стерж. кг
„С-1" 2 шт	1	8 AI	3650	7	25,55	2100	8 AI	98,6	38,95
	2	8 AI	950	25	23,75	Итого:	стали - 38,95 кг		
							бетона - 1,85 м³		

Выборка арматуры

Сетка „С-1"

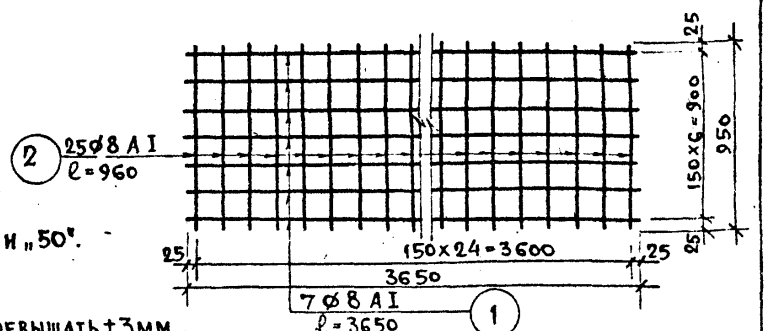

Примечания:

1. Материалом фундамента служит бетон марки „100". Бетонную подготовку выполнять из бетона марки „50".
2. Фундамент укладывается на резиновую прокладку толщиной 10 мм, по ГОСТ 7338-65**.
3. Заливку болтов производить раствором марки „100" на крупнозернистом песке.
4. Верхняя грань фундамента выравнивается по уровню, отклонение от горизонтали не должно превышать ±3мм.
5. Детали устройства гнезд под фундаментные болты и сечение d-d см. лист КС-5.

1974	Автоматизированная дизельная электростанция мощностью 1×48 квт	Фундамент дизель-генератора типа ДГА-48М мощностью 48 квт	Типовой проект 407-1-83	Альбом II часть 2	Лист КС-3

сф 282-03

ФАСАД

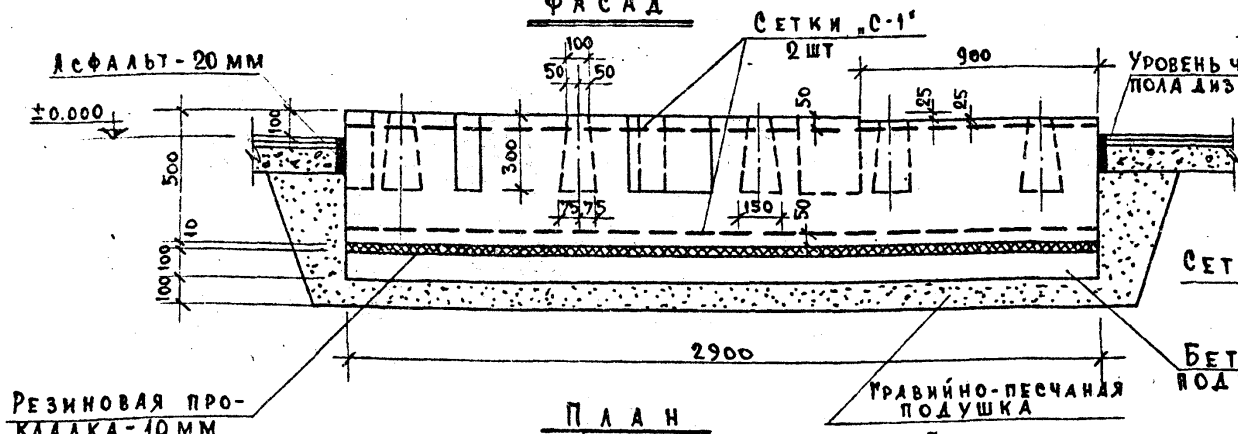

РАЗРЕЗ 1-1

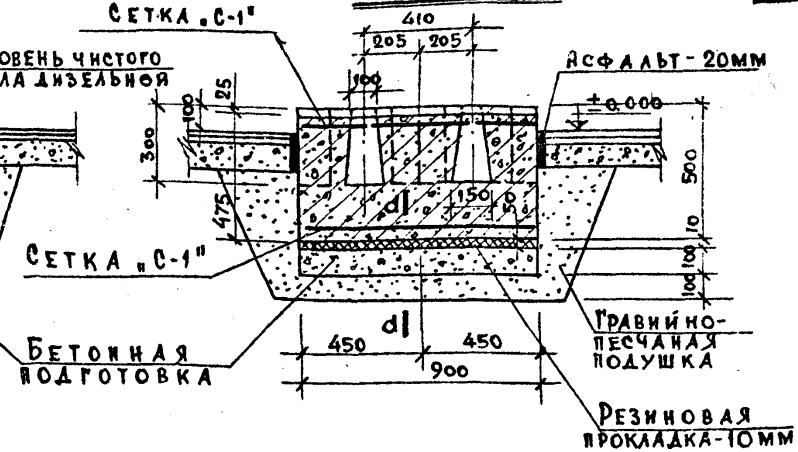

ПЛАН

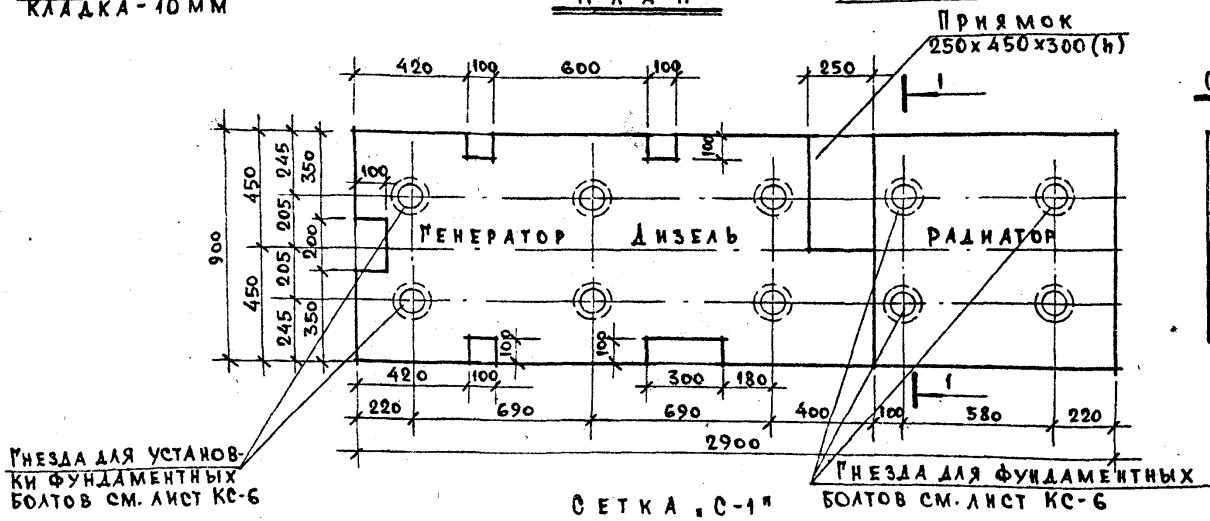

СЕТКА „С-1"

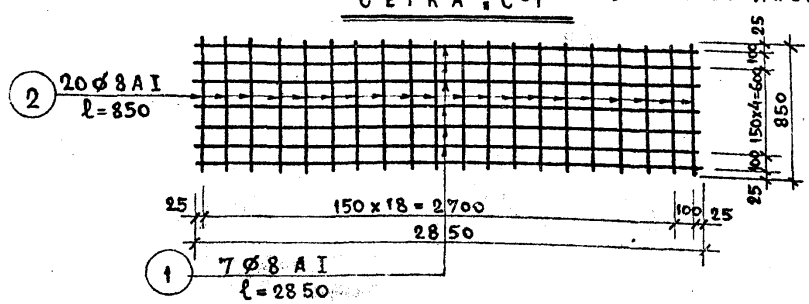

СПЕЦИФИКАЦИЯ АРМАТУРЫ

ВЫБОРКА АРМАТУРЫ

Марка сетки	Кх поз.	Ø и кл. стерж. мм	Длина стерж. мм	Кол-во штук	Общая длина м	Ra кг/см²	Ø и кл. стерж. мм	Общая длина м	Вес стерж. кг
„С-1" 2 шт	1	8AI	2850	7	19,95	2100	8AI	73.90	29.20
	2	8AI	850	20	17,00	Итого:	стали - 29,20 кг, бетона - 1,3 м³		

ПРИМЕЧАНИЯ:

1. Материалом фундамента служит бетон марки „100".
2. Бетонную подготовку выполнять из бетона марки „50".
3. Фундамент укладывается на резиновую прокладку толщиной 10 мм ГОСТ 7338-65**.
4. Заливку болтов производить раствором марки „100" на крупнозернистом песке.
5. Верхняя грань фундамента выравнивается по уровню, отклонение от горизонтали не должно превышать ±3 мм.
6. Детали устройства гнезд под фундаментные болты и сечение d-d см. лист КС-5.

1974	Автоматизированная дизельная электростанция мощностью 1x24 кВт	Фундамент дизель-генератора типа ДГА-24М мощностью 24 кВт	Типовой проект 407-1-83	Альбом II часть 2	Лист КС-4

Л.1 | В.Л.1 | Р.Д. Быкова | Составил

Стакан для устройства гнезда под фундаментные болты М 1:5

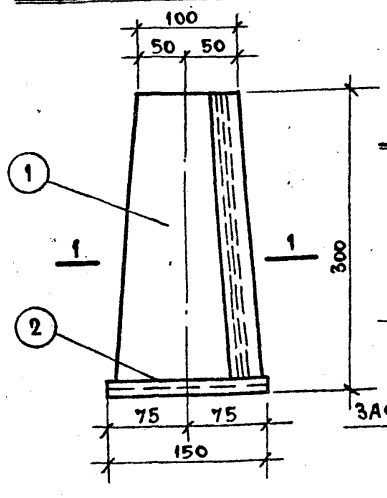

Сечение 1-1

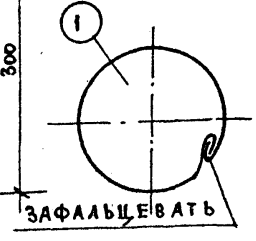

Днище



План фундамента под насос ВКС-1/16

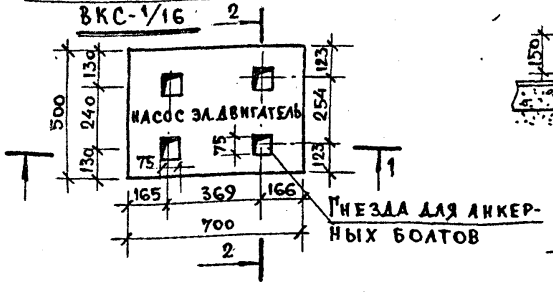

Сечение 2-2



Сечение d-a

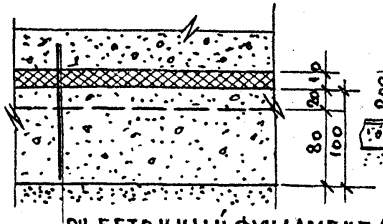

Сечение 1-1

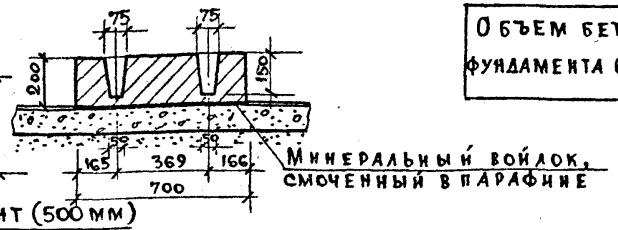

Объем бетона фундамента 0,066 м³

Ж. бетонный фундамент (500 мм)
Резиновая прокладка (10 мм) по ГОСТ (7338-65**)
Выравнивающий слой (20 мм)
Бетонная подготовка (80 мм)
Марка „50"
Гравийно-песчаная подушка 100 мм

Боковая стенка

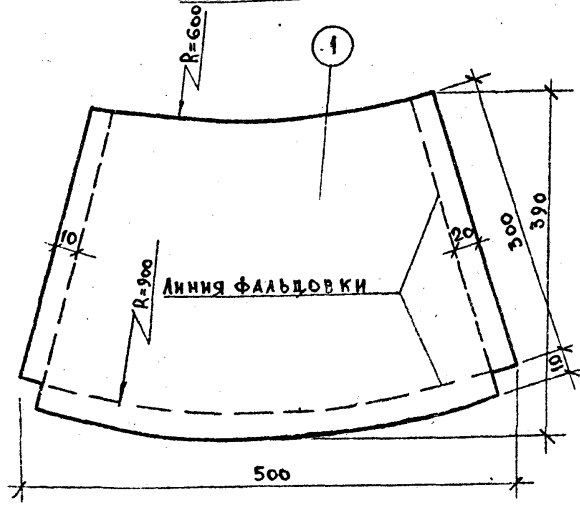

Примечания:

1. Стаканы для устройства гнезд под фундаментные болты изготавливаются из кровельной стали и закладываются в фундаменты при бетонировании.
2. Перед установкой фундаментных болтов стаканы из кровельной стали удаляются из гнезд.
3. Материалом для фундамента под насос служит бетон марки „100".
4. Перед укладкой бетона под площадью фундамента под насос проложить минеральный войлок 3 см (доуплотнения), смоченный в парафине.

1974	Автоматизированная дизельная электростанция мощностью 1х72 кВт	Детали устройства гнезд под фундаментные болты, сечение d-d и фундамент под насос типа ВКС-1/16.	Типовой проект 407-1-83	Альбом II часть 2	Лист КС-5

Общий вид металлической крышки

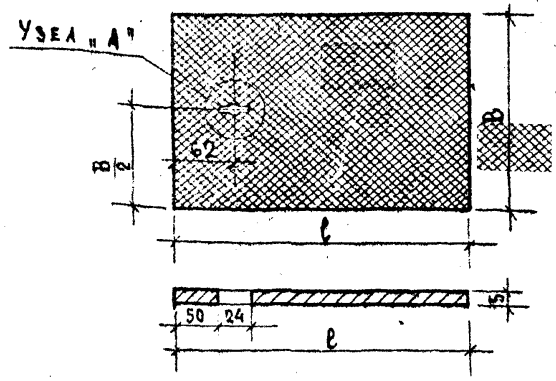

Узел „А"

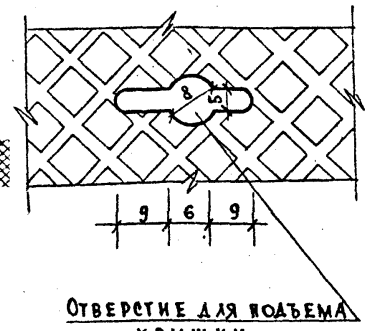

Крышка ДК-1

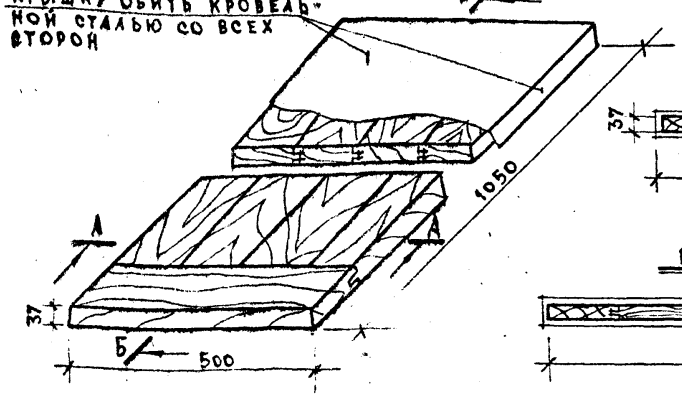

По А-А

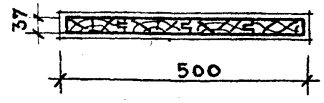

по Б-Б

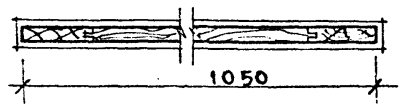

Фундаментный болт дизель-генератора и радиатора

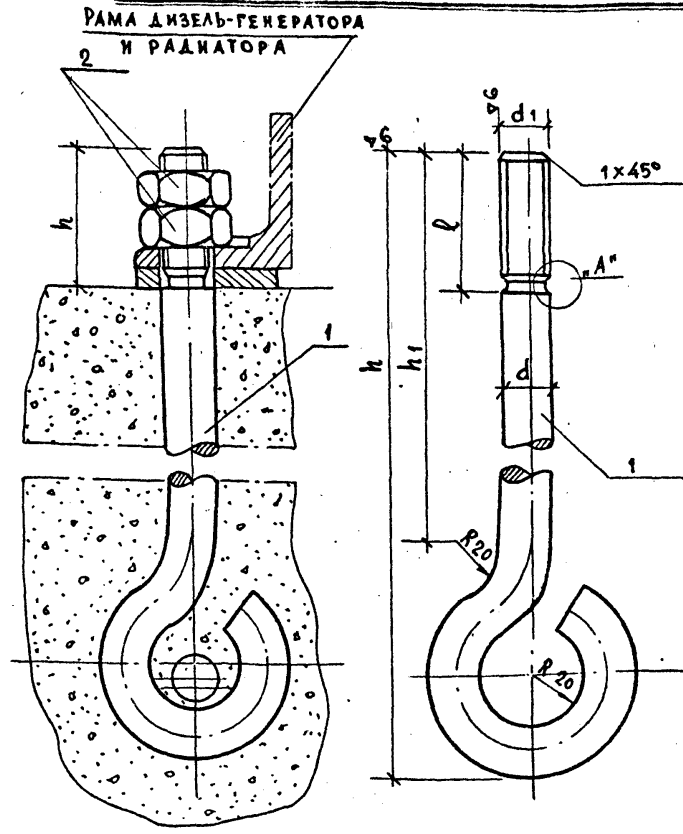

Деталь „А"

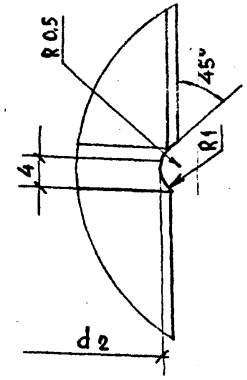

Клин

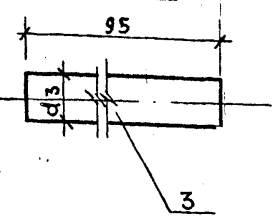

Расход материала на одну крышку ДК-1

1. Древесины - 0,016 м³
2. Кровельной оцинкованной стали - 1,1 м².

Примечания:

2. Металлические крышки изготавливаются из рифленой листовой стали по ГОСТ 8568-57*
3. Для деревянной крышки применяется древесина хвойных пород II сорта с влажностью до 15%.

Агрегат	Фундаментный болт (8 мм)									Гайка мм	Клин d_3 мм
	d	d_1	l	d_2	h	h_1	Выпрям. длина	Материал	h		
Дизель-генератор ДГА-72 м	27	М27×2	70	24	350	302	515	Круг 27 ГОСТ 2590-71 / ст. 5 ГОСТ 380-71*	70	М27×2	27
Дизель-генератор ДГА-48 м	27	М27×2	70	24	350	302	515	— " —	70	М27×2	27
Дизель-генератор ДГА-24 м	20	М20×1,5	55	17,8	330	238	425	Круг 20 ГОСТ 2590-71 / ст. 5 ГОСТ 380-71*	55	М20×1,5	20
Радиатор ДГА (72÷24) м	16	М16×1,5	55	13	330	238	425	Круг 16 ГОСТ 2590-71 / ст. 5 ГОСТ 380-71*	55	М16×1,5	16

1974	Автоматизированная дизельная электростанция мощностью 1×72 кВт	Металлические и деревянные крышки для подпольных каналов и приямков. Фундаментный болт дизель-генератора и радиатора.	Типовой проект 407-1-83	Альбом II часть 2	Лист КС-6

Г. Москва | Фук. группы Составил | И.А. Плащук Р.Д. Быкова | Л.1 | В.Л.1

План

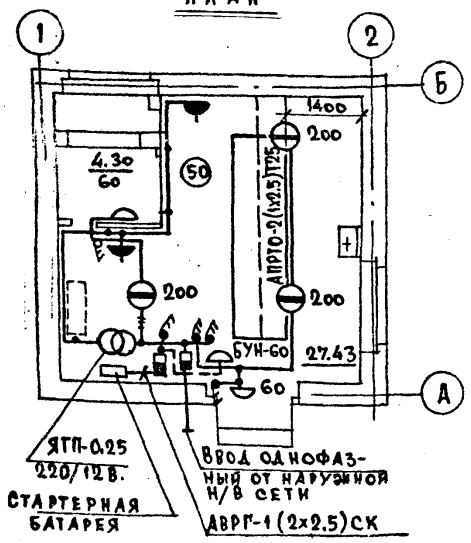

№ № п.п.	Шифр по общесоюзной классификац.	Наименование и техническая характеристика основного и комплектующего оборудования, приборов, арматуры, кабельных и других изделий.	Тип, марка, каталог, № чертежа	Позиции по технологич. схеме	Завод-изготовит. для импортного оборудования-страна, фирма	Единица измерен.	Кол-во	Материал	Вес, кг: единицы	Вес, кг: общий	Стоимость по смете: единицы	Стоимость по смете: общая
1	2	3	4	5	6	7	8	9	10	11	12	13
		I. Оборудование										
1.		Автоматический выключатель двухполюсный переменного тока с тепловым расцепителем на ток уставки 10А в металлическом кожухе.	АП-50-2Т		Курский электроаппаратный завод	Шт	1					
2.		Автоматический выключатель двухполюсный постоянного тока с тепловым расцепителем на ток уставки 10А в металлическом кожухе.	АП-50-2Т		Курский электроаппаратный завод	Шт	1					
		II. Кабельные изделия										
3.		Кабель с алюминиевыми жилами с резиновой изоляцией в поливинилхлоридной оболочке сечением 2×2,5 мм².	АВРГ-660			Км	0.001					
4.		Провод с алюминиевыми жилами с резиновой изоляцией для прокладки в трубах сечением 2,5 мм².	АПРТО-380			Км	0.100					
		III. Материалы										
5.		Светильник полностью непроницаемый	ППР-200			Шт	3					
6.		Светильник настенный уплотненный с лампой накаливания	БУН-60М			Шт	3					
7.		Ящик с понижающим трансформатором типа ОСО-0.25 мощностью 0.25 кВА напряжением 220/12 В.	ЯТП-0.25			Шт	1					
8.		Выключатель герметический двухполюсный.	ВГПМ-2-10			Шт	4					
9.		Розетка штепсельная двухполюсная брызгонепроницаем. 220В, 6А	У-220			Шт	2					
10.		Лампа накаливания железнодорожная на напряжение 24В, 25Вт.	ЗН-24-25			Шт	1					
11.		Лампа накаливания мощностью 200Вт, напряжение 220В	НГ-220-200			Шт	3					
12.		Лампа накаливания мощностью 60Вт на напряжение 220В	НГ-220-60			Шт	3					
13.		Труба стальная тонкостенная наружный диаметр 26,0мм с толщиной стенки 1,8 мм	ГОСТ 10704-63			М	40					

Условные обозначения:

- Линия сети рабочего освещения
- Линия сети аварийного освещения
- Линия сети 12 В
- Автоматический выключатель
- Ящик с понижающим трансформатором напряжением 220/12 В.
- Светильник полностью непроницаемый типа „ППР".
- Выключатель герметический двухполюсный.
- Светильник настенный уплотненный с лампой накаливания типа БУН-60 м
- Розетка штепсельная герметическая
- 0.5 – Площадь помещения в м²
- – Нормируемая минимальная освещенность в лк

$U_{раб.} = 220$ В

$U_{авар.} = 24$ В

$P_{у\ раб.} = 0.75$ кВт

$P_{у\ авар.} = 0.06$ кВт.

Указания по монтажу

1. Сеть рабочего и аварийного электроосвещения выполняется проводом АПРТО-380 сечением 2(1х2,5) мм² по стенам и потолку в стальных трубах и кабелем марки АВРГ-660 сечением 1(2х2,5) мм².
2. Рабочее электроосвещение выполняется светильниками типа ППР-200, а аварийное светильниками типа БУН-60М.
3. Автоматические выключатели и ящик с понижающим трансформатором установить на высоте 2м, двухполюсные выключатели на высоте 1,6м и штепсельные розетки на высоте 0,8 м от пола.
4. Корпуса электрооборудования светильников и стальные трубы [illegible] проводом заземлить через нулевой провод сети.
5. Монтаж сетей выполнить в соответствии с „ПУЭ" и „ПТБ"

ЦЕНТРАЛЬНЫЙ ИНСТИТУТ ТИПОВОГО ПРОЕКТИРОВАНИЯ
ГОССТРОЯ СССР
Свердловский филиал
620062, г.Свердловск-62, ул.Генеральская, 3-А
Заказ № 4918 инв. № 03.382-03 тираж 400
Сдано в печать 22/IV 1978г. Цена 0-51

gost.e-ecolog.ru