Согласовано:
Представитель заказчика 1005
[подпись] (Ена Ц.Ц.)
"11" 10 1971 г.

Утверждаю:
Начальник Главного управления
[подпись] (Макаренков В.А.)
"12" 1972 г.

УДК 661.92.071.6].7-219 Группа Г47

# Отраслевой стандарт

Воздухоразделительные установки. Опоры для крепления внутриблочной арматуры. Конструкция и размеры

ОСТ 26-04-0391-72

Взамен
Вводится впервые

Приказом
от 1972 г. срок действия установлен
с 1 июля 1973 г. 1994 г
до 1 января ~~1984 г. 1989 г~~

Настоящий стандарт распространяется на крепления арматуры внутри кожуха воздухоразделительных установок, поставляемых для условий умеренного и тропического климата.

Отменить изм-7 (44-2008) для новых проектирования с 01.11.2008 г.

1 изменений „0" и №1
18/12-72 ГР. 0391 от 14.06.72



Инв.№подл. 591 | Подп. и дата 9.07.79 | Взам. инв.№ 24/XI-73 | Инв.№ дубл. | Подп. и дата

gost.e-ecolog.ru

## 1. КОНСТРУКЦИЯ И РАЗМЕРЫ ОПОР

1.1. Конструкция и размеры опор должны соответствовать указанным на черт.1 и в табл.1

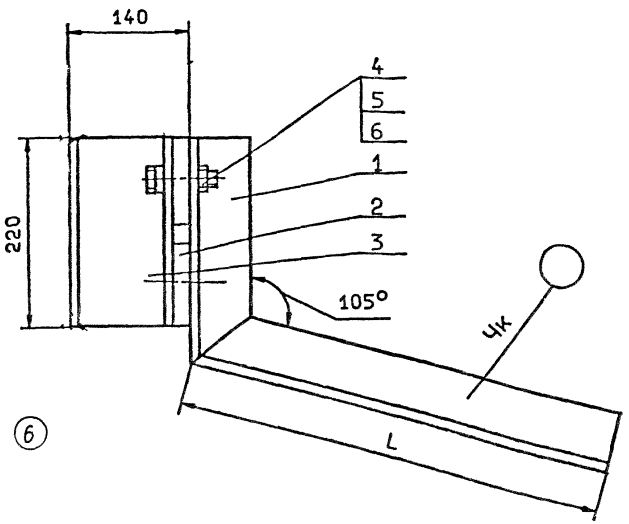


(6)

Размеры для справок
Черт.1

Пример условного обозначения опоры с кронштейном L=200 мм при поставке в страны с умеренно-континентальным климатом:

Опора 200 ОСТ 26-04-0391-72

То же при поставке в страны с тропическим климатом:

Опора Т200 ОСТ 26-04-0391-72.

(6)

Размеры в мм (6)

Таблица 1

| Обозначение | Обозначение типоразмера | Применяемость (6) | L | Предельная нагрузка, кгс | Масса, кг | Поз. 1 Кронштейн | Поз. 2 Подкладка | Поз. 3 Шбеллер | Поз. 4 Болт | Поз. 5 Гайка | Поз. 6 Шайба |
|---|---|---|---|---|---|---|---|---|---|---|---|
| | | | | | | Количество | | | | | |
| | | | | | | 1 | 2 | 1 | 2 | 2 | 2 |
| | | | | | | Обозначения | | | | | |
| 2604 301142 4006 00 7 | 150 | + | 150 | 150 | 5,21 | 150/1 | 150/2 ОСТ 26-04-0386-72 | 150/3 ОСТ 26-04-0386-72 Т150/3 ОСТ 26-04-0386-72 | (6) 2611 409511 1359 12 0 Болт М16-6gх60.4.6.029 ГОСТ 7798-70 | 2604 409811 2351 11 8 Гайка 2М16-6Н.6.029 У301.20 | 2604 409893 1161 02 0 Шайба 16.02.029 У301.40 |
| 20 5 | Т150 | | | | | Т150/1 | | | | | |
| 01 0 | 200 | + | 200 | | 5,50 | 200/1 | | | | | |
| 21 8 | Т200 | | | | | Т200/1 | | | | | |
| 02 3 | 250 | + | 250 | 100 | 5,78 | 250/1 | | | | | |
| 22 1 | Т250 | | | | | Т250/1 | | | | | |
| 03 6 | 300 | + | 300 | | 6,07 | 300/1 | | | | | |
| 23 4 | Т300 | | | | | Т300/1 | | | | | |
| 04 9 | 350 | + | 350 | 70 | 6,36 | 350/1 | | | | | |
| 24 7 | Т350 | | | | | Т350/1 | | | | | |
| 05 2 | 400 | + | 400 | | 6,64 | 400/1 | | | | | |
| 25 0 | Т400 | | | | | Т400/1 | | | | | |
| 06 5 | 500 | + | 500 | | 7,21 | 500/1 | | | | | |
| 26 3 | Т500 | | | | | Т500/1 | | | | | |
| 07 8 | 600 | + | 600 | 40 | 7,79 | 600/1 | | | | | |
| 27 6 | Т600 | | | | | Т600/1 | | | | | |
| 08 1 | 700 | + | 700 | | 8,36 | 700/1 | | | | | |
| 28 9 | Т700 | | | | | Т700/1 | | | | | |
| 09 4 | 800 | + | 800 | 20 | 8,93 | 800/1 | | | | | |
| 29 2 | Т800 | | | | | Т800/1 | | | | | |

(6) Зам.

Перв. примен. | Справ. № | Подп. и дата | Инв.№подл. | Взам. инв.№ | Подп. и дата | Инв.№дубл.

2. Конструкция и размеры кронштейнов /Поз.1 черт.1/

2.1. Конструкция и размеры кронштейнов должны соответствовать указанным на черт.2 и в табл.2

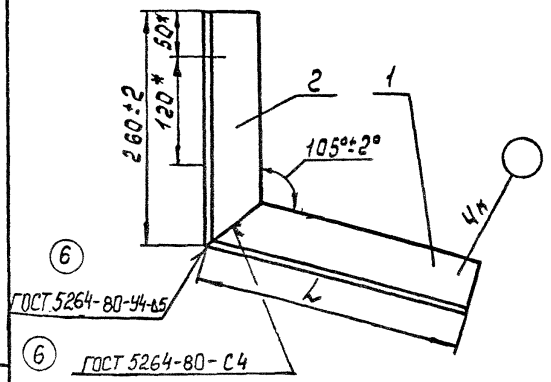


* Размеры для справок

Черт. 2

Размеры в мм Таблица 2

| Обозначение | Обозначение типоразмера | Применяемость (6) | L /пред. откл./ ± 3/ | Масса, кг | Поз.1 Уголок | Поз.2 Уголок |
|---|---|---|---|---|---|---|
| | | | | | Количество | |
| | | | | | 1 | 1 |
| | | | | | Обозначение | |
| 2604 30II42 I006 00 0 | I50/I | + | I50 | 2,I8 | I50/I-I | I50/I-2 |
| 20 8 | TI50/I | | | | | |
| 0I 3 | 200/I | + | 200 | 2,47 | 200/I-I | |
| 2I I | T200/I | | | | | |
| 02 6 | 250/I | + | 250 | 2,75 | 250/I-I | |
| 22 4 | T250/I | | | | | |
| 03 9 | 300/I | + | 300 | 3,04 | 300/I-I | |
| 23 7 | T300/I | | | | | |
| 04 2 | 350/I | + | 350 | 3,32 | 350/I-I | |
| 24 0 | T350/I | | | | | |
| 05 5 | 400/I | + | 400 | 3,6I | 400/I-I | |
| 25 3 | T400/I | | | | | |
| 06 8 | 500/I | + | 500 | 4,I8 | 500/I-I | |
| 26 6 | T500/I | | | | | |
| 07 I | 600/I | + | 600 | 4,76 | 600/I-I | |
| 27 9 | T600/I | | | | | |
| 08 4 | 700/I | + | 700 | 5,33 | 700/I-I | |
| 28 2 | T700/I | | | | | |
| 09 7 | 800/I | + | 800 | 5,90 | 800/I-I | |
| 29 5 | T800/I | | | | | |

Пример условного обозначения кронштейна $L$ = 200 мм при поставке в страны с умеренно-континентальным климатом: Кронштейн 200 ОСТ 26-04-0391-72

То же при поставке в страны с тропическим климатом: Кронштейн Т200 ОСТ 26-04-0391-72.

(6) Зам.

Инв.№ подл. | Подп. и дата | Взам.инв.№ | Инв.№ дубл. | Подп. и дата

2.1.1. Технические требования по ОСТ 26-04-~~463-72~~ 1222

2.1.2. Швы сварных соединений по ~~ГОСТ 5264-80~~ выполнить 80 ⑤ ②
электродом УОНИИ-13/45-4,0 ГОСТ 9466
~~Электрод Э42А-4 ГОСТ 9467-75~~

2.1.3. Покрытие: При поставке в страны с умеренно-континенталь-
ным климатом - Грунт ФЛ-03К ГОСТ 9109-~~76~~ 81 -1 слой; ②
При поставке в страны с тропическим климатом - ⑤
Грунт ВЛ-02 ГОСТ 12707-~~77~~ 81 - I слой.
Грунт ФЛ-03К ГОСТ 9109-~~76~~ 81 - I слой. ②

| Инв.№ подл. | Подп. и дата | Взам. инв.№ | Инв.№ дубл. | Подп. и дата |
|---|---|---|---|---|
| 591 | 9.07.79 | | | |

2.2. Конструкция и размеры уголков /Поз.I черт.2/

2.2.I. Конструкция и размеры уголков должны соответствовать указанным на черт. 3 и в табл. 3

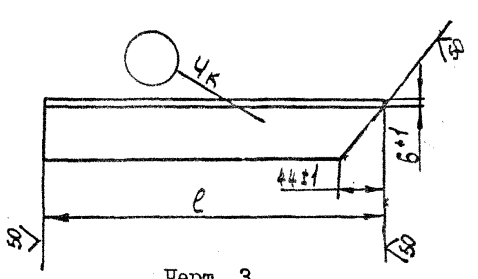


Черт. 3

(6)

Размеры в мм Таблица 3

| Обозначение | Обозначение типоразмера | Применяемость | ℓ номин. | ℓ пред. откл. | Масса кг |
|---|---|---|---|---|---|
| 2604 5072II 2504 00 9 | I50/I-I | + | I44 | ±I | 0,76 |
| 0I 2 | 200/I-I | + | I94 | | I,05 |
| 02 5 | 250/I-I | + | 244 | | I,33 |
| 03 8 | 300/I-I | + | 294 | ±2 | I,62 |
| 04 I | 350/I-I | + | 344 | | I,90 |
| 05 4 | 400/I-I | + | 394 | | 2,I9 |
| 06 7 | 500/I-I | + | 494 | | 2,76 |
| 07 0 | 600/I-I | + | 594 | | 3,34 |
| 08 3 | 700/I-I | + | 694 | | 3,9I |
| 09 6 | 800/I-I | + | 794 | | 4,48 |

Пример условного обозначения уголка $\ell$ = I94 мм;

Уголок 200/I-I ОСТ 26-04-039I-72

2.2.2. Технические требования по ОСТ 26-04-I222

2.2.3. Материал – Уголок $\frac{63x63x6\text{-}B\ \text{ГОСТ}\ 8509\text{-}93}{\text{Ст}\ 3\text{сп}3\ \text{ГОСТ}\ 535\text{-}88}$ (6)

(6) зам.

Инв.№подл. | Подп. и дата | Взам.инв.№ | Инв.№дубл. | Подп. и дата

2.3. Конструкция и размеры уголка /Поз.2 черт.2/

2.3.I. Конструкция и размеры уголка должны соответствовать указанным на черт. 4.

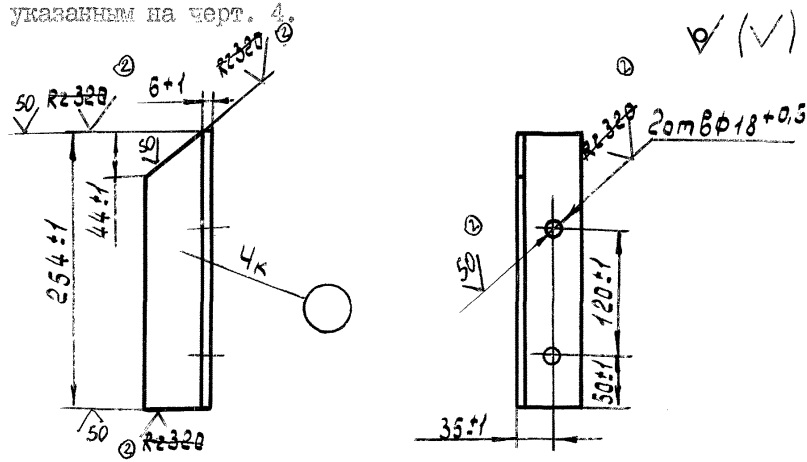


Масса I,42 кг

Черт. 4

Условное обозначение типоразмера уголка:

Уголок I50/I-2 ОСТ 26-04-039I-72

Обозначение: 2604 5072I2 2504 00 6

2.3.2. Технические требования по ОСТ 26-04-I222-75

2.3.3. Материал - Уголок $\frac{\text{Б 63х63х6-В ГОСТ 8509-~~72~~ 93}}{\text{ВСт 3сп3 ГОСТ 535-~~58~~ ~~79~~ 88}}$ ②⑥

| Инв№ подл. | Подп. и дата | Взам. инв№ | Инв№ дубл. | Подп. и дата |
|---|---|---|---|---|
| 591 | 9.07.79 | | | |

# ЛИСТ РЕГИСТРАЦИИ ИЗМЕНЕНИЙ ОСТ26-04-0386-72÷ОСТ26-04-0394-72 Стр.

| Изм | Номер листов (страниц) | | | | Номер документа | Подпись | Дата | Срок введения изменения |
|---|---|---|---|---|---|---|---|---|
| | изменен-ных | заменен-ных | новых | аннулиро-ванных | | | | |
| 2 | 1, 2, 4, 5, 6, 7, 8 | | | | 199-83 | 26-04-0386-72 | 9.12.83 | 1.01.84 |
| 2 | | | | 9-13 | 200-83 | 26-04-0387-72 | | 1.01.84 |
| 2 | 14, 15, 17, 18, 19 | | | | 201-83 | 26-04-0388-72 | " | " |
| 2 | | | | 20-24 | 202-83 | 26-04-0389-72 | " | " |
| 2 | 1, 31, 33, 34, 35 | | | | 204-83 | 26-04-0391-72 | " | " |
| 2 | | | | 25-29 | 203-83 | 26-04-0390-72 | " | " |
| 2 | 36, 37, 39, 40, 41, 42, 43, 44 | | | | 205-83 | 26-04-0392-72 | " | " |
| 2 | 45, 46, 47, 48, 49 | | | | 206-83 | 26-04-0393-72 | " | " |
| 2 | 50, 51, | 52, 53 | | | 207-83 | 26-04-0394-72 | " | " |
| п. | 2 | | | | 27-86 | ОСТ 26-04-0386-72 | | срочно |
| п. | 2 | | | | 28-86 | 0388-72 | " | " |
| п. | 2 | | | | 29-86 | 0391-72 | " | " |
| п. | 2 | | | | 30-86 | 0392-72 | " | " |
| п. | 2 | | | | 31-86 | 0393-72 | " | " |
| п. | 2 | | | | 32-86 | 0394-72 | " | " |
| 3 | 1, 14, 30, 36, 45, 56, | | | | 87-88 | 0386÷0394-72 | | 01.01.89г |
| 4 | 1 | | | | 45-92 | | | |
| 5 | 1÷56 | 2(2), 2(15), 2(31), 2(37), 2(46), 2(51), 55, 56 | | | 28а-97 | | 1.08.97 | 1.08.97 |
| п.6 | | | | | 30-98 | | 1.11.98 | 1.11.98 |
| 6 | 1÷5[illegible] | 2(2), 3(3), 5(5), (16), 5(18), 2(31), 3(32), 5(34), 2(37), 3(38), 2(46), 2(51) | | | 6(43-2002) | | 1.08.2002 | 1.08.2002 |

Подпись и дата

Взамен инв. N

Подпись и дата 07.7.97

Инв. N подл. 591

gost.e-ecolog.ru