Согласована:
Представитель заказчика 1005
[illegible] [Ена Ц.Ц.]
"4" 5 1971 г

Утверждаю:
Начальник Главного управления
[illegible] [Макаренков В.А.]
"18" 09 1972 г.

УДК 661.92.071.6].7-219

Группа Г-47

# Отраслевой стандарт

Воздухоразделительные установки. Опоры для крепления внутриблочной арматуры. Конструкция и размеры

ОСТ 26-04-0388-72

Взамен НБ 91-67

Приказом
от 1972 г. срок действия установлен
с 1 июля 1973 г 1994 г
до 1 января ~~1984 г.~~ ~~1989 г~~

Настоящий стандарт распространяется на крепления арматуры внутри кожуха воздухоразделительных установок, поставляемых для условий умеренного и тропического климата.

Отменить изм 7 (44-2008) для нового проектирования с 01.11.2008 г.

Инв. № подл. | Подп. и дата | 9.07.79 | Взам. инв. № | Инв. № дубл. | Подп. и дата

[illegible] том изменений .0" и №1
[illegible] ГР. 0388. от 14.06.72.

gost.e-ecolog.ru

## 1. КОНСТРУКЦИЯ И РАЗМЕРЫ ОПОР

1.1. Конструкция и размеры опор должны соответствовать указанным на черт.1 и в табл.1

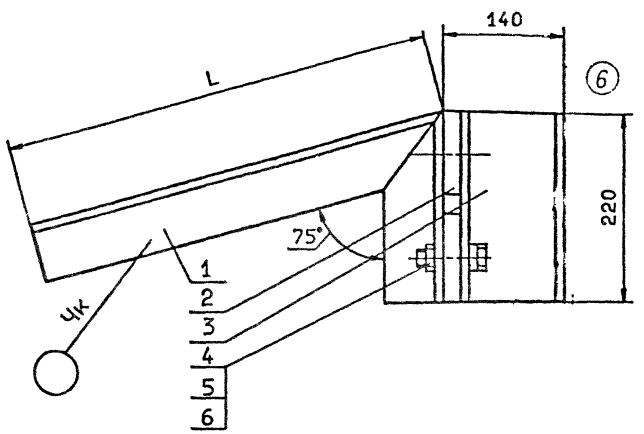


Размеры для справок
Черт.1

Пример условного обозначения опоры с кронштейном L=200 мм при поставке в страны с умеренно-континентальным климатом:

Опора 200 ОСТ 26-04-0388-72

То же при поставке в страны с тропическим климатом:

Опора Т200 ОСТ 26-04-0388-72.

⑥

Размеры в мм ⑥ Таблица 1

| Обозначение | Обозначение типоразмера | Применяемость ⑥ | L | Предельная нагрузка, кгс | Масса, кг | Поз. 1 Кронштейн | Поз. 2 Подкладка | Поз. 3 Швеллер | Поз. 4 Болт | Поз. 5 Гайка | Поз. 6 Шайба |
|---|---|---|---|---|---|---|---|---|---|---|---|
| | | | | | | Количество | | | | | |
| | | | | | | 1 | 2 | 1 | 2 | 2 | 2 |
| | | | | | | Обозначения | | | | | |
| 2604 301142 4003 00 6 | 150 | + | 150 | 150 | 4,86 | 150/1 | 150/2 ОСТ 26-04-0386-72 | 150/3 ОСТ 26-04-0386-72 Т150/3 ОСТ 26-04-0386-72 | ⑥ 2611 409511 1359 12 0 Болт М16-6gх60.4.6.029 ГОСТ 7798-70 | 2604 409811 2351 11 8 Гайка 2М16-6Н.6.029 | У301.20 |
| 20 4 | Т150 | | | | | Т150/1 | | | | | |
| 01 9 | 200 | + | 200 | | 5,14 | 200/1 | | | | | |
| 21 7 | Т200 | | | | | Т200/1 | | | | | |
| 02 2 | 250 | + | 250 | 100 | 5,42 | 250/1 | | | | | |
| 22 0 | Т250 | | | | | Т250/1 | | | | | |
| 03 5 | 300 | + | 300 | | 5,71 | 300/1 | | | | | |
| 23 3 | Т300 | | | | | Т300/1 | | | | | |
| 04 8 | 350 | + | 350 | 70 | 6,00 | 350/1 | | | | | |
| 24 6 | Т350 | | | | | Т350/1 | | | | | |
| 05 1 | 400 | + | 400 | | 6,28 | 400/1 | | | | | |
| 25 9 | Т400 | | | | | Т400/1 | | | | | |
| 06 4 | 500 | + | 500 | | 6,85 | 500/1 | | | | | |
| 26 2 | Т500 | | | | | Т500/1 | | | | | |
| 07 7 | 600 | + | 600 | 40 | 7,43 | 600/1 | | | | | |
| 27 5 | Т600 | | | | | Т600/1 | | | | | |
| 08 0 | 700 | + | 700 | | 7,99 | 700/1 | | | | | |
| 28 8 | Т700 | | | | | Т700/1 | | | | | |
| 09 3 | 800 | + | 800 | 20 | 8,56 | 800/1 | | | | | |
| 29 1 | Т800 | | | | | Т800/1 | | | | | У301.40 |
| | | | | | | | | | | 2604 409811 2351 11 8 Гайка 2М16-6Н.6.029 | |
| | | | | | | | | | | | 2604 409893 1161 02 0 Шайба 16.02.029 |

⑥ Зам.

43-2088



2. Конструкция и размеры кронштейнов /Поз.I черт.I/

2.I. Конструкция и размеры кронштейнов должны соответствовать указанным на черт. 2 и в табл.2

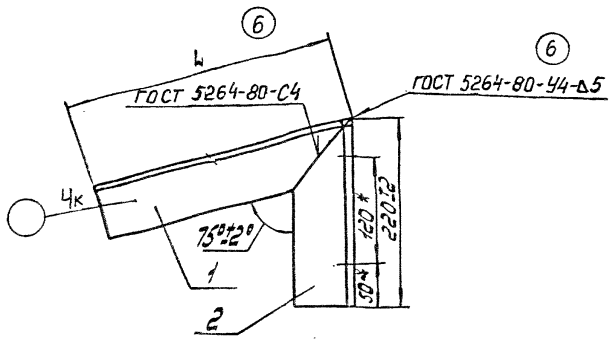


* Размеры для справок

Черт.2

Пример условного обозначения кронштейна $L$ = 200 мм при поставке в страны с умеренно-континентальным климатом: Кронштейн 200 ОСТ 26-04-0388-72

То же при поставке в страны с тропическим климатом: Кронштейн Т200 ОСТ 26-04-0388-72

Размеры в мм Таблица 2

| Обозначение | Обозначение типоразмера | Применяемость (6) | $L$ /пред. откл. ± 3/ | Масса, кг | Поз.I Уголок | Поз.2 Уголок |
|---|---|---|---|---|---|---|
| | | | | | Количество I | I |
| | | | | | Обозначения | |
| 2604 30II42 I003 00 9 | I50/I | + | I50 | I,83 | I50/I-I | I50/I-2 |
| 20 7 | TI50/I | | | | | |
| 0I 2 | 200/I | + | 200 | 2,II | 200/I-I | |
| 2I 0 | T200/I | | | | | |
| 02 5 | 250/I | + | 250 | 2,39 | 250/I-I | |
| 22 3 | T250/I | | | | | |
| 03 8 | 300/I | + | 300 | 2,68 | 300/I-I | |
| 23 6 | T300/I | | | | | |
| 04 I | 350/I | + | 350 | 2,97 | 350/I-I | |
| 24 9 | T350/I | | | | | |
| 05 4 | 400/I | + | 400 | 3,25 | 400/I-I | |
| 25 2 | T400/I | | | | | |
| 06 7 | 500/I | + | 500 | 3,82 | 500/I-I | |
| 26 5 | T500/I | | | | | |
| 07 0 | 600/I | + | 600 | 4,40 | 600/I-I | |
| 27 8 | T600/I | | | | | |
| 08 3 | 700/I | + | 700 | 4,96 | 700/I-I | |
| 28 I | T700/I | | | | | |
| 09 6 | 800/I | + | 800 | 5,53 | 800/I-I | |
| 29 4 | T800/I | | | | | |

(6) зам.

Инв.№ подл. | Взам.инв.№ | Инв.№ дубл. | Подп. и дата | Подп. и дата

2.I.I. Технические требования по ОСТ 26-04-~~465-72~~ 1222

2.I.2, Швы сварных соединений ~~по ГОСТ 5264-80~~ выполнить

электродам УОНИИ-13/45-4,0 ГОСТ 9466

~~Электрод Э42А-4 ГОСТ 9467-75~~

2.I.3. Покрытие: При поставке в страны с умеренно-

континентальным климатом –

Грунт ФЛ-03К ГОСТ 9I09-~~76~~ 84 I слой;

При поставке в страны с тропическим

климатом – Грунт ВЛ-02 ГОСТ I2707-~~77~~ I слой,

Грунт ФЛ-03К ГОСТ 9I09-~~76~~ 84 I слой.

| Инв.№ подл. | Подп. и дата | Взам.инв.№ | Инв.№ дубл. | Подп. и дата |
|---|---|---|---|---|
| 5-91 | 9.07.79 | | | |

2.2. Конструкция и размеры уголков /Поз.I черт 2/

2.2.I. Конструкция и размеры уголков должны соответствовать указанным на черт. 3 и в табл. 3

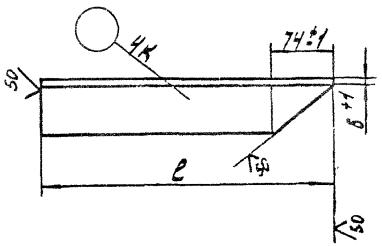


Черт. 3

(6)

Размеры в мм Таблица 3

| Обозначение | Обозначение типоразмера | Применяемость | ℓ номин | ℓ Пред. откл. | Масса, кг |
|---|---|---|---|---|---|
| 26 04 5072II 250I 00 8 | I50/I-I | + | I44 | | 0,72 |
| 0I I | 200/I-I | + | I94 | ±I | I,00 |
| 02 4 | 250/I-I | + | 244 | | I,28 |
| 03 7 | 300/I-I | + | 294 | | I,57 |
| 04 0 | 350/I-I | + | 344 | | I,86 |
| 05 3 | 400/I-I | + | 394 | | 2,I4 |
| 06 6 | 500/I-I | + | 494 | ±2 | 2,7I |
| 07 9 | 600/I-I | + | 594 | | 3,29 |
| 08 2 | 700/I-I | + | 694 | | 3,85 |
| 09 5 | 800/I-I | + | 794 | | 4,42 |

Пример условного обозначения уголка $\ell$ = I94 мм:

Уголок 200/I-I ОСТ 26-04-0388-72

2.2.2. Технические требования по ОСТ 26-04-I222

2.2.3. Материал - Уголок 63х63х6-6 ГОСТ 8509-93 (6)

(6) Зам. Ст 3сп5 ГОСТ 535-88

2.3. Конструкция и размеры уголка /Поз.2 черт.2/

2.3.I. Конструкция и размеры уголка должны соответствовать указанным на черт. 4

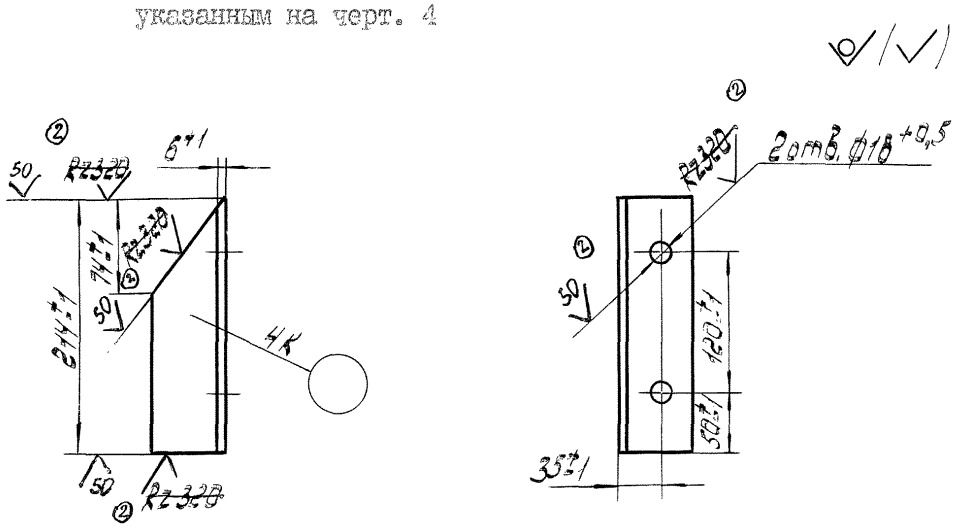


Масса I,II кг

Черт. 4

Условное обозначение типоразмера уголка:

Уголок I50/I-2 ОСТ 26-04-0388-72

Обозначение: 2604 5072I2 250I 00 5

2.3.2. Технические требования по ОСТ 26-04-I222-~~75~~

2.3.3. Материал-Уголок ~~Б~~ 63х63х6 ГОСТ 8509-~~72~~ 93 ⑥

~~В~~Ст 3сп 3 ГОСТ 535-~~58~~ 79 88 ②

591 9.07.79 Зл

ЛИСТ РЕГИСТРАЦИИ ИЗМЕНЕНИЙ ОСТ26-04-0386-72÷ОСТ26-04-0394-72 Стр.

| Изм | Номер листов (страниц) | | | | Номер документа | Подпись | Дата | Срок введения изменения |
|---|---|---|---|---|---|---|---|---|
| | измененных | замененных | новых | аннулированных | | | | |
| 2 | 1, 2, 4, 5, 6, 7, 8 | | | | 199-83 | 26-04-0386-72 | 9.12.83 | 1.01.84 |
| 2 | | | | 9-13 | 200-83 | 26-04-0387-72 | | 1.01.84 |
| 2 | 14, 15, 17, 18, 19 | | | | 201-83 | 26-04-0388-72 | " | " |
| 2 | | | | 20-24 | 202-83 | 26-04-0389-72 | " | " |
| 2 | 1, 31, 33, 34, 35 | | | | 204-83 | 26-04-0391-72 | " | " |
| 2 | | | | 25-29 | 203-83 | 26-04-0390-72 | " | " |
| 2 | 36, 37, 39, 40, 41, 42, 43, 44 | | | | 205-83 | 26-04-0392-72 | " | " |
| 2 | 45, 46, 47, 48, 49. | | | | 206-83 | 26-04-0393-72 | " | " |
| 2 | 50, 51, | 52, 53 | | | 207-83 | 26-04-0394-72 | " | " |
| п. | 2 | | | | 27-86 | ОСТ 26-04-0386-72 | | срочно |
| п. | 2 | | | | 28-86 | 0388-72 | " | " |
| п. | 2 | | | | 29-86 | 0391-72 | " | " |
| п. | 2 | | | | 30-86 | 0392-72 | " | " |
| п. | 2 | | | | 31-86 | 0393-72 | " | " |
| п. | 2 | | | | 32-86 | 0394-72 | " | " |
| 3 | 1, 14, 30, 36, 45, 56, | | | | 87-88 | 0386÷0394-72 | | 01.01.89г |
| 4 | 1 | | | | 45-92 | | | |
| 5 | 1÷56 | 2(2), 2(15), 2(31), 2(37), 2(46), 2(51), 55, 56 | | | 28а-97 | | 1.08.97 | 1.08.97 |
| п.6 | | | | | 30-98 | | 1.11.98 | 1.11.98 |
| 6 | 1÷56 | 2(2), 3(3), 5(5), (16), 5(18), 2(31), 3(32), 5(34), 2(37), 3(38), 2(46), 2(51) | | | 6(43-2002) | | 1.08.2002 | 1.08.2002 |

Подпись и дата | Взамен инв.N | Инв.N дубл. | Подпись и дата | Инв.N подл. 591

gost.e-ecolog.ru