ТИПОВЫЕ ПРОЕКТЫ ПРЕДПРИЯТИЙ,
ЗДАНИЙ И СООРУЖЕНИЙ

Типовое проектное решение

903-3-04С. 91

БАКИ-КОНДЕНСАТНЫЕ

Состав проектного решение

Альбом 1. Пояснительная записка
Рабочие чертежи

Альбом 2. Сметы

РАЗРАБОТАНО

институтом „ЛЕНЭНЕРГОМОНТАЖПРОЕКТ"

Главный инженер института В.И.Есарев

Главный инженер проекта О.В.Стрельников

УТВЕРЖДЕНО

концерном „СОЮЗЭНЕРГОМОНТАЖ"

„17" декабря 1991г приказ №81

© АПП ЦИТП 1992

25271-01 2

gost.e-ecolog.ru

СОДЕРЖАНИЕ

Обозначение	Наименование	Стр.
БК 38.00.000 ПЗ	Пояснительная записка	3
БК 38.00.000	Бак конденсатный	4
БК 38.01.000	Корпус	17
БК 38.02.000	Площадка обслуживания	58
БК 38.03.000	Опора	84
БК 38.04.000	Плита опорная	97
БК 38.05.000	Лестница	99
БК 38.06.000	Крышка	32
БК 38.07.000	Блок катковый	90

Обозначение	Наименование	Стр.

В связи с вводом в действие чертежей, содержащихся в настоящем выпуске, аннулируется нормативно-техническая документация: „Баки расширительные и конденсатные" выпуск 9, серия 4.903-10.

Баки конденсатные должны устанавливаться на бетонное основание.

Конструкции и детали баков конденсатных допускается применять в районах строительства тепловых сетей с расчетной температурой наружного воздуха не ниже минус 40°С.

Техническая характеристика.

1. Плотность рабочей среды, т/м³	1,1
2. Температура рабочей среды, °С	100
3. Давление избыточное, МПа (кгс/см²)	0,02(0,2); 0,3(3,0)
4. Вакуум, МПа (кгс/см²)	-0,00025(-0,0025)
5. Нагрузка от теплоизоляции, МПа (кгс/см²)	0,00045 (0,0045)

6. Данная конструкция баков обеспечивает их работоспособность при установке в районах с проектным землетрясением 9 баллов (МР3) по шкале MSK-64.

Материал: Ст3пс2 по ГОСТ 380-71 - температура до -20°С
ВСт3сп5 по ГОСТ 380-71 - температура до -30°С
сталь 14Г2 по ГОСТ 19282-73 - температура -30°-40°С
сталь 09Г2С по ГОСТ 19282-73 - температура -40°-50°С

При температуре стенки +45°С и выше на баки должна быть установлена теплоизоляция по ГОСТ 17314-81.

Изготовление, испытание и монтаж баков вести по ТУ 3410.10161-90 „Баки деаэраторные" зарегестрированные ВИФСе 21.03.91 за N 010/013140.

ТПР 903-3-04С.91 ал.1

Инв. № подл. | Подп. и дата | Взам. инв. № | Инв. № дубл. | Подп. и дата

Изм.	Лист	№ докум.	Подп.	Дата	БК 38.00.000ПЗ	Лист 2

Формат А4

Рабочие чертежи типовых конструкций баков конденсатных (код ОКП 693741) выполнены согласно договора N8/150-164 от 15 мая 1990г., а так же техническим заданием „Баки-аккумуляторы" БА-527.00.000 ТЗ утвержденным в июне 1990г.

Баки конденсатные применяются на электростанциях и котельных в следующих системах:

а) сбор конденсата;
б) в качестве дренажных баков;
в) в качестве баков низких точек.

В настоящем выпуске содержатся:

Баки конденсатные вместимостью от 1 до 100 м³ на рабочие давления 0,02 МПа и 0,3 МПа (0,2 и 3,0 кгс/см²).

Конструкции баков учитывают требования технологичности по антикоррозийным покрытиям: все ребра жесткости вынесены наружу, что значительно снижает трудоемкость работ по химпокрытиям.

Для улучшения условий обслуживания все баки снабжены площадками и лестницами.

Баки снабжены всеми необходимыми штуцерами.

Запорная арматура должна применяться в стальном исполнении.

Расположение и привязочные размеры штуцеров уточняются проектирующей организацией в зависимости от конкретного проекта.

Рабочие чертежи выполнены с учетом сортамента труб для наружных тепловых сетей на $Py \leq 6,4$ МПа ($Py \leq 64$ кгс/см²), $t \leq 440$°С.

Инв. № подл. | Подп. и дата | Взам. инв. № | Инв. № дубл. | Подп. и дата

Изм.	Лист	№ докум.	Подп.	Дата	БК 38.00.000ПЗ	3
Разраб.	Мерзон			11.91	Баки конденсатные	Лит. / Лист 1 / Листов 2
Пров.	Копылов			11.91		
Рук. гр.	Копылов			11.91		
Н. контр.	Паутов			11.91		Институт „Энергомонтажпроект" Ленинградский филиал
Утв.	Горбачев			11.91		

25271-01 4

Формат А4

Формат	Зона	Поз.	Обозначение	Наименование	Кол. на исполн. БК 38.00.000 —	—	01	02	03	04	05	06	07	08	09	Примеч.
				Документация												
А3			БК 38.00.000 СБ	Сборочный чертеж												
				Сборочные единицы												
А4		1	БК 38.01.000	Корпус		1										
			-01	Корпус			1									
			-02	Корпус				1								
			-03	Корпус					1							
			-04	Корпус						1						
			-05	Корпус							1					
			-06	Корпус								1				

Исполнения 10...19 - см. листы 8...14
20,21 - см. листы 15...18

Изм.	Лист	№докум.	Подпись	Дата
Разраб.		Мерзон		11.91
Пров.		Копылов		11.91
Гл. к. пр.		Стрельников		11.91
Н. контр.		Паутов		11.91
Утв.		Гордачев		11.91

БК 38.00.000

Бак конденсатный

Лит.	Лист	Листов
	1	18

Институт Энергомонтажпроект Ленинградский филиал

Формат А4

Формат	Зона	Поз.	Обозначение	Наименование	Кол. на исполн. БК 38.00.000 —	—	01	02	03	04	05	06	07	08	09	Примеч.
А4		1	БК 38.01.000 -07	Корпус									1			
			-08	Корпус										1		
			-09	Корпус											1	
А4		2	БК 38.02.000	Площадка обслуживания		1										
			-01	Площадка обслуживания			1									
			-02	Площадка обслуживания				1								
			-03	Площадка обслуживания					1							
			-04	Площадка обслуживания						1						
			-05	Площадка обслуживания							1					
			-06	Площадка обслуживания								1				
			-07	Площадка обслуживания									1			
			-08	Площадка обслуживания										1		
			-09	Площадка обслуживания											1	
А4		3	БК 38.03.000	Опора		2										
			-01	Опора			2	2								
			-02	Опора					2							

Формат	Зона	Поз.	Обозначение	Наименование	Кол. на исполн. БК38.00.000 —										Примечание
					—	01	02	03	04	05	06	07	08	09	
А4		3	БК38.03.000 -03	Опора					2						
			-04	Опора						2					
			-05	Опора							2				
			-06	Опора								2	2		
			-07	Опора										2	
А4		4	БК38.04.000	Плита опорная	1										
			-01	Плита опорная		1	1								
			-02	Плита опорная				1							
			-03	Плита опорная					1						
			-04	Плита опорная						1					
			-05	Плита опорная							1				
			-06	Плита опорная								1	1		
			-07	Плита опорная										1	
А4		5	БК38.05.000	Лестница				1							
			-01	Лестница					1						

Формат	Зона	Поз.	Обозначение	Наименование	Кол. на исполн. БК38.00.000 —										Примечание
					—	01	02	03	04	05	06	07	08	09	
А4		5	БК38.05.000 -02	Лестница						1					
			-03	Лестница							1				
			-04	Лестница								1	1		
			-05	Лестница										1	
А4		6	БК38.06.000	Крышка	1	1	1	1							
			-01	Крышка					1	1	1	1	1	1	
А4		7	БК38.07.000	Блок катковый								1	1		
			-01	Блок катковый										1	
				Детали											
А4		8	БК38.00.001	Болт фундаментный	4	4	4	4	4	4	4	4	4	4	
А4		9	БК38.00.002	Балка	2										
			-01	Балка		2	2								
			-02	Балка				2	2	2	2				
			-03	Балка								3	3	3	
А4		10	БК38.00.003	Укосина	2	2	2								

22771-01 6

Формат	Зона	Поз.	Обозначение	Наименование	Кол. на исполн. БК38.00.000 — —	01	02	03	04	05	06	07	08	09	Примеч.
А4		10	БК38.00.003-01	Укосина				2	2	2	2				
			-02	Укосина								3	3	3	
Б4		11	БК38.00.004	Уголок											
				50×50×5-В ГОСТ 8509-86												
				Ст3сп5 ГОСТ 535-88												
				L=200 h16	2	2	2	2	2	2	2	2	2	2	0,75 кг
А4		12	БК38.00.005	Лист подкладной	2										
			-01	Лист подкладной		2	2								
			-02	Лист подкладной				2							
			-03	Лист подкладной					2						
			-04	Лист подкладной						2					
			-05	Лист подкладной							2				
			-06	Лист подкладной								2	2		
			-07	Лист подкладной										2	
А4		13	БК38.00.006	Прокладка	1	1	1	1							
			-01	Прокладка					1	1	1	1	1	1	

Формат	Зона	Поз.	Обозначение	Наименование	Кол. на исполн. БК38.00.000 — —	01	02	03	04	05	06	07	08	09	Примеч.
А4		14	БК38.00.007	Заглушка	2										
			-01	Заглушка		2									
			-02	Заглушка			2								
			-03	Заглушка				2	2						
			-04	Заглушка						2	2				
			-05	Заглушка								2	2		
			-06	Заглушка										2	
А4		15	БК38.00.008	Прокладка	2										
			-01	Прокладка		2									
			-02	Прокладка			2								
			-03	Прокладка				2	2						
			-04	Прокладка						2	2				
			-05	Прокладка								2	2		
			-06	Прокладка										2	
				Стандартные изделия											
		16		Гайка М24.5 ГОСТ 5915-70	4	4	4	4	4	4	4	4	4	4	

Формат	Зона	Поз.	Обозначение	Наименование	Кол. на исполн. БК 38.00.000 — —	01	02	03	04	05	06	07	08	09	Примеч.
		17		Болты ГОСТ 7798-70											
				М24х75.56	20	20	20	20							
				М27х90.56					24	24	24	24	24	24	
		18		Гайки ГОСТ 5915-70											
				М24.5	20	20	20	20							
				М27.5					24	24	24	24	24	24	
		19		Болты ГОСТ 7798-70											
				М12х40.56	4										
				М16х50.56		4	4	8	8						
				М16х55.56						8	8	8	8	12	
		20		Гайки ГОСТ 5915-70											
				М12.5	4										
				М16.5		4	4	8	8	8	8	8	8	12	

Формат	Зона	Поз.	Обозначение	Наименование	Кол. на исполн. БК 38.00.000 — 10	11	12	13	14	15	16	17	18	19	Примеч.
				Документация											
А3			БК 38.00.000 СБ	Сборочный чертеж											
				Сборочные единицы											
А4		1	БК 38.01.000 -10	Корпус	1										
			-11	Корпус		1									
			-12	Корпус			1								
			-13	Корпус				1							
			-14	Корпус					1						
			-15	Корпус						1					
			-16	Корпус							1				
			-17	Корпус								1			
			-18	Корпус									1		
			-19	Корпус										1	

25271-01 8

Формат	Зона	Поз.	Обозначение	Наименование	Кол. на испол. БК 38.00.000 – 10	11	12	13	14	15	16	17	18	19	Примеч.
А4		2	БК 38.02.000	Площадка обслуживания		1									
			-01	Площадка обслуживания			1								
			-02	Площадка обслуживания				1							
			-03	Площадка обслуживания					1						
			-04	Площадка обслуживания						1					
			-05	Площадка обслуживания							1				
			-06	Площадка обслуживания								1			
			-07	Площадка обслуживания									1		
			-08	Площадка обслуживания										1	
			-10	Площадка обслуживания	1										
А4		3	БК 38.03.000	Опора		2									
			-01	Опора			2	2							
			-02	Опора					2						
			-03	Опора						2					
			-04	Опора							2				
			-05	Опора								2			
			-06	Опора									2	2	

Формат	Зона	Поз.	Обозначение	Наименование	Кол. на испол. БК 38.00.000 – 10	11	12	13	14	15	16	17	18	19	Примеч.
А4		3	БК 38.03.000-07	Опора	2										
А4		4	БК 38.04.000	Плита опорная		1									
			-01	Плита опорная			1	1							
			-02	Плита опорная					1						
			-03	Плита опорная						1					
			-04	Плита опорная							1				
			-05	Плита опорная								1			
			-06	Плита опорная									1	1	
			-07	Плита опорная	1										
А4		5	БК 38.05.000	Лестница					1						
			-01	Лестница						1					
			-02	Лестница							1				
			-03	Лестница								1			
			-04	Лестница									1	1	
			-05	Лестница	1										
А4		6	БК 38.06.000-01	Крышка	1										
			-02	Крышка		1	1	1	1						
			-03	Крышка						1	1	1	1	1	

Формат	Зона	Поз.	Обозначение	Наименование	Кол. на исполн. БК 38.00.000 — 10	11	12	13	14	15	16	17	18	19	Примеч.
А4		7	БК 38.07.000	Блок катковый									1	1	
			-01	Блок катковый	1										
				Детали											
А4		8	БК 38.00.001	Болт фундаментный	4	4	4	4	4	4	4	4	4	4	
А4		9	БК 38.00.002	Балка		2									
			-01	Балка			2	2							
			-02	Балка					2	2	2	2			
			-03	Балка	3								3	3	
А4		10	БК 38.00.003	Укосина		2	2	2							
			-01	Укосина					2	2	2	2			
			-02	Укосина	3								3	3	
Б4		11	БК 38.00.004	Уголок											
				50х50х5 ГОСТ 8509-86											
				Ст3сп5 ГОСТ 535-88											
				L = 200 h16	2	2	2	2	2	2	2	2	2	2	0,75кг

Формат	Зона	Поз.	Обозначение	Наименование	Кол. на исполн. БК 38.00.000 — 10	11	12	13	14	15	16	17	18	19	Примеч.
А4		12	БК 38.00.005	Лист подкладной		2									
			-01	Лист подкладной			2	2							
			-02	Лист подкладной					2						
			-03	Лист подкладной						2					
			-04	Лист подкладной							2				
			-05	Лист подкладной								2			
			-06	Лист подкладной									2	2	
			-07	Лист подкладной	2										
А4		13	БК 38.00.006	Прокладка		1	1	1	1						
			-01	Прокладка	1					1	1	1	1	1	
		14	БК 38.00.007	Заглушка		2									
			-01	Заглушка			2								
			-02	Заглушка				2							
			-03	Заглушка					2	2					
			-04	Заглушка							2	2			
			-05	Заглушка									2	2	
			-06	Заглушка	2										

Формат	Зона	Поз.	Обозначение	Наименование	Кол. на исполн. БК 38.00.000— 10	11	12	13	14	15	16	17	18	19	Примеч.
А4		15	БК 38. 00.008	Прокладка		2									
			-01	Прокладка			2								
			-02	Прокладка				2							
			-03	Прокладка					2	2					
			-04	Прокладка							2	2			
			-05	Прокладка									2	2	
			-06	Прокладка	2										
				Стандартные изделия											
		16		Гайка М24.5 ГОСТ 5915-70	4	4	4	4	4	4	4	4	4	4	
		17		Болты ГОСТ 7798-70											
				М 24 х 90, 56		20	20	20	20						
				М 27 х 90. 56	24										
				М 27 х 100. 56						24	24	24	24	24	
		18		Гайка М24.5 ГОСТ 5915-70		20	20	20	20						

Формат	Зона	Поз.	Обозначение	Наименование	Кол. на исполн. БК 38.00.000— 10	11	12	13	14	15	16	17	18	19	Примеч.
		18		Гайка М27.5 ГОСТ 5915-70	24					24	24	24	24	24	
		19		Болты ГОСТ 7798-70											
				М 12 х 45. 56		4									
				М 16 х 45. 56			4	4							
				М 16 х 50. 56					8	8	8	8			
				М 16 х 55. 56	12								8	8	
		20		Гайки ГОСТ 5915-70											
				М 12.5		4									
				М 16.5	12		4	4	8	8	8	8	8	8	

Формат	Зона	Поз.	Обозначение	Наименование	Кол. на исполн. БК 38.00.000— 20	21	Примеч.
				Документация			
А3			БК 38.00.000 СБ	Сборочный чертеж			
				Сборочные единицы			
А4		1	БК 38.01.000 -20	Корпус	1		
			-21	Корпус		1	
А4		2	БК 38.02.000 -09	Площадка обслуживания	1		
			-10	Площадка обслуживания		1	
А4		3	БК 38.03.000 -07	Опора	2	2	
А4		4	БК 38.04.000 -07	Плита опорная	1	1	

Формат	Зона	Поз.	Обозначение	Наименование	Кол. на исполн. БК 38.00.000— 20	21	Примеч.
А4		5	БК 38.05.000-05	Лестница	1	1	
А4		6	БК 38.06.000-03	Крышка	1	1	
А4		7	БК 38.07.000-01	Блок катковый	1	1	
				Детали			
А4		8	БК 38.00.001	Болт фундаментный	4	4	
А4		9	БК 38.00.002-03	Балка	3	3	
А4		10	БК 38.00.003-02	Укосина	3	3	
Б4		11	БК 38.00.004	Уголок 50х50х5-В ГОСТ 8509-86 Ст3сп5 ГОСТ 535-88 L = 200 h16	2	2	

25271-01 12

Формат	Зона	Поз.	Обозначение	Наименование	Кол. на исполн. БК38.00.000— 20	21	Примеч.
А4		12	БК38.00.005-07	Лист подкладной	2	2	
А4		13	БК38.00.006-01	Прокладка	1	1	
		14	БК38.00.007-06	Заглушка	2	2	
А4		15	БК38.00.008-06	Прокладка	2	2	
				Стандартные изделия			
		16		Гайка М24.5			
				ГОСТ 5915-70	4	4	
		17		Болт М27×100.56			
				ГОСТ 7798-70	24	24	
		18		Гайка М27.5			
				ГОСТ 5915-70	24	24	

Формат	Зона	Поз.	Обозначение	Наименование	Кол. на исполн. БК38.00.000— 20	21	Примеч.
		19		Болт М16×55.56			
				ГОСТ 7798-70	12	12	
		20		Гайка М16.5			
				ГОСТ 5915-70	12	12	

ТПР 903-3-04С.91 ал.1

Инв. № подл. | Подп. и дата | Взам. инв. № | Инв. № дубл. | Подп. и дата

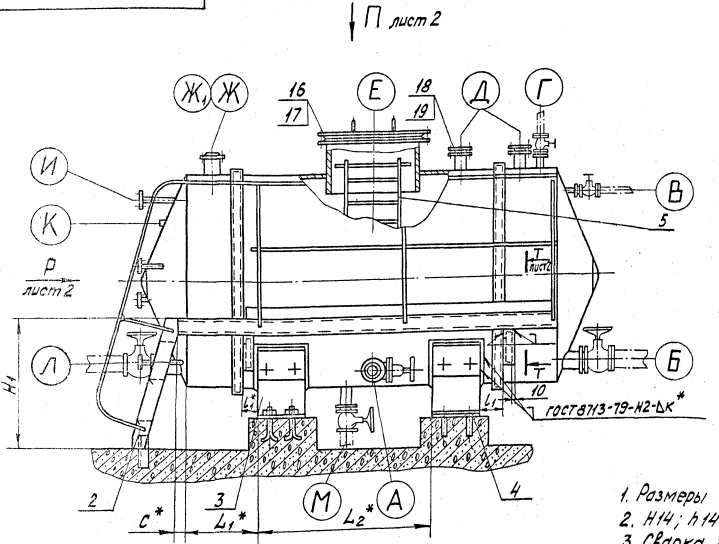

1. Размеры для справок, кроме отмеченных *.
2. H14; h14; $\pm \frac{t3}{2}$.
3. Сварка ручная дуговая. Электрод Э42 ГОСТ 9467-75.
4. Место маркировки. Способ и содержание по ГОСТ 24306-80.
5. Технические требования по ГОСТ 24306-80.

Таблица 1 „Экспликация патрубков с фланцами" – см. лист 3.
Таблица 2 „Размеры исполнений в „мм" – см. лист 4.

					БК 38.00.000 СБ		13
						Лит.	Масса	Масшт.
Изм.	Лист	№ докум.	Подп.	Дата	Бак конденсатный с коническим днищем		см. табл.	—
Разраб.		Мерзон		11.91				
Провер.		Копылов		11.91		Лист 1	Листов 4	
Т. контр.								
Гл. к. пр.		Стрельников		11.91		Институт „Энергомонтажпроект" Ленинградский филиал		
Н. контр.		Паутов		11.91				
Утв.		Горбачев		11.91				

25271-01 14 Формат А3

БК 38.00.000 СБ

ТПР 903-3-04С.91 ал.1

Вид П лист 1

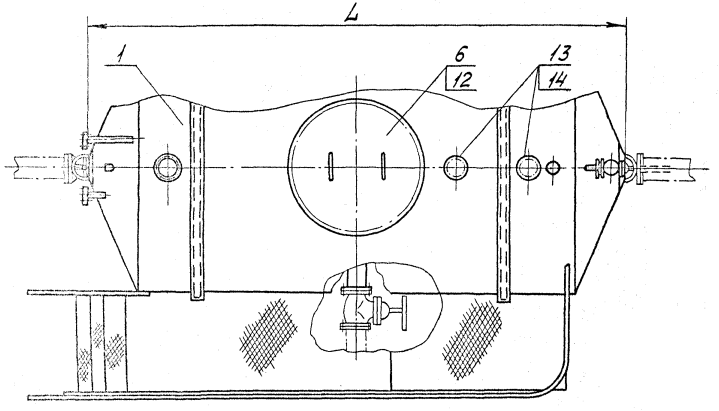

Вид Р лист 1

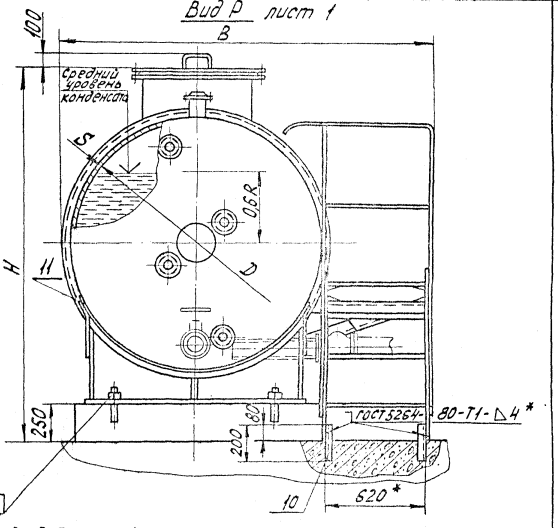

Т–Т лист 1

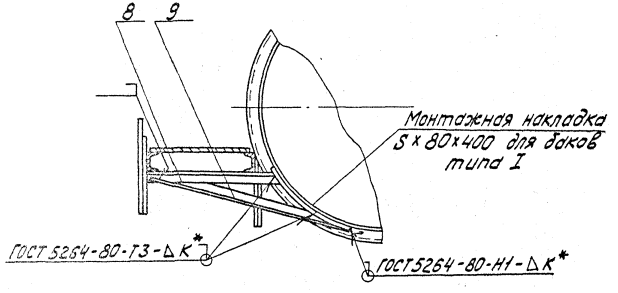

Вид С лист 1

без фундаментных болтов

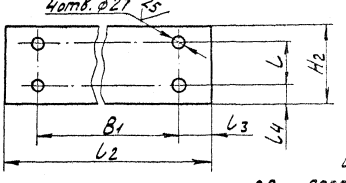

Вариант установки опоры катковой для типа III

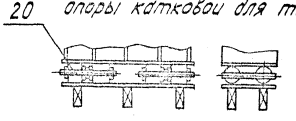

14

Изм.	Лист	№докум.	Подп.	Дата	БК 38.00.000 СБ	Лист 2

25271-01 15 Формат А3

Инв. № подл. | Подп. и дата | Взам. инв. № | Инв. № дубл. | Подп. и дата

БК 38.00.000 СБ

ТПР 903-3-04.91 ал.1

Инв. № подл. | Подп. и дата | Взам. инв. № | Инв. № дубл. | Подп. и дата

Экспликация патрубков

Таблица 1

Обозначение бака	Тип корпуса	Вместимость бака, м³	Рабочее давление, МПа (кгс/см²)	Условные проходы Ду, мм												
				(А) для напорного конденсата	(Б) для уравнения по воде	(В) для уравнения по пару	(Г) для паропровода	(Д) для запасных линий	(Е) люк для осмотра и чистки бака	(Ж) для гидрозатвора	(Ж) для предохранительного клапана	(И) для указателя уровня	(К) для сигнализатора уровня	(Л) для самотечного конденсата	(М) для слива
БК38.00.000 СБ	I	1	0,15÷0,2	65	100	25	25	65	600	80	—	20	Определяется в конкретном проекте	100	50
-01		2		80	125			80		100				125	
-02		3		100	150			100		125				150	
-03		5		125	200			125		150				200	
-04	II	10		150		32	32		800	200					
-05		16		200	250			150		250				250	65
-06		25								350				300	
-07	III	40		250	300	40	40	200		250(2шт.)					80
-08		50								300(2шт.)					
-09		80						250		400(2шт.)					100
-10		100													
-11	I	1	3,0	65	100	25	25	65	600	—	Определяется в конкретном проекте	20	Определяется в конкретном проекте	100	50
-12		2		80	125			80						125	
-13		3		100	150			100						150	
-14	II	5		125	200			125						200	
-15		10		150		32	32		800					250	65
-16		16		200	250			150						300	
-17		25													80
-18	III	40		250	300	40	40	200							
-19		50						250							100
-20		80													
-21		100													

15

Изм.	Лист	№докум.	Подп.	Дата	БК 38.00.000 СБ	Лист 3

Таблица 2

Размеры в мм

Обозначение	Тип корпуса	Вместимость м³ геометр.	Вместимость м³ рабоч.	Давление $P_р$ кгс/см²	Температура °С	D	L	L_1	L_2	l	l_1	l_2	l_3	l_4	B	B_1	C	H	H_1	H_2	S=K	Масса кг
6К 38.00.000 СБ	I	1	0,9	0,15÷02	104	1000	1600	230	600	90	100	950	150	55	1630	650	200	1832	800	200	3	695,5
-01		2	1,7			1400	1700		490	140		1240	145		2055	950		2232	1200	250		895,0
-02		3	2,6				2300	300	950													991,0
-03		5	4,3			1600	2500		890	200		1650	275	75	2425	1100	790	2632	1600	350		1387,5
-04	II	10	8,8			2000	3700	550	1460		—	1840	170	100	2655	1500		2838	1800	400		2146,8
-05		16	14,0			2200	4800	500	2580			2000	250		2875			3040	2000		4	2829,3
-06		25	22,0			2600	5400	600	2720			2320	260		3200	1800		3440	2400			3603,7
-07	III	40	36,0			3200	5900	800	2560			2880	340	150	3700	2200	1000	4048	3000	500	8	6682,4
-08		50	43,0				7100	900	3660													7361,7
-09		80	70,0			3800	8100	1300	3600			3380	290		4165	2800		4648	3600			9545,9
-10		100	90,0				10300	1500	5400													10958,3
-11	I	1	0,9	3,0	142	1000	1600	230	600	90	100	950	150	55	1630	650	200	1838	800	200	5	794,8
-12		2	1,7			1400	1700		490	140		1240	145		2055	950		2238	1200	250	8	1042,7
-13		3	2,6				2300	300	950												8	1204,6
-14		5	4,3			1800	2500		890	200		1650	275	75	2425	1100	700	2638	1600	350	8	1627,2
-15	II	10	8,8			2000	3700	550	1460		—	1840	170	100	2655	1500		2844	1800	400	10	2503,8
-16		16	14,0			2200	4800	500	2580			2000	250		2875			3048	2000		10	3578,4
-17		25	22,0			2600	5400	600	2720			2320	260		3200	1800		3448	2400		12	4597,3
-18	III	40	36,0			3200	5900	800	2560			2880	340	150	3700	2200	1000	4056	3000	500	16	8050,2
-19		50	43,0				7100	900	3660												16	8924,9
-20		80	70,0			3800	8100	1300	3600			3380	290		4165	2800		4656	3600		18	11673,0
-21		100	90,0				10300	1500	5400												18	13409,2

Пример условного обозначения бака типа I емкостью 1м³:
Бак I-6К38.01.

Инв. № подл. | Подп. и дата | Взам. инв. № | Инв. № дубл. | Подп. и дата

Формат	Зона	Поз.	Обозначение	Наименование	Кол. на исполн. БК38.01.000–										Примечание
					–	01	02	03	04	05	06	07	08	09	
				Документация											
А3			БК38.01.000 СБ	Сборочный чертеж	тип I	тип I	тип I	тип I	тип I	тип I	тип I	тип II	тип II	тип II	
				Сборочные единицы											
А4		1	БК38.01.100	Днище	2										
			-01	Днище		2	2								
			-02	Днище				2							
			-03	Днище					2						
			-04	Днище						2					
			-05	Днище							2				
			-06	Днище								2	2		
			-07	Днище										2	

Исполнения 10...19 см. листы 8...13
20, 21 см. листы 14, 15

Изм.	Лист	№ докум.	Подп.	Дата
Разраб.		Мерзон		11.91
Пров.		Копылов		11.91
Н. контр.		Поутев		11.91
Утв.		Стрельников		11.91

БК 38.01.000

Корпус

Лит.	Лист	Листов
	1	15

Институт Энергомонтажпроект Ленинградский филиал

Формат А4

Формат	Зона	Поз.	Обозначение	Наименование	Кол. на исполн. БК38.01.000–										Примечание
					–	01	02	03	04	05	06	07	08	09	
А4		2	БК38.01.200	Патрубок с фланцем	1	1	1	1							
			-01	Патрубок с фланцем					1	1	1	1			
			-02	Патрубок с фланцем									1	1	
А4		3	БК38.01.200	Патрубок с фланцем	1	1	1	1							
			-01	Патрубок с фланцем					1	1	1	1			
			-02	Патрубок с фланцем									1		
			-03	Патрубок с фланцем										1	
А4		4	БК38.01.500	Патрубок с фланцем	2										
			-01	Патрубок с фланцем		2									
			-02	Патрубок с фланцем			2								
			-03	Патрубок с фланцем				2	2						
			-04	Патрубок с фланцем						2	2				
			-05	Патрубок с фланцем								2	2		
			-06	Патрубок с фланцем										2	
А4		5	БК38.01.400	Патрубок с фланцем	1										
			-01	Патрубок с фланцем		1	1								
			-02	Патрубок с фланцем				1							
			-03	Патрубок с фланцем					1	1					

25271-01 18

Изм.	Лист	№ докум.	Подп.	Дата

БК 38.01.000

Лист 2

Формат А4

Формат	Зона	Поз.	Обозначение	Наименование	Кол. на исполн. БК38.01.000 –										Примечание
					–	01	02	03	04	05	06	07	08	09	
А4		5	БК38.01.400-04	Патрубок с фланцем							1				
			-05	Патрубок с фланцем								1	1	1	
А4		6	БК38.01.500-01	Патрубок с фланцем	1										
			-02	Патрубок с фланцем		1									
			-03	Патрубок с фланцем			1								
			-04	Патрубок с фланцем				1							
			-05	Патрубок с фланцем					1						
			-06	Патрубок с фланцем						1		2			
			-07	Патрубок с фланцем									2		
			-08	Патрубок с фланцем							1				
			-09	Патрубок с фланцем										2	
А4		7	БК38.01.600	Патрубок с фланцем	2	2	2	2	2	2	2	2	2	2	
А4		8	БК38.01.800-04	Патрубок с фланцем	2										
			-06	Патрубок с фланцем		2									
			-08	Патрубок с фланцем			2								
А4			БК38.01.300-05	Патрубок с фланцем				2	2						
			-08	Патрубок с фланцем						2					

Формат	Зона	Поз.	Обозначение	Наименование	Кол. на исполн. БК38.01.000 –										Примечание
					–	01	02	03	04	05	06	07	08	09	
А4			БК38.01.300-10	Патрубок с фланцем							2	2	2	2	
А4		9	БК38.01.200-04	Патрубок с фланцем	1	1	1	1	1						
				Патрубок с фланцем						1	1				
			-02	Патрубок с фланцем								1	1		
			-04	Патрубок с фланцем										1	
А4		10	БК38.01.800-01	Патрубок с фланцем	1										
			-03	Патрубок с фланцем		1									
			-05	Патрубок с фланцем			1								
			-07	Патрубок с фланцем				1							
			-09	Патрубок с фланцем					1						
А4			БК38.01.300-06	Патрубок с фланцем						1					
			-07	Патрубок с фланцем							1				
			-09	Патрубок с фланцем								1	1	1	
А4		11	БК38.01.600-01	Патрубок с фланцем	4										
			-02	Патрубок с фланцем		4	4								
			-03	Патрубок с фланцем				4	4						
			-04	Патрубок с фланцем						4	4				
			-05	Патрубок с фланцем								4	4	4	

Формат	Зона	Поз.	Обозначение	Наименование	Кол. на исполн. БК38.01.000-										Примечание
					–	01	02	03	04	05	06	07	08	09	
				Детали											
А3		12	БК 38.01.001	Обечайка	1										
			-01	Обечайка		1									
			-02	Обечайка			1								
			-03	Обечайка				1							
			-04	Обечайка					1						
			-05	Обечайка						1					
			-06	Обечайка							1				
			-07	Обечайка								1			
			-08	Обечайка									1		
			-09	Обечайка										1	
А3		13	БК 38.01.002	Кольцо	2										
			-01	Кольцо		2	2								
			-02	Кольцо				2							

Формат	Зона	Поз.	Обозначение	Наименование	Кол. на исполн. БК38.01.000-										Примечание
					–	01	02	03	04	05	06	07	08	09	
А3		13	БК 38.01.002-03	Кольцо					2						
			-04	Кольцо						2					
			-05	Кольцо							2				
			-06	Кольцо								2	2		
			-07	Кольцо										2	
А3		14	БК 38.01.003	Бобышка	1	1	1	1	1	1	1	1	1	1	
А3		15	БК 38.01.004	Кольцо жесткости					2						
			-01	Кольцо жесткости						2					
			-02	Кольцо жесткости							2				
			-03	Кольцо жесткости								3	3		
			-04	Кольцо жесткости										3	
Б4		16	БК 38.01.005	Пруток											
				Круг 12 гост 2590-88											
				Ст3 гост 535-88											
				L = 540 мм				1							0,48кг
			-01	L = 600 мм					1	1	1	1	1	1	0,53кг

Формат	Зона	Поз.	Обозначение	Наименование	Кол. на исполн. БК 38.01.000- —	01	02	03	04	05	06	07	08	09	Примечание
				Стандартные изделия											
		17*		Днища ГОСТ 6533-78											
				1000-5	2										*) Взамен поз. 1 и 13
				1400-6		2	2								
				1800-6				2							
				2000-6					2						
				2200-8						2					
				2600-8							2				
				3200-10								2	2		
				3800-14										2	

Формат	Зона	Поз.	Обозначение	Наименование	Кол. на исполн. БК 38.01.000- 10	11	12	13	14	15	16	17	18	19	Примечание
				Документация											
А3			БК 38.01.000 СБ	Сборочный чертеж	Тип III	Тип I	Тип I	Тип I	Тип I	Тип II	Тип II	Тип II	Тип III	Тип III	
				Сборочные единицы											
А4		1	БК 38.01.100-07	Днище	2										
			-08	Днище		2									
			-09	Днище			2	2							
			-10	Днище					2						
			-11	Днище						2					
			-12	Днище							2				
			-13	Днище								2			
			-14	Днище									2	2	
А4		2	БК 38.01.200	Патрубок с фланцем		1	1	1	1						
			-01	Патрубок с фланцем						1	1	1	1		
			-02	Патрубок с фланцем	1									1	
А4		3	БК 38.01.600-01	Патрубок с фланцем	1										

Формат	Зона	Поз.	Обозначение	Наименование	Кол. на исполн. БК38.01.000- 10	11	12	13	14	15	16	17	18	19	Примечание
А4		3	БК38.01.200	Патрубок с фланцем		1	1	1	1						
			-01	Патрубок с фланцем						1	1	1	1		
			-02	Патрубок с фланцем										1	
А4		4	БК38.01.300	Патрубок с фланцем		2									
			-01	Патрубок с фланцем			2								
			-02	Патрубок с фланцем				2							
			-03	Патрубок с фланцем					2	2					
			-04	Патрубок с фланцем							2	2			
			-05	Патрубок с фланцем									2	2	
			-08	Патрубок с фланцем	2										
А4		5	БК38.01.700	Патрубок с фланцем		1									
			-01	Патрубок с фланцем			1	1							
			-02	Патрубок с фланцем					1						
			-03	Патрубок с фланцем						1	1				
			-04	Патрубок с фланцем								1	1	1	
			-05	Патрубок с фланцем	1										

Формат	Зона	Поз.	Обозначение	Наименование	Кол. на исполн. БК38.01.000- 10	11	12	13	14	15	16	17	18	19	Примечание
А4		6	БК38.01.500-09	Патрубок с фланцем	2										
А4		7	БК38.01.600	Патрубок с фланцем	2	2	2	2	2	2	2	2	2	2	
А4		8	БК38.01.800-04	Патрубок с фланцем		2									
			-06	Патрубок с фланцем			2								
			-08	Патрубок с фланцем				2							
			БК38.01.300-05	Патрубок с фланцем					2	2					
			-08	Патрубок с фланцем							2				
			-10	Патрубок с фланцем								2	2	2	
А4		9	БК38.01.200-04	Патрубок с фланцем		1	1	1	1	1					
			БК38.01.800	Патрубок с фланцем							1	1			
			-02	Патрубок с фланцем									1	1	
			-04	Патрубок с фланцем	1										
А4		10	БК38.01.800-01	Патрубок с фланцем		1									
			-03	Патрубок с фланцем			1								
			-05	Патрубок с фланцем				1							
			-07	Патрубок с фланцем					1						
			-09	Патрубок с фланцем						1					
			БК38.01.300-06	Патрубок с фланцем							1				

			Обозначение	Наименование	Кол. на исполн. БК38.01.000-										Примечание
					10	11	12	13	14	15	16	17	18	19	
А4		10	БК 38.01.300-07	Патрубок с фланцем								1			
			-09	Патрубок с фланцем	1								1	1	
А4		11	БК38.01.600-05	Патрубок с фланцем	4										
			-01	Патрубок с фланцем		4									
			-02	Патрубок с фланцем			4	4							
			-03	Патрубок с фланцем					4	4					
			-04	Патрубок с фланцем							4	4			
			-05	Патрубок с фланцем									4	4	
				Детали											
А3		12	БК 38.01.001-10	Обечайка	1										
			-11	Обечайка		1									
			-12	Обечайка			1								
			-13	Обечайка				1							
			-14	Обечайка					1						
			-15	Обечайка						1					
			-16	Обечайка							1				

			Обозначение	Наименование	Кол. на исполн. БК38.01.000-										Примечание
					10	11	12	13	14	15	16	17	18	19	
А3		12	БК38.01.001-17	Обечайка								1			
			-18	Обечайка									1		
			-19	Обечайка										1	
А3		13	БК 38.01.002-07	Кольцо	2										
			-08	Кольцо		2									
			-09	Кольцо			2	2							
			-10	Кольцо					2						
			-11	Кольцо						2					
			-12	Кольцо							2				
			-13	Кольцо								2			
			-14	Кольцо									2	2	
А3		14	БК 38.01.003	Бобышка	1	1	1	1	1	1	1	1	1	1	
А3		15	БК 38.01.004-04	Кольцо жесткости	3										
			-05	Кольцо жесткости						2					
			-06	Кольцо жесткости							2				
			-07	Кольцо жесткости								2			
			-08	Кольцо жесткости									3	3	

Формат	Зона	Поз.	Обозначение	Наименование	Кол. на испол. БК 38.01.000- 10	11	12	13	14	15	16	17	18	19	Примечание
Б4		16	БК 38.01.005	Пруток											
				Круг 12 гост 2590-88											
				Ст3 гост 535-88											
				L = 540 мм					1						0,48 кг
			-01	L = 600 мм	1					1	1	1	1	1	0,53 кг
				Стандартные изделия											
		17*		Днища гост 6533-78											*) Взамен поз. 1 и 13
				1000-5		2									
				1400-8			2	2							
				1800-8					2						
				2000-10						2					
				2200-10							2				
				2600-12								2			
				3200-16									2	2	
				3800-14	2										

Изм.	Лист	N докум.	Подп.	Дата	БК 38.01.000	Лист 13

Формат А4

Формат	Зона	Поз.	Обозначение	Наименование	Кол. на испол. БК 38.01.000- 20	21	Примечание
				Документация			
А3			БК 38.01.000СБ	Сборочный чертеж	тип III	тип III	
				Сборочные единицы			
А4		1	БК 38.01.100-15	Днище	2	2	
А4		2	БК 38.01.200-02	Патрубок с фланцем	1	1	
А4		3	БК 38.01.600-01	Патрубок с фланцем	1	1	
А4		4	БК 38.01.300-08	Патрубок с фланцем	2	2	
А4		5	БК 38.01.700-05	Патрубок с фланцем	1	1	
А4		7	БК 38.01.600	Патрубок с фланцем	2	2	
А4		8	БК 38.01.300-10	Патрубок с фланцем	2	2	
А4		9	БК 38.01.800-04	Патрубок с фланцем	1	1	
А4		10	БК 38.01.300-09	Патрубок с фланцем	1	1	
А4		11	БК 38.01.600-05	Патрубок с фланцем	4	4	

Изм.	Лист	N докум.	Подп.	Дата	БК 38.01.000	Лист 14

Формат А4

		Обозначение	Наименование	Кол. на исполн. БК 38.01.000 - 20	21	Примечание
			Детали			
А3	12	БК 38.01.001-20	Обечайка	1		
		-21	Обечайка		1	
А3	13	БК 38.01.002-15	Кольцо	2	2	
А3	14	БК 38.01.003	Бобышка	1	1	
А3	15	БК 38.01.004-09	Кольцо жесткости	3	3	
Б4	16	БК 38.01.005-01	Пруток			
			Круг 12 ГОСТ 2590-88			
			Ст3 ГОСТ 535-88			
			L = 600 мм	1	1	0,53кг
			Стандартные изделия			
	17*		Днище 3800-18			
			ГОСТ 6533-78	2	2	*) Взамен поз. 1 и 13

Изм.	Лист	N докум.	Подп.	Дата	БК 38.01.000	Лист 15

Формат А4

Изм.	Лист	N докум.	Подп.	Дата	Обозначение	Наименование	Кол.	Примечание	Формат	Зона	Поз.
					БК 38.07.200 СБ	Сборочный чертеж			А3		
						Документация					
					БК 38.07.201	Ролик	2		А4		1
					БК 38.07.202	Планка	2		А4		2
					БК 38.07.203	Шпилька	2		А4		3
					БК 38.07.204	Гайка 32х25.007.6332-87 Ст3 ГОСТ 8731-78			Б4		4
						Стандартные изделия					
						L = 800 мм	2	2,92кг			5
						Гайка М24 ГОСТ 5915-70	4				

Разраб. Мирошин 4.94 | Обойма | Лит. | Масса | Масштаб

Пров. Калинкевич 4.94

Т.контр. Дергилев 4.94

Н.контр. Ефимов 4.94

Утв. Гуров 4.94

БК 38.07.200

Институт "Энергомонтажпроект" Технологический филиал

25271-01 25

Формат А4

БК 38.01.000 СБ

Рис. 1

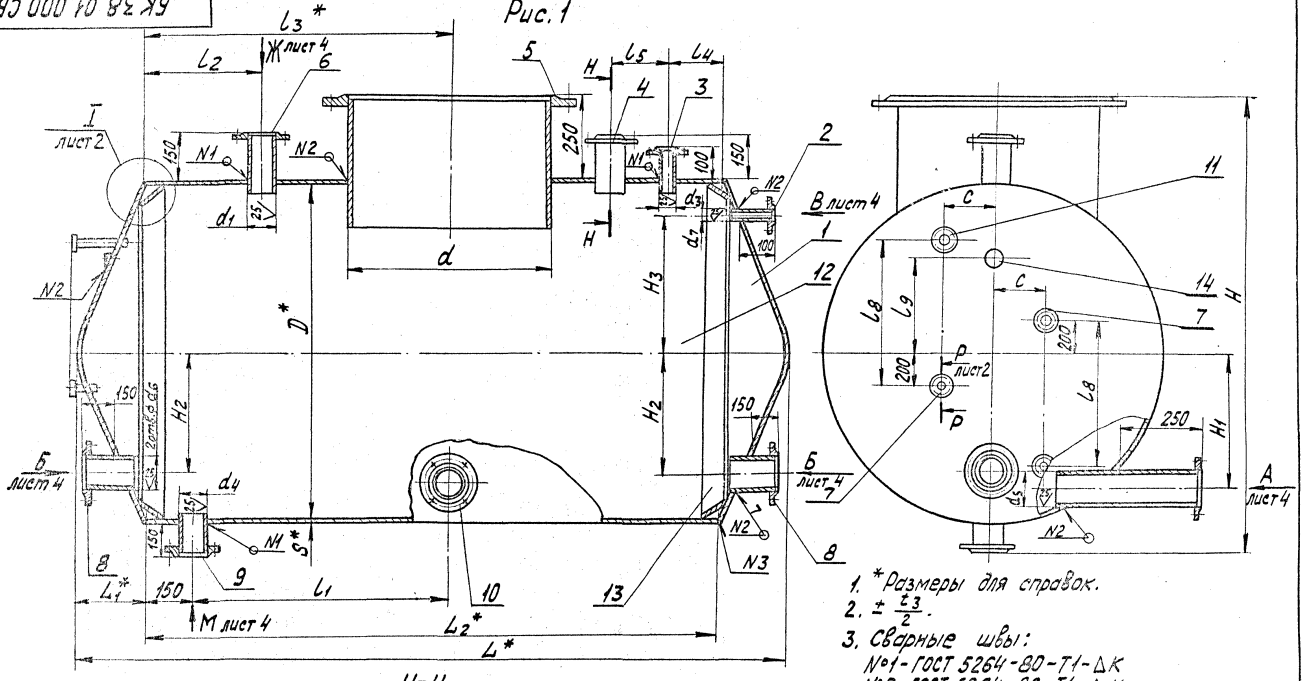

1. *Размеры для справок.
2. $\pm \frac{t_3}{2}$.
3. Сварные швы:
   №1 - ГОСТ 5264-80 - Т1 - ΔК
   №2 - ГОСТ 5264-80 - Т1 - ΔK_1
   №3 - ГОСТ 11534-75 - У1
   №4 - ГОСТ 11534-75 - Т1
   №5 - ГОСТ 8713-79 - Т1 - ΔK_1
   электрод Э42 по ГОСТ 9467-75.

Изм.	Лист	№докум.	Подп.	Дата
Разраб.		Мерзон		V.91
Пров.		Копылов		V.91
Т. контр.				
Н. контр.		Паутов		11.91
Утв.		Горбачев		V.91

БК 38.01.000 СБ 25

Корпус

Лит.	Масса	Масшт.
	см. табл.	—

Лист 1 | Листов 6

Институт Энергомонтажпроект Ленинградский филиал

25271-01 26 Формат А3

ТПР 903-3-04с.91 ал.1

Инв.№подл. | Подп. и дата | Взам.инв.№ | Инв.№дубл. | Подп. и дата

БК 38.01.000 СБ

Рис. 2

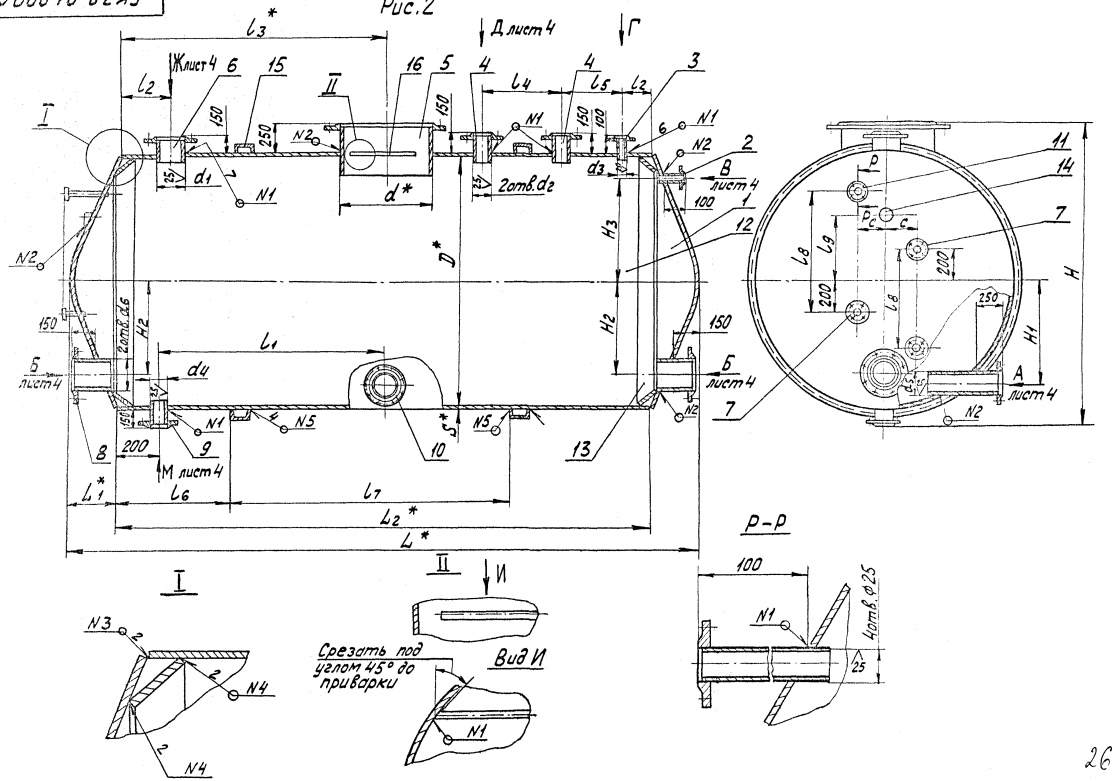

Изм.	Лист	№ докум.	Подп.	Дата	БК 38.01.000 СБ	Лист 2

25271-01 27 Формат А3

Инв. № подл. | Подп. и дата | Взам. инв. № | Инв. № дубл. | Подп. и дата

ТПР 903-3-04.91 ал.1

БК 38.01.000 СБ

Рис. 3

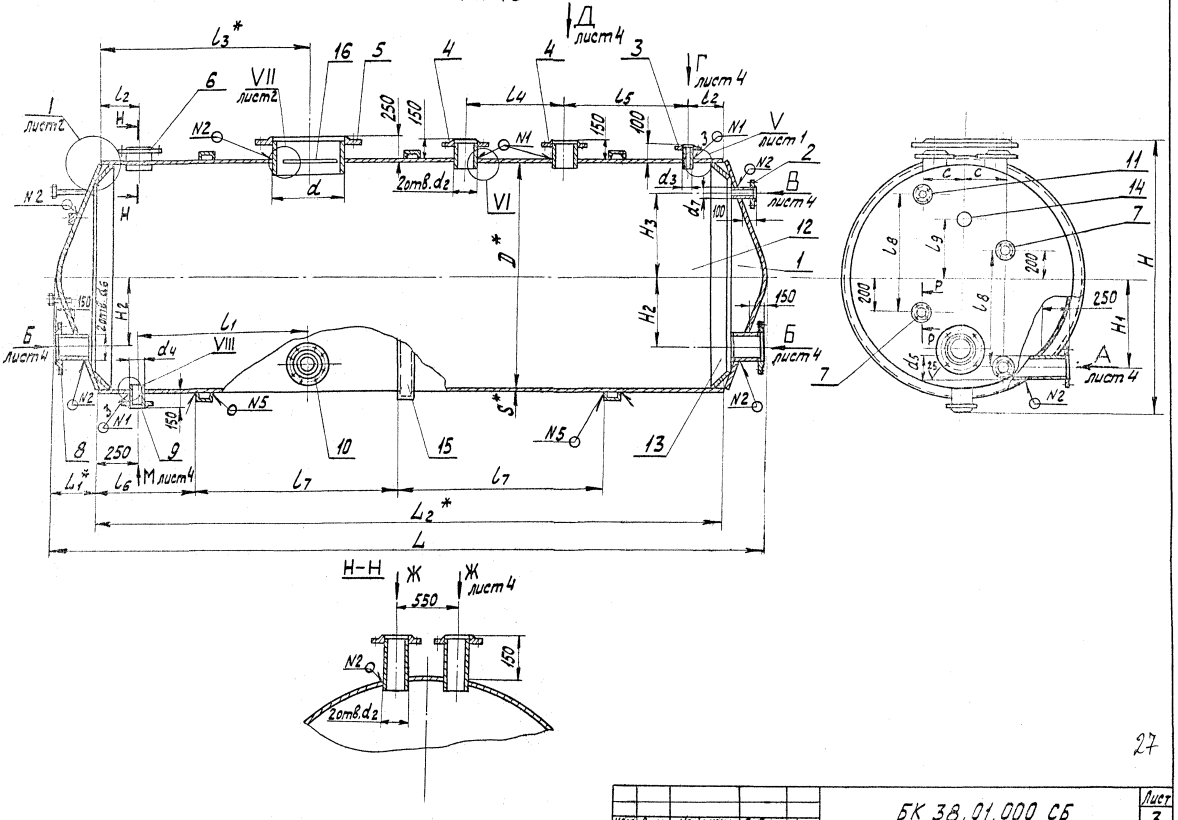

БК38.01.000СБ

ТПР 903-3-04С.91 ал-1

Вид А
лист 1-3

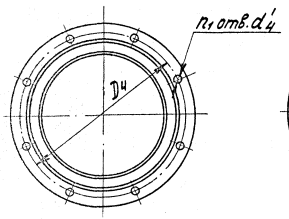

Вид Б
лист 1-3

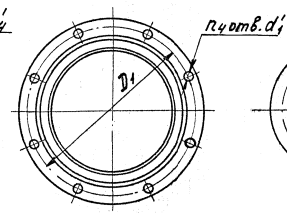

Вид В
лист 1-3

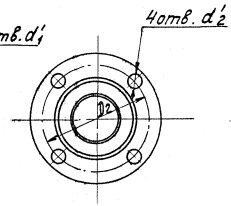

Вид Г
лист 1-3

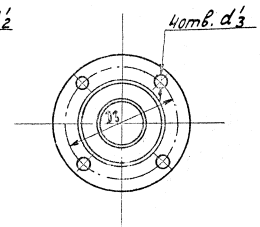

Вид Д
лист 1-3

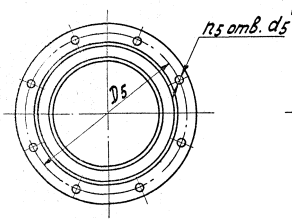

Вид Ж
лист 1-3

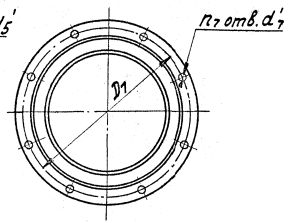

Вид М
лист 1-3

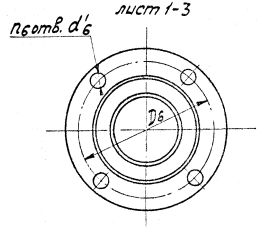

28

Изм.	Лист	№докум.	Подп.	Дата	БК38.01.000СБ	Лист 4

Инв.№подл. | Подп. и дата | Взам.инв.№ | Инв.№дубл. | Подп. и дата

БК38.01.000СБ

Присоединительные размеры фланцев

Размеры в мм

Обозначение корпуса	D_1	d'_1	Кол. отв. п1	D_2	d'_2	D_3	d'_3	D_4	d'_4	Кол. отв. п4	D_5	d'_5	Кол. отв. п5	D_6	d'_6	Кол. отв. п6	D_7	d'_7	Кол. отв. п7
БК38.01.000	190	23	8	85	14	85	14	145	18	8	130	14	4	125	18	4	150	18	4
-01	220							160			150						170		
-02	250	27						190	23		170						200		8
-03	280	18						220	27		200						225		
-04				100	18	100	18	250									280		
-05	335		12					280			225	18	8	145		8	335		12
-06	395	23							18	12							445	23	
-07						110		335			280			160			335	18	
-08				110													395		
-09						125					335		12	190	23		495	23	16
-10																			
-11	190	23	8	85	14	85	14	145	18	8	130	14	4	125	18	4	Определяется в конкретном проекте		
-12	220							160			150								
-13	250	27						190	23		170								
-14	280	18						220	27		200								
-15				100	18	100	18	250											
-16	335		12					280			225	18	8	145		8			
-17	395	23							18	12									
-18						110		335			280			160					
-19				110															
-20						125					335		12	190	23				
-21																			

Изм.	Лист	№докум.	Подп.	Дата	БК 38.01.000 СБ	Лист 5

25271-01 30 Формат А3

ТПР 903-3-04с.91 ал.1

Инв.№подл. | Подп. и дата | Взам.инв.№ | Инв.№дубл. | Подп. и дата

Размеры в мм

Таблица

Обозначение	Рис.	D	L	L_1	L_2	S	l_1	l_2	l_3	l_4	l_5	l_6	l_7	l_8	l_9	d	d_1	d_2	d_3	d_4	d_5	d_6	d_7	C	H	H_1	H_2	H_3	Масса кг
БК 38.01.000		1000	1600	170	1260		480							600	300		89	76			76	108		200	1406	350	370	350	259,6
-01	1	1400	1700	250	1200	3	450	100	580	70	120	—	—	750	420	630	108	89	32	57	89	133	32	300	1806	550	550	550	336,8
-02			2300		1800		750										133	108			108	159							409,7
-03		1800	2500	330	1840		770	150	900	150	170			950	540		159	133			133	219		400	2206	750	700	700	522,0
-04	2	2000	3700	370	2960	4	1280	200	1480	300	200	400	2040	1050	600	820	219				159				2406			800	933,6
-05		2200	4800	410	3980		1790	300	1990	800	250	1000	1860	1150	660		273	159	38	76	219	273	38	500	2608	950	850	900	1511,1
-06		2600	5400	490	4420		2010	350	2210	900		1200	1900	1250	780		377								3008		1000	1100	1931,3
-07	3	3200	5900	620	4660	6	1550	300	1325	650	800	500	1750	1800	960		273	219	45	89	273	325	45	600	3612	1200	1300	1300	3832,7
-08			7100		5960		1750	350	1750	500	750	650	2250				325												4460,6
-09		3800	8100	700	5700		2000	500	2100		1500	1000		1900	1140		426	273	57	108					4212	1500	1600	1600	6037,8
-10			10300		8900		2550		2800			1200	3150																7277,0
-11	1	1000	1600	170	1260	5	480	—	580	70	120	—	—	600	300	630	76	76	32	57	76	108	32	200	1408	350	370	350	344,2
-12		1400	1700	250	1200	8	450							750	420		89	89			89	133		300	1808	550	550	550	469,7
-13			2300		1800		750		900	150	170				540		108	108			108	159							563,3
-14		1800	2500	330	1840		770				190			950	600		133	133			133	219		400	2208	750	700	700	746,3
-15	2	2000	3700	370	2960	10	1280		1480	300	200	400	2040	1050	540	820		159			159				2408			800	1263,3
-16		2200	4800	410	3980		1790		1990	800	250	1000	1860	1150	660		219	273	38	76	219	273	38	500	2612	950	850	900	2232,6
-17		2600	5400	490	4420	12	2010		2210	900		1200	1900	1250	780		159	219							3012		1000	1100	2899,3
-18	3	3200	5900	620	4660	16	1550		1325	650	800	500	1750	1600	960		219	273	45	89	273	325	45	600	3616	1200	1300	1300	5174,1
-19			7100		5960		1750		1750		750	650	2250				273												5997,4
-20		3800	8100	700	6700	18	2000		2100	500	1500	1000		1900	1140			325	57	108					4216	1500	1600	1600	8137,8
-21			10300		8900		2550		2800			1200	3150																9790,8

Рис.	K	K_1
1	3	4
2	4	6
3	6	8

Инв. № подл. | Подп. и дата | Взам. инв. № | Инв. № дубл. | Подп. и дата

ТПР 903-3-04С.91 ал.1

Формат	Зона	Поз.	Обозначение	Наименование	Кол. на исполн. БК38.01.100 –	01	02	03	04	05	06	07	08	09	Примечание
				Документация											
А3			БК 38.01.100 СБ	Сборочный чертеж											
				Детали											
А3		1	БК 38.01.101	Конус	1										
			-01	Конус		1									
			-02	Конус			1								
			-03	Конус				1							
			-04	Конус					1						
			-05	Конус						1					
			-06	Конус							1				
			-07	Конус								1			

Исполнения 10-15 см. лист 3

Изм.	Лист	№ докум.	Подп.	Дата
Разраб.		Мерзон		11.91
Пров.		Копылов		11.91
Н. контр.		Пацутов		11.91
Утв.		Стрельников		11.91

БК 38.01.100

Днище

Лит.	Лист	Листов
	1	3

Институт Энергомонтажпроект Ленинградский филиал

Формат А4

Инв. № подл. | Подл. и дата | Взам. инв. № | Инв. № дубл. | Подп. и дата

Формат	Зона	Поз.	Обозначение	Наименование	Кол. на исполн. БК38.01.100 –	01	02	03	04	05	06	07	08	09	Примечание
А3		1	БК38.01.101-08	Конус									1		
			-09	Конус										1	
А3		2	БК38.01.102	Сфера	1	1	1	1							
			-01	Сфера					1	1					
			-02	Сфера									1		
			-03	Сфера							1	1			
			-04	Сфера										1	

25271-01 32

Изм.	Лист	№ докум.	Подп.	Дата

БК 38.01.100

Лист 2

Формат А4

Инв. № подл. | Подп. и дата | Взам. инв. № | Инв. № дубл. | Подп. и дата

ТПР 903-3-04С.91 ал.1

Формат	Зона	Поз.	Обозначение	Наименование	Кол. на исполн. БК 38.06.000-											Примечание
					-	01	02	03								
				Документация												
А3			БК 38.06.000 СБ	Сборочный чертеж												
				Детали												
А3		1	БК 38.06.001	Заглушка	1											
			-01	Заглушка		1										
			-02	Заглушка			1									
			-03	Заглушка				1								
А3		2	БК 38.06.002	Ручка	1	1	1	1								

Изм.	Лист	№ докум.	Подп.	Дата	БК 38.06.000		
Разраб.		Мерзон		11.91	Крышка	Лит.	Лист 1	Листов 1
Пров.		Кальмов		11.91				
Н. контр.		Паутов		11.91		Институт энергомонтажпроект Ленинградский филиал	
Утв.		Стрельников		11.91			

Формат А4

Инв. № подл. | Подп. и дата | Взам. инв. № | Инв. № дубл. | Подп. и дата

Формат	Зона	Поз.	Обозначение	Наименование	Кол. на исполн. БК 38.01.400-											Примечание
					10	11	12	13	14	15						
				Документация												
А3			БК 38.01.100 СБ	Сборочный чертеж												
				Детали												
А3		1	БК 38.01.101 -10	Конус	1											
			-11	Конус		1										
			-12	Конус			1									
			-13	Конус				1								
			-14	Конус					1							
			-15							1						
А3		2	БК 38.01.102 -04	Сфера	1											
			-05	Сфера		1	1									
			-06	Сфера				1								
			-07	Сфера					1							
			-08	Сфера						1						

Изм.	Лист	№ докум.	Подп.	Дата	БК 38.01.100	Лист 3

Формат А4

252-71-01.33

БК38.01.100 СБ

ТПР 903-3-04.91 ал.1

Инв.№подл. | Подп. и дата | Взам.инв.№ | Инв.№дубл. | Подп. и дата

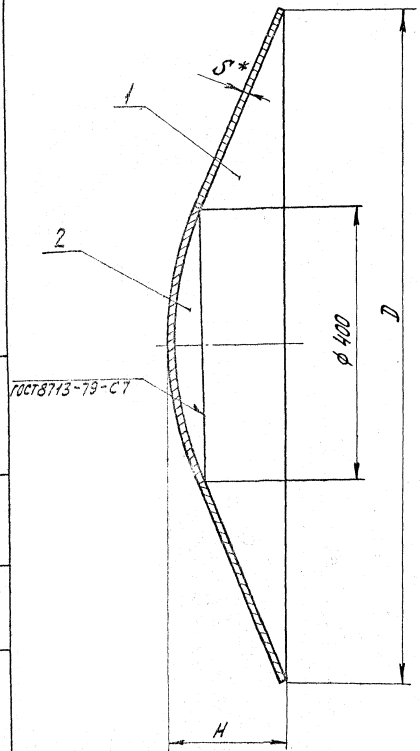

Размеры в мм

Обозначение	D	H	S	Масса, кг
БК38.01.100	1000	170	3	20,1
-01	1400	250		38,6
-02	1800	330		61,1
-03	2000	370		79,1
-04	2200	410	4	126,2
-05	2600	490		176,2
-06	3200	620	6	406,3
-07	3800	700		566,3
-08	1000	170	5	33,7
-09	1400	250	8	103,1
-10	1800	330		163,1
-11	2000	370	10	263,9
-12	2200	410		320,6
-13	2600	490	12	532,4
-14	3200	620	16	1083,2
-15	3800	700	18	1715,0

1. Электрод Э42 ГОСТ 9467-75.
2. Размеры для справок, кроме отмеченных *.

Изм.	Лист	№докум.	Подп.	Дата
Разраб.		Дегтярева		11.91
Пров.		Мерзон		11.91
Т.контр.				
Н.контр.		Паутов		11.91
Утв.		Копылов		11.91

БК38.01.100 СБ

Днище

Лит.	Масса	Масшт.
	см. табл.	33

Лист | Листов 1

Институт "Энергомонтажпроект" Ленинградский филиал

БК38.01.101

25 (√)

ТПР 903-3-04С.91 ал.1

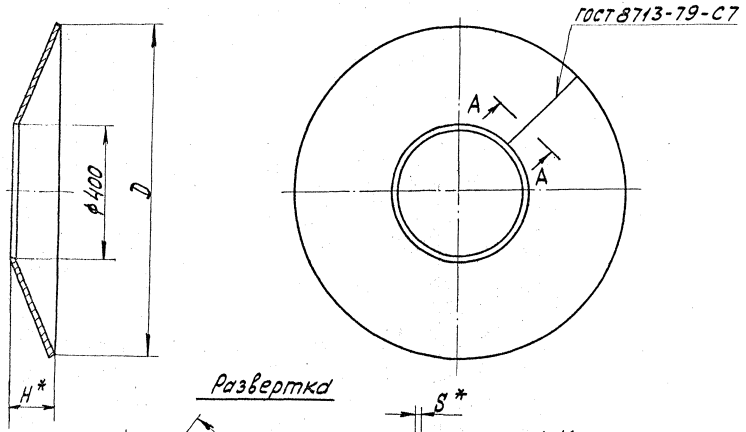

Развертка

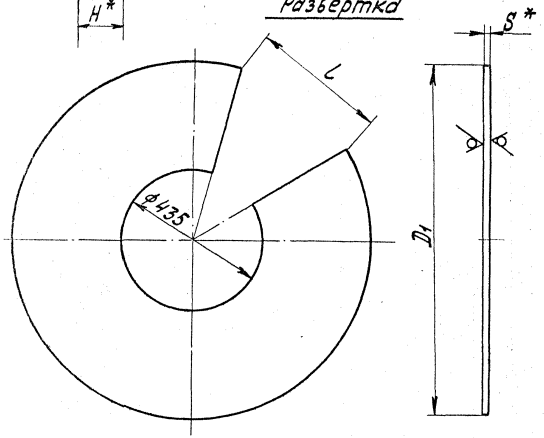

1. Материал - лист $\frac{\text{Б-ПН-3 ГОСТ 19903-74}}{\text{В Ст3 ГОСТ 16523-89}}$

и лист $\frac{\text{Б-ПН-S ГОСТ 19903-74}}{\text{В Ст3 ГОСТ 14637-89}}$ для $S \geq 4$

2. Электрод Э42 ГОСТ 9467-75.

3. Допускается изготовление конусов сварными из двух частей.

4. * Размеры для справок.

					БК 38.01.101			
Изм.	Лист	№ докум.	Подп.	Дата	Конус	Лит.	Масса	Масшт.
Разраб.		Дегтярева	[signature]	10.91			см. табл.	— 34
Пров.		Мерзон	[signature]	11.91		Лист 1	листов 2	
Т.контр.								
Н.контр.		Паутов	[signature]	11.91	См.п.1	Институт „Энергомонтажпроект" Ленинградский филиал		
Утв.		Копылов	[signature]	11.91				

Инв.№ подл. | Подп. и дата | Взам.инв.№ | Инв.№ дубл. | Подп. и дата

25271-01 35

Формат А3

БК38.01.101

Размеры в мм

Обозначение	D	H	S*	D_1	l	Масса, кг
БК38.01.101	1000	125	3	1085	270	17,0
-01	1400	205		1520	380	35,5
-02	1800	285		1950	470	58,0
-03	2000	325		2165	504	76,0
-04	2200	370	4	2380	554	122,0
-05	2600	450		2820	705	172,0
-06	3200	575	6	3470	838	400,0
-07	3800	700		4120	1030	560,0
-08	1000	125	5	1095	270	38,3
-09	1400	205	8	1520	380	94,6
-10	1800	290		1950	470	154,6
-11	2000	330	10	2165	504	253,3
-12	2200	370		2380	554	310,0
-13	2600	450	12	2820	705	519,0
-14	3200	575	16	3470	838	1064,0
-15	3800	700	18	4120	1030	1692,0

ТПР 903-3-04С.91 ал.1

Инв.№подл. | Подп. и дата | Взам.инв.№ | Инв.№дубл. | Подп. и дата

БК 38.01.102

ТПР 903-3-04С.91 ал.1

Инв.№подл. | Подп. и дата | Взам.инв.№ | Инв.№дубл. | Подп. и дата

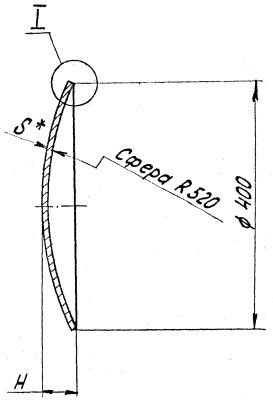

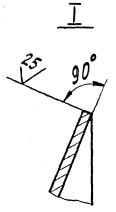

Размеры в мм

Обозначение	H	S	Масса, кг
БК38.01.102	45	3	3,1
-01	44	4	4,2
-02	45	5	5,4
-03	46	6	6,3
-04	48	8	8,5
-05	50	10	10,6
-06	52	12	13,4
-07	56	16	19,2
-08	58	18	23,0

1. Материал лист $\frac{\text{Б-ПН-3 ГОСТ 19903-74}}{\text{В Ст3 ГОСТ 16523-89}}$

лист $\frac{\text{Б-ПН-5 ГОСТ 19903-74}}{\text{В Ст3 ГОСТ 14637-89}}$ для $S \geqslant 4$

2. *Размер для справок.

Изм.	Лист	№ докум.	Подп.	Дата	БК 38.01.102
Разраб.		Цветаева		10.91	Сфера
Пров.		Мерзон		11.91	
Т. контр.					
Н. контр.		Паутов		11.91	Институт Энеромонтажпроект Ленинградский филиал
Утв.		Копытов		11.91	

Лит. | Масса | Масшт.
см. табл. | — 36
Лист | Листов 1

25271-01 37 Формат А3

Инв. № подл.	Подп. и дата	Взам. инв. N	Инв. № дубл.	Подп. и дата

ТПР 903-3-04С.91 ал.1

Формат	Зона	Поз.	Обозначение	Наименование	Кол. на исполн. БК38.01.200 –										Примечание
					–	01	02	03	04						
				Документация											
А3			БК 38.01.200 СБ	Сборочный чертеж	X	X	X	X	X						
				Детали											
				Трубы Dн×S ГОСТ 8732-87											
				В Ст3 сп5 ГОСТ 8731-76											
Б4		1	БК 38.01.201	32×2,5; L=115	1										0,21 кг
			-01	38×2,5; L=115		1									0,25 кг
			-02	45×2,5; L=115			1								0,3 кг
			-03	57×3,0; L=115				1							0,46 кг
			-04	57×3,0; L=165					1						0,66 кг

Изм.	Лист	N докум.	Подп.	Дата
Разраб.		Дегтярева	[signature]	10.91
Пров.		Мерзон	[signature]	11.91
Т. контр.				
Н. контр.		Паутов	[signature]	11.91
Утв.		Копылов	[signature]	11.91

БК 38.01.200

Патрубок с фланцем

Лит.	Лист	Листов
	1	2

Институт „Энергомонтажпроект" Ленинградский филиал

Формат А4

Инв. № подл.	Подп. и дата	Взам. инв. N	Инв. № дубл.	Подп. и дата

Формат	Зона	Поз.	Обозначение	Наименование	Кол. на исполн. БК38.01.200 –										Примечание
					–	01	02	03	04						
				Стандартные изделия											
		2		Фланцы ГОСТ 12820-80											
				1-25-10 В Ст3 сп5	1										
				1-32-10 В Ст3 сп5		1									
				1-40-10 В Ст3 сп5			1								
				1-50-10 В Ст3 сп5				1	1						

25271-01 38

Изм.	Лист	N докум.	Подп.	Дата

БК 38.01.200

Лист 2

Формат А4

БК 38.01.200 СБ

ТПР 903-3-04.91 ал.1

Размеры в мм

Обозначение	$d_н$	S	L	D	D_1	D_2	d	b	Масса, кг
БК 38.01.200СБ	32	2,5	115	115	85	68	14	12	1,10
-01	38			135	100	78	18	14	1,66
-02	45			145	110	88		15	2,00
-03	57	3,0	165	160	125	102			2,06
-04									2,74

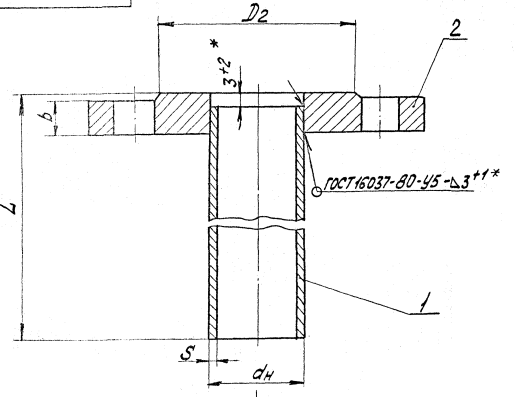

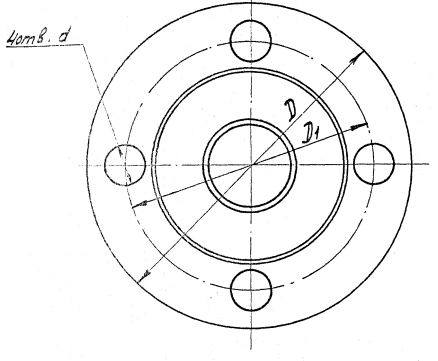

1. Настоящие патрубки с фланцами применять на условное давление до 10 кгс/см².
2. Размеры для справок, кроме отмеченных *.
3. Электрод Э42 ГОСТ 9467-75.

Изм.	Лист	№докум.	Подп.	Дата
Разраб.		Дергарев		12.91
Пров.		Мерзон		11.91
Т.контр.				
Н.контр.		Паутов		11.91
Утв.		Копылов		11.91

БК 38.01.200 СБ

Патрубок с фланцем

Лит.	Масса	Масшт.
	см. табл.	—

Лист | Листов 1

Институт Энергомонтажпроект Ленинградский филиал

Инв.№подл. | Подп. и дата | Взам.инв.№ | Инв.№ дубл. | Подп. и дата

Формат	Зона	Поз.	Обозначение	Наименование	Кол. на исполн. БК 38.01.300 –										Примечание
					–	01	02	03	04	05	06	07	08	09	
				Документация											
А3			БК 38.01.300 СБ	Сборочный чертеж											
				Детали											
Б4		1	БК 38.01.301	Трубы Дн×S ГОСТ 8732-87											
			-01	Ст3сп5 ГОСТ 8731-74											
			-02	76×3,0; L = 165	1										0,89 кг
			-03	89×3,5; L = 165		1									1,22 кг
			-04	108×4,0; L = 165			1								1,69 кг
			-05	133×4,0; L = 165				1							2,1 кг
			-06	159×4,5; L = 165					1						2,83 кг
			-07	219×6,0; L = 170						1					5,36 кг

Изм.	Лист	№ докум.	Подп.	Дата	БК 38.01.300		
Разраб.		Дегтярева		10.91	Патрубок с фланцами	Лит.	Лист 1	Листов 3
Пров.		Мерзон		11.91		Институт "Энергомонтажпроект" Ленинградский филиал		
Т.контр.								
Н.контр.		Паутов		11.91				
Утв.		Копылов		11.91				

Формат А4

Формат	Зона	Поз.	Обозначение	Наименование	Кол. на исполн. БК 38.01.300 –										Примечание
					–	01	02	03	04	05	06	07	08	09	
Б4		1		Трубы Дн×S ГОСТ 8732-87											
				Ст3сп5 ГОСТ 31-78											
			БК 38.01.301-06	219×6,0; L = 470							1				14,81 кг
			-07	219×6,0; L = 500								1			15,76 кг
			-08	273×7,0; L = 170									1		7,81 кг
			-09	273×8,0; L = 590										1	30,85 кг
				Стандартные изделия											
		2		Фланцы ГОСТ 12820-80											
				1-65-6 Ст3 сп5	1										
				1-80-6 Ст3 сп5		1									
				1-100-6 Ст3 сп5			1								
				1-125-6 Ст3 сп5				1							
				1-150-6 Ст3 сп5					1						
				1-200-6 Ст3 сп5						1	1	1			
				1-250-6 Ст3 сп5									1	1	

ТПР 903-3-04С.91 ал.1

Формат	Зона	Поз.	Обозначение	Наименование	Кол.	Примеч.
				Документация		
А3			БК 38.02.600 СБ	Сборочный чертеж		
				Детали		
А4		1	БК 38.02.601	Поручень	1	
А4		2	БК 38.02.602	Леер	1	
А4		3	БК 38.02.201	Стойка	2	
Б4		4	БК 38.02.603	Полоса оградитель		
				Лист Б-ПН-2ГОСТ19903-74		
				ОК360В ГОСТ16523-89		
				120 × 650 мм	1	0,9кг

Изм.	Лист	№ докум.	Подп.	Дата
Разраб.		Дегтярева	[illegible]	10.91
Пров.		Мерзон	[illegible]	11.91
Н. контр.		Паутов	[illegible]	11.91
Утв.		Копылов	[illegible]	11.91

БК 38.02.600

Секция торцовая

Литер	Лист	Листов
		1

Институт „Энергомонтаж проект" Ленинградский филиал

Формат А4

Инв. № подл. | Подп. и дата | Взам. инв. № | Инв. № дубл. | Подп. и дата

Обозначение	Наименование	Кол. на исполн. БК 38.01.300 – 10	Примечание
	Документация		
БК 38.01.300 СБ	Сборочный чертеж		
	Детали		
БК 38.01.301-10	Труба 325×8 ГОСТ 8732-87 / 8Ст3сп5 ГОСТ 8731-78 / L = 170	1	10,63 кг
	Стандартные изделия		
	Фланец 1-300-6 ВСт3сп5 ГОСТ 12820-80	1	

Изм.	Лист	№ докум.	Подп.	Дата

БК 38.01.300

Лист 3

Формат А4

40

25271-01 41

БК 38.01.300 СБ

ТПР 903-3-04с.91 ал.1

Инв.№ подл. | Подп. и дата | Взам. инв.№ | Инв.№ дубл. | Подп. и дата

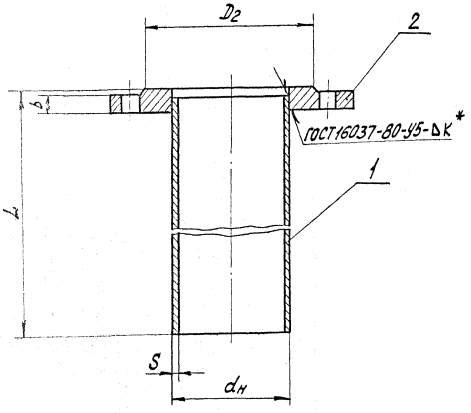

Размеры в мм

Обозначение	$d_н$	S	D	D_1	D_2	L	d	Кол. отв. n	b	$K^{1)}$	Масса кг
БК38.01.300	76	3,0	160	130	100		14	4	13	3	2,52
-01	89	3,5	185	150	128				15		3,66
-02	108	4,0	205	170	148	165				4	4,54
-03	133	4,0	235	200	178				17		5,98
-04	159	4,5	260	225	202			8		5	7,22
-05	219	6,0				170	18				11,25
-06	219	6,0	315	280	258	470			19	6	20,7
-07	219	6,0				500					21,65
-08	273	7,0	370	335	312	170				7	15,48
-09	273	8,0				530		12	20		38,52
-10	325	8,0	435	395	365	170	22			8	20,91

1. Настоящие патрубки с фланцами применять на условное давление до 6 кгс/см².
2. Размеры для справок, кроме отмеченных *.
3. Электрод Э42 ГОСТ 9467-75.

Изм.	Лист	№ докум.	Подп.	Дата
Разраб.		Петряева		10.91
Пров.		Мерзон		11.91
Т. контр.				
Н. контр.		Паутов		11.91
Утв.		Копылов		11.91

БК 38.01.300 СБ

Патрубок с фланцем

Лит.	Масса	Масшт.
	см. табл.	1:1

Лист | Листов 1

Институт Энергомонтажпроект Ленинградский филиал

25271-01 42 Формат А3

Инв.№подл. | Подп. и дата | Взам.инв.№ | Инв.№дубл. | Подп. и дата

ТПР 903-3-04с.91 ал.1

Формат	Зона	Поз.	Обозначение	Наименование	Кол. на исполн. БК38.01.400 –										Примечание
					–	01	02	03	04	05					
				Документация											
А3			БК38.01.400 СБ	Сборочный чертеж											
				Детали											
Б4		1		Трубы Дн 45 ГОСТ 10704-76 / ВСт3 сп5 ГОСТ 10706-76											
			БК 38.01.401	630х9,0; L = 380	1										52,4 кг
			-01	630х9,0; L = 340		1									46,9 кг
			-02	630х9,0; L = 325			1								44,8 кг
			-03	820х9,0; L = 355				1							63,9 кг
			-04	820х9,0; L = 330					1						59,4 кг
			-05	820х9,0; L = 310						1					55,8 кг

Изм.	Лист	№докум.	Подп.	Дата	БК 38.01.400			
Разраб.		Дегтярев		10.91	Патрубок с фланцем	Лит.	Лист	Листов
Пров.		Мерзон		11.91			1	2
Н.контр.		Паутов		11.91		Институт "Энергомонтажпроект" Ленинградский филиал		
Утв.		Капылов		11.91				

Формат А4

Инв.№подл. | Подп. и дата | Взам.инв.№ | Инв.№дубл. | Подп. и дата

Формат	Зона	Поз.	Обозначение	Наименование	Кол. на исполн. БК38.01.400 –										Примечание
					–	01	02	03	04	05					
				Стандартные изделия											
		2		Фланцы ГОСТ 12820-80											
				1-600-1 ВСт3 сп5	1	1	1								
				1-800-1 ВСт3 сп5				1	1	1					

22521-01 43

Изм.	Лист	№докум.	Подп.	Дата	БК 38.01.400	Лист 2

Формат А4

42

БК 38.01.400 СБ

ТПР 903-3-04С.91 ал.1

Инв.№ подл. | Подп. и дата | Взам. инв.№ | Инв.№ дубл. | Подп. и дата

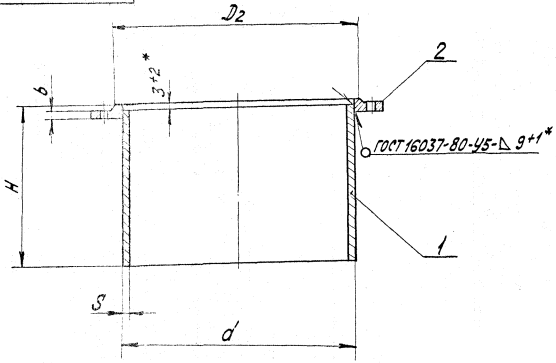

Размеры в мм

Обозначение	$d_н$	S	D	D_1	D_2	H	d	Кол. отв. n2	b	Масса, кг
БК 38.01.400Сб						380				73,7
-01	630		755	705	670	340	26	20	20	68,2
-02		9				325				66,1
-03						355				100,5
-04	820		975	920	880	330	30	24	21	96,0
-05						310				92,4

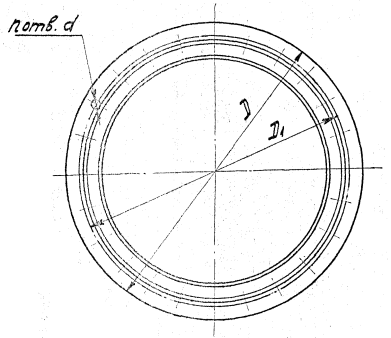

1. Настоящие патрубки с фланцами применять на условное давление до 1 кгс/см².
2. Размеры для справок, кроме отмеченных *.
3. Электрод Э42 ГОСТ 9467-75.

Изм.	Лист	№ докум.	Подп.	Дата
Разраб.		Петрарева		10.91
Пров.		Мерзон		11.91
Т.контр.				
Н.контр.		Паутов		11.91
Утв.		Копылов		11.91

БК 38.01.400 СБ

Патрубок с фланцем

Лит.	Масса	Масшт.
	см. табл.	—

Лист 43 | Листов 1

Институт «Энергомонтажпроект» Ленинградский филиал

25271-01 44

Формат А3

Инв.№подл. | Подп. и дата | Взам.инв.№ | Инв.№дубл. | Подп. и дата

Формат	Зона	Поз.	Обозначение	Наименование	Кол. на исполн. БК 38.01.500 –										Примечание
					–	01	02	03	04	05	06	07	08	09	
				Документация											
А3			БК 38.01.500 СБ	Сборочный чертеж											
				Детали											
Б4		1		Трубы Дн х S ГОСТ 8732-87 Ст3сп5 ГОСТ 8731-78											
			БК 38.01.501	76х3,0; L = 165	1										0,89 кг
			-01	89х3,5; L = 165		1									1,22 кг
			-02	108х4,0; L = 165			1								1,69 кг
			-03	133х4,0; L = 165				1							2,1 кг
			-04	159х4,5; L = 165					1						2,83 кг
			-05	219х6,0; L = 165						1					5,2 кг

Изм.	Лист	№докум.	Подп.	Дата	БК 38.01.500		
Разраб.		Дегтярев		10.91	Патрубок с фланцем	Лит.	Лист 1	Листов 2
Пров.		Мерзон		11.91		Институт "Энергомонтажпроект" Ленинградский филиал	
Т. контр.							
Н. контр.		Паутов		11.91			
Утв.		Копылов		11.91			

Формат А4

Инв.№подл. | Подп. и дата | Взам.инв.№ | Инв.№дубл. | Подп. и дата

Формат	Зона	Поз.	Обозначение	Наименование	Кол. на исполн. БК 38.01.500 –										Примечание
					–	01	02	03	04	05	06	07	08	09	
Б4		1		Трубы Дн х S ГОСТ 8732-87 Ст3сп5 ГОСТ 8731-78											
				273х7,0; L = 165							1				7,58 кг
				325х8,0; L = 160								1			10,0 кг
				377х9,0; L = 160									1		13,1 кг
				426х9,0; L = 160										1	14,8 кг
				Стандартные изделия											
		2		Фланцы ГОСТ 12820-80											
				1-65-1 Ст3 сп5	1										
				1-80-1 Ст3 сп5		1									
				1-100-1 Ст3 сп5			1								
				1-125-1 Ст3 сп5				1							
				1-150-1 Ст3 сп5					1						
				1-200-1 Ст3 сп5						1					
				1-250-1 Ст3 сп5							1				
				1-300-1 Ст3 сп5								1			
				1-350-1 Ст3 сп5									1		
				1-400-1 Ст3 сп5										1	

22271-01 Н5

Изм.	Лист	№докум.	Подп.	Дата	БК 38.01.500	Лист 2

Формат А4

БК 38.01.500 СБ

ТПР 903-3-04.С.91 а.л.1

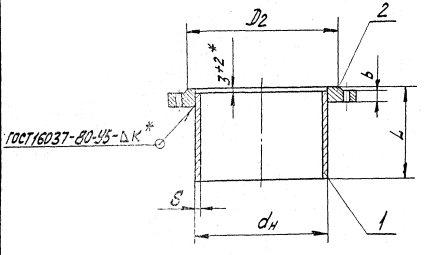

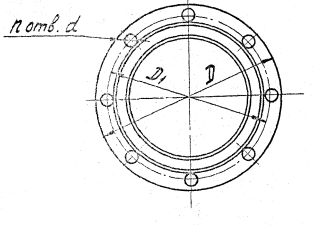

Размеры в мм

Обозначение	$d_н$	S	D	D_1	D_2	L	d	кол. отв. n	b	$к^{+1}$*	Масса, кг
БК38.01.500	76	3,0	160	130	110	165	14	4	11	3	2,32
-01	89	3,5	185	150	128		18			4	3,10
-02	108	4,0	205	170	148					5	3,87
-03	133	4,0	235	200	178			8	13		4,74
-04	159	4,5	260	225	202						6,27
-05	219	6,0	315	280	258				15	6	10,69
-06	273	7,0	370	335	312			12	18	8	15,52
-07	325	8,0	435	395	365	160	22				19,59
-08	377	9,0	485	445	415					9	23,70
-09	426	9,0	535	495	465			16			26,70

1. Настоящие патрубки с фланцами применять на условное давление до 1 кгс/см².
2. Размеры для справок, кроме отмеченных *.
3. Электрод Э42 ГОСТ 9467-75.

Изм.	Лист	№ докум.	Подп.	Дата
Разраб.		Петрова		10.91
Пров.		Мерзон		11.91
Т. контр.				
Н. контр.		Поутов		11.91
Утв.		Копылов		11.91

БК 38.01.500 СБ

Патрубок с фланцем

Лит.	Масса	Масштаб
	см. табл.	— 45

Лист | Листов 1

Институт „Энергомонтажпроект" Ленинградский филиал

Инв. № подл. | Подп. и дата | Взам. инв. № | Инв. № дубл. | Подп. и дата

Инв. № подл.	Подп. и дата	Взам. инв. №	Инв. № дубл.	Подп. и дата

ТПР 903-3-04С.91 ал.1

Формат	Зона	Поз.	Обозначение	Наименование	Кол. на исполн. БК 38.01.600 –										Примечание
					–	01	02	03	04	05					
				Документация											
А3			БК 38.01.600 СБ	Сборочный чертеж	X	X	X	X	X	X					
				Детали											
Б4		1		Трубы 25×2,5 ГОСТ 8732-87 ВСт3 сп5 ГОСТ 8731-78											
			БК 38.01.601	L = 115	1										0,16 кг
			-01	L = 160		1									0,22 кг
			-02	L = 180			1								0,25 кг
			-03	L = 280				1							0,39 кг
			-04	L = 310					1						0,43 кг
			-05	L = 540						1					0,75 кг

Изм.	Лист	№ докум.	Подп.	Дата
Разраб.		Дегтярева	[signature]	10.91
Пров.		Мерзон	[signature]	11.91
Н. контр.		Паутов	[signature]	11.91
Утв.		Копылов	[signature]	11.91

БК 38.01.600

Патрубок с фланцем

Лит.	Лист	Листов
	1	2

Институт Энергомонтажпроект Ленинградский филиал

Формат А4

Инв. № подл.	Подп. и дата	Взам. инв. №	Инв. № дубл.	Подп. и дата

Формат	Зона	Поз.	Обозначение	Наименование	Кол. на исполн. БК 38.01.600 –										Примечание
					–	01	02	03	04	05					
				Стандартные изделия											
		2		Фланец 1-20-16 ВСт3 сп5 ГОСТ 12820-80	1	1	1	1	1	1					

Изм.	Лист	№ докум.	Подп.	Дата

БК 38.01.600

Лист 2

Формат А4

25271-01 47

46

46

БК 38.01. 600 СБ

ТПР 903-3-04.91 ал.1

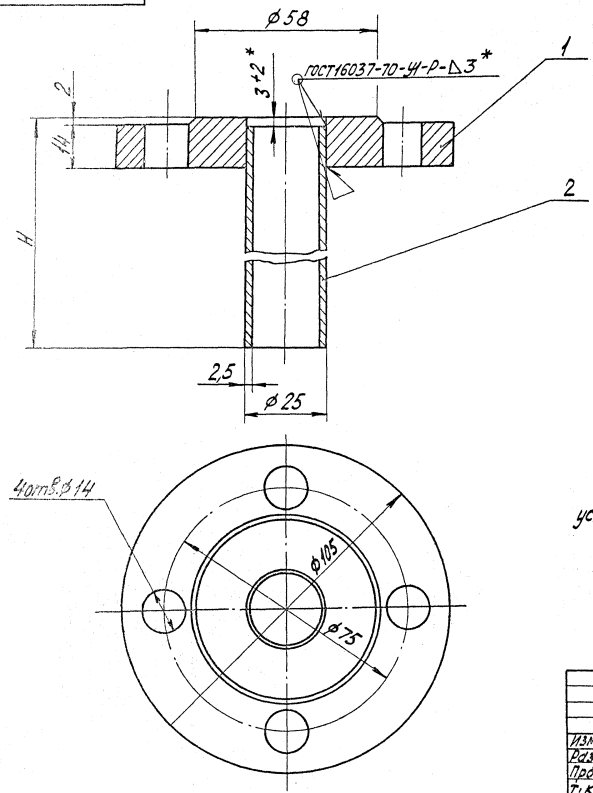

Размеры в мм

Обозначение	H	Масса, кг
БК38.01.600 СБ	115	1,0
-01	160	1,075
-02	180	1,105
-03	280	1,235
-04	310	1,275
-05	540	1,575

1. Настоящие патрубки с фланцами применять на условное давление до 16 кгс/см².
2. Размеры для справок, кроме отмеченных *.
3. Электрод Э42 ГОСТ 9467-75.

Изм.	Лист	N докум.	Подп.	Дата
Разраб.		Дегтерев		10.91
Пров.		Мерзон		11.91
Т. контр.				
Н. контр.		Паутов		11.91
Утв.		Кольцов		11.91

БК 38.01. 600 СБ

Патрубок с фланцем

Лит.	Масса	Масшт.
	см. табл.	1:1
Лист	Листов 1	

Институт "Энергомонтажпроект" Ленинградский филиал

Инв. № подл. | Подп. и дата | Взам. инв. № | Инв. № дубл. | Подп. и дата

252-71-01 48 Формат А3

Инв. № подл.	Подп. и дата	Взам. инв. №	Инв. № дубл.	Подп. и дата

ТПР 903-3-04С.91 ал.1

Формат	Зона	Поз.	Обозначение	Наименование	Кол. на исполн. БК 38.01.700 –										Примечание
					–	01	02	03	04	05					
				Документация											
А3			БК 38.01.700 СБ	Сборочный чертеж											
				Детали											
Б4		1		Трубы $D_н$ × S ГОСТ 10704-76											
				ВСт3 сп5 ГОСТ 10706-76											
			БК 38.01.701	630×9,0; L = 380	1										52,4кг
			-01	630×9,0; L = 340		1									46,9кг
			-02	630×9,0; L = 325			1								44,8кг
			-03	820×9,0; L = 355				1							63,9кг
			-04	820×9,0; L = 330					1						59,4кг
			-05	820×9,0; L = 310						1					55,8кг

Изм.	Лист	№ докум.	Подп.	Дата
Разраб.		Дегтярева	[signature]	10.91
Пров.		Мерзон	[signature]	11.91
Н. контр.		Паутов	[signature]	11.91
Утв.		Копылов	[signature]	11.91

БК 38.01.700

Патрубок с фланцами

Лит.	Лист	Листов
	1	2

Институт „Энергомонтажпроект" Ленинградский филиал

Формат А4

Инв. № подл.	Подп. и дата	Взам. инв. №	Инв. № дубл.	Подп. и дата

Формат	Зона	Поз.	Обозначение	Наименование	Кол. на исполн. БК 38.01.700 –										Примечание
					–	01	02	03	04	05					
				Стандартные											
				изделия											
		2		Фланцы ГОСТ 12820-80											
				1-600-6 ВСт3 сп5	1	1	1								
				1-800-6 ВСт3 сп5				1	1	1					

Изм.	Лист	№ докум.	Подп.	Дата

БК 38.01.700

Лист 2

Формат А4

25271-01 49

48

48

БК38.01.700 СБ

ТПР 903-3-04С.91 ал.1

Инв.№подл. | Подп. и дата | Взам.инв.№ | Инв.№дубл. | Подп. и дата

Размеры в мм

Обозначение	$d_н$	S	D	D_1	D_2	H	d	Кол. отв. n	b	Масса, кг
БК38.01.700СБ	630	9	755	705	670	380	26	20	25	78,6
-01						340				73,1
-02						325				71,0
-03	820		975	920	880	355	30	24	27	110,0
-04						330				105,5
-05						310				101,9

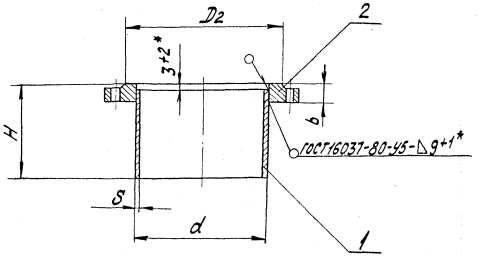

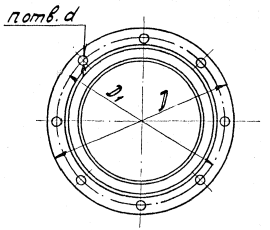

1. Настоящие патрубки с фланцами применять на условное давление до 6 кгс/см².
2. Размеры для справок, кроме отмеченных *.
3. Электрод Э42 ГОСТ 9467-75.

Изм.	Лист	№ докум.	Подп.	Дата
Разраб.		Пестарев		10.91
Пров.		Мерзон		11.91
Т.контр.				
Н.контр.		Пантов		11.91
Утв.		Копылов		11.91

БК38.01.700 СБ

Патрубок с фланцем

Лит.	Масса	Масштаб
	см. подл.	—

Лист | Листов 1

Институт „Энергомонтажпроект" Ленинградский филиал

25271-01 50

Формат А3

Инв. № подл.	Подп. и дата	Взам. инв. №	Инв. № дубл.	Подп. и дата

ТПР 903-3-04С.91 ал.1

Формат	Зона	Поз.	Обозначение	Наименование	Кол. на исполн. БК 38.01.800 –										Примечание
					–	01	02	03	04	05	06	07	08	09	
				Документация											
А3			БК 38.01.800 СБ	Сборочный чертеж											
				Детали											
Б4		1		Трубы Dн×S ГОСТ 8732-87											
				ВСт3сп5 ГОСТ 8731-78											
			БК 38.01.801	76×3,0; L=165	1										0,89 кг
			-01	76×3,0; L=370		1									2,0 кг
			-02	89×3,5; L=165			1								1,22 кг
			-03	89×3,5; L=370				1							2,73 кг
			-04	108×4,0; L=170					1						1,74 кг
			-05	108×4,0; L=370						1					3,8 кг

Изм.	Лист	№ докум.	Подп.	Дата
Разраб.		Дегтярева	[signature]	10.91
Пров.		Мерзон	[signature]	11.91
Н. контр.		Паутов	[signature]	11.91
Утв.		Копылов	[signature]	11.91

БК 38.01.800

Патрубок с фланцем

Лит.	Лист	Листов
	1	2

Институт „Энергомонтажпроект" Ленинградский филиал

Формат А4

Инв. № подл.	Подп. и дата	Взам. инв. №	Инв. № дубл.	Подп. и дата

Формат	Зона	Поз.	Обозначение	Наименование	Кол. на исполн. БК 38.01.800 –										Примечание
					–	01	02	03	04	05	06	07	08	09	
				Трубы Dн×S ГОСТ 8732-87											
				ВСт3сп5 ГОСТ 8731-78											
Б4		1	БК 38.01.801-06	133×4,0; L=170							1				2,16 кг
			-07	133×4,0; L=470								1			5,98 кг
			-08	159×4,5; L=170									1		2,92 кг
			-09	159×4,5; L=470										1	8,06 кг
				Стандартные изделия											
				Фланцы ГОСТ 12820-80											
				1-65-25 ВСт3 сп5	1	1									
				1-80-25 ВСт3 сп5			1	1							
				1-100-25 ВСт3 сп5					1	1					
				1-125-25 ВСт3 сп5							1	1			
				1-150-25 ВСт3 сп5									1	1	

Изм.	Лист	№ докум.	Подп.	Дата

БК 38.01.800

Лист 2

Формат А4

25271-01 51

50

50

БК 38.01.800 СБ

ТПР 903-3-04с.91 ал.1

Инв.№подл. | Подп. и дата | Взам.инв.№ | Инв.№дубл. | Подп. и дата

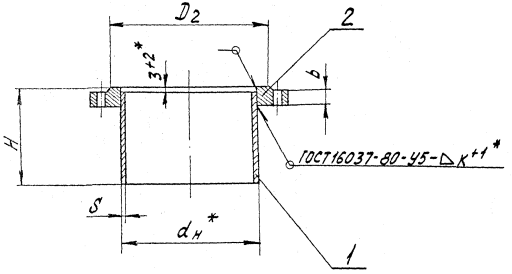

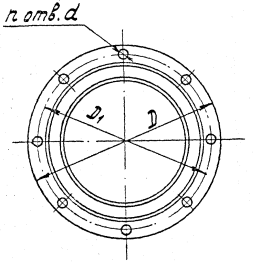

Размеры в мм

Обозначение	$d_н$	S	D	D_1	D_2	H	d	Кол. отв. n	b	К+1*	Масса, кг
БК38.01.800СБ	76	3,0	180	145	122	165	18	8	21	3	4,11
-01						370					5,22
-02	89	3,5	195	160	133	165			23	4	5,28
-03						370					6,79
-04	108	4,0	230	190	158	170	22		25		7,46
-05						370					9,52
-06	133	4,0	270	220	184	170	26		27		10,42
-07						470					14,24
-08	159	4,5	300	250	212	170				5	13,43
-09						470					18,57

1. Настоящие патрубки с фланцами применять на условное давление до 25 кгс/см².
2. Размеры для справок, кроме отмеченных *.
3. Электрод Э42 ГОСТ 9467-75.

Изм.	Лист	№докум.	Подп.	Дата
Разраб.		Дегтярева		10.91
Пров.		Мерзон		11.91
Т. контр.				
Н. контр.		Паутов		11.91
Утв.		Кольцов		11.91

БК 38.01.800 СБ

Патрубок с фланцем

Лит.	Масса	Масшт.
	см. табл.	5:1

Лист | Листов 1

Институт «Энергомонтажпроект» Ленинградский филиал

25271-01 52 Формат А3

БК 38.01.001

ТПР 903-3-04С.91 а.л.1

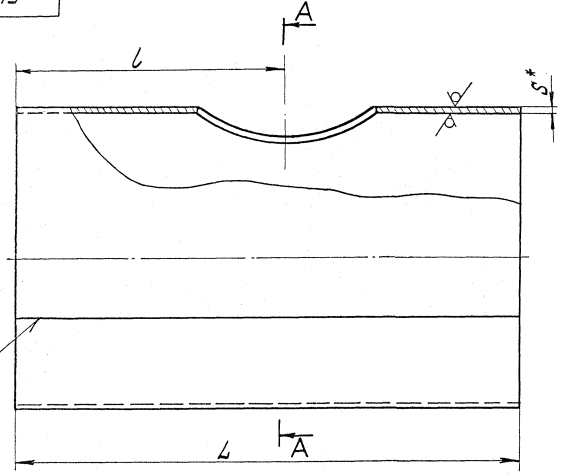

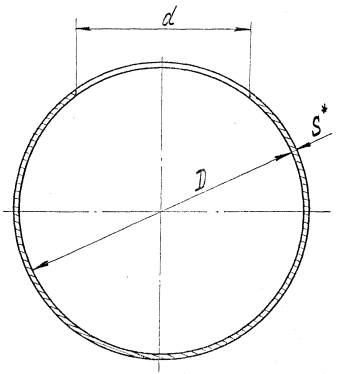

1. *Размер для справок.
2. Материал – Лист $\frac{\text{Б-ПН-3 ГОСТ 19903-74}}{\text{Вст3 ГОСТ 16523-89}}$ и

Лист $\frac{\text{Б-ПН-5 ГОСТ 19903-74}}{\text{Вст3 ГОСТ 14637-89}}$ при $S \geqslant 4$

3. $H14; \pm \frac{t_3}{2}$.

						БК 38.01.001	
Изм.	Лист	№докум.	Подп.	Дата	Обечайка	Лит.	Масса	Масшт.
Разраб.		Петрарей		10.91			см. табл.	— 52
Пров.		Мерзон		11.91				
Т.контр.						Лист 1	Листов 2	
Н.контр.		Пахутов		11.91	Институт Энергомонтажпроект Ленинградский филиал			
Утв.		Кальма		11.91				

Инв.№ подл. | Подп. и дата | Взам. инв.№ | Инв.№ дубл. | Подп. и дата

25271-01 53 Формат А3

БК 38.01.001

Размеры в мм

Обозначение	D	S	L	l	d	Размеры заготовки	Масса, кг
БК 38.01.001	1000	3	1260	580	632	3×1260×3150	93,5
-01	1400		1200			3×1200×4405	124,5
-02			1800	900		3×1800×4405	186,7
-03	1800		1840		822	3×1840×5664	245,4
-04	2000		2960	1480		3×2960×6292	438,6
-05	2200	4	3980	1990		4×3980×6994	874,1
-06	2600		4420	2210		4×4420×8177	1135,0
-07	3200	6	4660	1325		6×4660×10067	2210,0
-08			5960	1750		6×5960×10067	2826,0
-09	3800		6700	2100		6×6700×11956	3773,0
-10			8900	2800		6×8900×11956	5012,0
-11	1000	5	1260	580	632	5×1260×3154	156,0
-12	1400	8	1200			8×1200×4409	332,3
-13			1800	900		8×1800×4409	498,4
-14	1800		1840		822	8×1840×5666	654,7
-15	2000	10	2960	1480		10×2950×6295	1458,0
-16	2200		3980	1990		10×3980×6927	2164,0
-17	2600	12	4420	2210		12×4420×8185	3408,0
-18	3200	16	4660	1325		16×4660×10073	5896,0
-19			5960	1750		16×5960×10073	7540,0
-20	3800	18	6700	2100		18×6700×11962	11325,0
-21			8900	2800		18×8900×11962	15043,0

Инв. № подл. | Подп. и дата | Взам. инв. № | Инв. № дубл. | Подп. и дата | ТПР 903-3-04С.91 ал.1

БК38.01.002

ТПР 903-3-04С.91 ал.1

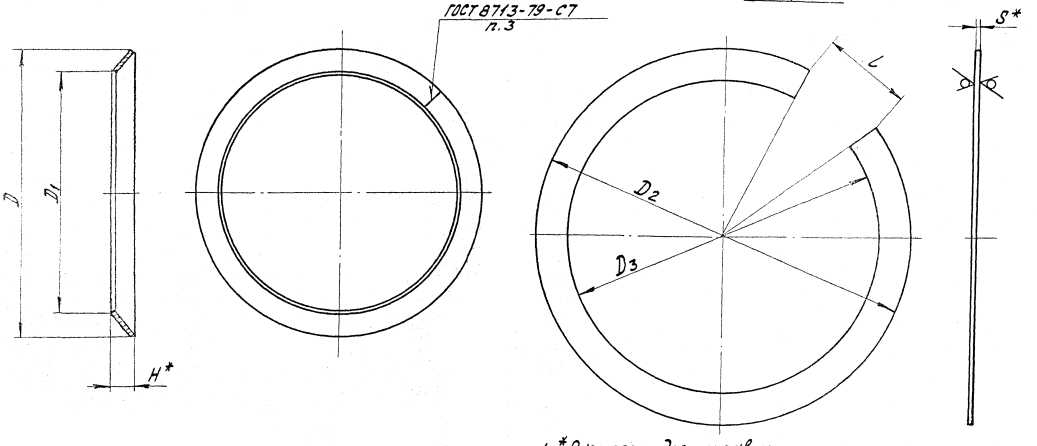

1. *Размеры для справок.
2. Материал – Лист $\frac{\text{Б-ПН-3 ГОСТ 19903-74}}{\text{В Ст.3 ГОСТ 16523-89}}$ и

Лист $\frac{\text{Б-ПН-S ГОСТ 19903-74}}{\text{В Ст.3 ГОСТ 14637-89}}$ при $S \geq 4$

3. Электрод Э42 ГОСТ 9467-75.
4. Допускается изготовлять кольцо сварным из 2 частей.
5. H14; h14; ±±3.

Изм.	Лист	№докум.	Подп.	Дата	БК38.01.002			
Разраб.		Дегтярева		10.91	Кольцо	Лит.	Масса	Масшт.
Пров.		Мерзон		11.91			см. табл.	—54
Т.контр.						Лист 1	Листов 2	
Н.контр.		Паутов		11.91		Институт „Энергомонтажпроект" Ленинградский филиал		
Утв.		Копылов		11.91				

25271-01 55 Формат А3

Инв. № подл.	Подп. и дата	Взам. инв. №	Инв. № дубл.	Подп. и дата

БК38.01.002

ТПР 903-3.014с.91 ал.1

Размеры в мм

Обозначение	D	D_1	H	S	D_2	D_3	L	Масса, кг
БК38.01.002	1000	916	35	3	1305	1195	880	7,9
-01	1400	1308	36		1830	1710	1235	12,3
-02	1800	1696	44		2350	2215	1586	17,8
-03	2000	1880	46		2610	2466	1762	21,1
-04	2200	2074	53	4	2870	2706	1937	35,1
-05	2600	2455	62		3395	3200	2292	48,4
-06	3200	3010	80	6	4176	3930	2818	114,9
-07	3800	3590	88		4960	4635	3348	153
-08	1000	916	35	5	1305	1195	865	13,2
-09	1400	1296	44	8	1830	1692	1235	37,3
-10	1800	1674	53		2350	2185	1586	57,4
-11	2000	1874	55	10	2610	2466	1762	70,3
-12	2200	2032	70		2870	2650	1937	116,3
-13	2600	2424	74	12	3395	3165	2292	173,6
-14	3200	2970	97	16	4176	3865	2818	383,2
-15	3800	3550	105	18	4960	4635	3348	538,5

Инв.№подл. | Подп. и дата | Взам.инв.№ | Инв.№дубл. | Подп. и дата

БК38.01.003

12,5 (√)

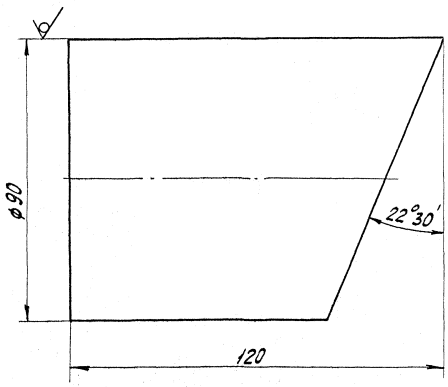

					БК38.01.003			
Изм.	Лист	№докум.	Подп.	Дата	Бобышка	Лит.	Масса	Масшт.
Разраб.		Дегтярева		10.91			4,1	1:1
Пров.		Мерзон		11.91		Лист	Листов 1	
Т.контр.								
Н.контр.		Паутов		11.91	Круг 90 ГОСТ 2590-88 / ВСт3 ГОСТ 535-88	Институт „Энергомонтажпроект" Ленинградский филиал		
Утв.		Копылов		11.91				

25271-01 57 Формат А3

ТПР 903-3-04С.91 ал.1

Инв.№подл.	Подп. и дата	Взам.инв.№	Инв.№дубл.	Подп. и дата

БК38.01.004

ТПР 903-3-04С.91 ал.1

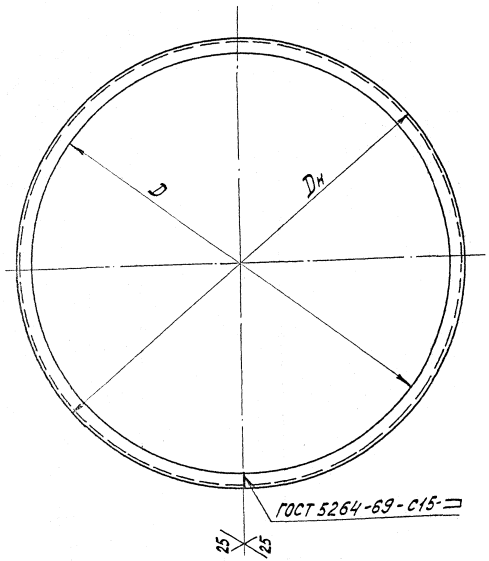

Размеры в мм

Обозначение	$D_н$	№ профиля	D	Масса, кг
БК38.01.004	2110	12	2008	67,2
-01	2312		2208	67,3
-02	2712		2608	83,9
-03	3340	16	3212	107
-04	3964	20	3812	225
-05	2124	12	2020	67,7
-06	2324		2220	74,2
-07	2728		2624	87,4
-08	3360	16	3232	145
-09	3988	20	3836	226

Сварка ручная электродуговая после сборки с баком

Изм.	Лист	№ докум.	Подп.	Дата	БК38.01.004			
Разраб.		Дегтярева		10.91	Кольцо жесткости	Лит.	Масса	Масшт.
Пров.		Мерзон		11.91			см. табл.	57
Т.контр.						Лист	Листов 1	
Н.контр.		Паутов		11.91	Швеллер N ГОСТ 8240-89	Институт Энергомонтажпроект Ленинградский филиал		
Утв.		Копылов		11.91	Ст 3 ГОСТ 535-88			

25271-01 58 Формат А3

Инв. № подл. | Подп. и дата | Взам. инв. № | Инв. № дубл. | Подп. и дата

Формат	Зона	Поз.	Обозначение	Наименование	Кол. на исполн. БК 38.02.000 — –	01	02	03	04	05	06	07	08	09	Примечание
				Документация											
А3			БК 38.02.000 СБ	Сборочный чертеж	X	X	X	X	X	X	X	X	X	X	
				Сборочные единицы											
А4		1	БК 38.02.100	Помост	1	1									
			-01	Помост			1	1							
			-02	Помост					1						
			-03	Помост						1					
			-04	Помост							1				
			-05	Помост								1			
			-06	Помост									1		

Исполнение 10÷14 см. листы 5 и 6

Изм.	Лист	№докум.	Подп.	Дата	БК 38.02.000			
Разраб.		Мерзон		11.91	Площадка обслуживания	Лит.	Лист 1	Листов 6
Пров.		Копылов		11.91				
Т.контр.						Институт "Энергомонтажпроект" Ленинградский филиал		
Н.контр.		Паутов		11.91				
Утв.		Копылов		11.91				

Формат А4

Формат	Зона	Поз.	Обозначение	Наименование	Кол. на исполн. БК 38.02.000 — –	01	02	03	04	05	06	07	08	09	Примечание
А4		1	БК 38.02.100 -07	Помост										1	
А4		2	БК 38.02.200	Секция промежуточная	1	1									
			-01	Секция промежуточная			1	1							
			-02	Секция промежуточная					1						
			-03	Секция промежуточная						1					
			-04	Секция промежуточная							1				
			-05	Секция промежуточная								1			
			-06	Секция промежуточная									1		
			-07	Секция промежуточная										1	
А4		3	БК 38.02.300	Секция лестничная	1										
			-01	Секция лестничная		1	1								
			-02	Секция лестничная				1							
			-03	Секция лестничная					1						
			-04	Секция лестничная						1					
			-05	Секция лестничная							1				
			-06	Секция лестничная								1	1	1	

Изм.	Лист	№докум.	Подп.	Дата	БК 38.02.000	Лист 2

Формат А4

Формат	Зона	Поз.	Обозначение	Наименование	Кол. на исполн. БК 38.02.000- –	01	02	03	04	05	06	07	08	09	Примечание
А4		4	БК 38.02.400	Лестница	1										
			-01	Лестница		1	1								
			-02	Лестница				1							
			-03	Лестница					1						
			-04	Лестница						1					
			-05	Лестница							1				
			-06	Лестница								1	1	1	
А4		5	БК 38.02.500	Секция боковая	1										
			-01	Секция боковая		1	1								
			-02	Секция боковая				1							
			-03	Секция боковая					1						
			-04	Секция боковая						1					
			-05	Секция боковая							1				
			-06	Секция боковая								1	1	1	

Формат	Зона	Поз.	Обозначение	Наименование	Кол. на исполн. БК 38.02.000- –	01	02	03	04	05	06	07	08	09	Примечание
А4		6	БК 38.02.600	Секция торцовая	1	1	1	1	1	1	1	1	1	1	

25271-01 60

Формат	Зона	Поз.	Обозначение	Наименование	Кол. на исполн. БК 38.02.000 – 10	11	12	13	14	Примечание
				Документация						
А3			БК 38.02.000 СБ	Сборочный чертеж						
				Сборочные единицы						
А4		1	БК 38.02.100 -06	Помост	1					
			-07	Помост		1				
			-08	Помост			1			
			-09	Помост				1		
			-10	Помост					1	
А4		2	БК 38.02.200-06	Секция промежуточная	1					
			-07	Секция промежуточная		1				
			-08	Секция промежуточная			1			
			-09	Секция промежуточная				1		

Формат	Зона	Поз.	Обозначение	Наименование	Кол. на исполн. БК 38.02.000 – 10	11	12	13	14	Примечание
А4		2	БК 38.02.200-10	Секция промежуточная					1	
А4		3	БК 38.02.300-07	Секция лестничная	1	1	1	1		
			-08	Секция лестничная					1	
А4		4	БК 38.02.400-07	Лестница	1	1	1	1		
			-08	Лестница					1	
А4		5	БК 38.02.500-07	Секция боковая	1	1	1	1		
			-08	Секция боковая					1	
А4		6	БК 38.02.600	Секция торцовая	1	1	1	1	1	

БК 38.02.000 СБ

ТПР 903-3-04С.91 ал.1

Инв.№ подл. | Подп. и дата | Взам. инв.№ | Инв.№ дубл. | Подп. и дата

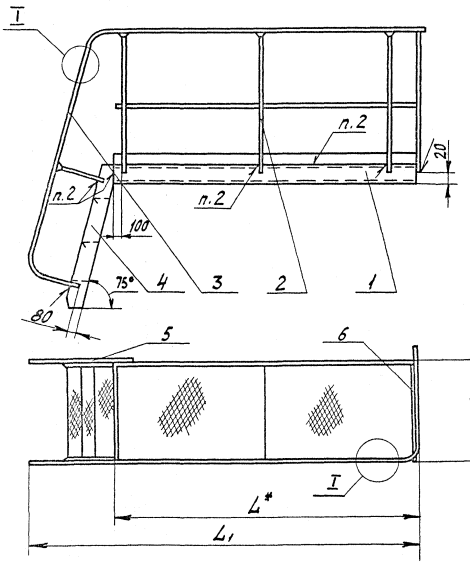

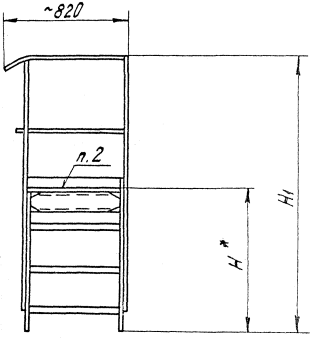

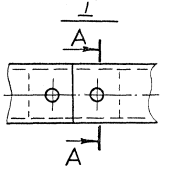

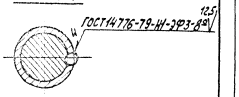

1. * Размеры для справок.
2. Сварные швы ГОСТ 5964-80-Т1, кроме мест указанных особо, катет шва по наименьшей толщине свариваемых деталей.
3. Электрод Э42 ГОСТ 9467-75.

				БК 38.02.000 СБ	
Изм.	Лист	№ докум.	Подп.	Дата	
Разраб.		Мерзон		11.91	Площадка обслуживания
Провер.		Кольцов		11.91	
Т.контр.					
Н.контр.		Пентов		11.91	Институт «Энергомонтажпроект» Ленинградский филиал
Утв.		Горбачев		11.91	

Лит. | Масса | Масшт.
см. подл. | — | 61
Лист 1 | Листов 2

25271-01 62 Формат А3

Формат	Зона	Поз.	Обозначение	Наименование	Кол. на исполн. БК 38.02.100 –	–	01	02	03	04	05	06	07	08	09	Примечание
				Документация												
А3			БК 38.02.100 СБ	Сборочный чертеж												
				Детали												
А4		1	БК 38.02.101	Балка поперечная		2	2	2	2	2	2	2	2	2	2	
Б4		2	БК 38.09.102	Балка продольная												
				Швеллер 10 ГОСТ 8240-89 / Ст 3 ГОСТ 535-88												
				L = 1400 мм		2										12,0 кг
			БК 38.02.102-01	L = 2000 мм			2									17,2 кг

Исполнение 10 см. листы 4 и 5

Изм.	Лист	N докум.	Подп.	Дата
Разраб.		Мерзон		11.91
Пров.		Копылов		11.91
Н. контр.		Паутов		11.91
Утв.		Копылов		11.91

БК 38.02.100

Помост

Лит.	Лист	Листов
	1	5

Институт «Энергомонтажпроект» Ленинградский филиал

Формат А4

Формат	Зона	Поз.	Обозначение	Наименование	Кол. на исполн. БК 38.02.100 –	–	01	02	03	04	05	06	07	08	09	Примечание
Б4		2	БК 38.02.102-02	Балка продольная												
				Швеллер 10 ГОСТ 8240-89 / Ст 3 ГОСТ 535-88												
				L = 3500 мм				2								30 кг
			БК 38.02.102-03	L = 4200 мм					2							35 кг
			-04	L = 5000 мм						2						43 кг
			-05	L = 6000 мм							2					51,5 кг
			-06	L = 7500 мм								2				64,5 кг
			-07	L = 10000 мм									2			85,9 кг
			-08	L = 11000 мм										2		94,5 кг
			-09	L = 13000 мм											2	110,2 кг
А4		3	БК 38.02.103	Угольник		1	1	1	1	1	2	2	2	2	3	
А4		4	БК 38.02.104	Ребро		1	2	5	6	7	8	9	9	10	12	

25271-01 64

Изм.	Лист	N докум.	Подп.	Дата

БК 38.02.100

Лист 2

Формат А4

БК 38.02.000 СБ

ТПР 903-3-04С.91 ал.1

Размеры в мм

Обозначение	L	L_1	H	H_1	Масса, кг
БК 38.02.000 СБ	1400	1680	800	1800	115,8
-01		1785	1200	2200	132,4
-02	2000	2385			154,5
-03		2490	1600	2600	170,5
-04	3500	4045	1800	2800	241,0
-05	4200	4800	2000	3000	276,8
-06	5000	5710	2400	3400	325,5
-07	6000	6865	3000	4000	393,2
-08	7500	8365			444,4
-09	10000	10865			527,6
-10	7500	8530	3600	4600	469,7
-11	10000	11030			552,9
-12	11000	12030			585,7
-13	13000	14030			658,9
-14	14500	15635	4000	5000	736,2

Инв. № подл. | Подп. и дата | Взам. инв. № | Инв. № дубл. | Подп. и дата

Изм.	Лист	№ докум.	Подп.	Дата	БК 38.02.000 СБ	Лист 2

Формат	Зона	Поз.	Обозначение	Наименование	Кол. на исполн. БК 38.02.100 – —	01	02	03	04	05	06	07	08	09	Примечание
Б4		5	БК 38.02.105	Настил											
				Лист ПВ 406											
				ТУ 36.26.11-5-89											
				600 х 1350 мм	1										12,7 кг
			БК 38.02.105 -01	600 х 1950 мм		1									18,4 кг
			-02	600 х 3450 мм			1								32,5 кг
			-03	600 х 4150 мм				1							39,0 кг
			-04	600 х 4950 мм					1						46,5 кг
			-05	600 х 5950 мм						1					56,0 кг
			-06	600 х 7450 мм							1				70,0 кг
			-07	600 х 9950 мм								1			93,5 кг
			-08	600 х 10950 мм									1		98,5 кг
			-09	600 х 12950 мм										1	116,0 кг
Б4		6	БК 38.02.106	Уголь ник											
				Угол. 25х18х3 ГОСТ 8510-86											
				нерзвн. Ст3 ГОСТ 535-88											
				L = 600 мм	2	2	2	2	2	2	2	2	2	2	0,54 кг

Формат	Зона	Поз.	Обозначение	Наименование	Кол. на исполн. БК 38.02.100 – 10										Примечание
				Документация											
А3			БК 38.02.100 СБ	Сборочный чертеж	X										
				Детали											
А4		1	БК 38.02.101	Балка поперечная	2										
Б4		2	БК 38.02.102	Балка продольная											
				Швеллер 10 ГОСТ 8240-89												
				Ст3 ГОСТ 535-88												
				L = 14500 мм	2										124,7 кг
Б4		3	БК 38.02.103	Уголь ник	3										
			БК 38.02.104	Ребро	13										

ТПР 903-3-04С.91 ал.1

Формат	Зона	Поз.	Обозначение	Наименование	Кол. на исполн. БК 38.02.100 – 10	Примечание
Б4		5	БК 38.02.105-10	Настил		
				Лист ПВ 406		
				ТУ 36.26.11-5-89		
				600×14450 мм	1	129,5 кг
Б4		6	БК 38.02.106	Угольник		
				Угол. 25×18×3 ГОСТ 8510-86		
				неравн. Ст3 ГОСТ 535-88		
				L = 600 мм	2	0,54 кг

Изм. | Лист | Ндокум. | Подп. | Дата

БК 38.02.100

Лист 5

Формат А4

Инв. № подл. | Подп. и дата | Взам. инв. № | Инв. № дубл. | Подп. и дата

65

БК 38.02.104

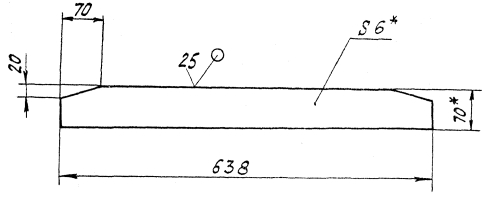

1. *Размер для справок.
2. h 14; $\pm \frac{t_3}{2}$.

65

Изм.	Лист	№ докум.	Подп.	Дата	БК 38.02.104	Лит.	Масса	Масшт.
Разраб.		Дегтярева		10.91	Ребро		2,1	1:5
Пров.		Мерзон		11.91		Лист	Листов 1	
Т. контр.								
Н. контр.		Паутов		11.91	Полоса 6×70 ГОСТ 103-76 / Ст3 ГОСТ 535-88	Институт Энергомонтажпроект* Ленинградский филиал		
Утв.		Копылов		11.91				

25271-01 66

Формат А4

Инв. № подл. | Подп. и дата | Взам. инв. № | Инв. № дубл. | Подп. и дата

БК 38.02.100 СБ

ТПР 903-3-04С.91 ал.1

Инв.№ подл. | Подп. и дата | Взам. инв.№ | Инв.№ дубл. | Подп. и дата

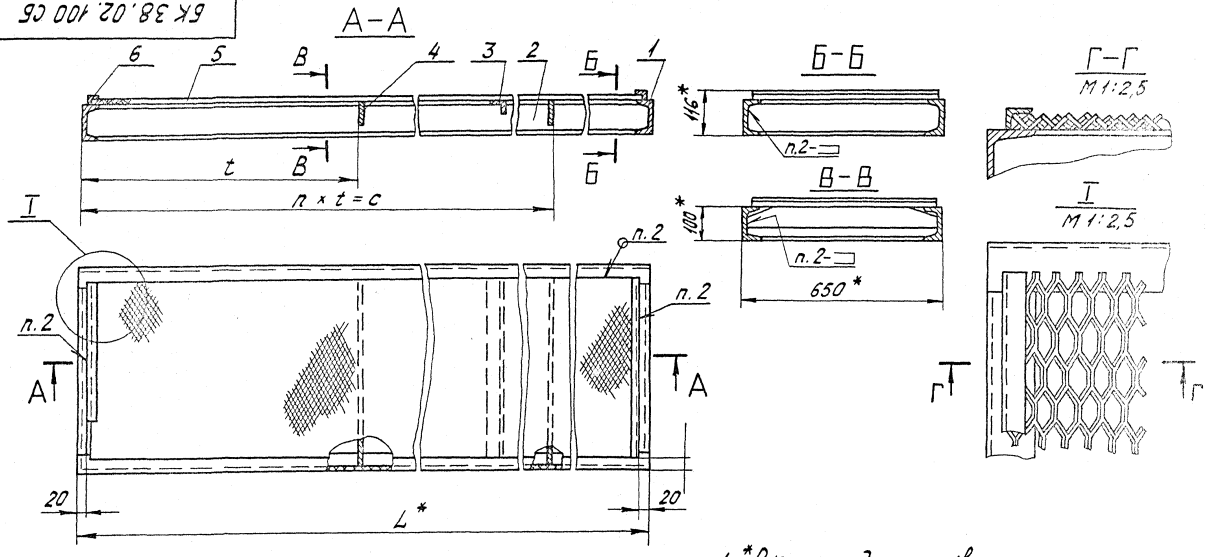

Размеры в мм

Обозначение	L	t	c	n	Масса, кг
БК 38.02.100	1400	600	600	1	52,2
-01	2000		1200	2	70,4
-02	3500		3000	5	116,6
-03	4200		3600	6	137,4
-04	5000		4200	7	161,2
-05	6000		5400		194,6
-06	7500	750	6750	9	234,8
-07	10000		9000		301,5
-08	11000	1000	10000	10	325,7
-09	13000		12000	12	381,6
-10	14500	1050	13650	13	431,8

1. *Размеры для справок.
2. Сварные швы ГОСТ 5264-80-Т1, катет шва по наименьшей толщине свариваемых деталей.
3. Электрод Э42 ГОСТ 9467-75.
4. $\pm \frac{t_3}{2}$.

66

					БК 38.02.100 СБ
Изм.	Лист	№докум.	Подп.	Дата	
Разраб.		Мерзон		11.91	Помост
Пров.		Копылов		11.91	
Т.контр.					
Н.контр.		Поутов		11.91	
Утв.		Копылов		11.91	

Лит.	Масса	Масшт.
	см. табл.	1:10
Лист	Листов 1	

Институт Энергомонтажпроект Ленинградский филиал

25271-01 67 Формат А3

БК38.02.104

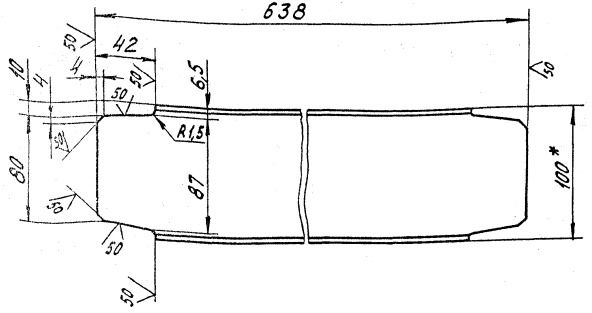

1. * Размер для справок.
2. h14; $\pm \frac{t_3}{2}$.

Изм.	Лист	№ докум.	Подп.	Дата
Разраб.		Дегтярева		10.91
Пров.		Мерзон		11.91
Т.контр.				
Н.контр.		Паутов		11.91
Утв.		Кальнов		11.91

БК38.02.101

Балка поперечная

Лит.	Масса	Масшт.
	4,8	1:2,5
Лист	Листов 1	

Швеллер 10 ГОСТ 8240-89 / Ст.3 ГОСТ 535-88

Институт "Энергомонтажпроект" Ленинградский филиал

Формат А4

БК38.02.103

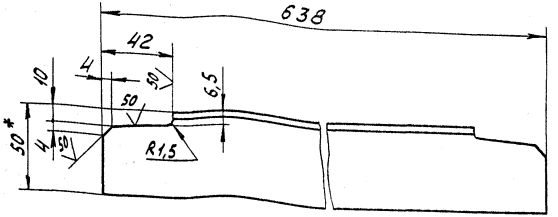

1. * Размер для справок.
2. h14; $\pm \frac{t_3}{2}$.

Изм.	Лист	№ докум.	Подп.	Дата
Разраб.		Дегтярева		10.91
Пров.		Мерзон		11.91
Т.контр.				
Н.контр.		Паутов		11.91
Утв.		Кальнов		11.91

БК 38.02.103

Уголок

Лит.	Масса	Масшт.
	2,4	1:2
Лист	Листов 1	

Уголок 50х50х5 ГОСТ 8509-86 / Ст.3 ГОСТ 535-88

Институт "Энергомонтажпроект" Ленинградский филиал

Формат А4

Формат	Зона	Поз.	Обозначение	Наименование	Кол. на исполн. БК 38.02.200 —	—	01	02	03	04	05	06	07	08	09	Примечание
				Документация												
А3			БК 38.02.200 СБ	Сборочный чертеж												
				Детали												
А4		1	БК 38.02.201	Стойка		3	3	6	7	8	10	10	10	11	13	
А4		2	БК 38.02.202	Поручень		1										
			-01	Поручень			1									
			-02	Поручень				1								
			-03	Поручень					1							
			-04	Поручень						1						
			-05	Поручень							1					

Изм.	Лист	№ докум.	Подп.	Дата	БК 38.02.200			
Разраб.		Мерзон		11.91	Секция промежуточная	Лит.	Лист 1	Листов 5
Пров.		Копылов		11.91				
Т.контр.						Институт „Энергомонтажпроект" Ленинградский филиал		
Н.контр.		Пустов		11.91				
Утв.		Копылов		11.91				

Формат А4

Формат	Зона	Поз.	Обозначение	Наименование	Кол. на исполн. БК 38.02.200 —	—	01	02	03	04	05	06	07	08	09	Примечание
А4		2	БК 38.02.202 -06	Поручень								1				
			-07	Поручень									1			
			-08	Поручень										1		
			-09	Поручень											1	
А4		3	БК 38.02.203	Леер		1										
			-01	Леер			1									
			-02	Леер				1								
			-03	Леер					1							
			-04	Леер						1						
			-05	Леер							1					
			-06	Леер								1				
			-07	Леер									1			
			-08	Леер										1		
			-09	Леер											1	
Б4		4	БК 38.02.204	Штырь												
				Круг 34 ГОСТ 2590-88												
				Ст 3 ГОСТ 535-88												
				Д = 40 мм		1	1	1	1	1	1	1	1	1	1	0,38 кг

Формат	Зона	Поз.	Обозначение	Наименование	Кол. на исполн. БК38.02.200 –										Примечание
					–	01	02	03	04	05	06	07	08	09	
БЧ		5	БК 38.02.205	Штырь											
				Круг 14 ГОСТ 2590-88											
				Ст3 ГОСТ 535-88											
				L = 30 мм	1	1	1	1	1	1	1	1	1	1	0,04 кг
БЧ		6	БК 38.02.206	Полоса ограждительная											
				Лист Б-ПН-2 ГОСТ 19903-74											
				ОК360В ГОСТ 16523-89											
				120 х 1400 мм	1										2,6 кг
			БК 38.02.206-01	120 х 2000 мм		1									3,8 кг
			-02	120 х 3500 мм			1								6,6 кг
			-03	120 х 4200 мм				1							10,1 кг
			-04	120 х 5000 мм					1						12,0 кг
			-05	120 х 6000 мм						1					14,4 кг
			-06	120 х 7500 мм							1				18,0 кг
			-07	120 х 10000 мм								1			24,0 кг
			-08	120 х 11000 мм									1		26,4 кг
			-09	120 х 13000 мм										1	31,2 кг

Формат	Зона	Поз.	Обозначение	Наименование	Кол. на исполн. БК38.02.200 –										Примечание
					10										
				Документация											
А3			БК 38.02.200 СБ	Сборочный чертеж	X										
				Детали											
А4		1	БК 38.02.201	Стойка	14										
А4		2	БК 38.02.202-10	Поручень	1										
А4		3	БК 38.02.203-10	Леер	1										
БЧ		4	БК 38.02.204	Штырь											
				Круг 34 ГОСТ 2590-88											
				Ст3 ГОСТ 535-88											
				L = 40 мм	1										0,28 кг
БЧ		5	БК 38.02.205	Штырь											
				Круг 14 ГОСТ 2590-88											
				Ст3 ГОСТ 535-88											
				L = 30 мм	1										0,04 кг

25271-01 70

БК 38.02.201

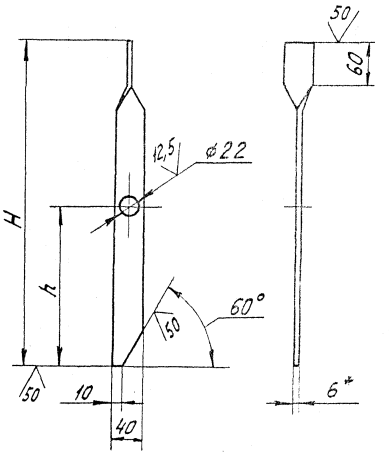

Размеры в мм

Обозначение	H	h	Масса, кг
БК38.02.201	1060	580	1,94
-01	340	—	0,62

1. * Размер для справок.
2. h 14; $\pm \frac{t_3}{2}$.

70

Изм.	Лист	№ докум.	Подп.	Дата
Разраб.		Дегтярева		10.91
Пров.		Мерзон		11.91
Т.контр.				
Н. контр.		Паутов		11.91
Утв.		Копылов		11.91

БК 38.02.201

Стойка

Лит.	Масса	Масшт.
	см. табл.	—

Лист | Листов 1

Полоса БХ40 ГОСТ 103-76 / Ст3 ГОСТ 535-88

Институт „Энергомонтажпроект" Ленинградский филиал

25271-01 71

Формат А4

Инв. № подл. | Подп. и дата | Взам. инв. № | Инв. № дубл. | Подп. и дата

ТПР 903-3-04С.91 ал.1

Формат	Зона	Поз.	Обозначение	Наименование	Кол. на исполн. БК38.02.200 –	Примечание
Б4		6	БК38.02.206-10	Полоса оградительная	10	
				Лист Б-ПН-2 ГОСТ 19903-74		
				ОК3608 ГОСТ 16523-89		
				120 x 14500 мм	1	37,10 кг

Изм. | Лист | № докум. | Подп. | Дата

БК 38.02.200

Лист 5

Формат А4

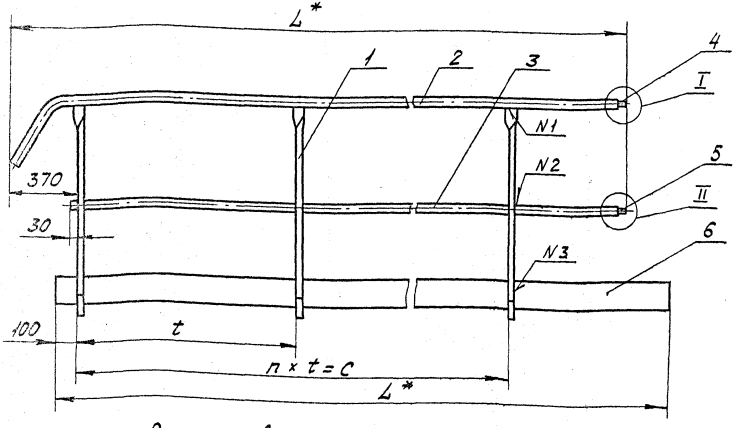

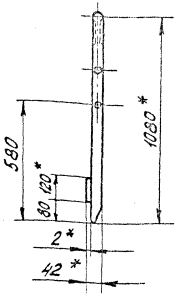

Размеры в мм

Обозначение	L	t	C	Колич пролетов n	Масса, кг
БК38.02.200	1400	400	800	2	16,4
-01	2000	600	1200	2	20,2
-02	3500		3000	5	35,1
-03	4200		3600	6	42,9
-04	5000		4200	7	50,2
-05	6000		5400	9	60,6
-06	7500	750	6750		70,6
-07	10000	1000	9000		87,1
-08	11000		10000	10	95,7
-09	13000		12000	12	113,0
-10	14500	1050	13650	13	123,0

1. * Размеры для справок.
2. Сварные швы N 1,2,3 по ГОСТ 5264-80-Т1-△3.
3. Электрод Э42 ГОСТ 9467-75.
4. $\pm \frac{t_3}{2}$.

Изм.	Лист	N докум.	Подп.	Дата
Разраб.		Мерзон		11.91
Пров.		Копылов		11.91
Т. контр.				
Н. контр.		Лаутов		11.91
Утв.		Копылов		11.91

БК 38.02.200 СБ

Секция промежуточная

Лит.	Масса	Масштаб
	см. табл.	1:10

Лист | Листов 1

Институт Энергомонтажпроект Ленинградский филиал

Формат А3

25271-01 72

ТПР 903-3-04с.91 ал.1

Инв. № подл. | Подп. и дата | Взам. инв. № | Инв. № дубл. | Подп. и дата

БК 38.02.202

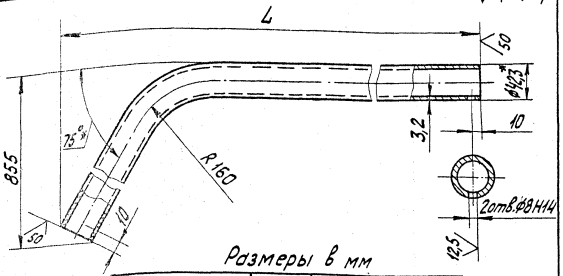

Размеры в мм

Обозначение	L	Длина развертки	Масса, кг
БК 38.02.202	1380	1955	6,0
-01	1880	2455	7,6
-02	3480	4055	12,5
-03	4180	4755	14,7
-04	4980	5555	17,2
-05	5980	6555	20,2
-06	7480	8055	24,9
-07	9980	10555	32,6
-08	10980	11555	35,7
-09	12980	13555	41,9
-10	14480	15055	46,5

1. * Размер для справок.
2. $\pm \frac{IT3}{2}$.

Изм.	Лист	N докум.	Подп.	Дата
Разраб.	Дегтярёва			10.91
Пров.	Мерзон			11.91
Т.контр.				
Н.контр.	Поутов			11.91
Утв.	Копылов			11.91

БК 38.02.202

Поручень

Лит. | Масса | Масшт.
см. табл. | 1:4

Лист | Листов 1

Труба 32 ГОСТ 3262-75

Институт "Энергомонтажпроект" Ленинградский филиал

Формат А4

БК 38.02.203

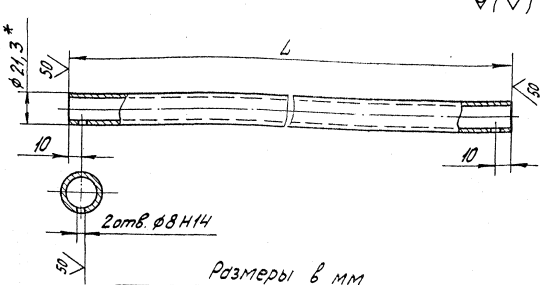

Размеры в мм

Обозначение	L мм	Масса, кг
БК 38.02.203	1045	1,73
-01	1645	2,73
-02	3245	5,39
-03	3845	6,38
-04	4645	7,71
-05	5645	9,37
-06	7145	11,86
-07	9645	16,00
-08	10645	17,67
-09	12645	21,00
-10	13145	21,82

Изм.	Лист	Nдокум.	Подп.	Дата
Разраб.	Дегтярёва			10.91
Пров.	Мерзон			11.91
Т.контр.				
Н.контр.	Поутов			11.91
Утв.	Копылов			11.91

БК 38.02.203

Леер

Лит. | Масса | Масшт.
см. табл. | 1:2

Лист | Листов 1

Труба 15 ГОСТ 3262-75

Институт "Энергомонтажпроект" Ленинградский филиал

Формат А4

Инв. № подл.	Подп. и дата	Взам. инв. №	Инв. № дубл.	Подп. и дата

ТПР 903-3-04С.91 ал.1

Формат	Зона	Поз.	Обозначение	Наименование	Кол. на исполн. БК 38.02.300 –									Примечание
					–	01	02	03	04	05	06	07	08	
				Документация										
А3			БК38.02.300 СБ	Сборочный чертеж	X	X	X	X	X	X	X	X	X	
				Детали										
А3		1	БК38.02.301	Поручень	1									
			-01	Поручень		1								
			-02	Поручень			1							
			-03	Поручень				1						
			-04	Поручень					1					
			-05	Поручень						1				
			-06	Поручень							1			

Изм.	Лист	№ докум.	Подп.	Дата
Разраб.		Мерзон	[signature]	11.91
Пров.		Копылов	[signature]	11.91
Т. контр.				
Н. контр.		Паутов	[signature]	11.91
Утв.		Копылов	[signature]	11.91

БК 38.02.300

Секция лестничная

Лит.	Лист	Листов
	1	2

Институт „Энергомонтажпроект" Ленинградский филиал

Формат А4

Инв. № подл.	Подп. и дата	Взам. инв. №	Инв. № дубл.	Подп. и дата

Формат	Зона	Поз.	Обозначение	Наименование	Кол. на исполн. БК38.02.300 –									Примечание
					–	01	02	03	04	05	06	07	08	
А3		1	БК 38.02.301 -07	Поручень								1		
			-08	Поручень									1	
Б4		2	БК38.02.302	Штырь										
				Круг 34 ГОСТ 2590-88										
				Ст 3 ГОСТ 535-88										
				L = 40 мм	1	1	1	1	1	1	1	1	1	0,98 кг
А3		3	БК38.02.201-01	Стойка	2	2	2	2	2	3	3	4	4	

25271-01 74

Изм.	Лист	№ докум.	Подп.	Дата

БК 38.02.300

Лист 2

Формат А4

73

БК 38.02.300 СБ

ТПР 903-3-04С.91 ал.1

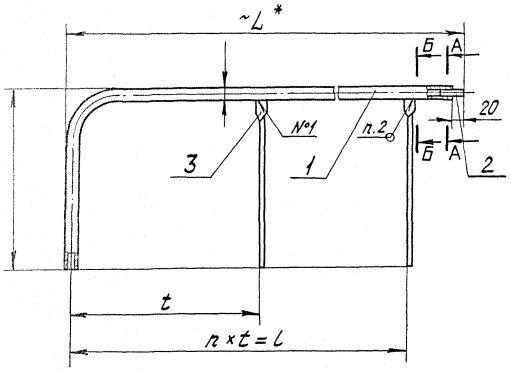

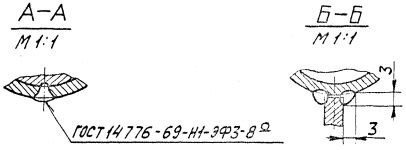

Размеры в мм

Обозначение	L*	l	t	Количество пролетов n	Масса, кг
БК38.02.300	830	700	350	2	4,73
-01	1245	1100	550		6,03
-02	1660	1500	750		7,23
-03	1870	1700	850		7,93
-04	2070	1900	950		8,53
-05	2490	2340	780	3	10,46
-06	4010	2940	980		12,36
-07	3730	3400	850	4	14,88
-08	4140	4000	1000		15,89

1. *Размеры для справок.
2. Сварные швы №1 – ГОСТ 5264-80-Т3-△3.
3. Электрод Э42 по ГОСТ 9467-75.
4. $\pm \frac{t_3}{2}$.

74

					БК 38.02.300 СБ			
Изм.	Лист	N докум.	Подп.	Дата	Секция лестничная	Лит.	Масса	Масшт.
Разраб.		Дегтярева		10.91			см. табл.	—
Пров.		Мерзон		11.91				
Т.контр.						Лист	Листов 1	
Н.контр.		Паутов		11.91		Институт „Энергомонтажпроект Ленинградский филиал"		
Утв.		Копылов		11.91				

Инв. N подл. | Подп. и дата | Взам. инв. N | Инв. N дубл. | Подп. и дата

25271-01 75 Формат А3

БК 38.02.301

ТПР 903-3-04С.91 ал.1

Инв.№ подл. | Подп. и дата | Взамен инв.№ | Инв.№ дубл. | Подп. и дата

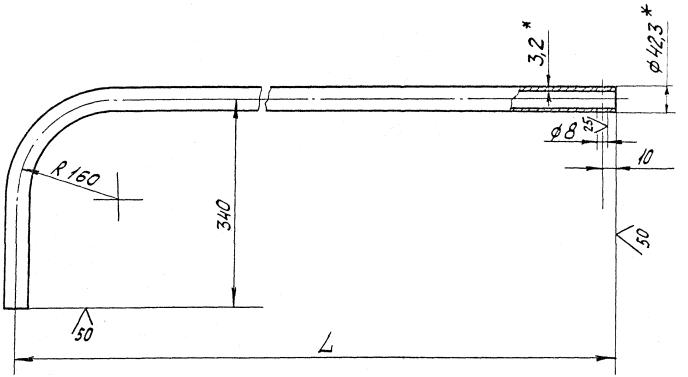

Размеры в мм

Обозначение	L	Длина развертки	Масса, кг
БК38.02.301	790	1060	3,2
-01	1205	1475	4,5
-02	1620	1890	5,7
-03	1830	2100	6,4
-04	2030	2300	7,0
-05	2450	2720	8,3
-06	3070	3340	10,2
-07	3690	3960	12,1
-08	4100	4370	13,1

1. * Размеры для справок.
2. $\pm \frac{t_3}{2}$.

75

					БК 38.02.301		
Изм.	Лист	№докум.	Подп.	Дата		Лит.	Масса	Масшт.
Разраб.		Петрарева		10.91	Поручень		см. табл.	1:5
Пров.		Мерзон		91				
Т. контр.						Лист	Листов 1	
Н. контр.		Паутов		11.91	Труба 32/ООТ3262-75	Институт "Энергомонтажпроект" Ленинградский филиал		
Утв.		Копылов		11.91				

25271-01 76 Формат А3

Формат	Зона	Поз.	Обозначение	Наименование	Кол. на исполн. БК 38.02.400 –									Примечание
					–	01	02	03	04	05	06	07	08	
				Документация										
А3			БК 38.02.400 СБ	Сборочный чертеж										
				Детали										
А4		1	БК 38.02.401	Тетива	2									
			-01	Тетива		2								
			-02	Тетива			2							
			-03	Тетива				2						
			-04	Тетива					2					
			-05	Тетива						2				
			-06	Тетива							2			

Изм.	Лист	№ докум.	Подп.	Дата
Разраб.		Дегтярев		10.91
Пров.		Мерзон		11.91
Т.контр.				
Н.контр.		Паутов		11.91
Утв.		Копылов		11.91

БК 38.02.400

Лестница

Лит.	Лист	Листов
	1	2

Институт энергомонтажпроект ленинградский филиал

Формат А4

Формат	Зона	Поз.	Обозначение	Наименование	Кол. на исполн. БК 38.02.400 –									Примечание
					–	01	02	03	04	05	06	07	08	
А4		1	БК 38.02.401 -07	Тетива								2		
			-08	Тетива									2	
А4		2	БК 38.02.402	Ступень	3	5	7	8	9	11	14	17	19	
Б4		3	БК 38.02.403	Пластина										
				Лист Б-ПН-3 ГОСТ 19903-74										
				0К-360В ГОСТ 16523-89										
				20 х 550 мм	3	5	7	8	9	11	14	17	19	0,26 кг

25271-01 ТТ

БК 38.02.400 СБ

ТПР 903-3-04с.91 ал.1

Инв. № подл. | Подп. и дата | Взам. инв. № | Инв. № дубл. | Подп. и дата

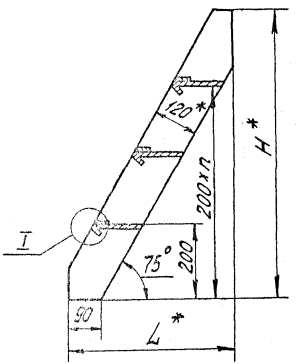

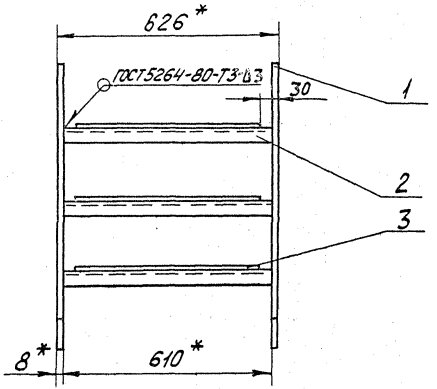

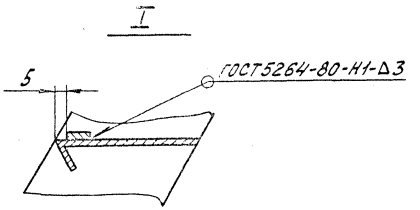

Размеры в мм

Обозначение	H	L	Колич. пролет. n	Масса, кг
БК38.02.400 СБ	800	280	3	22,8
-01	1200	385	5	37,0
-02	1600	490	7	50,8
-03	1800	545	8	57,8
-04	2000	600	9	64,7
-05	2400	710	11	78,7
-06	3000	865	14	99,9
-07	3600	1030	17	120,2
-08	4000	1110	19	133,8

1. *Размеры для справок.
2. Электрод Э42 ГОСТ 9467-75.
3. $\pm \frac{t3}{2}$.

77

Изм.	Лист	№докум.	Подп.	Дата
Разраб.	Петрова			10.91
Пров.	Мерзон			11.91
Т.контр.				
Н.контр.	Паутов			11.91
Утв.	Копылов			11.91

БК 38.02.400 СБ

Лестница

Лит.	Масса	Масшт.
	см. табл.	—

Лист | Листов 1

Институт Энергомонтажпроект Ленинградский филиал

25271-01 78 Формат А3

БК 38.02.401

50 V (V)

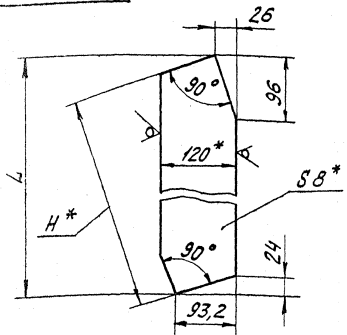

Размеры в мм

Обозначение	L	H	Масса, кг
БК 38.02.401	845	800	5,6
-01	1260	1200	8,7
-02	1675	1600	11,8
-03	1880	1800	13,4
-04	2090	2000	14,9
-05	2505	2400	18,0
-06	3125	3000	22,8
-07	3746	3600	27,2
-08	4160	4000	30,0

1. *Размеры для справок.
2. $\pm \frac{t3}{2}$.

Изм.	Лист	№ докум.	Подп.	Дата
Разраб.	Дегтярев			10.91
Пров.	Мерзон			11.91
Т. контр.				
Н. контр.	Паутов			11.91
Утв.	Копылов			11.91

БК 38.02.401

Тетива

Лит. | Масса | Масштаб: см. табл. | 1:5

Лист | Листов 1

Полоса 8×120 ГОСТ 103-57 / Ст.3 ГОСТ 535-88

Институт Энергомонтажпроект Ленинградский филиал

Формат А4

БК 38.02.402

50 V (V)

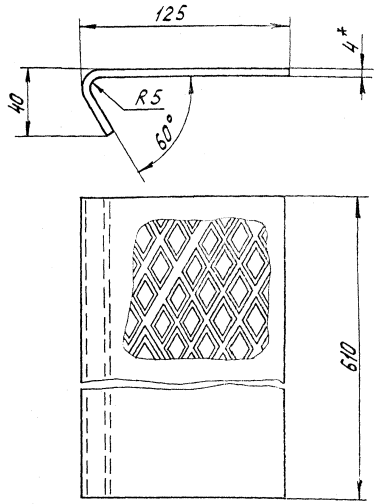

1. *Размер для справок.
2. Длина развертки 162 мм.
3. $\pm \frac{t3}{2}$.

78

Изм.	Лист	№ докум.	Подп.	Дата
Разраб.	Дегтярев			10.91
Пров.	Мерзон			11.91
Т. контр.				
Н. контр.	Паутов			11.91
Утв.	Копылов			11.91

БК 38.02.402

Ступень

Лит. | Масса: 3,5 | Масштаб: 1:2

Лист | Листов 1

Сталь рифл. ромб. с/т ГОСТ 8568-57 / Ст.0 ГОСТ 380-71

Институт Энергомонтажпроект Ленинградский филиал

25271-01 79

Формат А4

Инв. № подл. | Подп. и дата | Взам. инв. № | Инв. № дубл. | Подп. и дата

Инв.№подл. | Подп. и дата | Взам.инв.№ | Инв.№дубл. | Подп. и дата

ТПР 903-3-04С.91 ал.1

Формат	Зона	Поз.	Обозначение	Наименование	Кол. на исполн. БК 38.02.500 —	—	01	02	03	04	05	06	07	08	Примечание
				Документация											
А3			БК 38.02.500 СБ	Сборочный чертеж											
				Детали											
А4		1	БК 38.02.501	Поручень		1									
			-01	Поручень			1								
			-02	Поручень				1							
			-03	Поручень					1						
			-04	Поручень						1					
			-05	Поручень							1				
			-06	Поручень								1			

Изм.	Лист	№докум.	Подп.	Дата	БК 38.02.500			
Разраб.		Дегтярёва		10.97	Секция боковая	Лит.	Лист 1	Листов 2
Пров.		Мерзон		10.97		Институт Энергомонтажпроект Ленинградский филиал		
Т. контр.								
Н. контр.		Паутов		11.97				
Утв.		Кабышов		11.97				

Формат А4

Инв.№подл. | Подп. и дата | Взам.инв.№ | Инв.№дубл. | Подп. и дата

Формат	Зона	Поз.	Обозначение	Наименование	Кол. на исполн. БК 38.02.500 —	—	01	02	03	04	05	06	07	08	Примечание
А4		1	БК 38.02.501 -07	Поручень									1		
			-08	Поручень										1	
А4		2	БК 38.02.201	Стойка		1	1	1	1	1	1	1	1	1	
А4		3	БК 38.02.201 -01	Стойка		2	2	2	2	2	3	3	4	4	

25271-10 ВО

Изм. | Лист | №докум. | Подп. | Дата | БК 38.02.500 | Лист 2

Формат А4

БК38.02.500 СБ

ТПР 903-3-04С.91 ал.1

Инв.№подл. | Подп. и дата | Взам.инв.№ | Инв.№дубл. | Подп. и дата

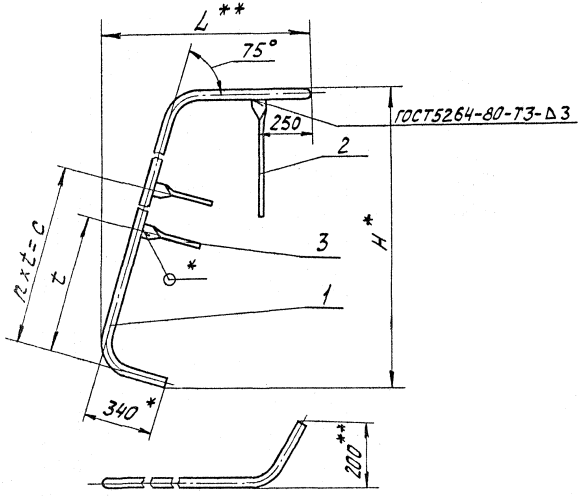

Размеры в мм

Обозначение	L	H	t	Колич. пролет. п	C	Масса кг
БК38.02.500 СБ	1080	1700	350	2	700	11,4
-01	1190	2100	550		1100	12,5
-02	1295	2500	750		1500	13,5
-03	1340	2700	850		1700	14,1
-04	1405	2900	950		1900	14,6
-05	1510	3300	780	3	2340	16,4
-06	1670	3900	980		2940	18,0
-07	1830	4500	850	4	3400	20,3
-08	1940	4900	1000		4000	22,6

1. * Размеры для справок.
2. Электрод Э42 ГОСТ 9467-75.
3. $\pm \frac{t3}{2}$.

80

Изм.	Лист	№докум.	Подп.	Дата	БК 38.02.500 СБ			
Разраб.		Дегтярёв		10.91	Секция боковая	Лит.	Масса	Масшт.
Пров.		Мерзон		11.91			см. табл.	—
Т.контр.						Лист	Листов 1	
Н.контр.		Паутов		11.91		Институт Энергомонтажпроект Ленинградский филиал		
Утв.		Копылов		11.91				

25271-01 81 Формат А3

БК 38.02.501

ТПР 903-3-04С.91 ал.1

Инв.№подл. | Подп. и дата | Взам.инв.№ | Инв.№дубл. | Подп. и дата

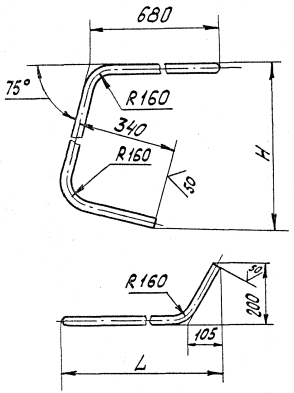

Размеры в мм

Обозначение	L	H	Длина развертки	Масса, кг
БК 38.02.501	1080	1700	2570	8,16
-01	1190	2100	3000	9,26
-02	1295	2500	3420	10,35
-03	1340	2700	3630	10,90
-04	1405	2900	3830	11,45
-05	1510	3300	4250	12,54
-06	1670	3900	4870	14,19
-07	1830	4500	5490	15,83
-08	1940	4900	5900	18,10

Предельные отклонения размеров $\pm \frac{t_3}{2}$

81

					БК 38.02.501		
Изм.	Лист	№ докум.	Подп.	Дата	Поручень	Лит.	Масса / Масштаб
Разраб.		Дегтярева		10.91			см. табл. 1:10
Пров.		Мерзон		11.91		Лист	Листов 1
Т. контр.							
Н. контр.		Пахутов		11.91	Труба 32 ГОСТ 3262-62	Институт "Энергомонтажпроект" Ленинградский филиал	
Утв.		Копылов		11.91			

25271-01 82 Формат А3

БК 38.02.600 СБ

ТПР 903-3-04С.91 ал.1

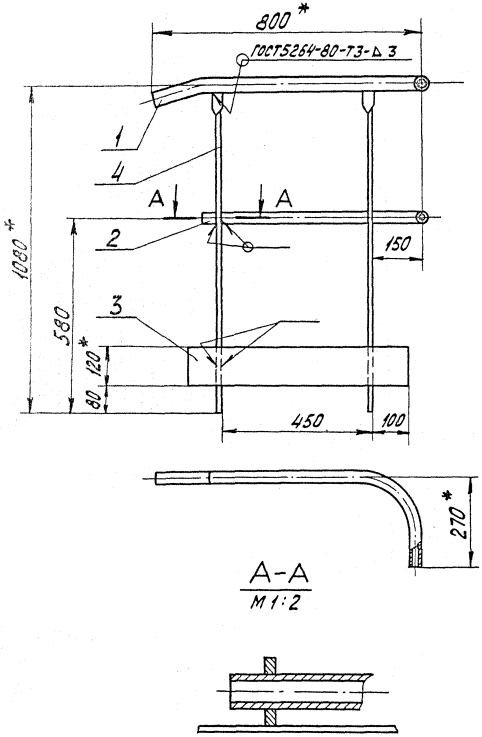

1. *Размеры для справок.
2. Электрод Э42 ГОСТ 9467-75.
3. $\pm \frac{t_3}{2}$.

82

					БК 38.02.600 СБ			
Изм.	Лист	№ докум.	Подп.	Дата	Секция торцовая	Лит.	Масса	Масшт.
Разраб.		Дегтярева		10.91			8,16	1:10
Пров.		Мерзон		11.91		Лист	Листов 1	
Т.контр.						Институт „Энергомонтажпроект" Ленинградский филиал		
Н.контр.		Паутов		11.91				
Утв.		Копылов		11.91				

Инв. № подл. | Подп. и дата | Взам. инв. № | Инв. № дубл. | Подп. и дата

25271-01 83 Формат А3

ТПР 903-3-041.91 ал.1

Инв.№ подл. | Подп. и дата | Взам. инв.№ | Инв.№ дубл. | Подп. и дата

БК 38.02.601

(√)∀

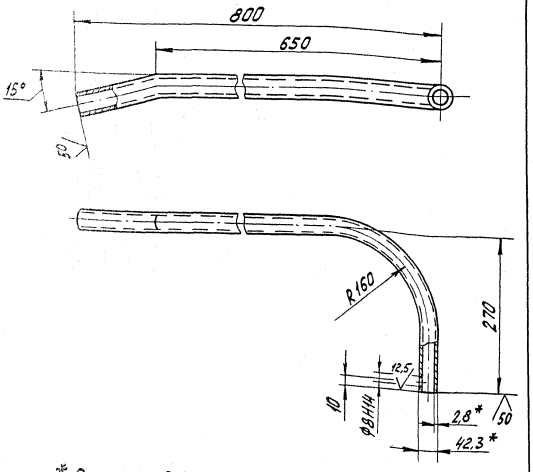

1. * Размер для справок.
2. Длина развертки – 1005 мм.
3. $\pm \frac{t_3}{2}$.

Изм.	Лист	№ докум.	Подп.	Дата
Разраб.		Кострова		10.91
Пров.		Мерзон		11.91
Т.контр.				
Н.контр.		Поутов		11.91
Утв.		Копылов		11.91

Поручень

Лит.	Масса	Масшт.
	2,5	1:5
Лист	Листов 1	

Труба 32 ГОСТ3262-75

Институт „Энергомонтажпроект" Ленинградский филиал

Формат А4

БК 38.00.602

(√)∀

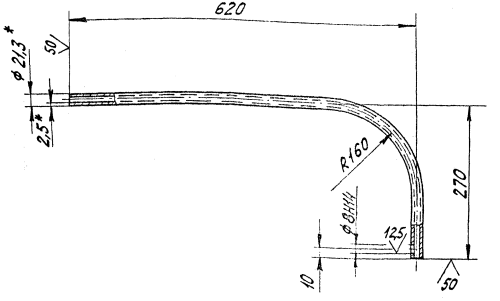

1. * Размер для справок.
2. Длина развертки – 820 мм.
3. $\pm \frac{t_3}{2}$.

Изм.	Лист	№ докум.	Подп.	Дата
Разраб.		Кострова		10.91
Пров.		Мерзон		11.91
Т.контр.				
Н.контр.		Поутов		11.91
Утв.		Копылов		11.91

Леер

Лит.	Масса	Масшт.
	0,84	1:5
Лист	Листов 1	

Труба 15 ГОСТ3262-75

Институт „Энергомонтажпроект" Ленинградский филиал

Формат А4

Формат	Зона	Поз.	Обозначение	Наименование	Кол. на исполн. БК 38.03.000 –									Примечание
					–	01	02	03	04	05	06	07	08	09	
				Документация											
А3			БК 38.03.000 СБ	Сборочный чертеж											
				Сборочные единицы											
А4		1	БК 38.03.100	Корпус	1										
			-01	Корпус		1									
			-02	Корпус			1								
			-03	Корпус				1							
			-04	Корпус					1						
			-05	Корпус						1					
			-06	Корпус							1				

Изм.	Лист	№ докум.	Подп.	Дата	БК 38.03.000			
Разраб.		Мерзон		11.91	Опора	Лит.	Лист	Листов
Пров.		Копылов		11.91			1	4
Н. контр.		Лаутов		11.91		Институт Энергомонтажпроект Ленинградский филиал		
Утв.		Стрельников		11.91				

Формат А4

Формат	Зона	Поз.	Обозначение	Наименование	Кол. на исполн. БК 38.03.000 –									Примечание
					–	01	02	03	04	05	06	07	08	09	
А4		1	БК 38.03.100-07	Корпус								1			
			-08	Корпус									1		
			-09	Корпус										1	
				Детали											
А3		2	БК 38.03.001	Лапка	2										
			-01	Лапка		2									
			-02	Лапка			2								
			-03	Лапка				2							
			-04	Лапка					2						
			-05	Лапка						2					
			-06	Лапка							2				
			-07	Лапка								2			

25271-01 8 S

Изм.	Лист	№ докум.	Подп.	Дата	БК 38.03.000	Лист 2

Формат А4

Формат	Зона	Поз.	Обозначение	Наименование	Кол. на испол. БК 38.03.000 – –	01	02	03	04	05	06	07	08	09	Примечание
				Стандартные изделия											
		3		Болт М24×70.58 ГОСТ 7798-70	4	4	4	4	4	4	4	4	4	4	
		4		Гайка М24.5 ГОСТ 5915-70	4	4	4	4	4	4	4	4	4	4	
		5		Шайба 24 ГОСТ 11371-78	4	4	4	4	4	4	4	4	4	4	

Формат	Зона	Поз.	Обозначение	Наименование	Кол. на исполн. БК 38.03.000 – 10	Примечание
				Документация		
А3			БК 38.03.000 СБ	Сборочный чертеж		
				Сборочные единицы		
А4		1	БК 38.03.100	Корпус	1	
				Детали		
А3		2	БК 38.03.001-07	Лапка	2	
				Стандартные изделия		
				Болт М24×70.58 ГОСТ 7798-70	4	
				Гайка М24.5 ГОСТ 5915-70	4	
				Шайба 24 ГОСТ 11371-78	4	

27271-01 86

БК 38.03.000 СБ

ТПР 903-3-04.91 ал.1

Инв.№подл. | Подп. и дата | Взам.инв.№ | Инв.№дубл. | Подп. и дата

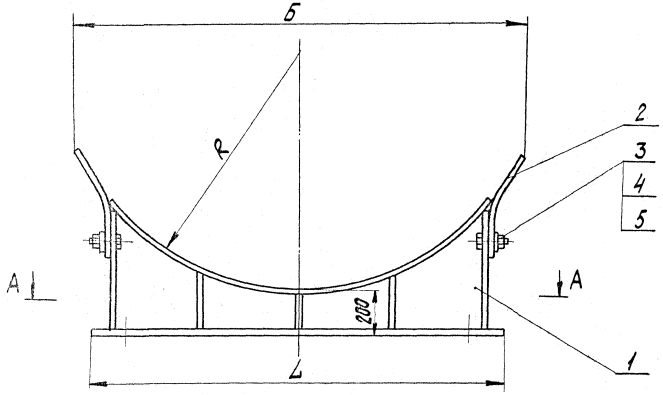

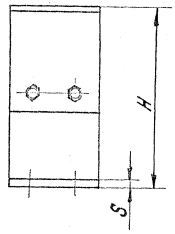

А-А

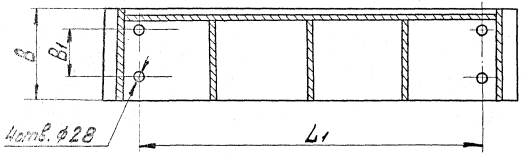

Размеры для справок

86

						БК 38.03.000 СБ	
Изм.	Лист	№ докум.	Подп.	Дата			Лит.	Масса	Масшт.
Разраб.		Мерзон			Опора			см.	
Пров.		Кузьлов						табл.	—
Т.контр.							Лист 1	Листов 2	
Н.контр.		Паутов					Институт Энергомонтажпроект Ленинградский филиал		
Утв.		Стрельников							

25271-01 87 Формат А3

БК 38.03.000 СБ

ТПР 903-3-04.91 ал.1

Размеры в мм

Обозначение	R	Б	L	L_1	B	B_1	S	H	Масса, кг
БК 38.03.000	505	960	950	650	200	90	16	515	84
-01	708	1260	1240	950	250	140		560	132
-02	908	1670	1650	1100	350	200		725	222
-03	1010	1860	1840	1500	400			785	292
-04	1110	2025	2000					840	321
-05	1305	2350	2320	1800	500			920	451
-06	1312								503
-07	1608	2915	2880	2200				1100	807
-08	1616								810
-09	1908	3420	3380	2800			22	1240	1125
-10	1918								1128

Инв. № подл. | Подп. и дата | Взам. инв. № | Инв. № дубл. | Подп. и дата

Инв. № подл. | Подп. и дата | Взам. инв. № | Инв. № дубл. | Подп. и дата

ТПР 903-3-04С.91 ал.1

Формат	Зона	Поз.	Обозначение	Наименование	Кол. на исполн. БК 38.03.100 —	—	01	02	03	04	05	06	07	08	09	Примечание
				Документация												
А3			БК 38.03.100 СБ	Сборочный чертеж												
				Детали												
А4		1	БК 38.03.101	Плита опорная		1										
			-01	Плита опорная			1									
			-02	Плита опорная				1								
			-03	Плита опорная					1							
			-04	Плита опорная						1						
			-05	Плита опорная							1	1				
			-06	Плита опорная									1	1		

Исполнение 10 см. лист 5

Изм.	Лист	№ докум.	Подп.	Дата
Разраб.		Мерзон		1.91
Пров.		Копылов		1.91
Н. контр.		Пахутов		11.91
Утв.		Стрельников		V.91

БК 38.03.100

Корпус

Лит. | Лист 1 | Листов 5

Институт Энергомонтажпроект Ленинградский филиал

Формат А4

Инв. № подл. | Подп. и дата | Взам. инв. № | Инв. № дубл. | Подп. и дата

Формат	Зона	Поз.	Обозначение	Наименование	Кол. на исполн. БК 38.03.100 —	—	01	02	03	04	05	06	07	08	09	Примечание
А4		1	БК 38.03.101-07	Плита опорная											1	
А4		2	БК 38.03.102	Стойка		2										
			-01	Стойка			2									
			-02	Стойка				2								
			-03	Стойка					2							
			-04	Стойка						2						
			-05	Стойка							2					
			-06	Стойка								2				
			-07	Стойка									2			
			-08	Стойка										2		
			-09	Стойка											2	
А4		3	БК 38.03.103	Лист опорный		1										
			-01	Лист опорный			1									
			-02	Лист опорный				1								
			-03	Лист опорный					1							
			-04	Лист опорный						1						

23271-01 88

88

Изм.	Лист	№ докум.	Подп.	Дата

БК 38.03.100

Лист 2

Формат А4

Формат	Зона	Поз.	Обозначение	Наименование	Кол. на исполн. БК38.03.100 – –	01	02	03	04	05	06	07	08	09	Примечание
А4		3	БК38.03.103-05	Лист опорный						1					
			-06	Лист опорный							1				
			-07	Лист опорный								1			
			-08	Лист опорный									1		
			-09	Лист опорный										1	
А4		4	БК38.03.104	Ребро	1										
			-01	Ребро		1									
			-02	Ребро			1								
			-03	Ребро				1							
			-04	Ребро					1						
			-05	Ребро						1					
			-06	Ребро							1				
			-07	Ребро								1			
			-08	Ребро									1		
			-09	Ребро										1	

Формат	Зона	Поз.	Обозначение	Наименование	Кол. на исполн. БК38.03.100 – –	01	02	03	04	05	06	07	08	09	Примечание
А4		5	БК38.03.105	Ребро	1										
			-01	Ребро		1									
			-02	Ребро			1								
			-03	Ребро				1	1						
			-04	Ребро						1					
			-05	Ребро							1				
			-06	Ребро								1	1		
			-07	Ребро										1	
А4		6	БК38.03.106	Ребро				2							
			-01	Ребро					2						
			-02	Ребро						2	2				
			-03	Ребро								2	2		
			-04	Ребро										2	
			-05	Ребро								2	2		
			-06	Ребро										2	

Инв.№подл. | Подп. и дата | Взам.инв.№ | Инв.№дубл. | Подп. и дата

ТПР 903-3-04С.91 ал.1

Формат	Зона	Поз.	Обозначение	Наименование	Кол. на испол. БК38.07.000 –		Примечание
					–	01	
				Документация			
А3			БК38.07.000 СБ	Сборочный чертеж			
				Сборочные единицы			
А4		1	БК38.07.100	Основание	1		
			-01	Основание		1	
А4		2	БК38.07.200	Обойма	2	2	

Изм.	Лист	№ докум.	Подп.	Дата	БК 38.07.000		
Разраб.		Мерзон		11.91	Блок катковый	Лит.	Лист 1 / Листов
Пров.		Копылов		11.91			
Н.контр.		Паутов		11.91		Институт Энергомонтажпроект Ленинградский филиал	
Утв.		Стрельников		11.91			

Формат А4

Инв.№подл. | Подп. и дата | Взам.инв.№ | Инв.№дубл. | Подп. и дата

Формат	Зона	Поз.	Обозначение	Наименование	Кол. на испол. БК38.03.100-		Примечание
					10		
				Документация			
А3			БК38.03.100 СБ	Сборочный чертеж			
				Детали			
А4		1	БК38.03.101-07	Плита опорная	1		
А4		2	БК38.03.102-10	Стойка	2		
А4		3	БК38.03.103-10	Лист опорный	1		
А4		4	БК38.03.104-10	Ребро	1		
А4		5	БК38.03.105-07	Ребро	1		
А4		6	БК38.03.106-04	Ребро	2		
А4		7	БК38.03.106-06	Ребро	2		

252-17-01.91

06

Изм.	Лист	№ докум.	Подп.	Дата	БК 38.03.100	Лист 5

Формат А4

ОБ

БК 38.03.100 СБ

ТПР 903-3-04С.91 ал. 1

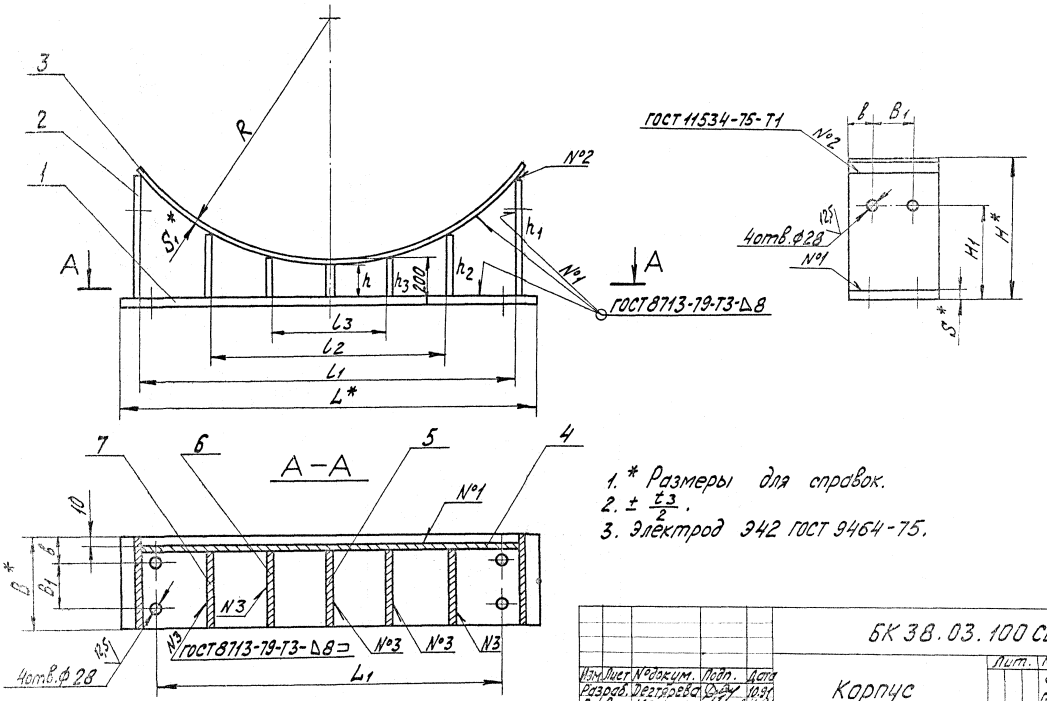

1. * Размеры для справок.
2. $\pm \frac{t_3}{2}$.
3. Электрод Э42 ГОСТ 9464-75.

91

Изм.	Лист	№ докум.	Подп.	Дата	БК 38.03.100 СБ	Лит.	Масса	Масшт.
Разраб.		Дегтярева		10.91	Корпус		см. табл.	—
Пров.		Мерзон		11.91		Лист 1	Листов 2	
Т.контр.								
Н.контр.		Паутов		11.91		Институт „Энергомонтажпроект" Ленинградский филиал		
Утв.		Копылов		11.91				

Инв. № подл. | Подп. и дата | Взам. инв. № | Инв. № дубл. | Подп. и дата

25271-01 92

Формат А3

Обозначение корпуса	R	S	S_1	H	H_1	L	L_1	l_1	l_2	l_3	B	B_1	b	Масса, кг
БК 38.03.100	505	16	10	460	305	950	650	890	—	—	200	80	55	75
-01	708			565	410	1290	950	1245	—	—	250	140		121
-02	908			670	515	1650	1100	1590	—	—	350	200	75	206
-03	1010			720	565	1840	1500	1765	1020	—	400		100	275
-04	1110			770	615	2000		1940	1120	—				301
-05	1305		12	870	715	2340	1800	2280	1315	—	500		150	425
-06	1312			875	720			2295	1325	—				477
-07	1608		16	1030	875	2880	2200	2815	1625	1110				772
-08	1616			1030	875			2825	1630	1115				775
-09	1908	22	18	1185	1030	3410	2800	3335	1925	1315				1084
-10	1918			1190	1035			3355	1936	1325				1087

Инв. № подл. | Подп. и дата | Взам. инв. № | Инв. № дубл. | Подп. и дата

БК 38.03.101

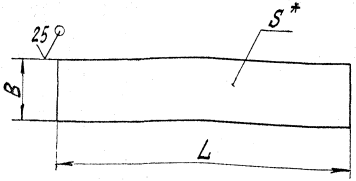

Размеры в мм

Обозначение	S	B	L	Масса, кг
БК 38.03.101	16	200	950	23,86
-01		250	1290	40,50
-02		350	1650	72,53
-03		400	1840	92,44
-04			2000	100,48
-05		500	2340	147,14
-06			2880	180,86
-07	22		3410	294,40

1. *Размер для справок.
2. $\pm \frac{t_3}{2}$.

Изм.	Лист	№докум.	Подп.	Дата	БК 38.03.101			
Разраб.		Дегтярева		11.91	Плита опорная	Лит.	Масса см. табл.	Масштаб —
Пров.		Мерзон		11.91		Лист	Листов 1	
Т.контр.								
Н.контр.		Паутов		11.91	Лист	Б-ПН-Я ГОСТ 19903-74	Институт Энергомонтажпроект Ленинградский филиал	
Утв.		Копылов		11.91		ВСт3сп5 ГОСТ 14637-89		

Инв.№подл. | Подп. и дата | Взам.инв.№ | Инв.№дубл. | Подп. и дата

Формат А4

БК 38.03.102

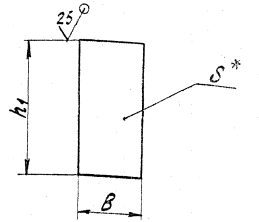

Размеры в мм

Обозначение	S	B	h_1	Масса, кг
БК 38.03.102	10	200	430	6,75
-01		250	505	9,91
-02		350	635	17,44
-03		400	685	21,51
-04			735	23,09
-05		600	830	32,58
-06	12		835	39,33
-07	16		980	61,54
-08			985	61,85
-09	18		1125	79,48
-10			1130	79,83

1. *Размер для справок.
2. $\pm \frac{t_3}{2}$.

Изм.	Лист	№докум.	Подп.	Дата	БК 38.03.102			
Разраб.		Дегтярева		11.91	Стойка	Лит.	Масса см. табл.	Масштаб —
Пров.		Мерзон		11.91		Лист	Листов 1	
Т.контр.								
Н.контр.		Паутов		11.91	Лист	Б-ПН-Я ГОСТ 19903-74	Институт Энергомонтажпроект Ленинградский филиал	
Утв.		Копылов		11.91		ВСт3сп5 ГОСТ 14637-89		

Инв.№подл. | Подп. и дата | Взам.инв.№ | Инв.№дубл. | Подп. и дата

Формат А4

ТПР 903-3-04С.91 Ал.1

БК38.03.103

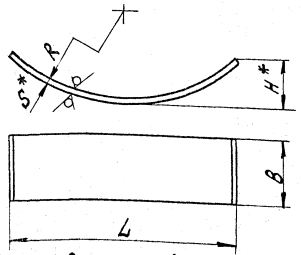

Размеры в мм

Обозначение	S*	R	B	L	H*	Длина развертки*	Масса, кг
БК38.03.103	10	505	200	900	260	1085	17,03
-01		708	250	1250	365	1517	29,77
-02		908	350	1605	470	1943	53,38
-03		1010	400	1785	520	2160	67,82
-04		1110		1960	570	2373	74,51
-05		1305	500	2300	670	2788	109,43
-06	12	1312		2315	675	2805	132,11
-07	16	1608		2840	830	3439	215,96
-08		1616		2855	830	3456	217,03
-09	18	1908		3370	985	4080	288,25
-10		1918		3385	990	4101	289,73

1. * Размеры для справок.
2. $\pm \frac{t_3}{2}$.

Изм.	Лист	Nодокум.	Подп.	Дата
Разраб.		Дегтярева		10.91
Пров.		Мерзон		11.91
Т.контр.				
Н.контр.		Паутов		11.91
Утв.		Копылов		11.91

БК38.03.103

Лист опорный

Лит.	Масса	Масшт.
	см. табл	—

Лист | Листов 1

Лист Б-ПН-S ГОСТ 19903-74 / ВСт3сп5 ГОСТ 14637-89

Институт „Энергомонтажпроект" Ленинградский филиал

Формат А4

Инв. № подл. | Подп. и дата | Взам. инв. № | Инв. № дубл. | Подп. и дата

БК38.03.104

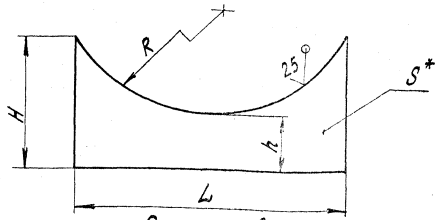

Размеры в мм

Обозначение	S	R	H	h	L	Масса, кг
БК38.03.104	10	515	430	174	890	18,09
-01		718	505		1245	27,75
-02		918	635		1590	40,81
-03		1020	685		1765	47,66
-04		1120	735		1940	54,97
-05		1315	830	172	2280	69,98
-06	12	1324	835		2295	84,96
-07	16	1624	980	168	2815	154,86
-08		1632	985		2825	156,12
-09	18	1926	1125	160	3325	226,66
-10		1936	1130		3355	227,64

1. *Размер для справок.
2. $\pm \frac{t_3}{2}$.

94

Изм.	Лист	Nодокум.	Подп.	Дата
Разраб.		Дегтярева		10.91
Пров.		Мерзон		11.91
Т.контр.				
Н.контр.		Паутов		11.91
Утв.		Копылов		11.91

БК38.03.104

Ребро

Лит.	Масса	Масшт.
	см. табл.	—

Лист | Листов 1

Лист Б-ПН-S ГОСТ 19903-74 / ВСт3сп5 ГОСТ 14637-89

Институт „Энергомонтажпроект" Ленинградский филиал

25271-01 95

Формат А4

Инв. № подл. | Подп. и дата | Взам. инв. № | Инв. № дубл. | Подп. и дата

БК 38.03.105

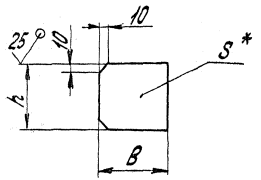

Размеры в мм

Обозначение	S	h	B	Масса, кг
БК 38.03.105	10	174	180	2,45
-01			230	3,14
-02			330	4,50
-03			380	5,19
-04		172	480	6,48
-05	12		475	7,69
-06	16	168		10,02
-07	18	160	470	10,62

1. *Размер для справок.
2. $\pm \frac{t3}{2}$.

Изм.	Лист	№ докум.	Подп.	Дата
Разраб.		Дегтярева		10.91
Пров.		Мерзон		11.91
Т.контр.				
Н.контр.		Паутов		11.91
Утв.		Кольцов		11.91

БК 38.03.105

Ребро

Лит. | Масса | Масшт.
см. табл. | —
Лист | Листов 1

Лист 5-ПН-S ГОСТ 19903-74
Вст3сп5 ГОСТ 14637-89

Институт энергомонтажпроект "Ленинградский филиал"

Формат А4

БК 38.03.106

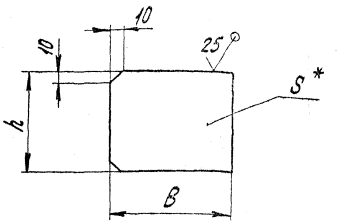

Размеры в мм

Обозначение	S	h	B	Масса, кг
БК 38.03.106	10	310	380	9,24
-01		325		9,69
-02		350	400	13,18
-03	16	465	475	27,74
-04	18	510	470	33,87
-05	16	265	475	15,80
-06	18	275	470	18,26

1. *Размер для справок.
2. $\pm \frac{t3}{2}$.

95

Изм.	Лист	№ докум.	Подп.	Дата
Разраб.		Дегтярева		11.91
Пров.		Мерзон		11.91
Т.контр.				
Н.контр.		Паутов		11.91
Утв.		Кольцов		11.91

БК 38.03.106

Ребро

Лит. | Масса | Масшт.
см. табл. | —
Лист | Листов 1

Лист 5-ПН-S ГОСТ 19903-74
Вст3сп5 ГОСТ 14637-89

Институт энергомонтажпроект "Ленинградский филиал"

Формат А4

Инв.№подл. | Подп. и дата | Взам.инв.№ | Инв.№дубл. | Подп. и дата

БК 38.03.001

ТПР 903-3-040.91 Ал.1

$\frac{25}{\sqrt{(\sqrt)}}$

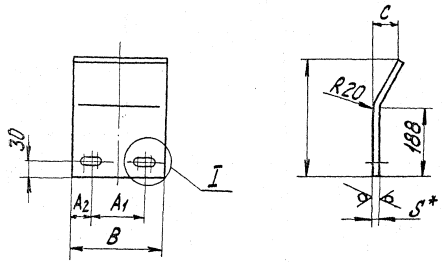

Размеры в мм

Обозначение	B	h	c	A_1	A_2	S	Длина развёртки	Масса, кг
БК 38.03.001	200	234	20	90	55	10	239	3,7
-01	250	230	23	140			235	4,4
-02	350	244	25	200	75		250	6,7
-03	400	245			100		251	7,7
-04		251	27				257	8,9
-05	500	253			150	12	262	12,2
-06		259	32			16	267	16,7
-07		264	36			18	274	19,3

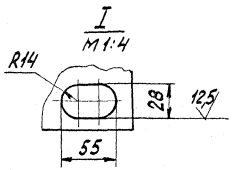

1. * Размер для справок.
2. H14; $\pm \frac{t3}{2}$.

96

Изм.	Лист	№ докум.	Подп.	Дата
Разраб.		Дегтярева		10.91
Пров.		Мерзон		10.91
Т. контр.				
Н. контр.		Паутов		10.91
Утв.		Капылов		10.91

БК 38.03.001

Лапка

Лит.	Масса	Масшт.
	см. табл.	—

Лист | Листов 1

Лист Б-ПН-10 ГОСТ 19903-74 / ВСт3 ГОСТ 14637-89

Институт Энергомонтажпроект Ленинградский филиал

25271-01 91 Формат А3

Инв. № подл. | Подп. и дата | Взам. инв. № | Инв. № дубл. | Подп. и дата

Формат	Зона	Поз.	Обозначение	Наименование	Кол. на испол. БК38.04.000 —	—	01	02	03	04	05	06	07	Примечание
				Документация										
А3			БК38.04.000 СБ	Сборочный чертеж										
				Детали										
А4		1	БК38.03.101	Плита опорная		1								
			-01	Плита опорная			1							
			-02	Плита опорная				1						
			-03	Плита опорная					1					
			-04	Плита опорная						1				
			-05	Плита опорная							1			
			-06	Плита опорная								1		

Изм.	Лист	№докум.	Подп.	Дата	БК38.04.000			
Разраб.		Мерзон		11.91	Плита опорная	Лит.	Лист 1	Листов 2
Пров.		Копылов		11.91		Институт Энергомонтажпроект Ленинградский филиал		
Т. контр.								
Н. контр.		Паутов		11.91				
Утв.		Стрельников		11.91				

Формат А4

Формат	Зона	Поз.	Обозначение	Наименование	Кол. на испол. БК38.04.000 —	—	01	02	03	04	05	06	07	Примечание
А4		1	БК38.03.101-07	Плита опорная									1	
Б4		2	БК38.04.001	Анкер										
				Квадрат 25×25 ГОСТ2591-88										
				Ст3 ГОСТ535-88										
				L = 200 мм		4	4	4						0,98кг
			-01	Квадрат 40×40 ГОСТ2591-88										
				Ст3 ГОСТ535-88										
				L = 200мм					4	4	4	4	4	2,5 кг

25271-01 98

БК 38.04.000 СБ

ТПР 903-3-04.91 Ал1

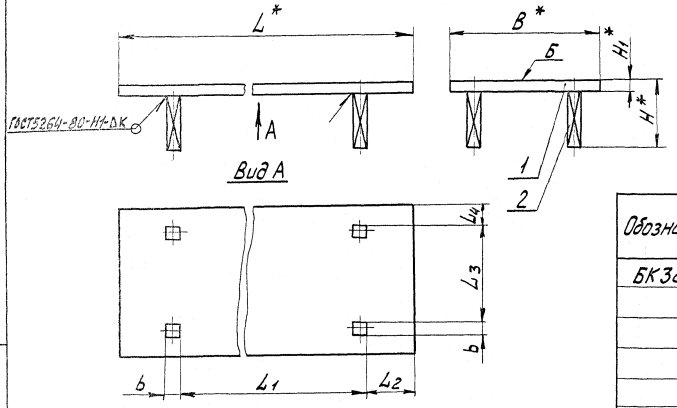

Размеры в мм

Обозначение	H	H1	B	L	L1	L2	L3	L4	b	K	Масса кг
БК 38.04.000			200	950	650	140	125	25			27,9
-01			250	1290	930			50	25	8	42,9
-02			350	1650	1130	260	175	75			75,7
-03	216	16	400	1840	1100	200	200	80			102,7
-04				2000	1300	230					110,3
-05				2340	1650	240			40	10	155,3
-06			500	2880	2200	320	260	100			191,3
-07	222	22		3410	2800	370					302,3

1. *Размеры для справок.
2. $\pm \frac{t_3}{2}$.
3. Неплоскостность поверхности Б не более 0,4 мм.
4. Электрод Э42 ГОСТ 9467-75.

98

					БК 38.04.000 СБ		
Изм.	Лист	№докум.	Подп.	Дата	Плита опорная	Лит.	Масса	Масшт.
Разраб.		Дегтерева		10.91				см. табл. —
Пров.		Мерзон		10.91		Лист	Листов 1	
Т. контр.								
Н. контр.		Паутов		11.91		Институт Энергомонтажпроект Ленинградский филиал		
Утв.		Колылов		11.91				

25271-01 39 Формат А3

Инв. № подл. | Подп. и дата | Взам. инв. № | Инв. № дубл. | Подп. и дата

Формат	Зона	Поз.	Обозначение	Наименование	Кол. на исполн. БК38.05.000- –	01	02	03	04	05	Примечание
				Документация							
А3			БК38.05.000 СБ	Сборочный чертеж							
				Детали							
А3		1	БК38.05.001	Тетива	1						
			-02	Тетива		1					
			-04	Тетива			1				
			-06	Тетива				1			
			-08	Тетива					1		
			-10	Тетива						1	
А4		2	БК 38.05.001-01	Тетива	1						

Изм.	Лист	№ докум.	Подп.	Дата	БК 38.05.000			
Разраб.		Мерзон		11.91	Лестница	Лит.	Лист 1	Листов 2
Пров.		Капелиов		11.91				
Н.контр.		Паутов		11.91		Институт Электромонтажпроект Ленинградский филиал		
Утв.		Стрельников		11.91				

Формат А4

Формат	Зона	Поз.	Обозначение	Наименование	Кол. на исполн. БК38.05.000- –	01	02	03	04	05	Примечание
А4		2	БК38.05.001-03	Тетива		1					
			-05	Тетива			1				
			-07	Тетива				1			
			-09	Тетива					1		
			-11	Тетива						1	
Б4		3	БК38.05.002	Поперечина Труба 20 ГОСТ 3262- L = 400мм	6	7	8	10	12	14	0,6кг
Б4		4	БК38.05.003	Заглушка Лист 5-П4-4 ГОСТ 19903-74 Ст3 ГОСТ 14637-89							
				ф 4,5мм	2	2	2	2	2	2	0,08кг

25271-01 100

БК 38.05.000 СБ

ТПР 903-3-04с.91 Ал.1

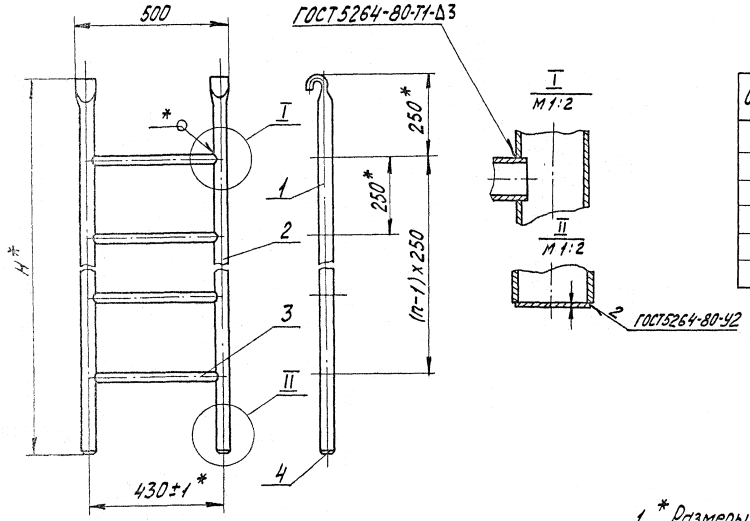

Размеры в мм

Обозначение	H	Колич. ступеней n	Масса, кг
БК38.05.000	1800	6	15,7
-01	2000	7	17,6
-02	2200	8	19,5
-03	2600	10	23,3
-04	3200	12	28,4
-05	3800	14	33,6

1. * Размеры для справок.
2. Электрод Э42 ГОСТ 9467-75.

Инв. № подл. | Подп. и дата | Взам. инв. № | Инв. № дубл. | Подп. и дата

100

БК 38.05.000 СБ

Изм.	Лист	№ докум.	Подп.	Дата
Разраб.		Мерзон		11.91
Пров.		Копылов		11.91
Т. контр.				
Н. контр.		Паутов		11.91
Утв.		Стрельников		11.91

Лестница

Лит.	Масса	Масшт.
	см. табл.	1:10

Лист | Листов 1

Институт Энергомонтажпроект Ленинградский филиал

25271-01 101 Формат А3

БК38.05.001

Тетива правая

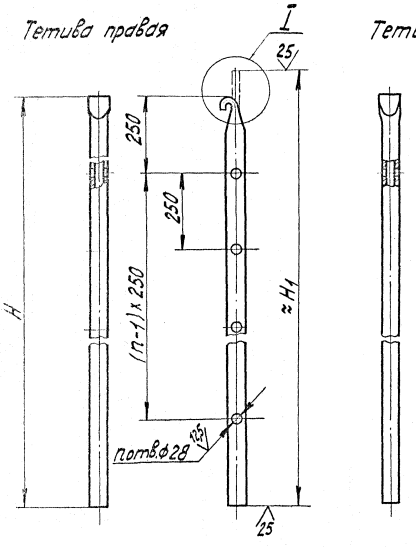

Тетива левая

I
М1:2

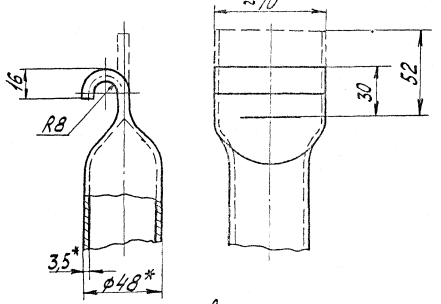

Размеры в мм

Обозначение		H	H_1	Колич. отв. n	Масса, кг
Тетива левая	Тетива правая				
БК38.05.001	БК38.05.001-01	1796	1820	6	5,95
-02	-03	1996	2018	7	6,60
-04	-05	2196	2218	8	7,26
-06	-07	2596	2618	10	8,58
-08	-09	3196	3218	12	10,50
-10	-11	3796	3818	14	12,50

ТПР 903-3-04с.91 Ал.1

Инв.№ подл. | Подп. и дата | Взам.инв.№ | Инв.№ дубл. | Подп. и дата

101

Изм.	Лист	№ докум.	Подп.	Дата
Разраб.		Петтяреев		10.91
Пров.		Копылов		11.91
Т.контр.				
Н.контр.		Паутов		11.91
Утв.		Копылов		11.91

БК38.05.001

Тетива

Лит.	Масса	Масшт.
	см. табл.	1:10

Лист Листов 1

Институт Энергомонтажпроект Ленинградский филиал

Труба 40 ГОСТ 3262-75

БК 38.06.000 СБ

ТПР 903-3-04С.91 Ал.1

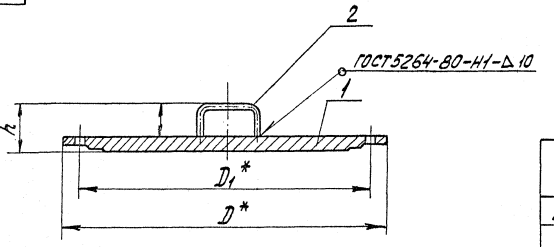

Размеры в мм

Обозначение	D	D1	d	h	Колич. отв. n	Масса, кг
БК38.06.000	755	705	27	124	20	74,5
-01	975	920	30	130	24	159,8
-02	755	705	27	128	20	88,2
-03	975	920	30	134	24	182,7

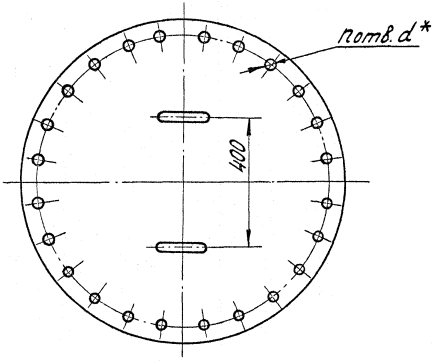

*Размеры для справок

102

Изм.	Лист	№ докум.	Подп.	Дата
Разраб.		Дегтярева		10.91
Пров.		Мерзон		11.91
Т. контр.				
Н. контр.		Паутов		11.91
Утв.		Копылов		11.91

БК 38.06.000 СБ

Крышка

Лит.	Масса	Масшт.
	см. табл.	—
Лист	Листов 1	

Институт Энергомонтажпроект Ленинградский филиал

25271-01 103

Формат А3

Инв. № подл. | Подп. и дата | Взам. инв. № | Инв. № дубл. | Подп. и дата

БК 38.06.001

ТПР 903-03-04С.91 Ал.1

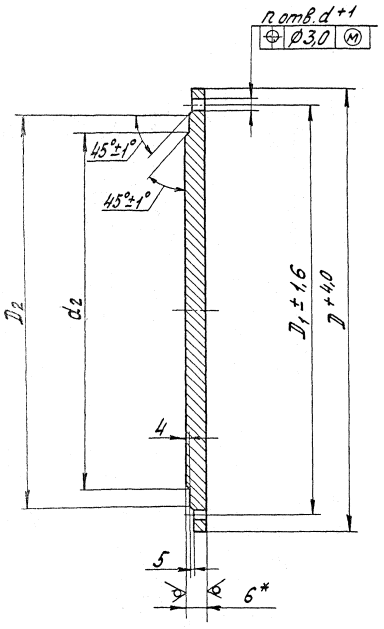

25 √(√)

Размеры в мм

Обозначение	D	D_1	D_2	d_2	b	d	h	Масса, кг
БК 38.06.001	755	705	670	590	24	27	20	73,46
-01	975	920	880	780	30	30	24	158,74
-02	755	705	670	590	28	27	20	87,20
-03	975	920	880	780	34	30	24	181,65

1. *Размер для справок.
2. h14; $\pm \frac{t_3}{2}$.

103

Изм.	Лист	№ докум.	Подп.	Дата
Разраб.		Дегтярева		10.91
Пров.		Мерзон		11.91
Т. контр.				
Н. контр.		Паутов		11.91
Утв.		Копылов		11.91

БК 38.06.001

Заглушка

Лит.	Масса	Масшт.
	см. табл.	—

Лист | Листов 1

Лист Б-ПН-6 ГОСТ 19903-74 / ВСт3сп5 ГОСТ 14637-89

Институт „Энергомонтажпроект" Ленинградский филиал

25271-01 104

Формат А3

Инв. № подл. | Подп. и дата | Взам. инв. № | Инв. № дубл. | Подп. и дата

БК 38.06.002

25 V (V)

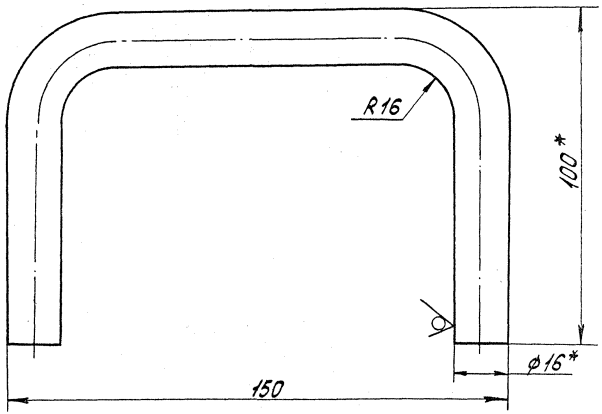

1. Длина развертки 298 мм.
2. Гнуть в горячем состоянии.
3. * Размеры для справок.

104

					БК 38.06.002			
Изм.	Лист	№ докум.	Подп.	Дата	Ручка	Лит.	Масса	Масшт.
Разраб.		Петрарева		10.91			0,47	1:1
Пров.		Мерзон		11.91		Лист	Листов 1	
Т.контр.								
Н.контр.		Паутов		11.91	Круг 16 ГОСТ 2590-88 / Ст3 ГОСТ 535-88	Институт "Энергомонтажпроект" Ленинградский филиал		
Утв.		Капылов		11.91				
25271-01 105						Формат А3		

Инв. № подл. | Подп. и дата | Взам. инв. № | Инв. № дубл. | Подп. и дата

ТПР 903-3-04с.91 Ал.1

6К38.06.002

БК 38.07.000 СБ

ТПР 903-3-04 с.91 Ал.1

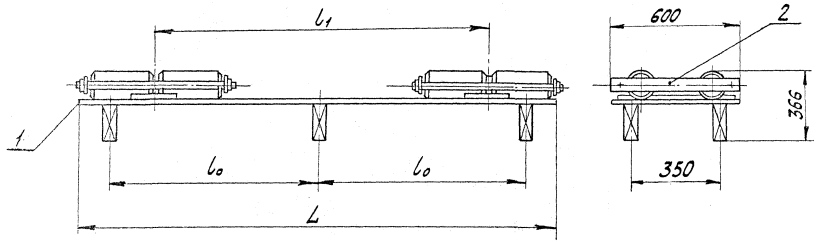

Размеры в мм

Обозначение	L	l_0	l_1	Масса, кг
БК 38.07.000	2280	1320	1880	698
-01	3380	1570	2380	730

Размеры для справок

105

Изм.	Лист	№ докум.	Подп.	Дата
Разраб.		Мерзон		11.91
Пров.		Колылов		11.91
Т. контр.				
Н. контр.		Паутов		11.91
Утв.		Фрельников		11.91

БК 38.07.000 СБ

Блок катковый

Лит.	Масса	Масшт.
		см. табл. —

Лист | Листов 1

Институт „Энергомонтажпроект" Ленинградский филиал

25271-01 106

Формат А3

Инв. № подл. | Подп. и дата | Взам. инв. № | Инв. № дубл. | Подп. и дата

Инв.№ подл.	Подп. и дата	Взам.инв.№	Инв.№ дубл.	Подп. и дата

ТПР 903-3-04С.91 Ал.1

Формат	Зона	Поз.	Обозначение	Наименование	Кол. на исполн. БК38.07.100 –		Примечание
					–	01	
				Документация			
А3			БК38.07.100 СБ	Сборочный чертеж	X	X	
				Детали			
А4		1	БК38.07.101	Плита	1		
			-01	Плита		1	
Б4		2	БК38.07.102	Анкер			
				Квадрат 40×40 ГОСТ 2591-88			
				Ст3 ГОСТ 535-88			
				L = 200 мм	6	6	2,5кг

Изм.	Лист	№ докум.	Подп.	Дата	БК38.07.100			
Разраб.		Мерзон	[signature]	11.91	Основание	Лит.	Лист 1	Листов 2
Пров.		Копылов	[signature]	11.91		Институт „Энергомонтажпроект" Ленинградский филиал		
Н. контр.		Паутов	[signature]	11.91				
Утв.		Стрельников	[signature]	11.91				

Формат А4

Инв.№ подл.	Подп. и дата	Взам.инв.№	Инв.№ дубл.	Подп. и дата

Формат	Зона	Поз.	Обозначение	Наименование	Кол. на исполн. БК38.07.100 –		Примечание
					–	01	
Б4		3	БК38.07.103	Направляющая			
				Полоса 12×20 ГОСТ 103-76			
				Ст3 ГОСТ 535-88			
				L = 440 мм	2	2	0,82кг
Б4		4	БК38.07.104	Упор			
				Полоса 12×20 ГОСТ 103-76			
				Ст3 ГОСТ 535-88			
				L = 200 мм	4	4	0,37кг

25271-01 107

106

Изм.	Лист	№ докум.	Подп.	Дата	БК38.07.100	Лист 2

Формат А4

106

БК38.07.100 СБ

ТПР 903-3-04с.91 Ал.1

Инв.№подл. | Подп. и дата | Взам.инв.№ | Инв.№дубл. | Подп. и дата

Дет. поз. 3
(подготовка кромок под сварку)

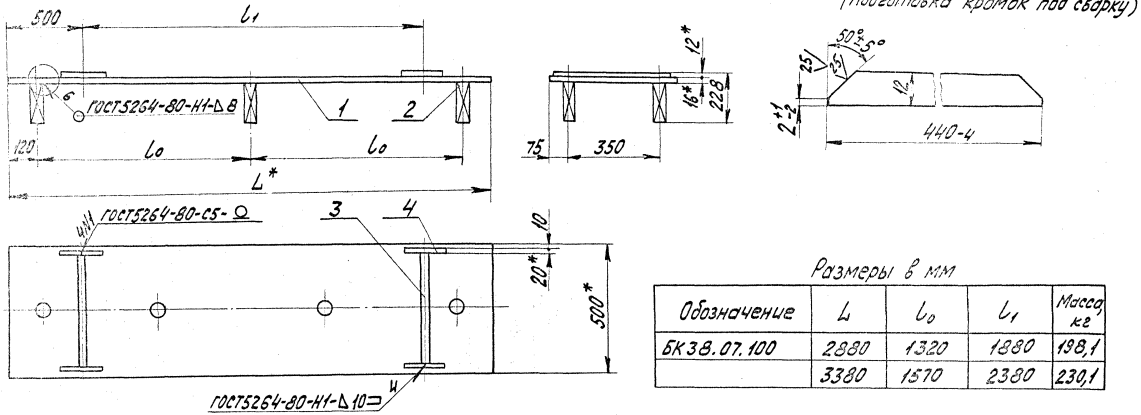

Размеры в мм

Обозначение	L	l_0	l_1	Масса, кг
БК38.07.100	2880	1320	1880	198,1
	3380	1570	2380	230,1

1. *Размеры для справок.
2. $\pm \frac{t_3}{2}$.

107

				БК38.07.100 СБ	
Изм.	Лист	№докум.	Подп.	Дата	
Разраб.		Пестерева		10.91	Основание
Пров.		Мерзон		11.91	
Т.контр.					
Н.контр.		Поутов		11.91	
Утв.		Копылов		11.91	

Лит. | Масса | Масшт.
— | см. табл. | —
Лист | Листов 1
Институт Электромонтажспецпроект Ленинградский филиал

Формат А3

БК38.07.203

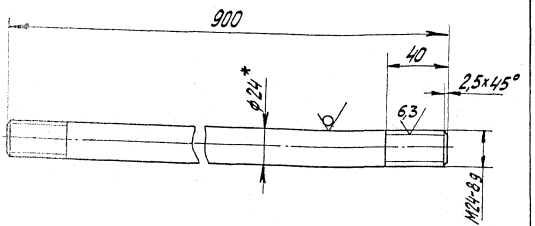

1. *Размер для справок.
2. $\pm \frac{t_3}{2}$.

Изм.	Лист	№ докум.	Подп.	Дата	БК38.07.203	Лит.	Масса	Масшт.
Разраб.		Петрова		10.91	Шпилька		3,19	1:2
Пров.		Мерзон		11.91		Лист	Листов 1	
Т.контр.								
Н.контр.		Лаутов		11.91	Круг 24 ГОСТ 2590-88 / Ст3 ГОСТ 535-88	Институт „Энергомонтажпроект" Ленинградский филиал		
Утв.		Копылов		11.91				

Инв.№подл. | Подп. и дата | Взам.инв.№ | Инв.№дубл. | Подп. и дата

Формат А4

БК38.07.101

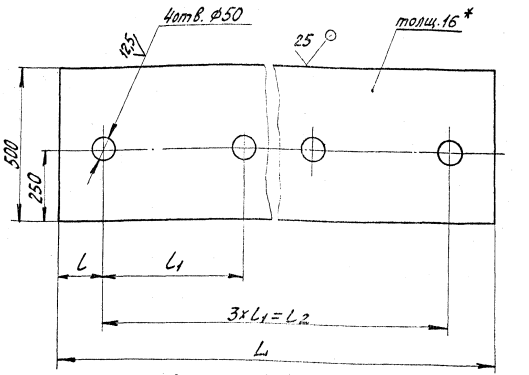

Размеры в мм

Обозначение	L	l	l_1	l_2	Масса, кг
БК38.07.101	2880	210	820	2460	180
-01	3380	220	980	2910	212

*Размер для справок

Изм.	Лист	№ докум.	Подп.	Дата	БК38.07.101	Лит.	Масса см. табл.	Масшт. 1:10
Разраб.		Петрова		10.91	Плита			
Пров.		Мерзон		11.91		Лист	Листов 1	
Т.контр.								
Н.контр.		Лаутов		11.91	Лист Б-ПН-16 ГОСТ 19903-74 / Ст.3 ГОСТ 14637-89	Институт „Энергомонтажпроект" Ленинградский филиал		
Утв.		Копылов		11.91				

Инв.№подл. | Подп. и дата | Взам.инв.№ | Инв.№дубл. | Подп. и дата

Формат А4

638.07.200 СБ

ТПР 903-3-04С.91 Ал.1

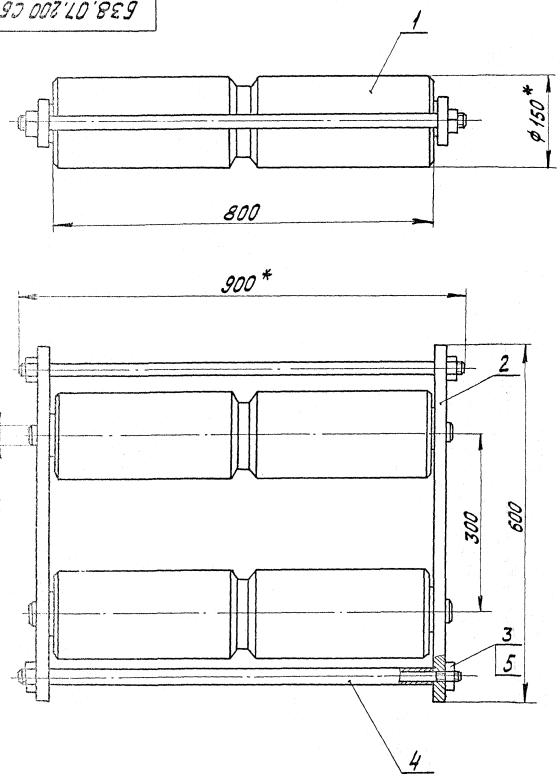

Размеры для справок

109

					БК 38.07.200 СБ			
Изм.	Лист	№ докум.	Подп.	Дата	Обойма	Лит.	Масса	Масшт.
Разраб.		Мерзон	[signature]	11.91			250	1:5
Пров.		Капылов	[signature]	11.91		Лист	Листов 1	
Т.контр.						Институт Энергомонтажпроект „Ленинградский филиал"		
Н.контр.		Паутов	[signature]	11.91				
Утв.		Стрельников	[signature]	11.91				

Инв. № подл. | Подп. и дата | Взам. инв. № | Инв. № дубл. | Подп. и дата

25271-01 110

Формат А3

БК 38.07.201

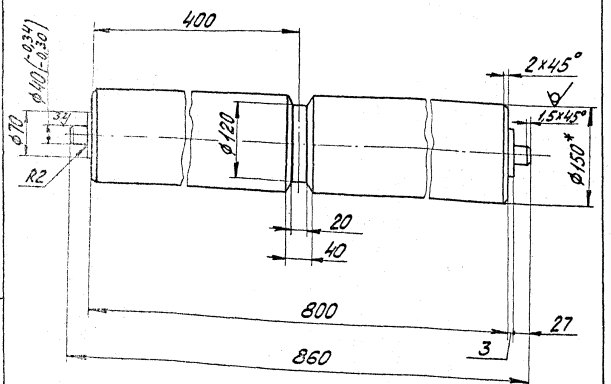

1. * Размер для справок.
2. $\pm \frac{t3}{2}$.

Изм.	Лист	№ докум.	Подп.	Дата
Разраб.	Дегтярев			10.91
Пров.	Мерзон			11.91
Т. контр.				
Н. контр.	Паутов			11.91
Утв.	Копылов			11.91

Ролик

Лит.	Масса	Масштаб
	111,0	1:5
Лист	Листов 1	

Круг 150 ГОСТ 2590-88
Ст3 ГОСТ 535-88

Институт Энергомонтажпроект Ленинградский филиал

Формат А4

БК 38.07.202

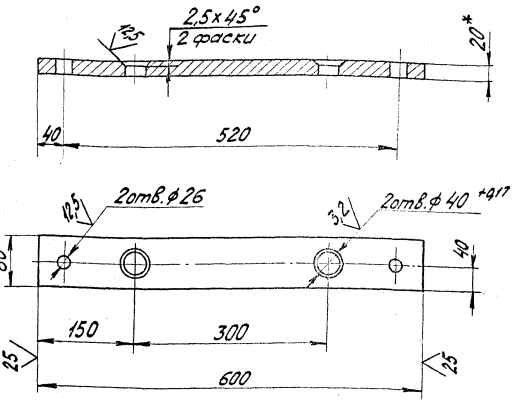

1. * Размер для справок.
2. $\pm \frac{t3}{2}$.

110

Изм.	Лист	№ докум.	Подп.	Дата
Разраб.	Дегтярев			10.91
Пров.	Мерзон			11.91
Т. контр.				
Н. контр.	Паутов			11.91
Утв.	Копылов			11.91

Планка

Лит.	Масса	Масштаб
	7,0	1:5
Лист	Листов 1	

Полоса 20х90 ГОСТ 103-76
Ст3 ГОСТ 535-88

Институт Энергомонтажпроект Ленинградский филиал

Инв. № подл. | Подп. и дата | Взам. инв. № | Инв. № дубл. | Подп. и дата

БК 38.00.001

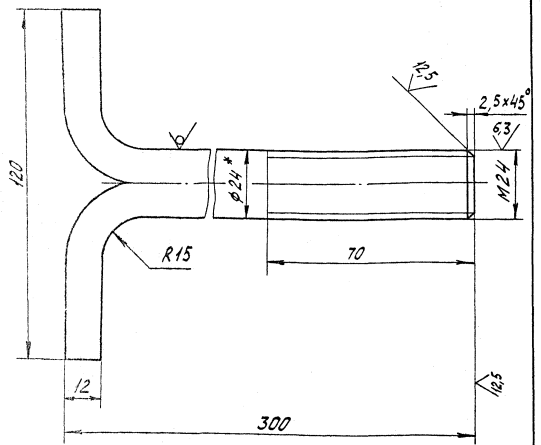

1. * Размер для справок.
2. Длина развертки 371 мм.

Изм.	Лист	№ докум.	Подп.	Дата	БК 38.00.001	Лит.	Масса	Масшт.
Разраб.		Дегтярева		11.91	Болт фундаментный		1,30	1:1
Пров.		Мерзон		11.91		Лист	Листов 1	
Т.контр.								
Н.контр.		Лаутов		11.91	Круг 24 ГОСТ 2590-88 / Ст3 ГОСТ 535-88	Институт "Энергомонтажпроект" Ленинградский филиал		
Утв.		Копылов		11.91				

Инв.№ подл. | Подп. и дата | Взам. инв.№ | Инв.№ дубл. | Подп. и дата

Формат А4

БК 38.00.002

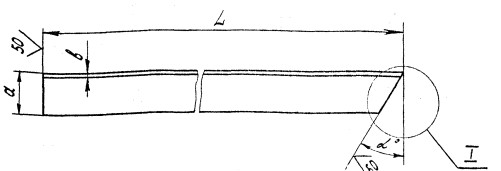

I (для дет. БК 38.00.002)

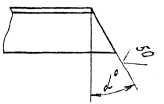

Размеры в мм

Обозначение	α	L	a	в	Масса, кг
БК 38.00.002	30°	750	63×63	6	4,0
-01	0	700	63×63	6	4,0
-02	15°	750	75×75	6	4,8
-03	30°	750	75×75	6	

111

Изм.	Лист	№ докум.	Подп.	Дата	БК 38.00.002	Лит	Масса	Масшт.
Разраб.		Дегтярева		11.91	Балка		см. табл.	—
Пров.		Мерзон		11.91		Лист	Листов 1	
Т.контр.								
Н.контр.		Лаутов		11.91	Уголок а×а×в ГОСТ 8509-93 / Ст3 ГОСТ 535-88	Институт "Энергомонтажпроект" Ленинградский филиал		
Утв.		Копылов		11.91				

Инв.№ подл. | Подп. и дата | Взам. инв.№ | Инв.№ дубл. | Подп. и дата

Формат А4

БК 38.00.003

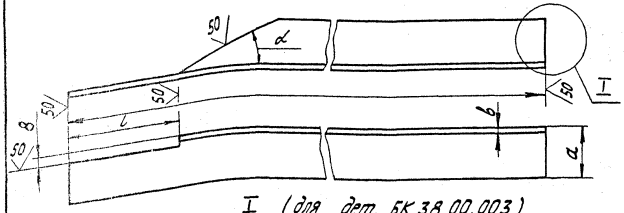

I (для дет. БК 38.00.003)

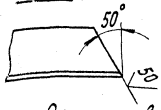

Размеры в мм

Обозначение	L	l	a	b	α	Масса, кг
БК 38.00.003	750	135	63×63	6	15°	3,6
-01	550	165	75×75	6	25°	3,7
-02	480					3,2

Изм.	Лист	№ докум.	Подп.	Дата
Разраб.	Дегтярева			11.91
Пров.	Мерзон			11.91
Т. контр.				
Н. контр.	Пауков			11.91
Утв.	Копылов			11.91

БК 38.00.003

Уголок а×а×8 ГОСТ 8509-86 / Ст3 ГОСТ 535-88

Укосина

Лит.	Масса	Масшт.
	см. табл.	—

Лист | Листов 1

Институт "Энергомонтажпроект" Ленинградский филиал

Формат А4

Инв. № подл. | Подп. и дата | Взам. инв. № | Инв. № дубл. | Подп. и дата

БК 38.00.005

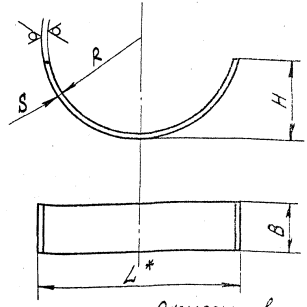

Размеры в мм

Обозначение	R	S	L	B	H	Длина развертки	Масса, кг
БК 38.00.004	515	4	970	220	335	1244	8,6
-01	715		1270	270	395	1578	13,4
-02	915		1680	370	550	2108	24,5
-03	1015		1865	420	610	2342	30,9
-04	1115		2035		655	2542	33,5
-05	1320		2360		725	2898	47,3
-06	1620	8	2930	520	915	3620	118,0
-07	1920		3435		1055	4218	138,0
-08	2095		3520	630	975	4215	157,0

* Размер для справок

Изм.	Лист	№ докум.	Подп.	Дата
Разраб.	Дегтярева			11.91
Пров.	Мерзон			11.91
Т. контр.				
Н. контр.	Пауков			11.91
Утв.	Копылов			11.91

БК 38.00.005

Лист подкладной

Лист S ГОСТ 19903-74 / ВСт ГОСТ 14637-89

Лит.	Масса	Масшт.
	см. табл.	—

Лист | Листов 1

Институт "Энергомонтажпроект" Ленинградский филиал

Инв. № подл. | Подп. и дата | Взам. инв. № | Инв. № дубл. | Подп. и дата

БК 38.00.006

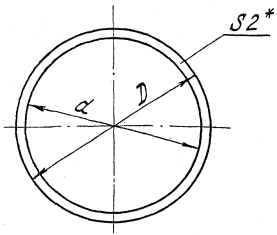

Размеры в мм

Обозначение	D	d	Масса, кг
БК 38.00.006	670	630	0,12
-01	880	820	0,24

1. *Размер для справок.
2. H16; h16.

Изм.	Лист	№ докум.	Подп.	Дата
Разраб.	Дегтярева			11.91
Пров.	Мерзон			11.91
Т.контр.				
Н.контр.	Паутов			11.91
Утв.	Капылов			11.91

БК 38.00.006

Прокладка

Лит.	Масса	Масшт.
	см. табл.	—
Лист	Листов 1	

Паронит ПОН 2 ГОСТ 481-80

Институт "Энергомонтажпроект" Ленинградский филиал

Формат А4

Инв. № подл. | Подп. и дата | Взам. инв. № | Инв. № дубл. | Подп. и дата

БК 38.00.008

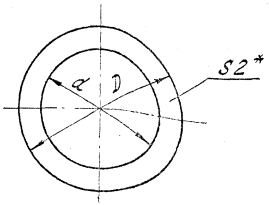

Размеры в мм

Обозначение	D	d	Масса, кг
БК 38.00.008	110	80	0,015
-01	130	90	0,024
-02	150	110	0,028
-03	180	140	0,035
-04	200	160	0,040
-05	260	220	0,050
-06	310	270	0,060

1. *Размер для справок.
2. H16; h16.

113

Изм.	Лист	№ докум.	Подп.	Дата
Разраб.	Дегтярева			11.91
Пров.	Мерзон			11.91
Т.контр.				
Н.контр.	Паутов			11.91
Утв.	Капылов			11.91

БК 38.00.008

Прокладка

Лит.	Масса	Масшт.
	см. табл.	—
Лист	Листов 1	

Паронит ПОН 2 ГОСТ 481-80

Институт "Энергомонтажпроект" Ленинградский филиал

Формат А4

Инв. № подл. | Подп. и дата | Взам. инв. № | Инв. № дубл. | Подп. и дата

БК 38.00.007

ТПР 903-3-04С.91 Ал1

25 √ (√)

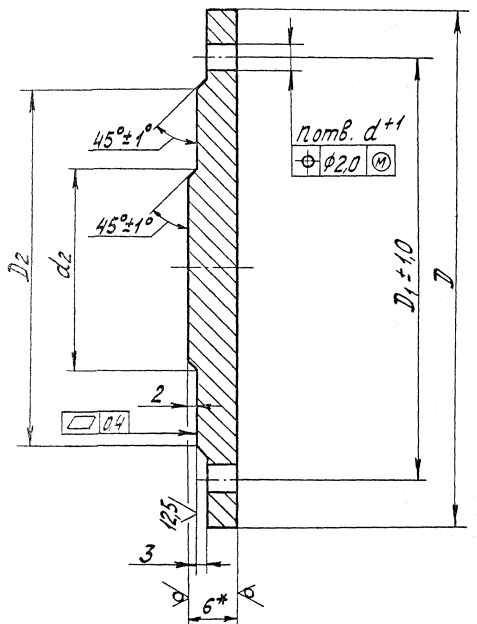

Размеры в мм

Обозначение	D	$D_1 \pm 1$	D_2	d_2	b	d	n	Масса, кг
БК 38.00.007	$160^{+2,4}$	130	110	60	14	14	4	1,54
-01	$185^{+2,4}$	150	128	76		18		2,18
-02	$205^{+2,4}$	170	148	94				2,75
-03	$235^{+2,4}$	200	178	118	16		8	4,30
-04	$260^{+2,4}$	225	202	142				5,38
-05	$315^{+4,0}$	280	258	196				8,22
-06	$370^{+4,0}$	335	312	244			12	11,51

1. * Размер для справок.
2. h14; $\pm \frac{t_3}{2}$.

114

Изм.	Лист	№ докум.	Подп.	Дата	БК 38.00.007			
Разраб.		Дегтярева		11.91	Заглушка	Лит.	Масса	Масшт.
Пров.		Мерзон		11.91			см. табл.	—
Т.контр.						Лист	Листов 1	
Н.контр.		Паутов		11.91	Ст3сп5 ГОСТ 380-88	Институт „Энергомонтажпроект" Ленинградский филиал		
Утв.		Копылов		11.91				

25271-01 (115) Копировал Формат А3

Инв. | Подп. и дата | Взам. инв. № | Инв. № дубл. | Подп. и дата

gost.e-ecolog.ru