ТИПОВОЙ ПРОЕКТ

810-1-13.86

БЛОК ЗИМНИХ ПОЧВЕННЫХ ТЕПЛИЦ ПЛОЩАДЬЮ 6 ГА /6 ТЕПЛИЦ ПО 1 ГА/

АЛЬБОМ XIII

ЭНЕРГЕТИЧЕСКИЙ УЗЕЛ

СТРОИТЕЛЬНЫЕ ИЗДЕЛИЯ

21598-13

				Привязан	
Инв. №					

gost.e-ecolog.ru

ТИПОВОЙ ПРОЕКТ

810-1-13.86

БЛОК ЗИМНИХ ПОЧВЕННЫХ ТЕПЛИЦ ПЛОЩАДЬЮ 6 ГА / 6 ТЕПЛИЦ ПО 1 ГА /

АЛЬБОМ XIII

Разработан
институтом „Гипронисельпром"
Министерства плодовощного хозяйства СССР
Главный инженер института А. Бутенко
Главный инженер проекта В. Кондрашов

Утвержден
Минплодоовощхозом СССР
Письмо от 18.12.1985 г № 03-32-51/7657
введен в действие институтом „Гипронисельпром"
Приказ № от

Привязан

Инв. №

Альбом XIII

Типовой проект

Обозначение	Наименование	Стр.
ДС	Содержание альбома	2
-АРИ-01.00	Изделие закладное (МН1, МН2)	3
-АРИ-02.00	Вставка надверная ДВ1	4
-КЖИ-01.00	Колонна К-2	5
-КЖИ-02.00	Колонна К-3	6
-КЖИ-03.00	Колонна К-4	7
-КЖИ-04.00	Колонна К-5	8
-КЖИ-05.00	Панель стеновая ПС1	9
-КЖИ-06.00	Панель стеновая ПС2	10
-КЖИ-07.00	Панель стеновая ПС3	11
-КЖИ-08.00	Панель стеновая ПС4	12
-КЖИ-09.00	Панель стеновая ПС5	13
-КЖИ-10.00	Панель стеновая ПС6	14
-КЖИ-11.00 СБ	Панель стеновая (ПС8, ПС7, ПС15, ПС13). Сборочный чертеж	15
-КЖИ-11.00	Панель стеновая (ПС8, ПС7, ПС15, ПС13)	16
-КЖИ-12.00	Панель стеновая ПС9	17
-КЖИ-13.00	Панель стеновая (ПС10, ПС14)	18
-КЖИ-14.00	Панель стеновая ПС11	19
-КЖИ-15.00	Панель стеновая ПС12	20
-КЖИ-16.00	Панель стеновая (ПС16, ПС17)	21
-КЖИ-17.00	Панель стеновая ПС18	22
-КЖИ-18.00	Плита покрытия П7	23
-КЖИ-19.00	Плита покрытия (П5 ÷ П11)	24
-КЖИ-19.01	Сетка арматурная (СА1; СА2)	25
-КЖИ-20.00	Балка Б-1	26
-КЖИ-21.00	Балочная клетка БК-2	27
-КЖИ-22.00	Переходная площадка ПП1	28
-КЖИ-23.00	Стремянка СТ1	29
-КЖИ-24.00	Изделие соединительное (МС2, МС3)	30
-КЖИ-25.00	Болт анкерный А2	30
-КЖИ-26.00	Изделие закладное МН1	31
-КЖИ-27.00	Изделие закладное МН2	32
-КЖИ-28.00	Изделие закладное МН3	33
-КЖИ-29.00	Балка (Б2, Б3)	34
-КЖИ-30.00	Решетка стальная (РС1, РС2)	35
-КЖИ-31.00 СБ	Подставка ППК-1 под коллекторы. Сборочный чертеж	36
-КЖИ-31.00	Подставка ППК-1 под коллекторы	37
-КЖИ-32.00 СБ	Подставка передвижная ПП-1. Сборочный чертеж	38
-КЖИ-32.00	Подставка передвижная	39-41

Инв. N подл. | Подпись и дата | Взам. инв. N

Привязан

Инв. N

Н. контр.	Ткач		20.08.86
Нач. отд.	Васильев		08.86
ГИП	Кондрашов		08.86

813-1-13.86 -ДС

Содержание альбома

Стадия	Лист	Листов
РП		1

ГИПРОНИСЕЛЬПРОМ г. Орел

21598-13 3

Копировал Перелыгина Формат А3

Альбом XIII

Типовой проект

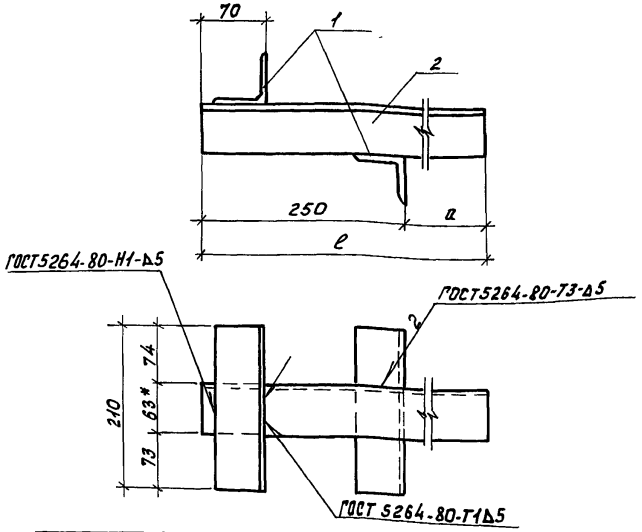

Обозначение	Марка	ℓ, мм	a, мм	Масса кг
-АРЦ-01.00.	МН1	750	500	5,62
-АРЦ-01.00-01	МН2	550	300	4,66

* Размеры для справок.

Формат	Зона	Поз.	Обозначение	Наименование		Примечан.
				Детали		
Б4		1	АРЦ-01.02	Уголок Б-63×63×5 ГОСТ 8509-72 ℓ=210 Ст3кп-2-1 ГОСТ 535-79	2	1,01 кг
				Переменные данные для исполнений		
				-АРЦ 01.00		
				Детали		
Б4		2	АРЦ-01.01	Уголок Б-63×63×5 ГОСТ 8509-72 ℓ=750 Ст3кп-2-1 ГОСТ 535-79	1	3,6 кг
				-АРЦ 01.00-01		
				Детали		
Б4		2	АРЦ-01.01-01	Уголок Б-63×63×5 ГОСТ 8509-72 ℓ=550 Ст3кп-2-1 ГОСТ 535-79	1	2,64 кг

Привязан

Инв.№

Н.контр.	Ткач		08.86
Гл.спец.отд	Слабко		08.86
Гл.констр.	Миронов		08.86
Рук.сект.	Пшеничнов		08.86
Рук.гр.	Кузнецов		08.86
Ст.арх.	Моталова		08.86

813-1-13.86 -АРЦ-01.00

Изделие закладное (МН1, МН2)

Стадия	Масса	Масштаб
РП	см. табл.	1:5
Лист	Листов 1	

ГИПРОНИСЕЛЬПРОМ г.Орел

21598-13 4

Взам.инв.№ | Подпись и дата | Инв.№ подл.

Копировал Фомушкина Формат А3

Альбом XIII

Типовой проект

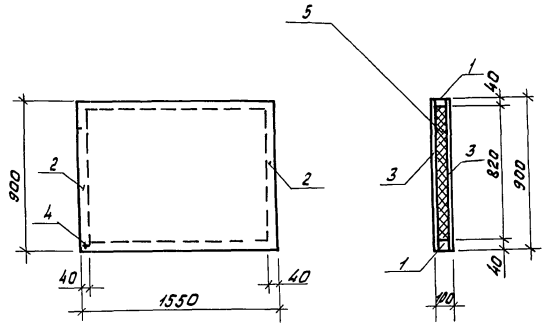

Формат	Зона	Поз.	Обозначение	Наименование	Кол.	Примечание
				Детали		
Б.Ч		1	-АРЦ-02.01	Брусок 40×75 ГОСТ 24454-80 ℓ=1550	2	0,005 м³
Б.Ч		2	-АРЦ-02.02	Брусок 40×75 ГОСТ 24454-80 ℓ=820	2	0,002 м³
Б.Ч		3		Плита П-1Т10×900 ГОСТ 10632-77 ℓ=1550	2	0,017 м³
				Стандартные изделия		
		4		Шурупы 1-4×65.016 ГОСТ 1145-80	64	
				Материалы		
		5		Плита 40×500 ГОСТ 22950-78 ℓ=1100	1	0,1 м³

Привязан

Инв. №

Н.контр.	Ткач		08.86
Гл.спец.отд.	Славко		08.86
Гл.констр.	Миронов		08.86
Рук.сект.	Пшенисное		08.86
Рук.гр.	Кузнецов		08.86
Ст. арх.	Моталова		08.86

813-1-13.86 -АРЦ-02.00

Вставка надверная ДВ1

Стадия	Масса	Масштаб
РП	0,14 т	1:20
Лист	Листов 1	

ГИПРОНИСЕЛЬПРОМ г. Орел

Инв. № подл. | Подпись и дата | Взам. инв. №

21598-13 5

Копировал Фомушкина

Формат А3

Альбом XIII

Типовой проект

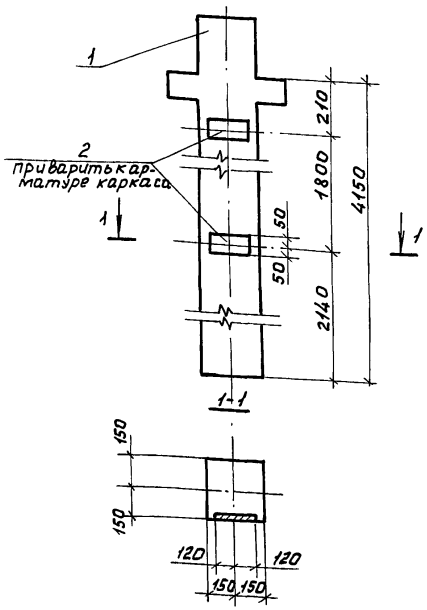

Формат	Зона	Поз.	Обозначение	Наименование	Кол.	Примечан.
				Сборочные единицы		
		1	1.020-1/83.2-1.04	Колонна 1КД 3.36	1	1.035т
		2	1.020-1/83.2-15.2407	Изделие закладное МН34	2	1.53 кг

Ведомость расхода стали на дополнительные закладные изделия, кг

Марка элемента	Изделия закладные				Всего
	Арматура класса		Прокат марки		
	AIII		Вст3кп2		
	ГОСТ5781-82		ГОСТ103-76		
	ф 8	Итого	δ=6	Итого	
К-2	0.80	0.80	2.26	2.26	3.06

Привязан

Инв.№

Взам.инв.№ | Подпись и дата | Инв.№подл.

Н.контр.	Ткач		12.88
Гл.спец.отд	Слабко		12.88
Гл.констр.	Миронов		12.88
Рук.сект.	Пшеничнов		12.88
Рук.гр.	Кузнецов		12.88
Ст.арх.	Моталова		12.88

813-1-13.86 -КЖИ-01.00

Колонна К-2

Стадия	Масса	Масштаб
РП	1035	1:20
Лист	Листов 1	

ГИПРОНИСЕЛЬПРОМ г. Орел

21598-13 6

Копировал Фомушкина

Формат А3

Альбом XIII

Типовой проект

Формат	Зона	Поз.	Обозначение	Наименование	Кол.	Примечан.
				Сборочные единицы		
		1	1.020-1/83.2-1-04-01	Колонна 1КО3.36	1	1.018т
		2	1.020-1/83.2-15.24-07	Изделие закладное МН34	2	1.53кг
		3	1.020-1/83.2-15.24-08	Изделие закладное МН40	2	2.53кг

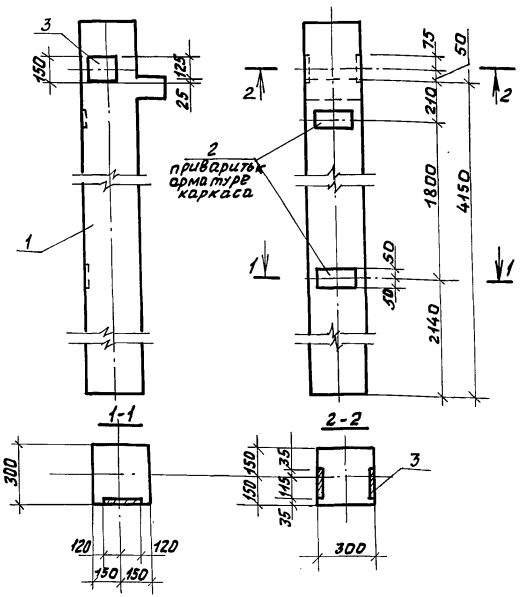

Ведомость расхода стали на дополнительные закладные изделия, кг

Марка элемента	Изделия закладные						Всего
	Арматура класса			Прокат марки			
	AIII			Вст3кп2			
	ГОСТ 5781-82			ГОСТ 103-76			
	ф8	ф12	Итого	δ=6	δ=8	Итого	
К-3	0.80	2.24	3.04	2.26	2.82	5.08	8.12

Привязан

Инв.№

Н.контр.	Ткач		08.86
Гл.спец.отд	Слабко		08.86
Гл.констр.	Миронов		01.86
Рук.сект	Пшенисное		01.86
Рук.гр.	Кузнецов		08.86
Ст.арх.	Моталова		08.86

810-1-13.86 -КЖИ-02.00

Колонна К-3

Стадия	Масса	Масштаб
РП	1018	1:20
Лист	Листов 1	

ГИПРОНИСЕЛЬПРОМ г. Орел

21598-13 7

Копировал Фомушкина

Формат А3

Инв.№ подл. | Подпись и дата | Взам.инв.№

Альбом XIII

Типовой проект

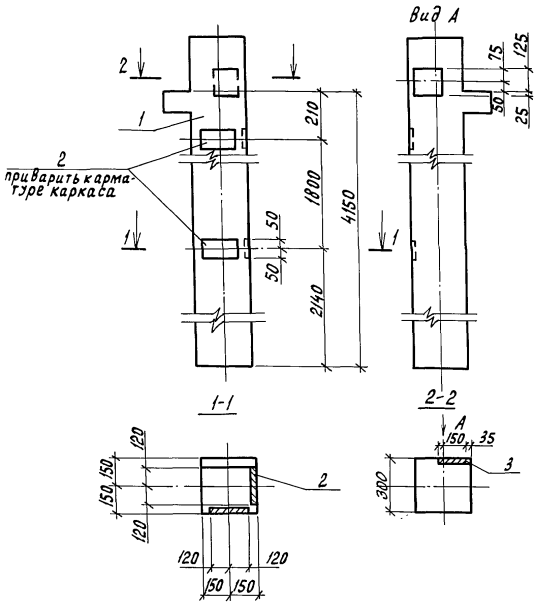

Формат	Зона	Поз.	Обозначение	Наименование	Кол.	Примечание
				Сборочные единицы		
		1	1.020-1/83.2-1 04-01	Колонна 1К03.36	1	1.018т
		2	1.020-1/83.2-15 24-07	Изделие закладное МН34	4	1.53т
		3	1.020-1/83.2-15 24-08	Изделие закладное МН40	1	2,53кг

Ведомость расхода стали на дополнительные закладные изделия, кг

Марка элемента	Изделия закладные						Всего
	Арматура класса			Прокат марки			
	A III			Вст 3кп 2			
	ГОСТ 5781-82			ГОСТ 103-76			
	ф8	ф12	Итого	б=6	б=8	Итого	
К-4	1.60	1.12	2.72	4.52	1.41	5.93	8.65

Привязан

Инв.№

Н.контр.	Ткач		20.08.86
Гл.спец.отд	Слабко		08.86
Гл.констр.	Мирронов		08.86
Рук.сект.	Пшеничнов		08.86
Рук.гр.	Кузнецов		08.86
Ст.арх.	Моталова		08.86

810-1-13.86 -КЖИ-03.00

Колонна К4

Стадия	Масса	Масштаб
РП	1018	1:20
Лист	Листов 1	

ГИПРОНИСЕЛЬПРОМ г. Орел

21598-13 8

Копировал Перелыгина

Формат А3

Инв.№ подл. | Подпись и дата | Взам.инв.№

Типовой проект Альбом XIII

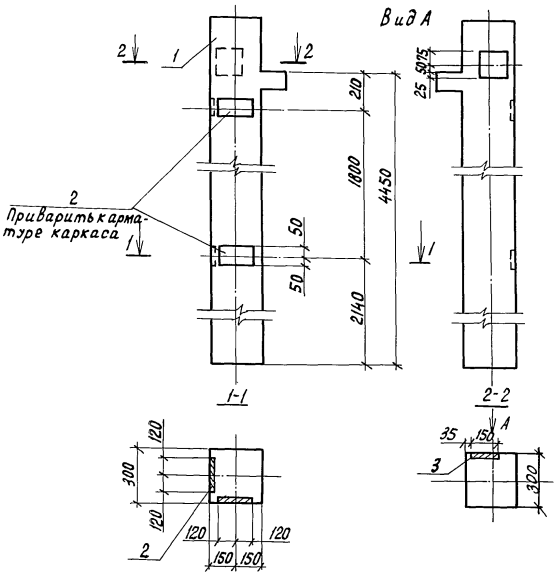

Формат	Зона	Поз.	Обозначение	Наименование	Кол.	Примечание
				Сборочные единицы		
		1	1.020.1/83.2-1 04-01	Колонна 1К03.36	1	1.018т
		2	1.020-1/83.2-15 24-07	Изделие закладное МН34	4	1.53кг
		3	1.020-1/83.2-15 24-08	Изделие закладное МН40	1	2.53кг

Ведомость расхода стали
на дополнительные закладные изделия, кг

Марка элемента	Изделия закладные						Всего
	Арматура класса A III			Прокат марки Вст3 кп 2			
	ГОСТ 5781-82			ГОСТ 103-76			
	ф8	ф12	Итого	δ=6	δ=8	Итого	
К-5	1.60	1.12	2.72	4.52	1.41	5.93	8.65

Привязан

Инв.N

Н.контр.	Ткач		20.08.86
Гл.специал.	Слабко		08.86
Гл.констр.	Миронов		08.86
Рук.сект.	Пшеничнов		08.86
Рук.гр.	Кузнецов		08.86
Ст.арх.	Моталова		08.86

810-1-13.86 -КЖИ-04.00

Колонна К-5

Стадия	Масса	Масштаб
РП	1018	1:20
Лист	Листов 81	

ГИПРОНИСЕЛЬПРОМ г.Орел

Инв.N подл. | Подпись и дата | Взам.инв.N

21598-13 9

Копировал Перелыгина Формат А3

Альбом XIII

Типовой проект

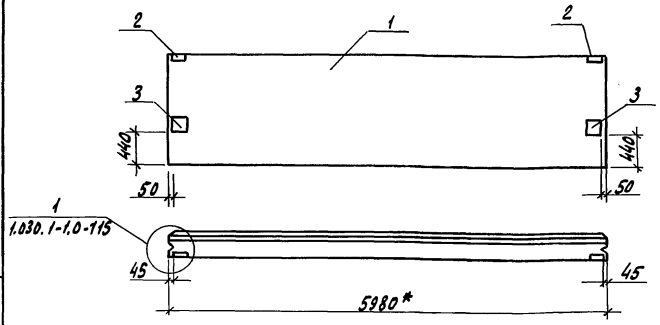

Обозначение	Марка	B_1, мм	Примечания
-КЖИ-05.00	ПС1	300	3448,5 кг
-КЖИ-05.00-01	ПС1	250	2938,5 кг

Ведомость расхода стали на дополнительные закладные изделия, кг

Марка элемента	Изделия закладные									Всего
	Арматура класса AIII			Прокат марки Вст3пс				ГОСТ 8509-72		
	ГОСТ 5781-82			ГОСТ 19903-74						
	Ф10		Итого	δ=6	δ=10	δ=12	Итого	∠63×6	Итого	
ПС-1	1.40		1.40	1.12	6.32	7.58	15.02	2.06	2.06	18.48

Формат	Зона	Поз.	Обозначение	Наименование	Кол.	Примечание
				Сборочные единицы		
		2	1.030.1-1. 1-3 30	Изделие закладное М1	2	1,85 кг
		3	1.030.1-1 1-3 31	Изделие закладное М5	2	7.39 кг
			Переменные данные	Для исполнений		
				-КЖИ-05.00		
				Сборочные единицы		
		1	1.030.1-1, 1-1 06	Панель стеновая		
				ПС 60.15.3.0-6л-2	1	3430 кг
				-КЖИ-05.00-01		
				Сборочные единицы		
		1	1.030.1-1, 1-1 06	Панель стеновая		
				ПС 60.15.2.5-6л-2	1	2920 кг

1. Марка бетона панелей по морозостойкости F35 (Мрз.35), плотность в сухом состоянии $\gamma = 1000$ кг/м^3
2. * Размер для справок

Привязан

Инв. N

Н. контр.	Ткач		10.08.86
Гл. специал.	Слабко		08.86
Гл. констр.	Миронов		08.86
Рук. сект.	Пшеничная		08.86
Рук. гр.	Кузнецов		08.86
Ст. арх.	Маталова		08.86

810-1-13.86

-КЖИ-05.00

Панель стеновая ПС1

Стадия	Масса	Масштаб
РП	см. таблицу	1:50
Лист	Листов 1	

ГИПРОНИСЕЛЬПРОМ г. Орел

Копировал Николаева

21598-13 10

Формат А3

Инв. N подл. | Подпись и дата | Взам. инв. N

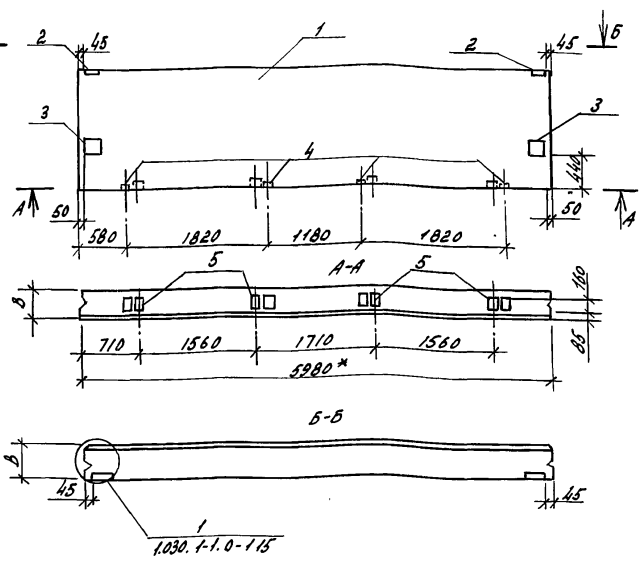

Обозначение	Марка	B_{min}	Масса, кг
-КЖИ-06.00	ПС2	300	3454
-КЖИ-06.00-01	ПС2	250	2944

Ведомость расхода стали на дополнительные закладные изделия, кг

Марка элемента	Изделия закладные											Всего
	Арматура класса AIII ГОСТ 5781-82				Прокат марки ВСт3пс ГОСТ 19903-74					ВСт3кп2 ГОСТ 8509-72		
	ф10			Итого	δ=6	δ=8	δ=10	δ=12	Итого	∠63×6	Итого	
ПС2	2,92			2,92	1,12	4,0	6,32	7,58	19,02	2,06	2,06	24,00

Формат	Зона	Поз	Обозначение	Наименование	Кол.	Примечание
				Сборочные единицы		
		2	Серия 1.030.1-1. 1-3 30	Изделие закладное М1	2	1,85 кг
		3	Серия 1.030.1-1. 1-3 31	Изделие закладное М5	2	7,39 кг
		4	Серия 1.030.1-1.1-3.36	Изделие закладное М9	4	1,38 кг
				Детали		
Б4		5		Брус 80×160 ГОСТ 24454-80		
				ℓ=100	4	0,001 м3
			Переменные данные	для исполнений		
				-КЖИ-06.00		
				Сборочные единицы		
		1	1.030.1-1, 1-1 06	Панель стеновая		
				ПС 60.15.3.0-6 А-12	1	3430 кг
				-КЖИ-03.00-01		
				Сборочные единицы		
		1	1.030.1-1,1-1 06	Панель стеновая		
				ПС 60.15.2.5-6А-12	1	2920 кг

1. Марка бетона панелей по морозостойкости F35 (Мрз 35), плотность влажностью состояния γ=1000 кг/м³
2.* Размер для справок

Привязан

Инв.№

Н. контр.	Ткач		08.86
Гл. специал.	Славко		08.86
Гл. констр.	Миронов		08.86
Рук. сект.	Пшеничнов		08.86
Рук. гр.	Кузнецов		08.86
Ст. арх.	Моталова		08.86

810-1-13.86 -КЖИ-06.00

Панель стеновая ПС2

Стадия	Масса	Масштаб
РП	см. табл. чу	1:50
Лист	Листов 1	

ГИПРОНИСЕЛЬПРОМ г. Орел

Копировал Полякова Формат А3

Инв.№ подл. | Подпись и дата | Взам.инв.№

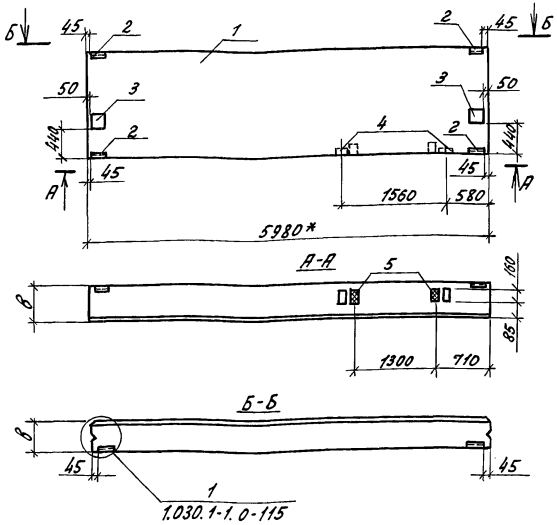

Обозначение	Марка	В, мм	Масса, кг
-КЖИ-07.00	ПС3	300	3452,1
-КЖИ-07.00-01	ПС3	250	2942,1

Ведомость расхода стали на дополнительные закладные изделия, кг

Марка элемента	Изделия закладные											Всего
	Арматура класса				Прокат марки					Вст3кп2		
	AIII				Вст3пс					ГОСТ 8509-72		
	ГОСТ 5781-82				ГОСТ 19903-74							
	ф10			Итого	δ=6	δ=8	δ=10	δ=12	Итого	δ3×6	Итого	
ПС3	2.94			2.94	2.8	2.00	1.58	7.58	13.96	5.15	5.15	22.05

Формат	Зона	Поз.	Обозначение	Наименование	Кол.	Примечание
				Сборочные единицы		
		2	Серия 1.030.1-1.1-3 30	Изделие закладное м1	4	1.85кг
		3	Серия 1.030.1-1.1-3 31	Изделие закладное м5	2	1.39кг
		4	Серия 1.030.1-1.1-3 36	Изделие закладное м9	2	1.38кг
				Детали		
Б4		5		Брус 80×160 ГОСТ 24454-80		
				С=100	2	0.001м3
			Перетенные данные	для исполнений		
				-КЖИ 07.00		
				Сборочные единицы		
		1	1.030.1-1, 1-1 06	Панель стеновая		
				ПС60.15.3,0-6А	1	3430кг
				-КЖИ-07.00-01		
				Сборочные единицы		
		1	1.030.1-1, 1-1 06	Панель стеновая		
				ПС60.15.2,5-6А	1	2920кг

1. Марка бетона панелей по морозостойкости F35 (Мрз 35), плотность в сухом состоянии γ = 1000 кг/м³
2*. Размер для справок

Привязан

Инв.N

Н.контр.	Ткач		08.86
Гл.спец.отд.	Слабко		08.86
Гл.констр.	Миронов		08.86
Рук.сект.	Пшеничнов		08.86
Рук.гр.	Кузнецов		08.86
Ст.арх.	Моталова		08.86

810-1-13.86 -КЖИ-07.00

Панель стеновая ПС3

Стадия	Масса	Масштаб
РП	см. таблицу	1:50
Лист	Листов 1	

ГИПРОНИСЕЛЬПРОМ г. Орёл

21598-13 12

Копировал Ахромова

Формат А3

Инв.N подл. | Подпись и дата | Взам.инв.N

Альбом XIII

Типовой проект

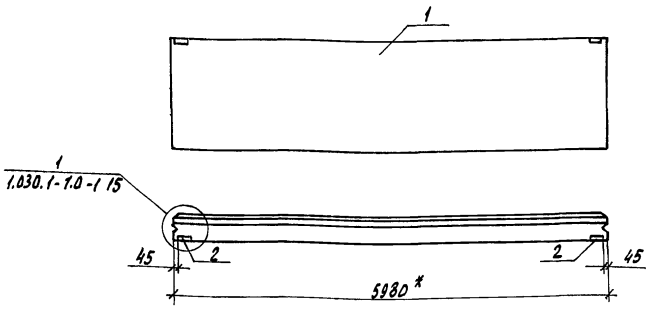

Обозначение	Марка	В, мм	Масса, кг
-КЖИ-08.00	ПС4	300	4123,7
-КЖИ-08.00-01	ПС4	250	3463,7

Ведомость расхода стали на дополнительные закладные изделия, кг

Марка элемента	Изделия закладные						Всего
	Арматура класса		Прокат марки				
	А III		Вст3пс		Вст3кп2		
	ГОСТ5781-82		ГОСТ19903-74		ГОСТ8509-72		
	Ф10	Итого	δ=6	Итого	L63×6	Итого	
ПС4	0.52	0.52	1.12	1.12	2.06	2.06	3.70

Формат	Зона	Поз.	Обозначение	Наименование	Кол.	Примечание
				Сборочные единицы		
		2	1.030-1-1. 1-3 3а	Изделие закладное М1	2	1.85кг
			Переменные данные	для исполнений		
				-КЖИ-08.00		
				Сборочные единицы		
		1	1.030-1-1, 1-1 07	Панель стеновая		
				ПС 60.18.3.0-6л-1	1	4120кг
				-КЖИ-08.00-01		
				Сборочные единицы		
		1	1.030.1-1, 1-1 07	Панель стеновая		
				ПС 60.18.2.5-2л-1	1	3460кг

1. Марка бетона панелей по морозостойкости Г-35 (Мрз 35), плотность в сухом состоянии $\gamma = 1000$ кг/м^3

2* Размер для справок

Привязан			
Инв. N			

Н. контр.	Ткач	[signature]	20.08.86
Гл. спец. отд.	Слабко	[signature]	08.86
Гл. констр.	Миронов	[signature]	08.86
Рук. сект.	Пшеничнов	[signature]	08.86
Рук. гр.	Кузнецов	[signature]	08.86
Ст. арх.	Моталова	[signature]	08.86

810-1-13.86 - КЖИ-08.00

Панель стеновая ПС4

Стадия	Масса	Масштаб
РП	см. таблицу	1:50
Лист	Листов 1	

ГИПРОНИСЕЛЬПРОМ г. Орел

Инв. N подл. | Подпись и дата | Взам. инв. N

21598-13 13

Копировал Николаева

Формат А3

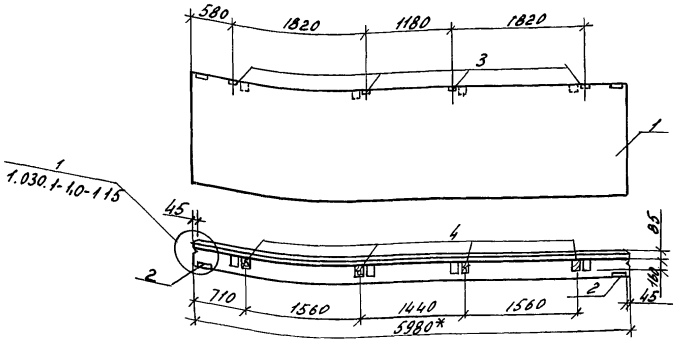

Обозначение	Марка	B_1, мм	Масса, кг
-КЖИ-09.00	ПС5	300	2739.2
-КЖИ-09.00-01	ПС5	250	2319.2

Ведомость расхода стали на дополнительные закладные изделия, кг

Марка элемента	Изделия закладные								Всего
	Арматура класса AIII			Прокат марки Вст3пс			Вст3кп2		
	ГОСТ 5781-82			ГОСТ 19903-74			ГОСТ В 509-72		
	ф10		Итого	δ=6	δ=8	Итого	L63×6	Итого	
ПС5	2,04		2.04	1,12	4,00	5.12	2,06	2,06	9,22

Формат	Зона	Поз.	Обозначение	Наименование	Кол.	Примечание
				Сборочные единицы		
		2	1.030.1-1.1-3 30	Изделие закладное М1	2	1,85кг
		3	1.030.1-1.1-3 36	Изделие закладное М9	4	1,38 кг
				Детали		
Б4		4		Брус 80×160 ГОСТ 24454-80 В 100	4	0,001 м3
			Переменные данные	для исполнений		
				-КЖИ-09.00		
				Сборочные единицы		
		1	1.030.1-1.1-1 05	Панель стеновая		
				ПС 60.12.3.0-6А-6	1	2730кг
				-КЖИ-09.00-01		
				Сборочные единицы		
		1	1.030.1-1.1-1 05	Панель стеновая		
				ПС 60,12.2,5-3А-6	1	2310кг

1. Марка бетона панелей по морозостойкости F35 (Мрз35), плотность сухого состояния γ=1000 кг/м3
2.* Размер для справок.

Привязан

Инв.№

Н.контр.	Ткач		09.86
Гл.спец.отд.	Слабко		09.86
Гл.констр.	Миронов		09.86
Рук.арх.пр.	Пшеничнов		09.86
Рук.гр.	Кузнецов		09.86
Ст. арх.	Моталова		09.86

810-1-13.86 -КЖИ-09.00

Панель стеновая ПС5

Стадия	Масса	Масштаб
РП	См. таблицу	1:50
Лист	Листов 1	

ГИПРОНИСЕЛЬПРОМ г. Орел

Альбом XIII

Типовой проект

Взам.инв.№ | Подпись и дата | Инв.№ подл.

Копировал Полякова Формат А3

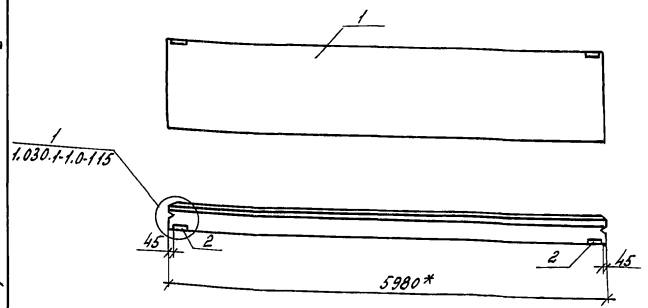

Обозначение	Марка	В, мм	Масса, кг
-КНИ-10.00	ПС6	300	2743,7
-КНИ-10.00-01	ПС6	250	2313,7

Ведомость расхода стали на дополнительные закладные изделия, кг

Марка элемента	Изделия закладные						Всего
	Арматура класса	Прокат марки					
	AIII	Вст3пс		Вст3кп2			
	ГОСТ 5781-82	ГОСТ 19903-74		ГОСТ 8509-72			
	Ф10	Итого	δ=6	Итого	L63х6	Итого	
ПС6	0,52	0,52	1,12	1,12	2,06	2,06	3,70

Формат	Зона	Поз.	Обозначение	Наименование	Кол.	Примечание
				Сборочные единицы		
		2	1.030.1-1.1-3 30	Изделие закладное М1	2	1,85кг
			Переменные данные	для исполнений		
				-КНИ-10.00		
				Сборочные единицы		
		1	1.030.1-1.1-1 05	Панель стеновая		
				ПС 60.12.3,0-6Л-1	1	2740кг
				-КНИ-10.00-01		
				Сборочные единицы		
				Панель стеновая		
		1	1.030.1-1.1-1 05	ПС 60.12.2,5-3Л-1	1	2310кг

1. Марка бетона панелей по морозостойкости F35 (Мрз 35), плотность воздушно сухого состояния $\gamma = 1000$ кг/м³
2. * Размер для справок.

Привязан

Инв. №

Н. контр.	Ткач		09.86
Нач. спецотд.	Слабко		09.86
Гл. констр.	Миронов		09.86
Рук. сект.	Пищенков		09.86
Рук. гр.	Кузнецов		09.86
Ст. арх.	Металова		09.86

В10-1-13.86 — КНИ-10.00

Панель стеновая ПС6

Стадия	Масса	Масштаб
РП	см. таблицу	1:50
Лист	Листов 1	

ГИПРОНИСЕЛЬПРОМ г. Орел

Инв. № подл. | Подпись и дата | Взам. инв. №

21598-13 15

Копировал Полякова

Формат А3

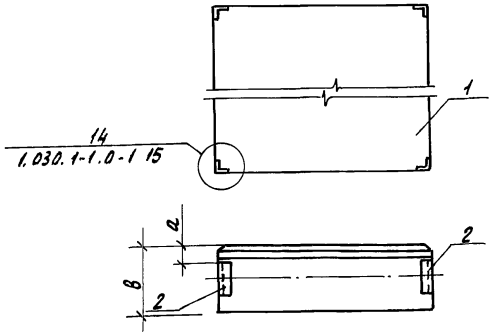

Обозначение	Марка	в, мм	а, мм	Масса, кг
-КЖИ-11.00	ПС8	350	125	845.4
-КЖИ-11.00-01	ПС8	250	100	685.4
-КЖИ-11.00-02	ПС7	300	125	415.4
-КЖИ-11.00-03	ПС7	250	100	345.4
-КЖИ-11.00-04	ПС15	300	125	685.4
-КЖИ-11.00-05	ПС15	250	100	575.4
-КЖИ-11.00-06	ПС13	300	125	275.4
-КЖИ-11.00-07	ПС13	250	100	235.4

1. Марка бетона панелей по морозостойкости F35 (M_p35), плотность в сухом состоянии 1000 кг/м³
2* Размер для справок.

Ведомость расхода стали на дополнительные закладные изд. кг

Марка элемента	Изделия закладные				Всего
	Арматура класса		Прокат марки		
	AIII		Вст3кп2		
	ГОСТ 5781-82		ГОСТ 8509-72		
	Ф10	Итого	∠63×6	Итого	
ПС8	1.76	1.76	3.68	3.68	5.44
ПС7	1.76	1.76	3.68	3.68	5.44
ПС15	1.76	1.76	3.68	3.68	5.44
ПС13	1.76	1.76	3.68	3.68	5.44

Привязан

Инв. N

Н.контр.	Ткач		08.86
Гл.специал.	Слабко		08.86
Гл.констр.	Миранов		08.86
Рук.сект.	Ящеринский		08.86
Рук.гр.	Кузнецов		08.86
Ст.арх.	Металова		08.86
Пров.			

810-1-13.86 -КЖИ-11.00 СБ

Панель стеновая (ПС8, ПС7, ПС15, ПС13). Сварочный чертеж.

Стадия	Масса	Масштаб
РП	см. таблицу	1:20
Лист	Листов 1	

ГИПРОНИСЕЛЬПРОМ г. Орел

Инв.№ подл. | Подпись и дата | Взам.инв.№

Копировал Николаева

Формат А3.

Формат	Зона	Поз.	Обозначение	Наименование	Кол.	Примечание
				Документация		
А3			КЖИ-11.00 СБ	Сборочный чертеж		
				Сборочные единицы		
		2	1.030.1-1.1-3 35	Изделие закладное М11	4	1.36кг
			Переменные данные	для исполнений		
				-КЖИ-11.00		
				Сборочные единицы		
		1	1.030.1-1.1-1 61	Панель стеновая		
				2ПС12.18.3,5-Л-4	1	840кг
				-КЖИ-11.00-01		
				Сборочные единицы		
		1	1.030.1-1.1-1 61	Панель стеновая		
				2ПС12.18.2,5-Л-4	1	680кг
				-КЖИ-11.00-02		
				Сборочные единицы		
		1	1.030.1-1.1-1 59	Панель стеновая		
				2ПСБ.18.3,0-Л4	1	410кг
				-КЖИ-11.00-03		
				Сборочные единицы		
		1	1.030.1-1.1-1 59	Панель стеновая		
				2ПСБ.18.2,5-Л-4	1	340кг

Привязан

Инв. N

Инв. N подл. | Подпись и дата | Взам. инв. N

Н.контр.	Ткач		09.86
Гл.специал.	Слабко		09.86
Гл.констр.	Миронов		09.86
Рук.сект.	Пшеничнов		09.86
Рук.гр.	Кузнецов		09.86
Исполн.	Мельник		08.86
Пров.			

-КЖИ-11.00

Панель стеновая
(ПС 8; ПС 7; ПС 15; ПС 13)

Стадия	Лист	Листов
РП	1	2

ГИПРОНИСЕЛЬПРОМ г. Орел

Копировал Николаева Формат А4

Формат	Зона	Поз.	Обозначение	Наименование	Кол.	Примечание
				-КЖИ-11.00-04		
				Сборочные единицы		
		1	1.030.1-1.1-1 62	Панель стеновая		
				2ПС15.12.3,0-Л-4	1	680кг
				-КЖИ-11.00-05		
				Сборочные единицы		
		1	1.030.1-1.1-1 62	Панель стеновая		
				2ПС15.12.2,5-Л-4	1	570кг
				-КЖИ-11.00-06		
				Сборочные единицы		
		1	1.030.1-1.1-1 58	Панель стеновая		
				2.ПСВ.12.3,0-Л-4	1	270кг
				-КЖИ-11.00-07		
				Сборочные единицы		
		1	1.030.1-1.1-1 58	Панель стеновая		
				2.ПСВ 12.2,5-Л-4	1	230кг

Инв. N подл. | Подпись и дата | Взам. инв. N

Привязка

Инв. N

810-1-13.86 -КЖИ-11.00 Лист 2

Копировал Николаева Формат А4

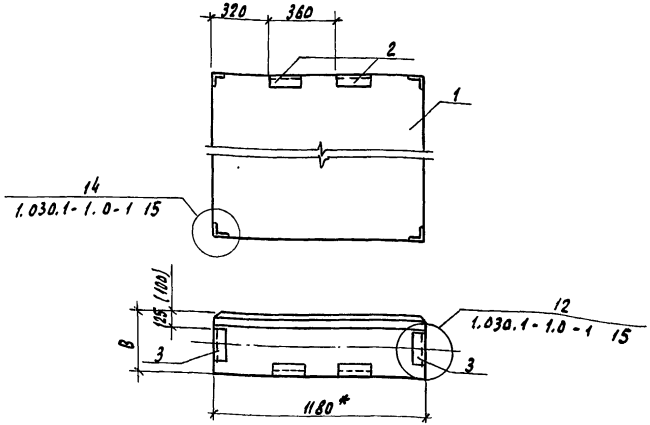

Обозначение	Марка	В, мм	Масса, кг
-КЖИ-12.00	ПС9	300	819,1
-КЖИ-12.00-01	ПС9	250	699,1

Ведомость расхода стали на дополнительные закладные изд. кг

Марка элемента	Изделия закладные							Всего
	Арматура класса			Прокат марки				
	AIII			Вст3пс	Вст3кп2			
	ГОСТ 5781-82			ГОСТ 19903-74	ГОСТ 8509-72			
	Ф10		Итого	δ=6	Итого	L63х6	L63х6	Итого
ПС9	2.28		2.28	1.12	1.12	2.06	3.88	5.74	9.14

Формат	Зона	Поз.	Обозначение	Наименование	Кол.	Примечание
				Сборочные единицы		
		2	1.030.1-1.1-3 30	Изделие закладное М1	2	1.85 кг
		3	1.030.1-1.1-3 35	Изделие закладное М11	4	1.36 кг
				Переменные данные	для исполнений	
					-КЖИ-12.00	
				Сборочные единицы		
				Панель стеновая		
		1	1.030.1-1.1-1 61	2ПС 12.18-3.0-А-1	1	810 кг
					-КЖИ-12.00-01	
				Сборочные единицы		
				Панель стеновая		
		1	1.030.1-1.1-1 61	2ПС 12.18-2.5-А-1	1	690 кг

1. Марка бетона панелей по морозостойкости F 35 (Мрз 35), плотность в сухом состоянии 1000 кг/м³
2.* Размер для справок

Привязан

Инв. №

Н. контр.	Ткач		08.86
Гл. спец.	Славко		08.86
Гл. констр.	Миронов		08.86
Рук. сект.	Пшеничнов		08.86
Рук. гр.	Кузнецов		08.86
Испол.	Мельник		08.86

810-1-13.86 -КЖИ-12.00

Панель стеновая ПС9

Стадия	Масса	Масштаб
РП	см таблицу	1:20
Лист	Листов 1	

ГИПРОНИСЕЛЬПРОМ г. Орел

Копировал Николаева

Формат А3

Типовой проект Альбом XIII

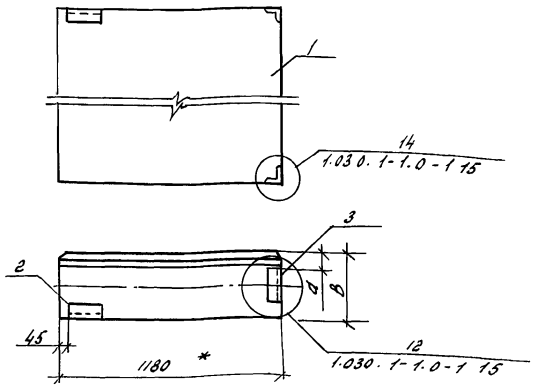

Обозначение	Марка	в, мм	а мм	Масса, кг
-КЖИ-13.00	ПС10	300	125	814,6
-КЖИ-13.00-01	ПС10	150	100	694,6
-КЖИ-13.00-02	ПС14	300	125	584,6
-КЖИ-13.00-03	ПС14	250	100	464,6

Ведомость расхода стали на дополнительные закладные изделия, кг

Марка элемента	Изделия закладные								Всего
	Арматура класса			Прокат марки					
	АIII			Вст 3пс		Вст 3кп2			
	ГОСТ 5781-82			ГОСТ 19903-74		ГОСТ 8509-72			
	Ф10		Итого	δ=6	Итого	L63x6	L63x6	Итого	
ПС-10, ПС-14	1,14		1,14	0,56	0,56	1.03	1,84	2,87	4,57

Формат	Зона	Поз.	Обозначение	Наименование	Кол.	Примечание
				Сборочные единицы		
		2	1.030.1-1.1-3 30	Изделие закладное М1	1	1,85 кг
		3	1.030.1-1,1-3 35	Изделие закладное М11	2	1,36 кг
			Переменные данные	для исполнения		
				-КЖИ-13.00		
				Сборочные единицы		
		1	1.030.1-1,1-1 61	Панель 2ПС 12.18.3.0-Л-3	1	810 кг
				-КЖИ-13.00-01		
				Сборочные единицы		
		1	1.030.1-1.1-1 61	Панель 2ПС 12.18.2.5-Л-3	1	690 кг
				-КЖИ-13.00-02		
				Сборочные единицы		
		1	1.030.1-1.1-1 60	Панель 2ПС 12.12.3.0-Л-3	1	580 кг
				-КЖИ-13.00-03		
				Сборочные единицы		
		1	1.030.1-1.1-1.60	Панель 2ПС 12.12.2.5-Л-3	1	460 кг

1. Марка бетона панелей по морозостойкости F35 (мрз 35), плотность в сухом состоянии $\gamma = 1000$ кг/м³
2. * Размер для справок.

Привязан

Инв. N

Н. контр.	Ткач	[signature]	29.08.86
Гл. спецотд.	Слабко	[signature]	08.86
Гл. констр.	Миронов	[signature]	08.86
Рук. сект.	Пшеничнов	[signature]	08.86
Рук. гр.	Кузнецов	[signature]	08.86
Арх.	Мельник	[signature]	08.86
Пров.	Гудий	[signature]	08.86

810-1-13.86 -КЖИ.13.00

Панель стеновая (пс 10, пс 14)

Стадия	Масса	Масштаб
РП	см. таблицу	1:20
Лист	Листов 1	

ГИПРОНИСЕЛЬПРОМ г. Орел

21598-13 19

Копировал Полякова Формат А3

Инв. N подл. | Подпись и дата | Взам. инв. N

Альбом VIII
Типовой проект
Инв. № подл. | Подпись и дата | Взам. инв. №

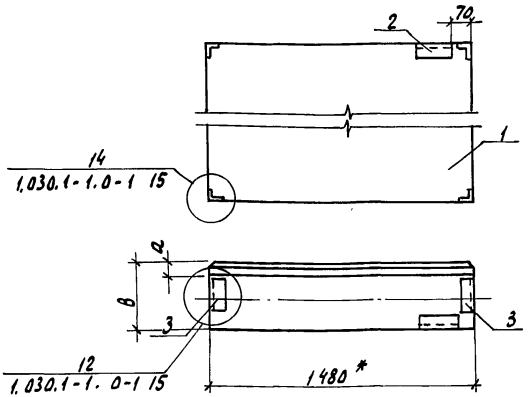

Обозначение	Марка	в, мм	а, мм	Масса, кг
-КЖИ-14.00	ПС 11	300	125	1027,3
-КЖИ-14.00-01	ПС 11	250	100	867.3

Ведомость расхода стали на дополнительные закладные изд. кг

Марка элемента	Изделия закладные								Всего
	Арматура класса			Прокат марки					
	AIII			ВСт3пс	ВСт3кп2				
	ГОСТ 5781-82			ГОСТ 19903-74	ГОСТ 8509-72				
	Ф10		Итого	б=6	Итого	∠63×6	∠63×6	Итого	
ПС 11	2.02		2.02	0.56	0.56	1.03	3.88	4.71	7.29

Формат	Зона	Поз.	Обозначение	Наименование	Кол.	Примечание
				Сборочные единицы		
		2	1.030.1-1. 1-3.30	Изделие закладное М1	1	1,85 кг
		3	1.030.1-1.1-3.35	Изделие закладное М11	4	1.36 кг
			Переменные данные	для исполнения		
				-КЖИ-14.00		
				Сборочные единицы		
			1.030.1-1. 1-1.62	Панель 2ПС 15.18.3.0-А	1	1020 кг
				-КЖИ-14.00-01		
				Сборочные единицы		
			1.030.1-1. 1-1.62	Панель 2 ПС 15.18.2.5-А	1	860 кг

1. Марка бетона панелей по морозостойкости F 35 (Мрз 35), плотность в сухом состоянии γ = 1000 кг/м^3
2* Размер для справок

Привязан

Инв. №

Н. контр.	Теду		08.86
Гл. специалист	Славко		08.86
Гл. конструктор	Миронов		08.86
Рук. сект.	Пшеничная		08.86
Рук. гр.	Кузнецов		08.86
Исполн.	Мельник		08.86
Пров.	Гудий		08.86

810-1-13.86 -КЖИ-14.00

Панель стеновая ПС 11

Стадия	Масса	Масштаб
РП	см. таблицу	1:20
Лист	Листов 1	

ГИПРОНИСЕЛЬПРОМ г. Орел

Копировал Николаева

Формат А3

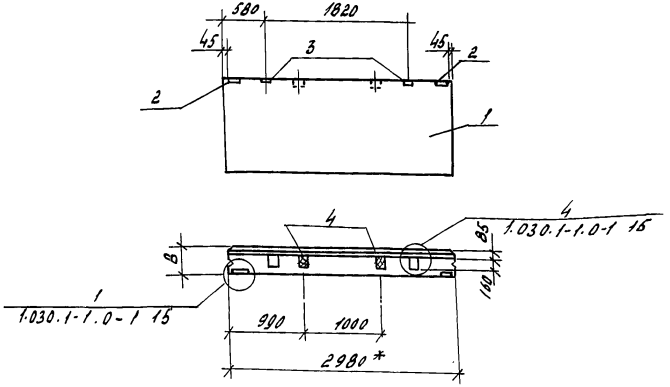

Обозначение	Марка	B, мм	Масса, кг
-КЖИ-15.00	ПС12	300	1376,6
-КЖИ-15.00-01	ПС12	250	1156,5

Ведомость расхода стали на дополнительные закладные изделия, кг

Марка элемента	Изделия закладные								Всего
	Арматура класса AIII			Прокат марки Вст3пс			Вст3кп2		
	ГОСТ 5781-82			ГОСТ 19903-74			ГОСТ 8509-72		
	ф10		Итого	δ=6	δ=8	Итого	∠63×6	Итого	
ПС-12	1,28		1,28	1,12	2,00	3,12	2,06	2,06	6,46

Формат	Зона	Поз.	Обозначение	Наименование	Кол.	Примечание
				Сборочные единицы		
		2	1.030.1-1.1-3.30	Изделие закладное М1	2	1,85 кг
		3	1.030.1-1.1-3.36	Изделие закладное М9	2	1,38 кг
				Детали		
		4		Брус 80×160 ГОСТ 24454-80		
				ℓ=100	2	0,001 м³
			Переменные данные	для исполнений		
				-КЖИ-15.00		
				Сборочные единицы		
		1	1.030.1-1.1-1 01	Панель ПС30.12.3,0-6,1	1	1370 кг
				-КЖИ-15.00-01		
				Сборочные единицы		
		1	1.030.1-1.1-1 01	Панель ПС30.12.2.5-6,1	1	1150 кг

1. Марка бетона панелей по морозостойкости Мрз 35, плотность в сухом состоянии 1000 кг/м³
2.* Размер для справок

Привязан

Инв. №

Н. контр.	Ткач		30.08.86
Гл. спец. отд.	Слабко		08.86
Гл. констр.	Миронов		08.86
Рук. сект.	Пшеничнов		08.86
Рук. гр.	Кузнецов		08.86
Исполн.	Мельник		08.86
Пров.	Гудий		08.86

810-1-13.86 -КЖИ-15.00

Панель стеновая ПС12

Стадия	Масса	Масштаб
РП	см. таблицу	1:50
Лист	Листов 1	

ГИПРОНИСЕЛЬПРОМ г. Орел

Копировал Полякова Формат А3

Инв.№ подл. | Подпись и дата | Взам.инв.№

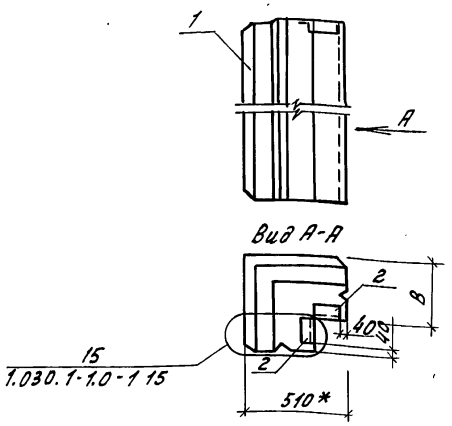

Обозначение	Марка	В, мм	Масса, кг
-КНИ-16.00	ПС16	300	282.9
-КНИ-16.00-01	ПС16	250	222.9
-КНИ-16.00-02	ПС17	300	422.9
-КНИ-16.00-03	ПС17	250	332.9

Ведомость расхода стали на дополнительные закладные изделия, кг

Марка элемента	Изделия закладные						Всего
	Арматура класса A III		Прокат марки ВСт3пс		ВСт3кп2		
	ГОСТ 5781-82		ГОСТ 19903-74		ГОСТ 8509-72		
	ф10	Итого	в=6	Итого	∠63×6	Итого	
ПС16	0,40	0,40	1,12	1,12	1,38	1,38	2,90
ПС17	0,40	0,40	1,12	1,12	1,38	1,38	2,90

Формат	Зона	Поз.	Обозначение	Наименование	Кол.	Примечание
				Оборочные единицы		
		2	1.030.1-1.1-3 30	Изделие закладное М18	2	1,45кг
			Переменные данные	для исполнений		
				-КНИ-16.00		
				Оборочные единицы		
		1	1.030.1-1.1-169	Панель ЗПС46.120.30-л-1	1	280кг
				-КНИ-16.00-01		
				Сборочные единицы		
		1	1.030.1-1.1-168	Панель ЗПС41.120.25-л-1	1	220кг
				-КНИ-16.00-02		
				Сборочные единицы		
		1	1.030.1-1,1-169	Панель ЗПС46.180.30-л-1	1	420кг
				-КНИ-16.00-03		
				Сборочные единицы		
		1	1.030.1-1.1-168	Панель ЗПС41.180.25-л-1	1	330кг

1. Марка бетона панелей по морозостойкости Мрз 35, плотность в сухом состоянии 1000 кг/м³.
2* Размер для справок

Привязан

Инв. N

Н.контр.	Ткач		08.86
Гл.специал.	Слабко		08.86
Гл.констр.	Миронов		08.86
Рук.сект.	Пшеничнов		08.86
Рук.гр.	Кузнецов		08.86
Исполн.	Мельник		08.86
Пров.	Гудий		08.86

810-1-13.86 -КНИ-16.00

Панель стеновая (ПС-16; ПС-17)

стадия	Масса	Масштаб
РП	см. таблицу	1:20
Лист	Листов 1	

ГИПРОНИСЕЛЬПРОМ г.Орел

Копировал Ахромова

Формат А3

Инв.№ подл. | Подпись и дата | Взам.инв.№

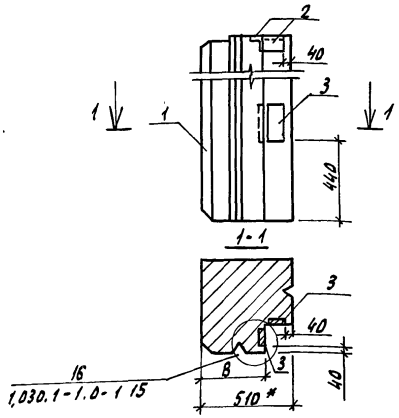

Обозначение	Марка	в, мм	Масса, кг
-КЖИ-17.00	ПС 18	300	356,5
-КЖИ-17.00-01	ПС 18	250	276,5

Марка элемента	Изделия закладные									Всего
	Арматура класса			Прокат марки						
	AIII			Вст3пс				Вст3кп2		
	ГОСТ 5781-82			ГОСТ 19903-74				ГОСТ 8509-72		
	ф10		Итого	б=6	б=6	б=8	Итого	L63х6	Итого	
ПС-18	0,76		0,76	1,12	0,68	2,52	4,32	1,38	1,38	6,46

Формат	Зона	Поз.	Обозначение	Наименование	Кол.	Примечание
				Сборочные единицы		
		2	1.030.1-1 1-3.30	Изделие закладное М18	2	1,45кг
		3	1.030.1-1 1-3.34	Изделие закладное М19	2	1,78кг
				Переменные данные для исполнений		
				-КЖИ-17.00		
				Сборочные единицы		
		1	1.030.1-1. 1-1 69	Панель стеновая		
				ЗПС 46.150.30-Л-2	1	350кг
				-КЖИ-17.00-01		
				Сборочные единицы		
		1	1.030.1-1. 1-1 68	Панель стеновая		
				ЗПС 41.150.25-Л-2	1	270кг

1. Марка бетона панелей по морозостойкости Мрз 35, плотность в сухом состоянии 1000 кг/м³
2. * Размер для справок.

Привязан

Инв. N

Н.контр.	Ткач		09.86
Гл.специал.	Славка		09.86
Гл.констр.	Миронов		09.86
Рук.сект.	Пирнисков		09.86
Рук.гр.	Кузнецов		09.86
Исполн.	Мельник		09.86
Пров.	Гудий		09.86

810-1-13.86

-КЖИ-17.00

Панель стеновая ПС 18

Стадия	Масса	Масштаб
РП	см. табл.	1:20
Лист	Листов 1	

ГИПРОНИСЕЛЬПРОМ г.Орел

Копировал Николаева

Формат А3

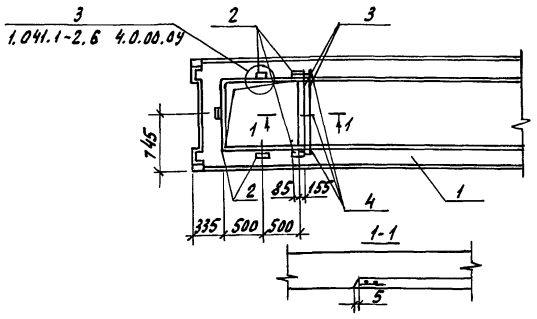

Формат	Зона	Поз.	Обозначение	Наименование	Кол.	Примечание
				Сборочные единицы		
		1	1.041.1-2. в 2.0.00.0	Плита ПРС56.15-6АIVП-А	1	2210 кг
		2	1.400-15.1 540-01	Изделие закладное МН540	5	
				Детали		
	6.4	3	-КЖИ-18.01	К-А-III-10 ГОСТ 5781-82 ℓ=1100	2	0,88 кг
	6.4	4	-КЖИ-18.02	КА-III-6 ГОСТ 5781-82 ℓ=100	3	0,02 кг

Ведомость расхода стали на дополнительные закладные детали, кг

Марка элемента	Изделия арматурные			Всего	Изделия закладные						Всего	Общий расход
	Арматура класса А-III ГОСТ 5781-82				Арматура класса А-III ГОСТ 5781-82			Прокат марки Вст3кп2-1 ГОСТ 8510-72				
	Ф6	Ф10	Итого		Ф8		Итого	110х63х8		Итого		
П7	0.066	1.36	1.426	1.426	2.0		2.0	9.41		9.41	11.41	12.84

Привязан

Инв. N

Н. контр.	Теач		10.08.86
Гл. спец.	Слабко		01.86
Гл. констр.	Миронов		08.86
Рук. сект.	Пшеничнов		08.86
Рук. гр.	Кузнецов		08.86
Ст. арх.	Металлова		08.86

810-1-13.86 -КЖИ-18.00

Плита покрытия П7

Стадия	Масса	Масштаб
РП	2222.8	1:50
Лист	Листов 1	

ГИПРОНИСЕЛЬПРОМ г. Орел

Инв. N подл. | Подпись и дата | Взам. инв. N

Копировал Николаева

Формат А3

Альбом XIII

Типовой проект

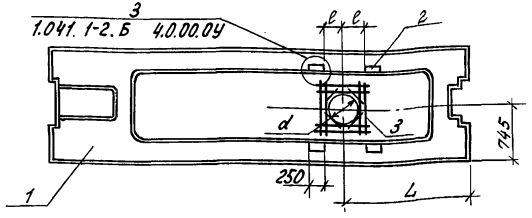

Обозначение	Марка	L,	e,	d,	Масса, кг	Примечание
-КЖИ-19.00	П5	2200	370	700	2221	
-КЖИ-19.00-01	П6	1100	370	700	2221	
-КЖИ-19.00-02	П7	1700	220	400	2220.5	
-КЖИ-19.00-03	П8	1200	220	400	2220.5	
-КЖИ-19.00-04	П9	950	220	400	2220.5	
-КЖИ-19.00-05	П10	2400	220	400	2220.5	
-КЖИ-19.00-06	П11	1500	220	400	2220.5	

Ведомость расхода стали на дополнительные закладные детали, кг

Марка элемента	Изделия арматурные				Изделия закладные					Общий расход
	Арматура класса A-III ГОСТ 5781-82			Всего	Арматура класса A-III ГОСТ 5781-82			Прокат марки Вст3кп2-1 ГОСТ 8510-72			Всего	
	ф6		Итого		ф8		Итого	Швеллер №20		Итого		
П5, П6	1,85		1,85	1,85	1,6		1,6	7,53		7,53	9,13	10,98
П7, П8, П9, П10, П11	1,32		1,32	1,32	1,6		1,6	7,53		7,53	9,13	10,45

Формат	Зона	Поз.	Обозначение	Наименование	Кол.	Примечание
				Сборочные единицы		
		1	1.041.1-2.62.0.00-07	Плита ПРС56.15-6Ат V П	1	2210кг
		2	1.400-15.81.540-01	Изделие закладное МН540	4	2,28кг
			Переменные данные	для исполнений		
				-КЖИ 19.00		
				Сборочные единицы		
А3			-КЖИ-19.01	Сетка арматурная СА1	1	1,85кг
				-КЖИ 19.00-01		
				-КЖИ 19.00-02		
				-КЖИ 19.00.03		
				-КЖИ 19.00-04		
				-КЖИ 19.00-05		
				-КЖИ 19.00-06		
				Сборочные единицы		
А3			-КЖИ-19.01-01	Сетка арматурная СА2	1	1,32кг

Привязан

Инв.N

Н.контр.	Ткач		08.86
Гл.специал.	Славко		08.86
Гл.констр.	Миронов		08.86
Рук.сект.	Пшеницнов		08.86
Рук.гр.	Кузнецов		08.86
Ст.арх.	Мотылева		08.86

810-1-13.86 -КЖИ-19.00

Плита покрытия (П5 ÷ П11)

Стадия	Масса	Масштаб
РП	см. таблицу	1:50
Лист	Листов 1	

ГИПРОНИСЕЛЬПРОМ г. Орел

Инв.N подл. | Подпись и дата | Взам. инв.N

Копировал Ахромова

Формат А3

Альбом VIII

Типовой проект

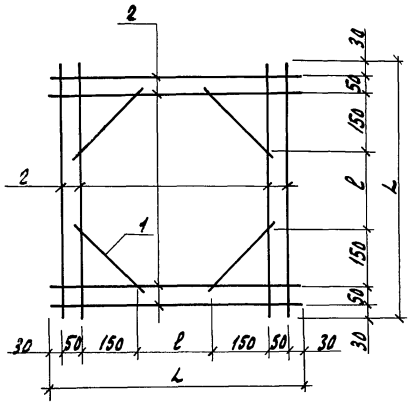

Обозначение	Марка	L, мм	ℓ, мм	Масса, кг
-КЖИ-19.01	СА1	920	460	1,85
-КЖИ-19.01-01	СА2	620	160	1,32

Формат	Зона	Поз.	Обозначение	Наименование	Кол.	Примечание
				Детали		
Б4		1	-КЖИ-19.01.01	А-III-6 ГОСТ 5781-82		
				ℓ = 250	4	0,056 кг
			Переменные данные	для исполнений		
				-КЖИ-19.01.00		
				Детали		
Б4		2	-КЖИ-19.01.02	А-III-6 ГОСТ 5781-82		
				ℓ = 920	8	0,20 кг
				-КЖИ-19.01.00-01		
				Детали		
Б4		2	-КЖИ-19.01.02-01	А-III-6 ГОСТ 5781-82		
				ℓ = 620	8	0,14 кг

Изготовление сеток производить при помощи контактной точечной электросварки в соответствии с ГОСТ 14098-68 и СН 393-78.

Привязан

Инв. №

Взам. инв. №

Подпись и дата

Инв. № подл.

Н. контр.	Ткач		08.86
Гл. специал.	Славко		08.86
Гл. констр.	Миронов		08.86
Рук. сект.	Пшеничнов		08.86
Рук. гр.	Кузнецов		08.86
Ст. дрх.	Металова		08.86

810-1-13.86 -КЖИ-19.01

Сетка арматурная (СА1; СА2)

Стадия	Масса	Масштаб
РП	сп. габ-литу	
Лист	Листов 1	

ГИПРОНИСЕЛЬПРОМ г. Орел

Копировал Николаева Формат А3

Альбом VIII

Типовой проект

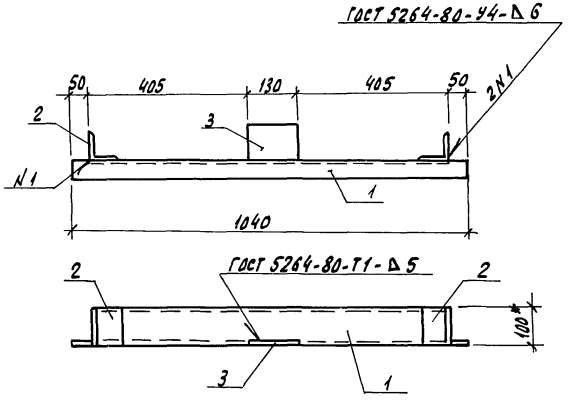

* Размер для справок

Балку окрасить краской БТ-177 ГОСТ 5631-79 II 4

Формат	Зона	Поз.	Обозначение	Наименование	Кол.	Примечание
				Детали		
БЧ		1	-КЖИ-20.01	Швеллер 10 ГОСТ 8240-72 / Ст3кп-2-I ГОСТ 535-79 ℓ=1040	1	8,934 кг
БЧ		2	-КЖИ-20.02	Уголок Б-75×75×8 ГОСТ 8509-72 / Ст3кп2-I ГОСТ 535-79 ℓ=100	2	0,902 кг
БЧ		3	-КЖИ-20.03	Полоса Б-10×130 ГОСТ 103-76 / Ст3сп2-I ГОСТ 535-79 ℓ=100	1	1,021 кг

Привязан

Инв. №

Инв.№ подл. | Подпись и дата | Взам. инв.№

Н. контр.	Ткач		20.08.86
Гл. спец. отд.	Слабко		08.86
Гл. констр.	Миранов		08.86
Рук. сект.	Пшеничная		08.86
Рук. гр.	Кузнецов		08.86
Исполн.	Сидаренко		08.86
Пров.	Гудий		08.86

810-1-13.86 -КЖИ-20.00

Балка Б-1

Стадия	Масса	Масштаб
РП	11,759	1:10
Лист	Листов 1	

ГИПРОНИСЕЛЬПРОМ г. Орел

Копировал Николаева

Формат А3

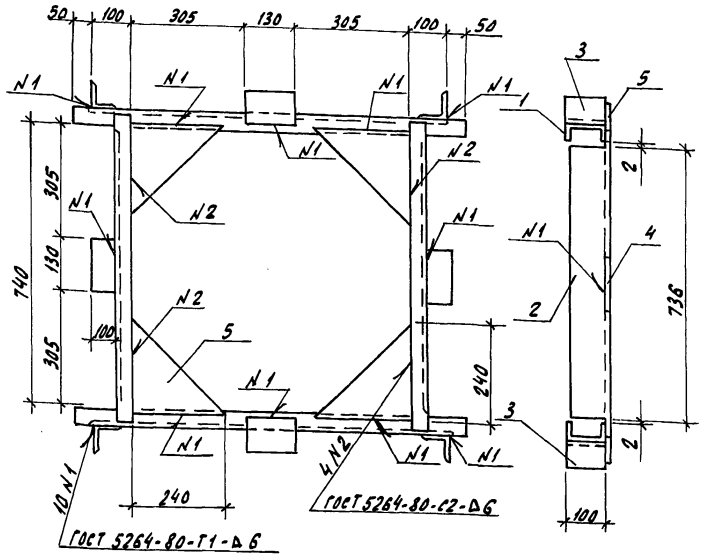

Неуказанные швы выполнить по ГОСТ 5264-80 швом н1 с катетом шва 6мм по месту прилегания деталей.
Балочную клетку окрасить краской БТ-177 ГОСТ 5631-79 II ч

Формат	Зона	Поз.	Обозначение	Наименование	Кол.	Примечание
				Детали		
БЧ		1	-КЖИ-21.01	Швеллер 10 ГОСТ 8240-72 / Вст3кп2-1 ГОСТ 535-79 ℓ=1040	2	8,934кг
БЧ		2	-КЖИ-21.02	Швеллер 10 ГОСТ 8240-72 / Вст3кп2-1 ГОСТ 535-79 ℓ=810	2	7,052кг
БЧ		3	-КЖИ-2103	Уголок Б-75×75×8 ГОСТ 8509-72 / Вст3кп-2-3 ГОСТ 535-79 ℓ=100	4	0,902кг
БЧ		4	-КЖИ-21.04	Полоса Б-10×130 ГОСТ 103-76 / Вст3сп-1 ГОСТ 535-79 ℓ=100	4	1,021кг
БЧ		5	-КЖИ-21.05	Лист Б-ПН-НО-10 ГОСТ 19903-74 / Вст3пс ГОСТ 14637-79	4	4,553кг

Привязан

Инв. N

Н. контр.	Теач		10.08.86
Гл. спец. отд.	Славко		08.86
Гл. констр.	Миронов		08.86
Рук. сект.	Пшеничнов		08.86
Рук. гр.	Кузнецов		08.86
Исполн.	Сидоренко		08.86
Пров.	Гудий		08.86

810-1-13.86 -КЖИ-21.00

Балочная клетка БК-2

Стадия	Масса	Масштаб
РП	48.770	1:10
Лист	Листов 1	

ГИПРОНИСЕЛЬПРОМ г. Орел

Инв. N подл. | Подпись и дата | Взам. инв. N

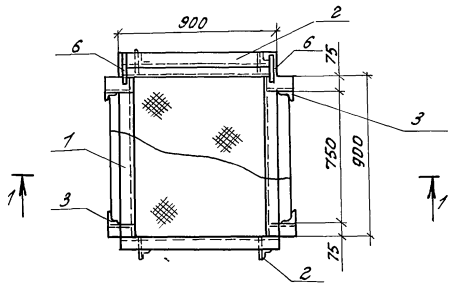

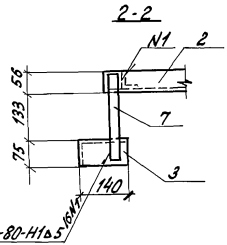

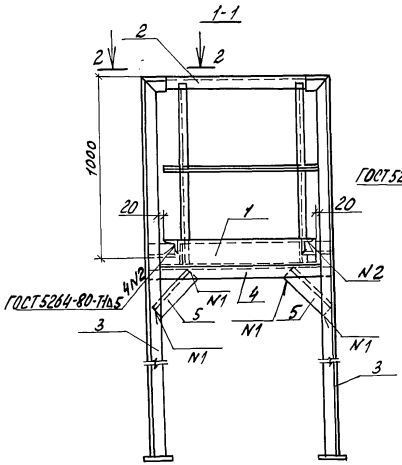

Формат	Зона	Поз.	Обозначение	Наименование	Кол.	Примечание
				Сборочные единицы		
		1	1.450.3-3.12.1.1.00-02	Переходная площадка ПМХЦ-90	1	63.0кг
		2	1.450.3-3.15.1.0.1.0	Ограждение ОГПМХ36-10.9	2	17.0кг
А4		3	-КЖИ-23.00	Стремянка СТ1	2	47.0кг
				Детали		
Б4		4	-КЖИ-22.01	Уголок Б-75х75х5 ГОСТ 8509-72 / Вст3кп-2 ГОСТ 535-79 ℓ=1050	2	6.1кг
Б4		5	-КЖИ-22.02	Уголок Б-75х75х5 ГОСТ 8509-72 / Вст3кп-2 ГОСТ 535-79 ℓ=350	4	2.1кг
Б4		6	-КЖИ-22.03	Полоса Б-30х5 ГОСТ 103-76 / Вст3кп2 ГОСТ 535-79 ℓ=210	4	0.3кг

Привязан

Инв.N

Переходную площадку окрасить эмалью ПФ-115 по ГОСТ 6465-76 по огрунтовке ФЛ-03к ГОСТ 9109-81

Н. контр.	Ткач		08.86
Гл. спец. отд.	Олавко		08.86
Гл. констр.	Миронов		08.86
Рук. сект.	Тищенков		08.86
Рук. гр.	Кузнецов		08.86
Исполн.	Мезенова		08.86
Пров.	Кузнецов		08.86

810-1-13.86 -КЖИ-22.00

Переходная площадка ПП1

Стадия	Масса	Масштаб
РП	2136	1:20
Лист	Листов 1	

ГИПРОНИСЕЛЬПРОМ г. Орел

Инв.N подл. | Подпись и дата | Взам. инв.N

Копировал Ахромова

Формат А3

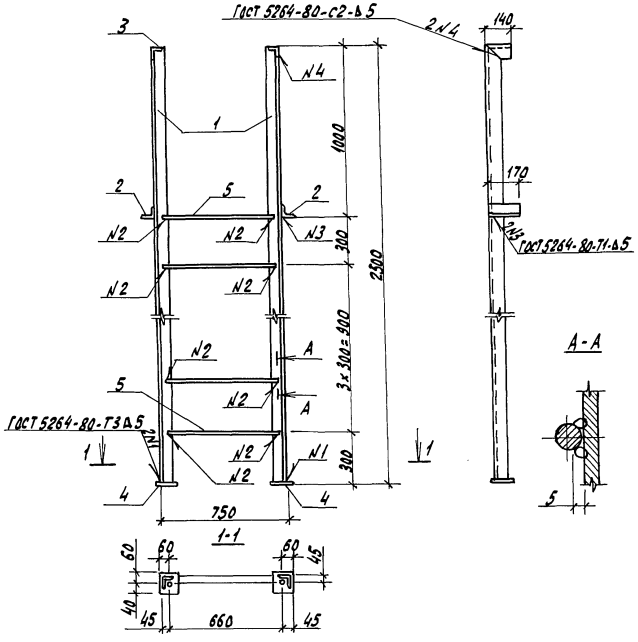

Шов N2 - сварка ручная дуговая
Стремянку окрасить эмалью ПФ-115 по ГОСТ 6465-76 по грунтовке ФЛ-03К ГОСТ 9109-81.

Формат	Зона	Поз.	Обозначение	Наименование		Примечание
				Детали		
БЧ		1	КЖИ-23.01	Уголок $\frac{Б-75\times75\times6\ ГОСТ\ 8509-72}{Ст3сп-2Г\ ГОСТ\ 535-79}$ ℓ=2510	2	17.2кг
БЧ		2	КЖИ-23.02	Уголок $\frac{Б-75\times75\times6\ ГОСТ\ 8509-72}{Ст3сп-2Г\ ГОСТ\ 535-79}$ ℓ=170	2	1.2кг
БЧ		3	КЖИ-23.03	Уголок $\frac{Б-75\times75\times6\ ГОСТ\ 8509-72}{Ст3сп-2Г\ ГОСТ\ 535-79}$ ℓ=140	2	1.0кг
БЧ		4	КЖИ-23.04	Полоса $\frac{Б-6\times100\ ГОСТ\ 103-76}{Ст3сп-2Г\ ГОСТ\ 535-79}$ ℓ=100	2	0.5кг
БЧ		5	КЖИ-23.04	А-I-18 ГОСТ 5781-82 ℓ=720	5	1.44кг

Привязан

Инв. N

Н.контр.	Ткач		09.86
Гл.спец.т	Сладко		09.86
Гл.констр.	Миронов		09.86
Рук.сект	Пшеничная		09.86
Рук.гр.	Бузинцев		09.86
Ценолм.	Мезенцева		09.86
Пров.	Кузнецов		09.86

В10-1-13.86 КЖИ-23.00

Стремянка СТ1

Стадия	Масса	Масштаб
РП	47.0	1:20
Лист	Листов 1	

ГИПРОНИСЕЛЬПРОМ г.Орел

Копировал Николаева

Формат А3

Инв.N подл. | Подпись и дата | Взам. инв.N

Альбом XIII

Типовой проект

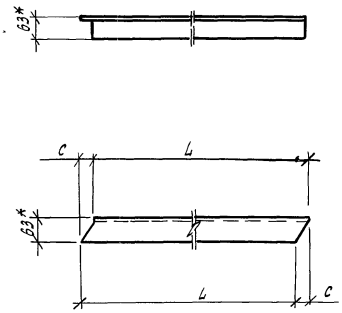

Обозначение	Марка	L, мм	C_1, мм	Масса, кг
-КЖИ-24.00	МС2	2285	27	11,0
-КЖИ-24.00-01	МС3	2180	17	10,5

* Размеры для справок.

Привязан

Инв.№

Н.контр.	Ткач		20.08.86
Гл.специал.	Славко		08.86
Гл.констр.	Миронов		08.86
Рук.сект.	Пшеничнов		08.86
Рук.гр.	Кузнецов		08.86
Ст.арх.	Моталова		08.86

-КЖИ-24.00

Изделие соединительное (МС2, МС3)

Стадия	Масса	Масштаб
РП	см. таблицу	1:10
Лист	Листов 1	

Уголок Б-63×63×5 ГОСТ 8509-72 Вст3кп2 ГОСТ 535-79

ГИПРОНИСЕЛЬПРОМ г. Орел

Копировал Муратова

Формат А4

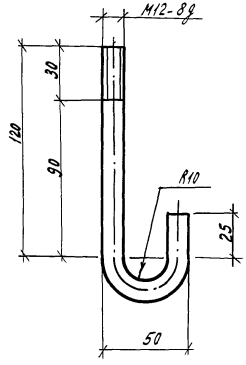

Привязан

Инв.№

Н.контр.	Ткач		20.08.86
Гл.специал.	Славко		08.86
Гл.констр.	Миронов		08.86
Рук.сект.	Пшеничнов		08.86
Рук.гр.	Кузнецов		08.86
Ст.арх.	Моталова		08.86

810-1-13.86 -КЖИ-25.00

Болт анкерный А2.

Стадия	Масса	Масштаб
РП	0,2	1:2
Лист	Листов 1	

А-I-12 ГОСТ 5781-82 l=200.

ГИПРОНИСЕЛЬПРОМ г. Орел

21598-13 31

Копировал Муратова

Формат А4

Альбом XIII

Типовой проект

Формат	Зона	Поз.	Обозначение	Наименование	Кол.	Примечание
				Детали		
Б.4		1	-КЖИ-26.01	Швеллер 12 ГОСТ 8240-72 ℓ=3000 Вст3кп-2-I ГОСТ 535-79	2	31,2 кг
Б.4		2	-КЖИ-26.02	Квадрат 8-10 ГОСТ 2591-71 ℓ=2700 Вст3сп-I ГОСТ 535-79	1	2,12 кг
Б.4		3	-КЖИ-26.03	Полоса Б-10×50 ГОСТ 103-76 ℓ=250 Вст3сп-I ГОСТ 535-79	2	1,0 кг

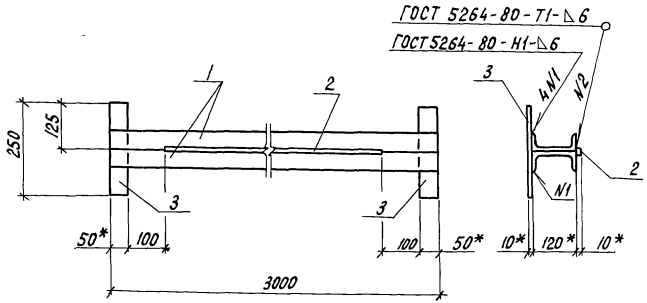

* Размеры для справок

Привязан

Инв. N

Н.контр.	Ткач		29.08.86
Гл.спецотд	Слабко		08.86
Гл.констр	Миронов		08.86
Рук.сект.	Пщениснов		08.86
Рук.гр.	Кузнецов		08.86
Ст.арх.	Моталова		08.86

810-1-13.86 -КЖИ-26.00

Изделие закладное МН1

Стадия	Масса	Масштаб
РП	65,5	1:10
Лист	Листов 1	

ГИПРОНИСЕЛЬПРОМ г. Орел

Инв. N подл. | Подпись и дата | Взам. инв. N

21598-13 32

Копировал Перелыгина

Формат А3

Альбом XIII

Типовой проект

Формат	Зона	Поз.	Обозначение	Наименование	Кол.	Примечание
				Деталь		
Б4		1	-КНЦ-27.01	полоса Б-10×80 ГОСТ 103-76 / Вст 3сп-2-I ГОСТ 535-79 ℓ=80		
					1	0,5 кг
Б4		2	-КНЦ-27.02	А-I-20 ГОСТ 5781-82	1	0,2 кг

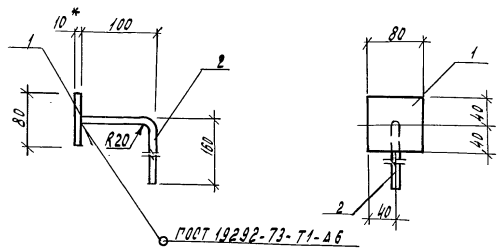

*Размер для справок.

Привязан

Инв.№

Н.контр.	Ткач		20.08.86
Гл.специал.	Слабко		08.86
Гл.констр.	Миронов		08.86
Рук.сект.	Пшеничнов		08.86
Рук.гр.	Кузнецов		08.86
Исполн.	Мезенова		08.86
Пров.	Рудий		08.86

810-1-13.86 -КНЦ-27.00

Изделие закладное МН2

Стадия	Масса	Масштаб
РП	0,7	1:5
Лист	Листов 1	

ГИПРОНИСЕЛЬПРОМ г. Орел

21598-13 33

Копировал Муратова

Формат А3

Инв.№ подл. | Подпись и дата | Взам.инв.№

Альбом VIII

Типовой проект

Формат	Зона	Поз.	Обозначение	Наименование	Кол.	Примечание
				Детали		
БЧ		1	-КЖИ-28.01	полоса Б-5х80 ГОСТ 103-76 l=80 Ст3сп-1 ГОСТ 535-79	1	0,25 кг
БЧ		2	-КЖИ-28.02	полоса Б-5х30 ГОСТ 103-76 l=290 Ст3сп-1 ГОСТ 535-79	1	0,30 кг

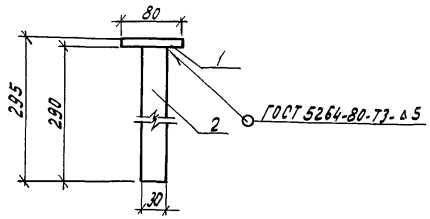

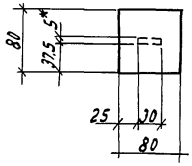

* Размер для справок.

Привязан

Инв. №

Н. контр.	Ткач		20.08.86
Гл. специал.	Слабко		08.86
Гл. констр.	Миронов		08.86
Рук. сект.	Пшеничнов		08.86
Рук. гр.	Кузнецов		08.86
Исполн.	Мезенова		08.86
Пров.	Гудий		08.86

810-1-13.88 -КЖИ-28.00

Изделие закладное МН3

Стадия	Масса	Масштаб
РП	0,55	1:10
Лист	Листов 1	

ГИПРОНИСЕЛЬПРОМ г. Орел

Инв. № подл. | Подпись и дата | Взам. инв. №

Копировал Муратова

Формат А3

Альбом XIII

Типовой проект

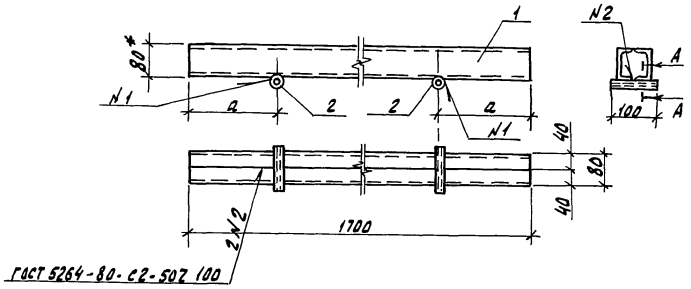

Обозначение	Марка	a, мм
-КЖИ-29.00	62	440
-КЖИ-29.00-01	63	315

А-А

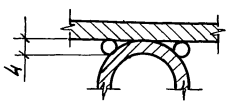

Шов N1 - сварка ручная дуговая
* Размер для справок

Формат	Зона	Поз.	Обозначение	Наименование	Кол	Примечание
				Документация		
А4			-КЖИ-29.00.СБ	Сборочный чертеж		
				-КЖИ-29.00		
				Детали		
Б.Ч		1	-КЖИ-29.01	Швеллер $\frac{8\ ГОСТ\ 8240-72}{В\ ст3кп2\ 3\ ГОСТ\ 535-79}$ l=1700	2	12.0кг
Б.Ч		2	-КЖИ-29.02	Труба $\frac{40\times3\times100\ ГОСТ\ 10704-76}{В-6\ ст3сп\ ГОСТ\ 10705-80}$	2	0.275кг
				-КЖИ-29.00-01		
			Различие исполнений -КЖИ-29.00 и			
			-КЖИ-29.00-01 по сборочному чертежу			

Привязан

Инв. N

Н. контр.	Ткач		20.08.86
Гл. спец. отд.	Слабко		08.86
Гл. констр.	Миронов		08.86
Рук. сект.	Пшеничнов		08.86
Рук. гр.	Кузнецов		08.86
Исполн.	Мезенова		08.86
Пров.	Гудий		08.86

810-1-13.86 -КЖИ-29.00

Балка (62; 63)

Стадия	Масса	Масштаб
РП	24,55	1:10

Лист | Листов 1

ГИПРОНИСЕЛЬПРОМ г. Орел

Инв. N подл. | Подпись и дата | Взам. инв. N

21598-13 35

Копировал Николаева

Формат А3

Альбом XIII

Типовой проект

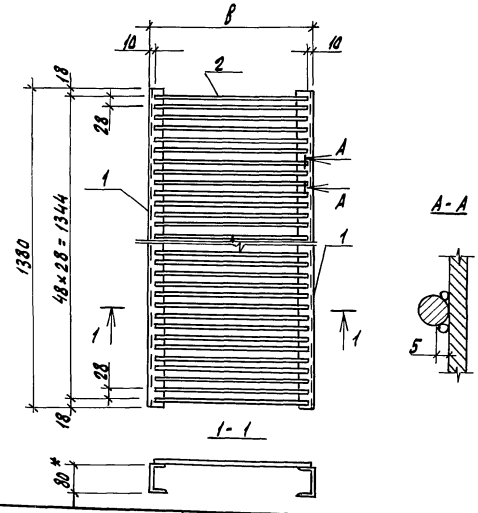

Обозначение	Марка	В, мм	Масса, кг
КЖИ-30.00	РС1	415	26.4
30.00-01	РС2	460	27.2

Сварка ручная дуговая
* Размер для справок

Формат	Зона	Поз.	Обозначение	Наименование	Кол.	Примечание
				Детали		
Б.4		1	КЖИ-30.01	Швеллер 8 ГОСТ 8240-72 / Ст3кп-2 ГОСТ 535-79 ℓ=1380	2	9,7 кг
				Переменные данные для исполнений		
				КЖИ-30.00		
				Детали		
Б.4		2	КЖИ-30.02	А-I-10 ГОСТ 5781-82 ℓ=395	29	0,24 кг
				КЖИ-30.00-01		
				Детали		
Б.4		2	КЖИ-30.02-01	А-I-10 ГОСТ 5781-82 ℓ=440	29	0,27 кг

Привязан

Инв. №

Н. контр.	Ткач		12.08.86
Гл. специал.	Слабко		
Гл. констр.	Миронов		
Рук. сект.	Пшеничнов		
Рук. гр.	Кузнецов		08.86
Исполн.	Мезенова		08.86
Пров.	Гудий		

810-1-13.86

КЖИ-30.00

Решетка стальная (РС1; РС2)

Стадия	Масса	Масштаб
РП	см. табл.	1:10
Лист	Листов	

ГИПРОНИСЕЛЬПРОМ г. Орел

Инв. № подл. | Подпись и дата | Взам. инв. №

Копировал Николаева

Формат А3

Альбом XIII

Типовой проект

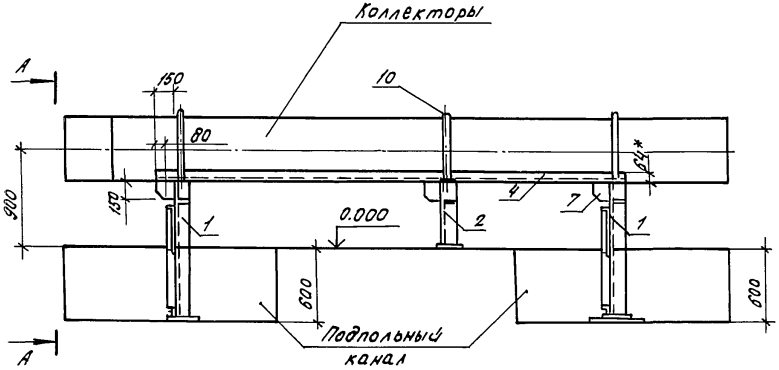

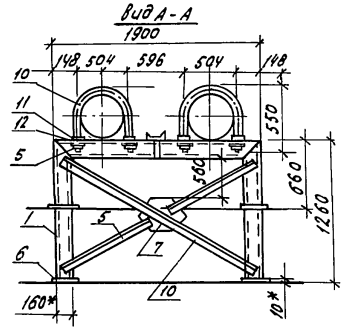

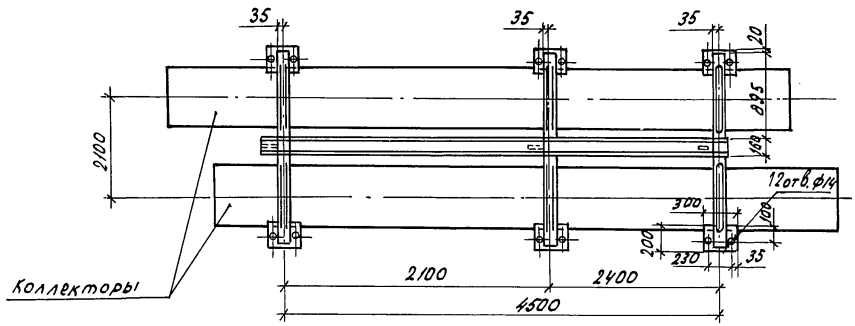

1. Сварку производить электродом. ОММ-5-342-20-Р ГОСТ 9467-75. Толщину сварных швов принять не более толщины свариваемых деталей.
2. Сварные швы зачистить.
3. Подставку покрыть эмалью НЦ-132П ГОСТ 6631-74 в 4 слоя по грунтовке.
4. * Размеры для справок.

Привязан

Инв. N

Н. контр.	Ткач		20.08.86
Гл. спец. отд.	Славко		08.86
Гл. констр.	Миронов		08.86
Рук. сект.	Пшеничнов		08.86
Рук. гр.	Кузнецов		08.86
Исполн.	Мезенова		08.86
Пров.	Гудий		08.86

810-1-13.86 -КМИ-31.00 СБ

Подставка ППК-1 под коллекторы
Сборочный чертеж

Стадия	Масса	Масштаб
РП	385,24	1:10
Лист	Листов 1	

ГИПРОНИСЕЛЬПРОМ г. Орел

Инв. N подл. | Подпись и дата | Взам. инв. N

Копировал Баздырева

Формат А3

Альбом XIII

Типовой проект

Формат	Зона	Поз.	Обозначение	Наименование	Кол.	Примечание
				Документация		
А3			-КЖИ-31.00.СБ	Сборочный чертеж.		
				Детали		
Б4		1	-КЖИ-31.01	Стойка		
				Швеллер 16 ГОСТ 8240-72 / В ст.3кп2 ГОСТ 535-79		
				L = 1260	2	17.9 кг
Б4		2	-КЖИ-31.02	Стойка		
				Швеллер 16 ГОСТ 8240-72 / В ст.3кп2 ГОСТ 535-79		
				L = 860	2	9.4 кг
Б4		3	-КЖИ-31.03	Перемычка		
				Швеллер 16 ГОСТ 8240-72 / В ст.3кп2 ГОСТ 535-79		
				L = 1950	3	27.7 кг
Б4		4	-КЖИ-31.04	Связь продольная		
				Швеллер 16 ГОСТ 8240-72 / В ст.3кп2 ГОСТ 535-79		
				L = 4720	1	67.0 кг
Б4		5	-КЖИ-31.05	Связь поперечная		
				Уголок 6-63х63х6 ГОСТ 8509-72 / В ст.3кп2 ГОСТ 535-79		
Б4		5		L = 1050	4	6.0 кг

Привязан

Инв. N

Взам. инв. N | Подпись и дата

Н.контр.	Ткач		09.86
Гл.спецгод	Славко		08.86
Гл.констр.	Миронов		08.86
Рук.сект	Пшеничнев		08.86
Рук.гр.	Кузнецов		08.86
Исполн.	Мезенцева		09.86
Пров.	Гудий		08.86

-КЖИ-31.00

Подставка ППК-1 под коллекторы

Стадия	Лист	Листов
РП	1	2

ГИПРОНИСЕЛЬПРОМ г. Орел

Копировал Николаева

Формат А4

Формат	Зона	Поз.	Обозначение	Наименование	Кол.	Примечание
Б4		6	-КЖИ-31.06	Пята		
				Лист Б-ПН-НО-10 ГОСТ 19903-74 / В ст.3кп2 ГОСТ 14637-79		
				300х200	6	4.68 кг
Б4		7	-КЖИ-31.07	Косынка		
				Лист Б-ПН-НО-5 ГОСТ 19903-74 / В ст.3кп2 ГОСТ 14637-79		
				150х150	3	0.88 кг
Б4		8	-КЖИ-31.08	Стойка		
				Швеллер 16 ГОСТ 8240-72 / В ст.3кп2 ГОСТ 535-79		
				L = 1260	4	17.9 кг
Б4		9	-КЖИ-31.09	Связь поперечная		
				Уголок Б-63х63х6 ГОСТ 8509-72 / В ст.3кп2 ГОСТ 535-79		
				L = 2220	2	12.7 кг
Б4		10	-КЖИ-31.10	Хомут		
				Круг В-24 ГОСТ 2590-71 / В ст.3кп2 ГОСТ 535-79		
				L разв. = 1363,3	6	4.8 кг
				Стандартные изделия		
		11		Гайка М 21.7 Н5		
				ГОСТ 5915-70	24	
		12		Шайба 24.01.012		
				ГОСТ 10906-78	12	

Привязан

Инв. №

Взам. инв. № | Подпись и дата | Инв. № подл.

810-1-13.86 -КЖИ-31.00

Лист 2

Копировал Николаева

Формат А4

Альбом XIII

Типовой проект

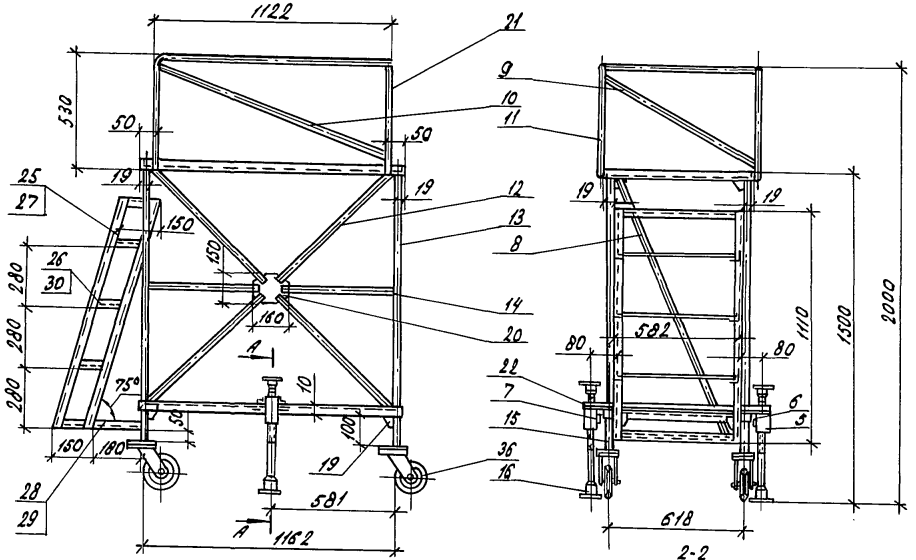

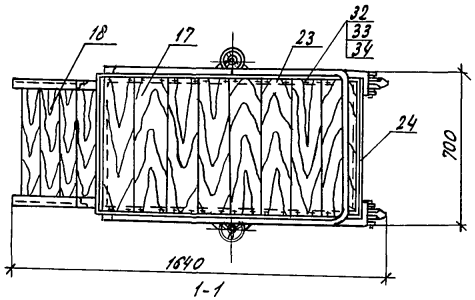

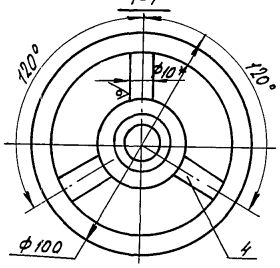

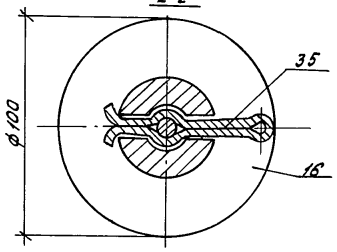

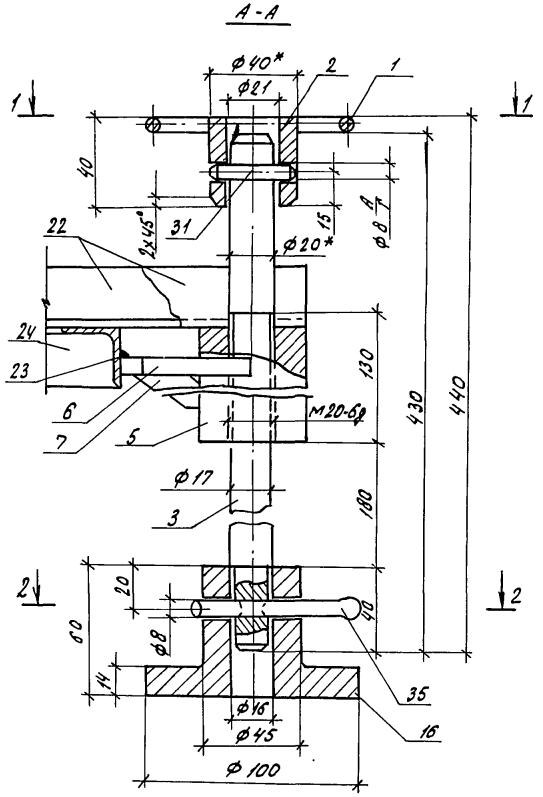

1. Сварку производить ОММ-5-342-2,0-Р по ГОСТ 5264-80 по месту прилегания деталей.
2. Подставку покрыть краской БТ-177 ГОСТ 5631-79 II.4

Н.контр.	Ткач		29.08.86
Гл.специал.	Славко		08.86
Гл.констр.	Миронов		08.86
Рук.сект.	Пименисов		08.86
Рук.гр.р.	Кузнецов		08.86
Исполн.	Мельник		08.86
Пров.	Гудий		08.86

Привязан

Инв.№

810-1-13.86 -КНИ-32.00 СБ

Подставка передвижная ПП-1

Сборочный чертеж.

Стадия	Масса	Масштаб
РП		1:20
Лист	Листов 1	

ГИПРОНИСЕЛЬПРОМ г.Орел

Инв.№ подл. | Подпись и дата | Взам.инв.№

21598-13 39

Копировал Баздырева

Формат А3

Альбом XIII

Типовой проект

Формат	Зона	Поз.	Обозначение	Наименование	Кол.	Примечание
				Документация		
А3			-КЖИ-32.00.СБ	Сборочный чертеж		
				Сборочные единицы		
				Детали		
Б4		1	-КЖИ-32.01	Маховик		
				Круг В10 ГОСТ 2590-71 / В Ст 3кп 2 ГОСТ 535-79		
				L = 300 мм	1	0,2 кг
Б4		2	-КЖИ-32.02	Втулка		
				Круг В40 ГОСТ 2590-71 / В Ст. 3кп 2 ГОСТ 535-79		
				L = 40 мм	1	0,4 кг
Б4		3	-КЖИ-32.03	Винт		
				Круг В20 ГОСТ 2590-71 / В ст. 3кп 2 ГОСТ 535-79		
				L = 430 мм	1	1,1 кг
Б4		4	-КЖИ-32.04	Спица		
				Круг В10 ГОСТ 2590-71 / В ст. 3кп 2 ГОСТ 535-79		
				L = 20 мм	3	0,01 кг

Привязан

Инв.N

Взам.инв.N | Подпись и дата

Н.контр.	Ткач		20.08.86
Гл.спец.отд.	Слабко		08.86
Гл.констр.	Миронов		08.86
Рук.сект.	Пшеничнов		08.86
Рук.гр.	Кузнецов		08.86
Исполн.	Мельник		08.86
Пров.	Гудий		08.86

-КЖИ-32.00

Подставка передвижная

Стадия	Лист	Листов
РП	1	6

ГИПРОНИСЕЛЬПРОМ г.Орел

Инв.N подл.

Копировал Перелыгина Формат А4

Формат	Зона	Поз.	Обозначение	Наименование	Кол.	Примечание
Б4		5	-КЖИ-32.05	Втулка		
				Круг В50 ГОСТ 2590-71 / В Ст. 3пс 6-1 ГОСТ 535-79		
				L = 110 мм	1	2,16 кг
Б4		6	-КЖИ-32.06	Плита		
				Лист Б-ПН-НО-5.0 ГОСТ 19903-74 / Ст 3пс 3 ГОСТ 14637-79		
				160 мм × 60 мм	1	0,38 кг
Б4		7	-КЖИ-32.07	Косынка		
				Лист Б-ПН-НО-5.0 ГОСТ 19903-74 / Ст. 3пс 3 ГОСТ 14637-79		
				45 мм × 30 мм	1	0,05 кг
Б4		8	-КЖИ-32.08	Подкос		
				Труба 22×3 ГОСТ 8734-75 / В 20 ГОСТ 8733-74		
				L = 1250 мм	1	1,8 кг
Б4		9	-КЖИ-32.09	Подкос		
				Труба 22×3 ГОСТ 8734-75 / В 20 ГОСТ 8733-74		
				L = 640 мм	1	0,9 кг
Б4		10	-КЖИ-32.10	Подкос		
				Труба 22×3 ГОСТ 8734-75 / В 20 ГОСТ 8733-74		
				L = 1110 мм	2	1,6 кг

Привязан

Инв.N

Взам.инв.N | Подпись и дата | Инв.N подл.

810-1-13.86 -КЖИ-32.00 Лист 2

Копировал Перелыгина Формат А4

Типовой проект

Формат	Зона	Поз.	Обозначение	Наименование	Кол.	Примечание
Б4		11	КЖИ-32.11	Ограждение		
				Труба $\frac{22\times3\ ГОСТ\ 8734-75}{В\ 20\ ГОСТ\ 8733-74}$		
				L = 8795 см	1	5,5 кг
Б4		12	КЖИ-32.12	Связка		
				Труба $\frac{22\times3\ ГОСТ\ 8734-75}{В\ 20\ ГОСТ\ 8733-74}$		
				L = 760 см	8	1,1 кг
Б4		13	КЖИ-32.13	Опора		
				Труба $\frac{32\times3\ ГОСТ\ 8734-75}{В\ 20\ ГОСТ\ 8733-74}$		
				L = 1125 см	4	2,4 кг
Б4		14	КЖИ-32.14	Связка		
				Труба $\frac{22\times3\ ГОСТ\ 8734-75}{В\ 20\ ГОСТ\ 8733-74}$		
				L = 550 см	4	0,97 кг
Б4		15	КЖИ-32.15	Опора		
				Труба $\frac{32\times3\ ГОСТ\ 8734-75}{В\ 20\ ГОСТ\ 8733-74}$		
				L = 128 см	4	0,3 кг
Б4		16	КЖИ-32.16	Пята		
				Ст.3 ГОСТ 380-71	2	1,4 кг
Б4		17	КЖИ-32.17	Доска		
				Пиломатериалы хвойной		
				породы 2с ГОСТ 24454-80		
				650×142×15	8	0,0014 м³
Б4		18	КЖИ-32.18	Доска		
				Пиломатериалы хвойной		
				породы 2с ГОСТ 24454-80		
				575×142×15	5	0,0012 м³
Б4		19	КЖИ-32.19	Косынка		
				Лист $\frac{Б\text{-}ПН\text{-}НО\text{-}3.0\ ГОСТ\ 19903\text{-}74}{В\ Ст.3пс3\ ГОСТ\ 16523\text{-}70}$		
				50 см × 50 см	16	0,04 кг
Б4		20	КЖИ-32.20	Косынка		
				Лист $\frac{Б\text{-}ПН\text{-}НО\text{-}3.0\ ГОСТ\ 19903\text{-}74}{В\ Ст.3пс3\ ГОСТ\ 16523\text{-}70}$		
				150 см × 150 см	2	0,6 кг
Б4		21	КЖИ-32.21	Опора		
				Труба $\frac{22\times3\ ГОСТ\ 8734-75}{В\ 20\ ГОСТ\ 8733-74}$		
				L = 476 см	2	0,7 кг
Б4		22	КЖИ-32.22	Полка		
				Уголок $\frac{Б\text{-}28\times28\times3\ ГОСТ\ 8509\text{-}72}{Ст.3\text{-}I\ ГОСТ\ 535\text{-}79}$		
				L = 800 см	2	1,1 кг
Б4		23	КЖИ-32.23	Связь		
				Уголок $\frac{Б\text{-}32\times32\times3\ ГОСТ\ 8509\text{-}72}{Ст.3\text{-}I\ ГОСТ\ 535\text{-}79}$		
				L = 1200 см	2	2,5 кг

Инв. № подл. | Подпись и дата | Взам. инв. №

Привязан

Инв. №

КЖИ-32.00 Лист 3

Копировал Николаева Формат А4

Инв. № подл. | Подпись и дата | Взам. инв. №

Привязан

Инв. №

810-1-13.86 КЖИ-32.00 Лист 4

Копировал Николаева Формат А4

Альбом XIII

Типовой проект

Формат	Зона	Поз.	Обозначение	Наименование	Кол.	Примечание
Б4		24	-КЖИ-32.24	Связь		
				Уголок $\frac{Б-32\times32\times3\ ГОСТ\ 8509-72}{ВСт.3кп2\ ГОСТ\ 535-79}$		
				L = 656 мм	2	0,96 кг
Б4		25	-КЖИ-32.25	Ребро		
				Уголок $\frac{Б-28\times28\times3\ ГОСТ\ 8509-72}{ВСт.3кп2\ ГОСТ\ 535-79}$		
				L = 1150 мм	2	1,5 кг
Б4		26	-КЖИ-32.26	Полка		
				Уголок $\frac{Б-28\times28\times3\ ГОСТ\ 8509-72}{ВСт.3кп2\ ГОСТ\ 535-79}$		
				L = 142 мм	8	0,2 кг
Б4		27	-КЖИ-32.27	Ребро		
				Уголок $\frac{Б-28\times28\times3\ ГОСТ\ 8509-72}{ВСт.3кп2\ ГОСТ\ 535-79}$		
				L = 1150 мм	2	1,5 кг
Б4		28	-КЖИ-32.28	Полка		
				Уголок $\frac{Б-28\times28\times3\ ГОСТ\ 8509-72}{ВСт.3кп2\ ГОСТ\ 535-79}$		
				L = 180 мм	1	0,2 кг
Б4		29	-КЖИ-32.29	Полка		
				Уголок $\frac{Б-28\times28\times3\ ГОСТ\ 8509-72}{ВСт.3кп2\ ГОСТ\ 535-79}$		
				L = 180 мм	1	0,2 кг

Взам. инв. N | Подпись и дата | Инв. N подл.

Привязан

Инв. N

-КЖИ-32.00 Лист 5

gost.e-ecolog.ru

Копировал Перелыгина Формат А4

Формат	Зона	Поз.	Обозначение	Наименование	Кол.	Примечание
Б4		30	-КЖИ-32.30	Полка		
				Уголок $\frac{Б-28\times28\times3\ ГОСТ\ 8509-72}{ВСт.3кп2\ ГОСТ\ 535-79}$		
				L = 574 мм	4	0,8 кг
				Стандартные изделия		
		31		Штифт 8h8×40		
				ГОСТ 3128-70	1	
		32		Винт А. М6-6g×30.58		
				ГОСТ 17473-80	32	
		33		Гайка М6-7Н.5		
				ГОСТ 5915-70	32	
		34		Шайба 6.01.08кп		
				ГОСТ 11371-78	64	
		35		Шплинт 8×55		
				ГОСТ 397-79	2	
		36		Колесо 2А-160-160		
				ГОСТ 11112-70	4	

Взам. инв. N | Подпись и дата | Инв. N подл.

Привязан

Инв. N

810-1-13.86 -КЖИ-32.00 Лист 6

21598-13 (42)

Копировал Перелыгина Изм. 15.10.86 Формат А4