ТИПОВОЙ ПРОЕКТ

810-1-13.86.

БЛОК ЗИМНИХ ПОЧВЕННЫХ ТЕПЛИЦ ПЛОЩАДЬЮ 6 ГА (6 ТЕПЛИЦ ПО 1 ГА)

АЛЬБОМ XI

ПРОИЗВОДСТВЕННО ВСПОМОГАТЕЛЬНЫЕ И БЫТОВЫЕ ПОМЕЩЕНИЯ

СТРОИТЕЛЬНЫЕ ИЗДЕЛИЯ.

21598-11

Отпускная цена на момент реализации указана в счет-накладной

				Привязан
Инв.N				

gost.e-ecolog.ru

ТИПОВОЙ ПРОЕКТ

810-1-13.86

БЛОК ЗИМНИХ ПОЧВЕННЫХ ТЕПЛИЦ ПЛОЩАДЬЮ 6 ГА (6 ТЕПЛИЦ ПО 1 ГА)

АЛЬБОМ XI

Разработан
институтом „Гипронисельпром"
Министерства плодоовощного хозяйства СССР
Главный инженер института А. Бутенко
Главный инженер проекта В. Кондрашов

Утверждён
Минплодоовощхозом СССР
Письмо от 18.12.1985г N°03-32-51/7657
Введен в действие институтом „Гипронисельпром"
Приказ N от

				привязан
инв.N				

Типовой проект Альбом VII

Обозначение	Наименование	Стр.
-ДС	Содержание альбома	2
-АРИ-01.00	Перегородка щитовая УД-6	3
-АРИ-02.00	Ножка Н-2	4
-АРИ-03.00	Винт В-2	5
-АРИ-04.00	Втулка Вт-4	6
-АРИ-05.00	Накладка НМ-1	6
-АРИ-06.00	Щит деревянный ЩД-4	7
-АРИ-07.00	Прокладка П-8	8
-АРИ-08.00	Прокладка П-10	8
-АРИ-09.00	Вставка надверная ДВ 1	9
-АРИ-10.00	Изделие закладное МН1	9
-АРИ-11.00	Решетка РП-1	10
-КЖИ-01.00	Изделие закладное МН1	10
-КЖИ-02.00	Панель стеновая ПС1	11
-КЖИ-03.00	Панель стеновая ПС2	12
-КЖИ-04.00	Панель стеновая ПС3	13
-КЖИ-05.00	Панель стеновая ПС4	14
-КЖИ-06.00	Панель стеновая ПС5	15
-КЖИ-07.00	Панель стеновая ПС6	16
-КЖИ-08.00	Панель стеновая ПС7	17
-КЖИ-09.00	Панель стеновая ПС8	18
-КЖИ-10.00	Панель стеновая ПС9	19
-КЖИ-11.00	Панель стеновая ПС10	20
-КЖИ-12.00	Панель стеновая ПС11	21
-КЖИ-13.00	Панель стеновая (ПС12, ПС14, ПС16, ПС17) Сборочный чертеж.	22
-КЖИ-14.00	Панель стеновая (ПС13, ПС18)	24
-КЖИ-15.00	Панель стеновая ПС15	25
-КЖИ-16.00	Панель стеновая ПС19	26
-КЖИ-17.00	Панель стеновая (ПС20, ПС21)	27
-КЖИ-18.00	Панель стеновая ПС22	28
-КЖИ-19.00	Панель стеновая ПС23	29

Обозначение	Наименование	Стр.
-КЖИ-20.00	Колонна К-2	30
-КЖИ-21.00	Колонна К-3	31
-КЖИ-22.00	Колонна К-4	32
-КЖИ-23.00	Колонна К-5	33
-КЖИ-24.00	Балочная клетка БК-1	34
-КЖИ-25.00	Балочная клетка БК-2	35
-КЖИ-26.00	Плита покрытия (П5 ÷ П11)	36
-КЖИ-26.01	Сетка арматурная (СА1; СА2)	37
-КЖИ-27.00	Опора (ОП-1 ÷ ОП-3)	
	Сборочный чертеж	38
-КЖИ-28.00	Опора под водонагреватель ОПВ 1	
	Сборочный чертеж	40
-КЖИ-29.00	Опора под водонагреватель ОПВ 2	
	Сборочный чертеж	42

Привязан

Инв. № подл. | Подпись и дата | Взам. инв. №

Инв. №			
Н.контр.	Ткач		20.08.86
Нач. отд.	Васильев		08.86
ГИП	Конвершов		08.86

810-1-13.86 -ДС

Содержание альбома

Стадия	Лист	Листов
РП		1

ГИПРОНИСЕЛЬПРОМ г. Орел

21598-11 3

Копировал Николаева Формат А3

Альбом XI

Типовой проект

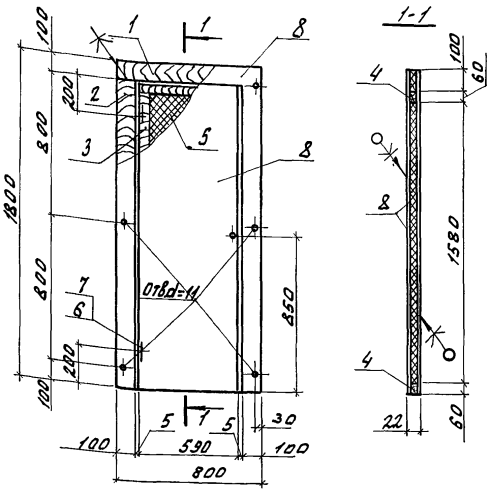

Щит изготовлять с помощью водостойкого клея ПВА-М ТУ 6-15-761-76.

Формат	Зона	Поз.	Обозначение	Наименование	Кол.	Примечание
				Детали		
БУ		1	-АРЦ-01.01	Доска 100×19 ГОСТ 24454-80Е=900	1	0,002 м³
БУ		2	-АРЦ-01.02	Доска 125×19 ГОСТ 24454-80Е=1800	2	0,004 м³
БУ		3	-АРЦ-01.03	Доска 60×19 ГОСТ 24454-80Е=1640	2	0,002 м³
БУ		4	-АРЦ-01.04	Доска 60×19 ГОСТ 24454-80Е=590	2	0,0007 м³
БУ		5	-АРЦ-01.05	Плита П-1719×470 ГОСТ 10632-77Е=1570	1	0,56 м²
				Стандартные изделия		
		6		Петля ПН1-70 П ГОСТ 5088-78	2	
		7		Шуруп 1-4 25.016 ГОСТ 1145-80	12	
				Материалы		
		8		Пластик ДБСП-1800×820×1,5		
				ГОСТ 9590-76	2	2,96 м²

Привязан

Инв. N

Н.контр.	Ткач		20.08.86
Гл.спец.отд.	Сладко		08.86
Гл.констр.	Миронов		08.86
Рук.сект.	Пшенисное		08.86
Рук.гр.	Кузнецов		08.86
Ст.арх.	Моталова		08.86

810-1-13.86 -АРЦ-01.00

Перегородка щитовая УД-6.

Стадия	Масса	Масштаб
РП	6,495	1:20

Лист | Листов 1

ГИПРОНИСЕЛЬПРОМ г. Орел

Инв. N подл. | Подпись и дата | Взам. инв. N

21598-11 4

Копировал Омельченко

формат А3

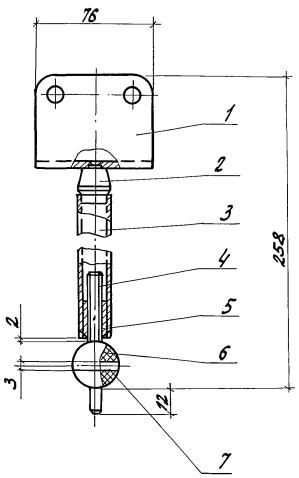

Формат	Зона	Поз.	Обозначение	Наименование	Кол.	Примечание
				Детали		
		1	-АРЦ-02.01	Уголок	1	
		2	1.488.9-2.2 102	Бобышка	1	
		3	1.488.9-2.2 103	стержень	1	
		4	1.488.9-2.2 104	Шпилька	1	
		5	1.488.9-2.2 105	втулка	1	
		6	1.488.9-2.2 106	шар	1	
				стандартные изделия		
		7		Штифт 3СУх36		
				ГОСТ 3128-70	1	

Покрытие-окраска в 2 слоя эмалью ПФ-115 ГОСТ 6465-76 по грунтовке ПФ-0142 ТУ 6-10-1156-28-75.

Привязан

Инв. N

Н.контр.	Ткач		20.08.86
Гл.спецот.	Сладко		08.86
Гл.констр.	Миронов		08.86
Рук.сект.	Пшеничнов		08.86
Рук.гр.	Кузнецов		08.86
Ст.арх.	Металова		08.86

810-1-13.86 -АРЦ-02.00

Нонка Н-2.

Стадия	Масса	Масштаб
РП	0,55	1:2
Лист	Листов 1	

ГИПРОНИСЕЛЬПРОМ г. Орел

21598-11 5

Копировал Онельченко

Формат А3

Инв. N подл. | Подпись и дата | Взам. инв. N

Альбом XI

Типовой проект

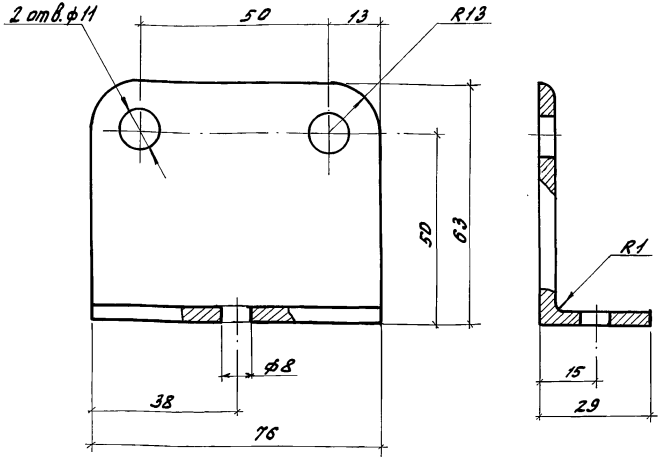

Покрытие - окраска в 2 слоя эмалью ПФ-115 ГОСТ 6465-76 по грунтовке ПФ-0142 ТУ6-10-11-56-28-75

Привязан

Инв. N

Н. контр.	Ткач		08.86
Гл. спец. от	Сладко		08.86
Гл. констр.	Миронов		08.86
Рук. сект.	Пшеничнов		08.86
Рук. гр.	Кузнецов		08.86
Ст. арх.	Моталова		08.86

810-1-13.86 - АРЦ-02.01.

Уголок

Стадия	Масса	Масштаб
РП	0.26	1:1
Лист	Листов 1	

Уголок 63×63×5-Б ГОСТ 8509-72 / Вст3 кп2 ГОСТ 535-79

ГИПРОНИСЕЛЬПРОМ г. Орел

Копировал Онельченко

Формат А4

Инв. N подл. | Подпись и дата | Взам. инв. N

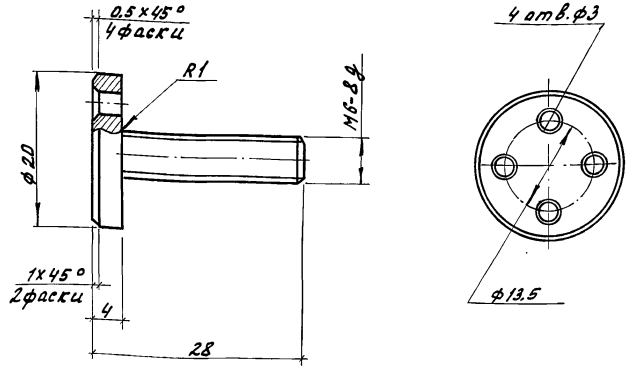

Покрытие - окраска в 2 слоя эмалью ПФ-115 ГОСТ 6465-75 по грунтовке ПФ-0142 ТУ6-10-11-56-28-75

Привязан

Инв. N

Н. контр.	Ткач		08.86
Гл. спец. от	Сладко		08.86
Гл. констр.	Миронов		08.86
Рук. сект.	Пшеничнов		08.86
Рук. гр.	Кузнецов		08.86
Ст. арх.	Моталова		08.86

810-1-13.86 - АРЦ.00.03

Винт В-2

Стадия	Масса	Масштаб
РП	0.012	2:1
Лист	Листов 1	

Круг 20-В - ГОСТ 2590-71 / Вст3 кп2 ГОСТ 535-79

ГИПРОНИСЕЛЬПРОМ г. Орел

Копировал Онельченко

Формат А4

Инв. N подл. | Подпись и дата | Взам. инв. N

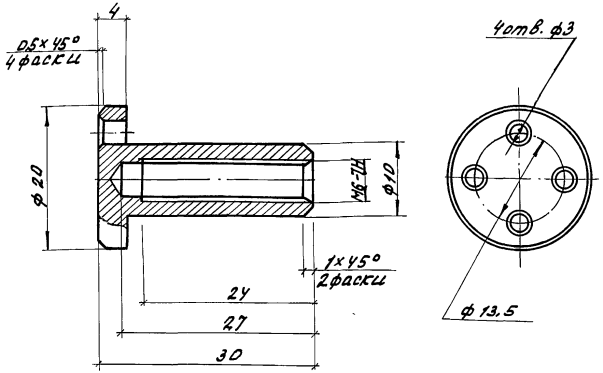

Покрытие - окраска в 2 слоя эмалью ПФ-115 ГОСТ 6465-76 по грунтовке ПФ-0142 ТУ6-10-11-56-28-75

Привязан

Инв. №

Н.контр.	Ткач		28.08.86
Гл.спец.от.	Слабко		28.08.86
Гл.конст.	Миронов		28.08.86
Рук.сект.	Пшеничнов		28.08.86
Рук.гр.	Кузнецов		28.08.86
Ст.арх.	Моталова		28.08.86

810-1-13.86 -АРЦ-00.04

Втулка Вт-4

Стадия	Масса	Масштаб
РП	0.015	2:1
Лист	Листов 1	

Круг 20-В-ГОСТ 2590-71 / Ст3 кп2 535-79

ГИПРОНИСЕЛЬПРОМ г. Орел

Копировал Омельченко

формат А4

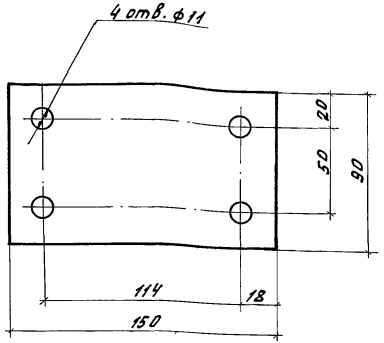

Покрытие - окраска в 2 слоя эмалью ПФ-115 ГОСТ 6465-76 по грунтовке ПФ-0142 ТУ6-10-11-56-28-75

Привязан

Инв. №

Н.контр.	Ткач		28.08.86
Гл.спец.от.	Слабко		28.08.86
Гл.конст.	Миронов		28.08.86
Рук.сект.	Пшеничнов		28.08.86
Рук.гр.	Кузнецов		28.08.86
Ст.арх.	Моталова		28.08.86

810-1-13.86 -АРЦ-00.05

Накладка НМ-1

Стадия	Масса	Масштаб
РП	0.43	2:1
Лист	Листов 1	

Лист Б-ПН-НО-4 ГОСТ 19903-74 / Ст3 сп2 ГОСТ 14637-79

ГИПРОНИСЕЛЬПРОМ г. Орел

21598-11 7

Копировал Омельченко

формат А4

Альбом XI

Типовой проект

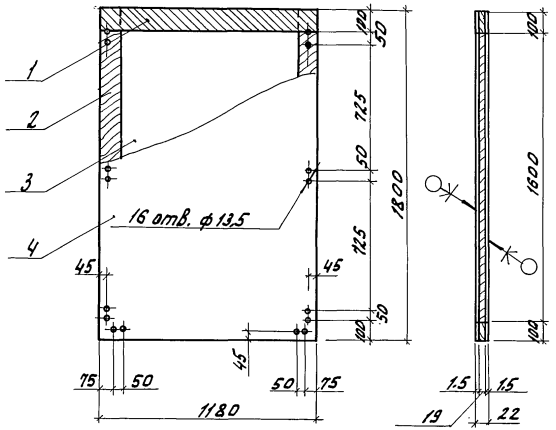

Формат	Зона	Поз.	Обозначение	Наименование	Кол.	Примечание
				Детали		
БЧ		1	-АРЦ-06.01	Доска 19×100 ГОСТ 24454-80Е-1180	2	0,002 м³
БЧ		2	-АРЦ-06.02	Доска 19×100 ГОСТ 24454-80Е-1800	2	0,003 м³
БЧ		3	-АРЦ-06.03	Плита П-1Т19×1060 ГОСТ 10632-77Е-1680	1	1,78 м²
				Материалы		
БЧ		4		Пластик АБСП-1800×1180×1.5 ГОСТ 9590-76		4,24 м²

Щиты изготовлять с помощью клея ПВА-М ТУ6-15-761-76.

Привязан

Инв. N

Н. контр.	Ткач	[signature]	20.08.86
Гл. спец. от.	Слабко	[signature]	08.86
Гл. констр.	Миронов	[signature]	08.86
Рук. сект.	Пшеничнов	[signature]	08.86
Рук. гр.	Кузнецов	[signature]	08.86
Ст. арх.	Моталова	[signature]	08.86

810-1-13.86 -АРЦ-06.00

Щит деревянный ЩД-4.

Стадия	Масса	Масштаб
РП	37,2	1:20

Лист | Листов 1

ГИПРОНИСЕЛЬПРОМ г. Орел

Инв. N подл. | Подпись и дата | Взам. инв. N

21598-11 8

Копировал Омельченко

формат А3

Типовой проект

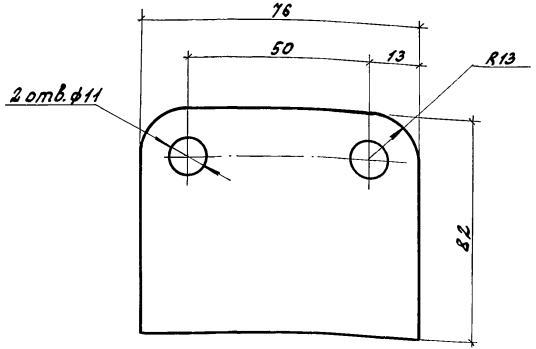

Привязан

Инв. N

Н.контр.	Ткач		08.86
Гл.спец.от	Славко		08.86
П.контр.	Миронов		08.86
Рук.сект.	Пшеничнов		08.86
Рук.гр.	Кузнецов		08.86
Ст.арх.	Металова		08.86

810-1-13.86 -АРЦ-00.07

Прокладка П-8

Стадия	Масса	Масштаб
РП	0,008	1:1
Лист	Листов 1	

Пластина I лист ТМКЩ-С-1,5 ГОСТ 7338-77

ГИПРОНИСЕЛЬПРОМ г. Орел

Инв. N подл. | Подпись и дата | Взам. инв. N

Копировал Онельченко

Формат А4

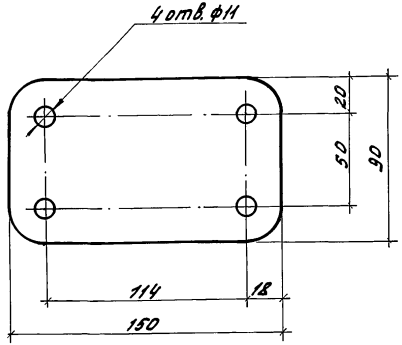

Привязан

Инв. N

Н.контр.	Ткач		08.86
Гл.спец.от	Славко		08.86
П.контр.	Миронов		08.86
Рук.сект.	Пшеничнов		08.86
Рук.гр.	Кузнецов		08.86
Ст.арх.	Металова		08.86

810-1-13.86 -АРЦ-00.08

Прокладка П-10

Стадия	Масса	Масштаб
РП	0,02	1:2
Лист	Листов 1	

Пластина I лист ТМКЩ-С-1,5 ГОСТ 7338-77

ГИПРОНИСЕЛЬПРОМ г. Орел

Инв. N подл. | Подпись и дата | Взам. инв. N

21598-11 9

Копировал Онельченко

Формат А4

Типовой проект

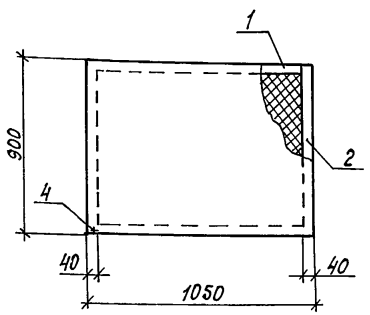

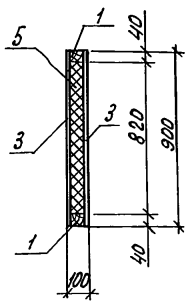

Формат	Зона	Поз.	Обозначение	Наименование	Кол.	Примечание
				Детали		
Б.Ч		1	-АРИ-09.01	Брусок 40×75 ГОСТ 24454-80 В=1050	2	0,003 м³
Б.Ч		2	-АРИ-09.02	Брусок 40×75 ГОСТ 24454-80 В=820	2	0,002 м³
Б.Ч		3	-АРИ-09.03	Плита П-1710×900 ГОСТ 10632-77 В=100	2	0,011 м³
				Стандартные изделия		
		4		Шурупы 1-4×65.016 ГОСТ 1145-80	58	
				Материалы		
		5		Плита 40×500 ГОСТ 22950-78 В=100		0,06 м³

Привязан

Инв. N

Н. контр.	Ткач		20.08.86
Гл. спец-отд	Слабко		08.86
Гл. констр	Миронов		08.86
Рук. сект	Пшениснов		08.86
Рук. гр.	Кузнецов		08.86
Ст. арх.	Моталова		08.86

810-1-13.86 - АРИ-09.00

Вставка надверная ДВ1

Стадия	Масса	Масштаб
РП	0,076	1:20
Лист	Листов 1	

ГИПРОНИСЕЛЬПРОМ г. Орел

Инв. № подл. | Подпись и дата | Взам. инв. №

Копировал Кухтинова

Формат А4

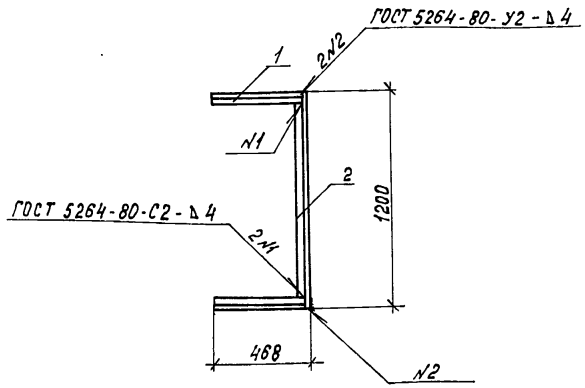

Формат	Зона	Поз.	Обозначение	Наименование	Кол.	Примечание
				Детали		
Б.Ч		1	-АРИ-10.01	Уголок Б-50×50×5 ГОСТ 8509-72 ℓ=460 Вст 3кп-2-I ГОСТ 535-79	2	1,75 кг
Б.Ч		2	-АРИ-10.02	Уголок Б-50×50×5 ГОСТ 8509-72 ℓ=1200 Вст 3кп-2-I ГОСТ 535-79	1	4,52 кг

Привязан

Инв. №

Н. контр.	Ткач		20.08.86
Гл. спец-отд	Слабко		08.86
Гл. констр	Миронов		08.86
Рук. сект	Пшениснов		08.86
Рук. гр.	Кузнецов		08.86
Ст. арх.	Моталова		08.86

810-1-13.86 - АРИ-10.00

Изделие закладное МН1

Стадия	Масса	Масштаб
РП	8,02	1:20
Лист	Листов 1	

ГИПРОНИСЕЛЬПРОМ г. Орел

21598-11 10

Инв. № подл. | Подпись и дата | Взам. инв. №

Копировал Кухтинова

Формат А4

Альбом XI

Типовой проект

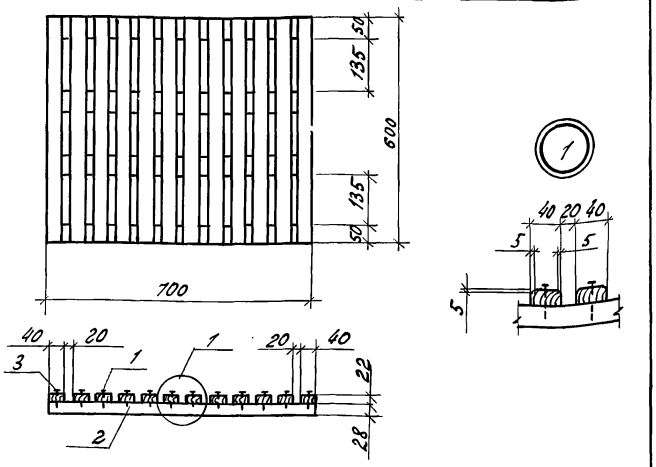

Формат	Зона	Поз.	Обозначение	Наименование	Кол.	Примечание
				Детали		
Б4		1	-АРИ-11.01	Рейка 40×22 ГОСТ 24454-80 ℓ=600	12	0,0005 м3
Б4		2	-АРИ-11.02	Рейка 50×28 ГОСТ 24454-80 ℓ=700	4	0,001 м3
				Стандартные изделия		
		3		Гвозди К2,0×40 ГОСТ 4028-63	48	

Привязан

Инв.N

Взам.инв.N | Подпись и дата | Инв.N подл.

Н.контр.	Ткач		20.08.86
Гл.специал.	Слабко		08.86
Гл.констр.	Миронов		08.86
Рук.сект.	Пшеничнов		08.86
Рук.гр.	Кузнецов		08.86
Ст.арх.	Моталова		08.86
Пров.			

810-1-13.86 -АРИ-11.00

Решетка РП-1

Стадия	Масса	Масштаб
РП	0,01	1:10
Лист	Листов 1	

ГИПРОНИСЕЛЬПРОМ г. Орел

Копировал Ахромова

Формат А4

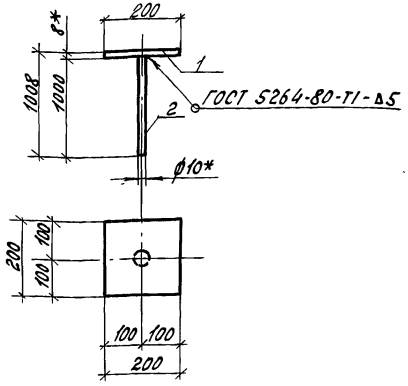

Формат	Зона	Поз.	Обозначение	Наименование	Кол.	Примечание
				Детали		
Б4		1	-КНИ-01.01	Полоса 8×200 ГОСТ 103-76 Ст3пс ГОСТ 535-79 ℓ=200	1	2,51 кг
Б4		2	-КНИ-01.02	А-I-10 ГОСТ 5781-82 ℓ=100	1	0,62 кг

Привязан

Инв.N

Взам.инв.N | Подпись и дата | Инв.N подл.

Н.контр.	Ткач		20.08.86
Гл.спец.отд.	Слабко		08.86
Гл.констр.	Миронов		08.86
Рук.сект.	Пшеничнов		08.86
Рук.гр.	Кузнецов		08.86
Ст.арх.	Моталова		08.86
Пров.			

810-1-13.86 -КНИ-01.00

Изделие закладное МН1

Стадия	Масса	Масштаб
РП	3,13	1:10
Лист	Листов 1	

ГИПРОНИСЕЛЬПРОМ г. Орел

21538-11 11

Копировал Ахромова

Формат А4

Альбом XI

Типовой проект

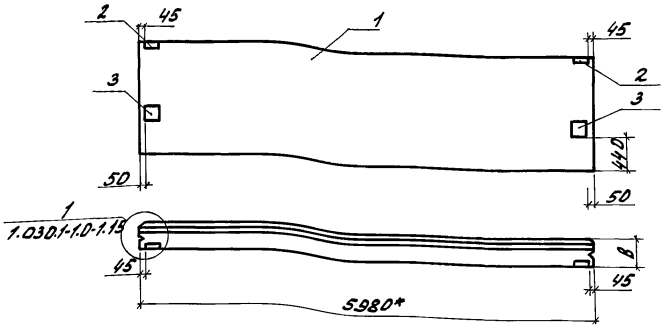

Обозначение	Марка	В, мм	Масса, кг
-КЖИ-02.00	ПС1	350	3978,5
-КЖИ-02.00-01	ПС1	300	3438,5

Формат	Зона	Поз.	Обозначение	Наименование	Кол.	Примечан.
				Сборочные единицы		
		2	1.030.1-1.1-3.30	Изделие закладное М1	2	1,85 кг
		3	1.030.1-1.1-3.31	Изделие закладное М5	2	7,39 кг
			Переменные данные	для исполнений		
				-КЖИ-02.00		
				Сборочные единицы		
		1	1.030.1-1.1-1 06	Панель стеновая		
				ПС60.15.3,5-6.Л-2	1	3960 кг
				-КЖИ-02.00-01		
				Сборочные единицы		
		1	1.030.1-1.1-1 06	Панель стеновая		
				ПС60.15.3,0-3,Л-2	1	3420 кг

1. Марка бетона панелей по морозостойкости F35 (Мрз 35), плотность в сухом состоянии $\gamma = 1000$ кг/м^3.
2. * Размер для справок.

Ведомость расхода стали на дополнительные закладные изделия, кг

Марка элемента	Изделия закладные									Всего
	Арматура класса			Прокат марки						
	АIII			ВСт3пс				ВСт3кп2		
	ГОСТ 5781-82			ГОСТ 19903-74				ГОСТ 8509-72		
	ф10		Итого	δ=6	δ=10	δ=12	Итого	L63x6	Итого	
ПС-1	1,40		1,40	1,12	6,32	7,58	15,02	2,06	2,06	18,48

Привязан

Инв. №

Н.контр.	Ткач		20.08.86
Гл.спец.от.	Слабко		08.86
Гл.констр.	Миронов		08.86
Рук.сект.	Пшеничнов		08.86
Рук.гр.	Кузнецов		08.86
Исполн.	Мельник		08.86
Пров.	Гудий		08.86

810-1-13.86 -КЖИ-02.00

Панель стеновая ПС1.

Стадия	Масса	Масштаб
РП	см. табл.	1:50

Лист | Листов 1

ГИПРОНИСЕЛЬПРОМ г. Орел

21598-11 12

Инв. № подл. | Подпись и дата | Взам. инв. №

Копировал Омельченко

формат А3

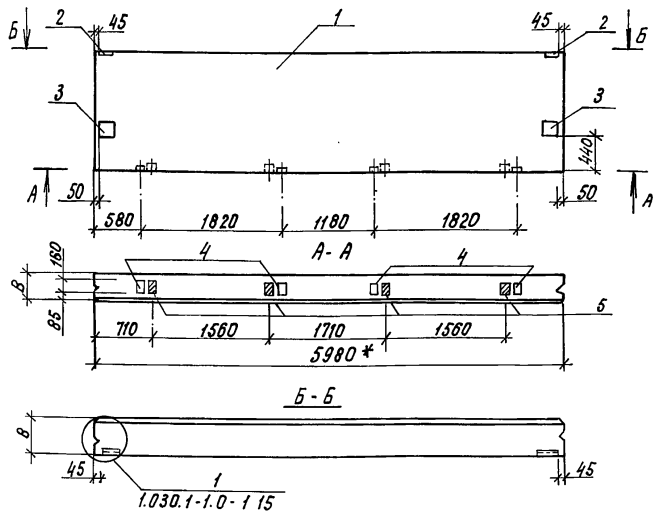

Обозначение	Марка	В, мм	Масса, кг
-КЖЦ-03.00	ПС2	350	3984
-КЖЦ-03.00-01	ПС2	300	3444

Формат	Зона	Поз.	Обозначение	Наименование	Кол.	Примечание
				Сборочные единицы		
		2	1.030.1-1, 1-3 30	Изделие закладное М1	2	1.85 кг
		3	1.030.1-1, 1-3 31	Изделие закладное М5	2	7.39 кг
		4	1.030.1-1, 1-3 36	Изделие закладное М9	4	1.38 кг
				Детали		
Б4		5		Брус 80×160 ГОСТ 24454-80 В-100	4	0,001 м³
			Переменные данные	для исполнений		
				-КЖЦ-03.00		
				Сборочные единицы		
		1	1.030.1-1, 1-1 06	Панель стеновая		
				ПС 60.15.3,5-6Л-12	1	3960 кг
				-КЖЦ-03.00-01		
				Сборочные единицы		
		1	1.030.1-1, 1-1 06	Панель стеновая		
				ПС 60.15.3,0-3Л-12	1	3420 кг

Ведомость расхода стали на дополнительные закладные изделия, кг

Марка элемента	Изделия закладные											Всего
	Арматура класса AIII				Прокат марки							
	ГОСТ 5781-82				Вст3пс ГОСТ 19903-74					Вст3кп2 ГОСТ 8509-72		
	ф10			Итого	δ=6	δ=8	δ=10	δ=12	Итого	L63×6	Итого	
ПС2	2,92			2.92	1.12	4,0	6,32	7.58	19.02	2,06	2,06	24.00

Привязан

Инв.№

Н.контр.	Ткач		12.08.86
Гл.специалист	Слабко		08.86
Гл.констр.	Миронов		08.86
Рук.сект.	Шенников		08.86
Рук.гр.	Кузнецов		08.86
Исполн.	Мельник		08.86.
Пров.	Гудий		08.86

810-1-13.86 -КЖЦ-03.00

Панель стеновая ПС2

Стадия	Масса	Масштаб
РП	см. табл.	1:50
Лист	Листов 1	

ГИПРОНИСЕЛЬПРОМ г. Орел

21598-11 13

Копировал Кухтинова

Формат А3

Инв.№ подл. | Подпись и дата | Взам. инв.№

Альбом XI

Типовой проект

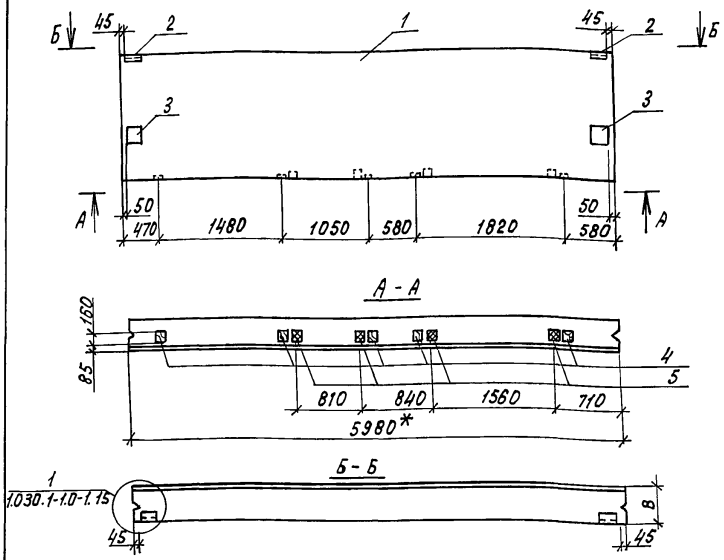

Обозначение	Марка	В мм	Масса, кг
- КЖИ - 04.00	ПС 3	350	3985.4
- КЖИ- 04.00-01	ПС 3	300	3445.4

Ведомость расхода стали на дополнительные закладные изделия, кг

Марка элемента	Изделия закладные											Всего
	Арматура класса А III				Прокат марки Вст 3пс					Вст 3кп2		
	ГОСТ 5781-82				ГОСТ 19903-74					ГОСТ 8509-72		
	ф10			Итого	δ=6	δ=8	δ=10	δ=12	Итого	L63×6	Итого	
ПС 3	3.30			3.30	1.12	5.00	6.32	7.58	20.02	2.06	2.06	25.38

Формат	Зона	Поз.	Обозначение	Наименование	Кол.	Примечание
				Сборочные единицы		
		2	1.030.1-1. 1-3 . 30	Изделие закладное м1	2	1.85 кг
		3	1.030.1-1. 1-3. 31	Изделие закладное м5	2	7.39кг
		4	1.030.1-1. 1-3 . 36	Изделие закладное м9	5	1.38кг
				Детали		
Б4		5		Брус 80×160 ГОСТ24454-80Г=100	4	0,001 м³
			Переменные данные для	исполнений		
				- КЖИ - 04.00		
				Сборочные единицы		
		1	1.030.1-1. 1-1. 06	Панель стеновая		
				ПС 60.15. 3,5-6.л	1	3960кг
				- КЖИ-04.00- 01		
				Сборочные единицы		
		1	1.030.1-1. 1-1. 06	Панель стеновая		
				ПС 60.15. 3.0-3.л	1	3420кг

1. Марка бетона панелей по морозостойкости F 35 (Мрз 35), плотность в сухом состоянии γ = 1000 кг / м³.
2. * Размер для справок.

Привязан

Инв. №

Инв. № подл. | Подпись и дата | Взам. инв. №

Н.контр.	Ткач		09.86
Гл.спец.отд	Слабко		09.86
Гл.констр.	Миронов		09.86
Рук. сект.	Пшеничнов		09.86
Рук. гр.	Кузнецов		09.86
Арх.	Мезенова		09.86
Пров.	Гудий		09.86

810-1-13.86 - КЖИ - 04.00

Панель стеновая ПС 3

Стадия	Масса	Масштаб
РП	см. табл.	1:50
Лист	Листов 1	

ГИПРОНИСЕЛЬПРОМ г. Орел

21598-11 14

Копировал Кухтинова

Формат А3

Альбом XI

Типовой проект

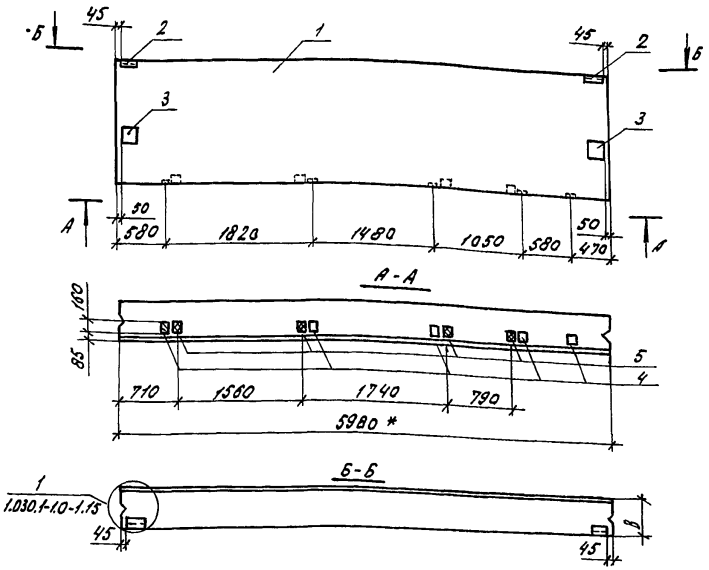

Обозначение	Марка	в мм.	Масса, кг
-КНИ-05.00	ПС4	350	3985,4
-КНИ-05.00-01	ПС4	300	3445,4

Ведомость расхода стали на дополнительные закладные изделия, кг

Марка элемента	Изделие закладное										Всего
	Арматура класса				Прокат марки				Ст3кп2		
	A III				Ст3пс						
	ГОСТ 5781-82				ГОСТ 19903-74				ГОСТ 8509-72		
	ф10			Итого	δ=6	δ=8	δ=10	δ=12	Итого	L63x6	Итого	
ПС4	3,30			3,30	1,12	5,00	6,32	7,58	20,02	2,06	2,06	25,38

Формат	Зона	Поз.	Обозначение	Наименование	Кол.	Примечание
				Сборочные единицы		
		2	1.030.1-1, 1-3 30	Изделие закладное М1	2	1,85 кг
		3	1.030.1-1, 1-3 31	Изделие закладное М5	2	7,39 кг
		4	1.030.1-1, 1-3 36	Изделие закладное М9	5	1,38 кг
				Детали		
Б4		5		Брус 80×160 ГОСТ 24454-80 ℓ=100	4	0,001 м³
			Переменные данные	для исполнений		
				-КНИ-05.00		
				Сборочные единицы		
		1	1.030.1-1. 1-1 06	Панель стеновая		
				ПС 60.15.3,5-6.1	1	3960 кг
				-КНИ-05.00-01		
				Сборочные единицы		
		1	1.030.1-1. 1-1 06	Панель стеновая		
				ПС 60.15.3.0-3.1	1	3420 кг

1. Марка бетона панелей по морозостойкости F35 (Мрз 35), плотность в сухом состоянии $\gamma = 1000$ кг/м³.
2. * Размер для справок.

Привязан

Инв.№

Н.контр.	Ткач		09.86
Гл.спец.отд.	Сладко		09.86
Гл.констр.	Миронов		09.86
Рук.сект.	Шленинов		09.86
Рук.гр.	Кузнецов		09.86
Арх.	Мезенова		09.86
Пров.	Гудий		

810-1-13.86 -КНИ-05.00

Панель стеновая ПС4

Стадия	Масса	Масштаб
РП	см. табл.	1:50
Лист	Листов 1	

ГИПРОНИСЕЛЬПРОМ г. Орел

21598-11 15

Инв.№ подл. | Подпись и дата | Взам.инв.№

копировал Баздырева

Формат А3

Альбом XI

Типовой проект

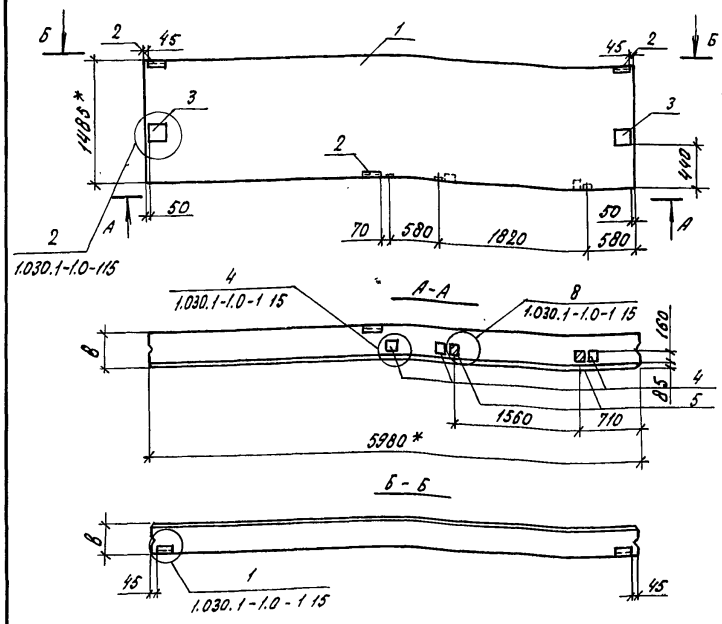

Обозначение	Марка	В, мм	Масса, кг
-КНШ-06.00	ПС5	350	3984,6
-КНШ-06.00-01	ПС5	300	3444,5

Ведомость расхода стали на дополнительные закладные изделия, кг

Марка элемента	Изделие закладное											Всего
	Арматура класса				Прокат марки							
	A III				Вст 3пс					Вст 3кп2		
	ГОСТ 5781-82				ГОСТ 19903-74					ГОСТ 8509-72		
	ф10			Итого	δ=6	δ=8	δ=10	δ=12	Итого	L63х6	Итого	
ПС5	2,80			2,80	1,68	6,32	3,00	7,58	18,58	3,09	3,09	24,47

Формат	Зона	Поз.	Обозначение	Наименование	Кол.	Примечание
				Сборочные единицы		
		2	1.030.1-1.1-3 30	Изделие закладное М1	3	1,85 кг
		3	1.030.1-1.1-3 31	Изделие закладное М5	2	7,39 кг
		4	1.030.1-1.1-3 36	Изделие закладное М9	3	1,38 кг
				Детали		
Б.Ч.		5		Брус 80×160 ГОСТ 24454-80		
				l=100	2	0,001 м³
			Переменные данные для исполнений			
				-КНШ-06.00		
				Сборочные единицы		
		1	1.030.1-1,1-1 06	Панель стеновая	1	3960 кг
				ПС 60.15.3.5-Б.1		
				-КНШ-06.00-01		
				Сборочные единицы		
		1	1.030.1-1,1-1 06	Панель стеновая	1	3420 кг
				ПС 60.15.3.0-3.1		

1. Марка бетона панелей по морозостойкости F=35 (Мр.з 35), плотность в сухом состоянии γ=1000 кг/м³
2.* Размер для справок.

Привязан

Инв.№

Инв.№ подл. | Подпись и дата | Взам.инв.№

Н.контр.	Ткач		08.86
Гл.спец.орг	Слабко		08.86
Гл.констр.	Миронов		08.86
Рук.сект.	Пшеничнов		08.86
Рук.гр.	Кузнецов		08.86
Исполн.	Мезенова		08.86
Пров.	Гудий		08.86

810-1-13.86-КНШ-06.00

Панель стеновая ПС5

Стадия	Масса	Масштаб
РП	см. таблицу	1:50
Лист	Листов 1	

ГИПРОНИСЕЛЬПРОМ г. Орел

21598-11 16

копировал Баздырева

Формат А3

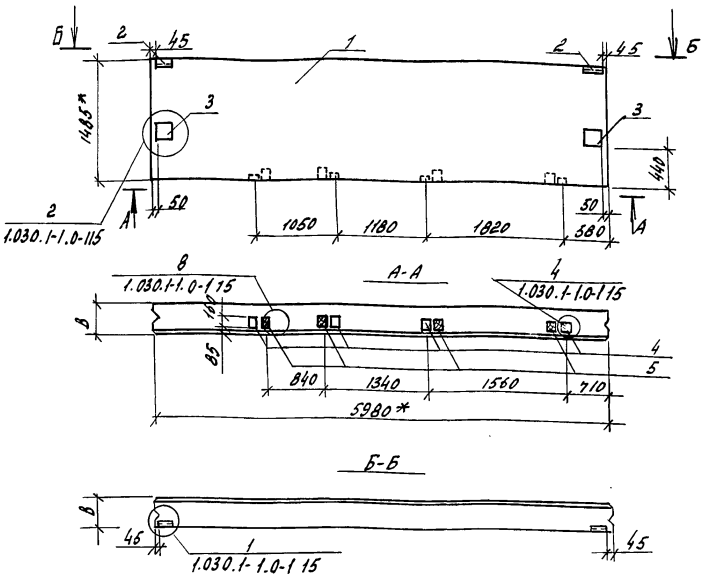

Обозначение	Марка	В, мм	Масса, кг
-КЖИ-07.00	ПС6	350	3984
-КЖИ-07.00-01	ПС6	300	3444

Ведомость расхода стали на дополнительные закладные изделия, кг

Марка элемента	Изделие закладное										Всего
	Арматура класса				Прокат марки						
	AIII				Вст3пс				Вст3кп2		
	ГОСТ 5781-82				ГОСТ 19903-74				ГОСТ 8509-72		
	ф10			Итого	δ=6	δ=8	δ=10	δ=12	Итого	L63х6	Итого	
ПС6	2,92			2,92	1,12	4,00	6,32	7,58	19,02	2,06	2,06	24,00

Формат	Зона	Поз.	Обозначение	Наименование	Кол.	Примечание
				Сборочные единицы		
		2	1.030.1-1, 1-3 30	Изделие закладное М1	2	1,85 кг
		3	1.030.1-1.1-3 31	Изделие закладное М5	2	7,39 кг
		4	1.030.1-1, 1-3 36	Изделие закладное М9	4	1,38 кг
				Детали		
БЧ		5		Брус 80х160 ГОСТ 24454-80		
				С=100	4	0,001 м³
			Переменные данные для исполнений			
				-КЖИ-07.00		
				Сборочные единицы		
		1	1.030.1-1, 1-1.06	Панель стеновая	1	3960 кг
				ПС60.15.3,5-6.Л		
				-КЖИ-07.00-01		
				Сборочные единицы		
		1	1.030.1-1, 1-1.06	Панель стеновая	1	3420 кг
				ПС60.15.3.0-3.Л		

1. Марка бетона панелей по морозостойкости F35 (Мрз35), плотность в сухом состоянии γ = 1000 кг/м³
2.* Размер для справок.

Привязан

Инв.№

Н. контр.	Ткач		20.08.86
Гл. спец. отд.	Слабко		08.86
Гл. констр.	Миронов		08.86
Рук. сект.	Пшеничнов		08.86
Рук. гр.	Кузнецов		08.86
Исполн.	Мезенова		08.86
Пров.	Гудин		08.86

810-1-13.86 -КЖИ-07.00

Панель стеновая ПС6

Стадия	Масса	Масштаб
РП	см. табл. ЧУ	1:50
Лист	Листов 1	

ГИПРОНИСЕЛЬПРОМ г. Орел

21598-11 17

Копировал Полякова Формат А3

Инв.№ подл. | Подпись и дата | Взам.инв.№

Альбом XI

Типовой проект

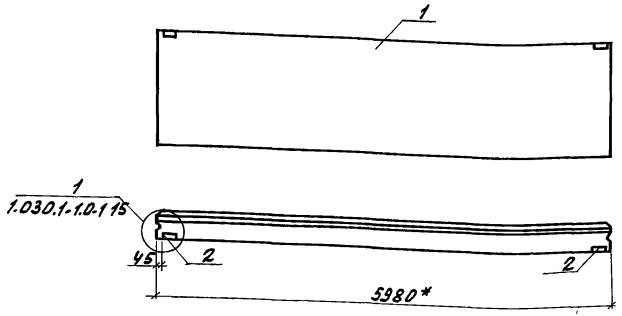

Обозначение	Марка	В, мм	Масса, кг
-КЖИ-08.00	ПС7	350	4763.7
-КЖИ-08.00-01	ПС7	300	4103.7

Ведомость расхода стали на дополнительные закладные изделия, кг

Марка элемента	Изделия закладные						Всего
	Арматура класса		Прокат марки				
	AIII		Вст3пс		Вст.3кп2		
	ГОСТ5781-82		ГОСТ19903-74		ГОСТ8509-72		
	ф10	Итого	δ=6	Итого	L63×6	Итого	
ПС7	0.52	0.52	1.12	1.12	2.06	2.06	3,70

Формат	Зона	Поз.	Обозначение	Наименование	Кол.	Примечан.
				сборочные единицы		
		2	1.030.1-1. 1-3 ЗО	Изделие закладное М1	2	1,85кг
			Переменные данные	для исполнений		
				-КЖИ-08.00		
				сборочные единицы		
		1	1.030.1-1.1-1 07	Панель стеновая		
				ПС 60.18 3.5-6.1-1	1	4760кг
				-КЖИ-08.00-01		
				сборочные единицы		
		1	1.030.1-1, 1-1 07	Панель стеновая		
				ПС 60.18 .3.0-2.1-1	1	4100кг

Привязан

Инв. N

Н.контр.	Ткач		08.86
Гл.специал.	Сладко		08.86
Гл.конструк.	Миронов		08.86
Рук.сект.	Пшеничнов		08.86
Рук.гр.	Кузнецов		08.86
Исполн.	Мельник		08.86
Пров.	Гудин		08.86

810-1-13.86 -КЖИ-08.00

Панель стеновая ПС7

Стадия	Масса	Масштаб
РП	см. табл.	1:50
Лист	Листов 1	

ГИПРОНИКЕЛЬПРОМ г. Орел

21598-11 18

Копировал Онельченко

Формат А3

Инв. N подл. | Подпись и дата | Взам. инв. N

Альбом VII

Типовой проект

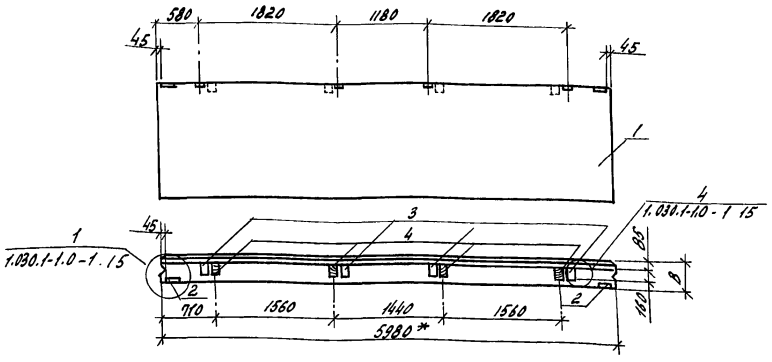

Обозначение	Марка	В, мм	Масса, кг
-КНИ-09.00	ПСВ	350	3189,2
-КНИ-09.00-01	ПСВ	300	2739,2

Ведомость расхода стали на дополнительные закладные изделия, кг

Марка элемента	Изделия закладные								Всего
	Арматура класса			Прокат марки			ВСт3кп2		
	AIII			ВСт3пс			ГОСТ 8509-72		
	ГОСТ 5781-82			ГОСТ 19903-74					
	ф10		Итого	δ=6	δ=8	Итого	L63×6	Итого	
ПСВ	2,04		2,04	1,12	4,00	5,12	2,06	2,06	9,22

Формат	Зона	Поз.	Обозначение	Наименование	Кол.	Примечание
				Сборочные единицы		
		2	1.030.1-1.1-3 30	Изделие закладное М1	2	1,85кг
		3	1.030.1-1,1-3 36	Изделие закладное М9	4	1,38кг
				Детали		
Б4		4		Брус 80×160 ГОСТ 24454-80 ℓ=100	4	0,001м³
			Переменные данные	для исполнений		
				-КНИ-09.00		
				Сборочные единицы		
		1	1.030.1-1.1-1.05	Панель стеновая		
				ПС 60.12.3,5-6.1-6	1	3180кг
				-КНИ-09.00-01		
				Сборочные единицы		
		1	1.030.1-1.1-1.05	Панель стеновая		
				ПС 60.12.3,0-3.1-6	1	2730кг

1. Марка бетона панелей по морозостойкости F 35 (МРЗ 35), плотность в сухом состоянии $\gamma = 1000$ кг/м³
2. * Размер для справок

Привязан

Инв.№

Н.контр.	Ткач		2008
Гл.специал.	Слабко		08.86
Гл.констр.	Миронов		08.86
Рук.сект.	Пшеничнов		08.86
Рук.гр.	Кузнецов		08.86
Исполн.	Мельник		08.86
Пров.	Гудец		08.86

810-1-13.86 -КНИ-09.00

Панель стеновая ПСВ

Стадия	Масса	Масштаб
РП	см. табл.	1:50
Лист	Листов 1	

ГИПРОНИСЕЛЬПРОМ г.Орел

21538-11 19

Копировал Полякова

Формат А3

Инв.№ подл. | Подпись и дата | Взам.инв.№

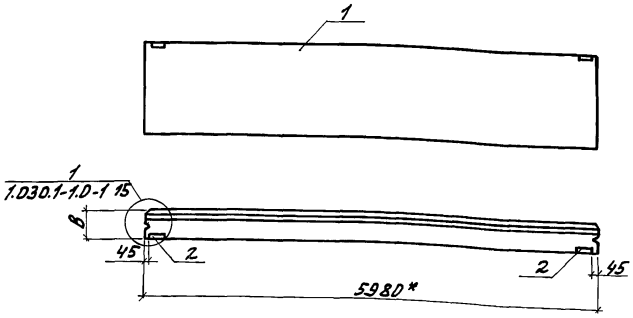

Обозначение	Марка	В, мм	Масса, кг
-КНЦ-10.00	ПС9	350	3183,7
-КНЦ-10.00-01	ПС9	300	2733,7

Формат	Зона	Поз.	Обозначение	Наименование	Кол.	Примечан.
				Сборочные единицы		
		2	1.030.1-1.1-3 30	Изделие закладное М1	2	1.85кг
				Переменные данные для исполнений		
				-КНЦ-10.00		
				Сборочные единицы		
		1	1.030.1-1.1-1 05	Панель стеновая		
				ПС60.12.3,5-6Л-1	1	3180кг
				-КНЦ-10.00-01		
				Сборочные единицы		
		1	1.030.1-1.1-1 05	Панель стеновая		
				ПС60.12.3.0-3Л-1	1	2730кг

Ведомость расхода стали на дополнительные закладные изделия, кг

Марка элемента	Изделия закладные						Всего
	Арматура класса		Прокат марки				
	AIII		Вст3пс		Вст3кп2		
	ГОСТ 5781-82		ГОСТ 19903-74		ГОСТ 8509-72		
	ф10	Итого	δ=6	Итого	L63×6	Итого	
ПС9	0.52	0.52	1.12	1.12	2.06	2.06	3.70

1. Марка бетона панелей по морозостойкости F35 (Мрз 35), плотность в сухом состоянии γ=1000 кг/м³.
2* Размер для справок.

Привязан

Инв. №

Н. контр.	Ткач		08.86
Гл. спец. отд.	Слабко		08.86
Гл. конструктор	Миронов		08.86
Рук. сект.	Пшеничнов		08.86
Рук. гр.	Кузнецов		08.86
Исполн.	Мельник		08.86
Пров.	Гувий		08.86

810-1-13.86 -КНЦ-10.00

Панель стеновая ПС9

Стадия	Масса	Масштаб
РП	см. табл.	1:50
Лист	Листов 1	

ГИПРОНИСЕЛЬПРОМ г. Орел

21598-11 20

Копировал Омельченко

Формат А3

Инв. № подл. | Подпись и дата | Взам. инв. №

Альбом XI

Типовой проект

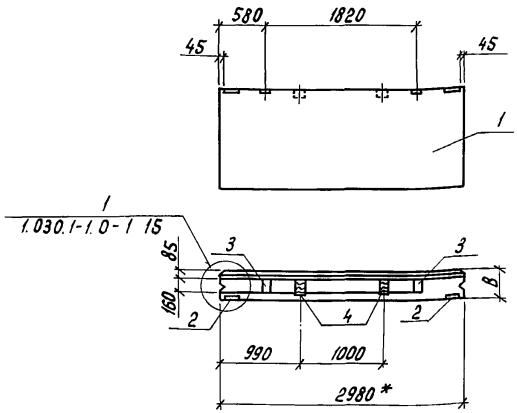

Обозначение	Марка	B, мм	Масса, кг
-КЖИ-11.00	ПС10	350	1596.5
-КЖИ-11.00-01	ПС10	300	1376.5

Ведомость расхода стали на дополнительные закладные изделия, кг

Марка элемента	Изделия закладные								Всего
	Арматура класса AIII			Прокат марки ВСт3пс			ВСт3кп2		
	ГОСТ 5781-82			ГОСТ 19903-74			ГОСТ 8509-72		
	ф10		Итого	б=6	б=8	Итого	L63×6	Итого	
ПС10	1.28		1.28	1.12	2.00	3.12	2.06	2.06	6.46

Формат	Зона	Поз.	Обозначение	Наименование	Кол.	Примечание
				Сборочные единицы		
		2	1.030.1-1. 1-3 30	Изделие закладное М1	2	1.85кг
		3	1.030.1-1. 1-3 36	Изделие закладное М9	2	1.38кг
				Детали		
БЧ		4		Брус 80×160 ГОСТ 24454-80 ℓ=100	2	0.001м³
			Переменные данные	для исполнений		
				-КЖИ-11.00		
				Сборочные единицы		
		1	1.030.1-1.1-1 01	Панель стеновая		
				ПС 30.12.3,5-6А	1	1590 кг
				-КЖИ-11.00-01		
				Сборочные единицы		
		1	1.030.1-1. 1-1 01	Панель стеновая		
				ПС 30.12.3,0-6А	1	1370 кг

1. Марка бетона панелей по морозостойкости F35 (Мрз 35), плотность в сухом состоянии $\gamma = 1000$ кг/м³.
2. * Размер для справок.

Привязан

Инв. №

Н.контр.	Ткач		08.86
Гл.спец.отд.	Слабко		08.86
Гл.констр.	Миронов		08.86
Рук.сект.	Пшеничнов		08.86
Рук.гр.	Кузнецов		08.86
Исполн.	Мельник		08.86
Пров.	Гудий		08.86

810-1-13.86 КЖИ-11.00

Панель стеновая ПС10

Стадия	Масса	Масштаб
РП	см. табл.	1:50
Лист	Листов 1	

ГИПРОНИСЕЛЬПРОМ 2.Орел

21598-11 21

Копировал Перелыгина

Формат А3

Инв. № подл. | Подпись и дата | Взам. инв. №

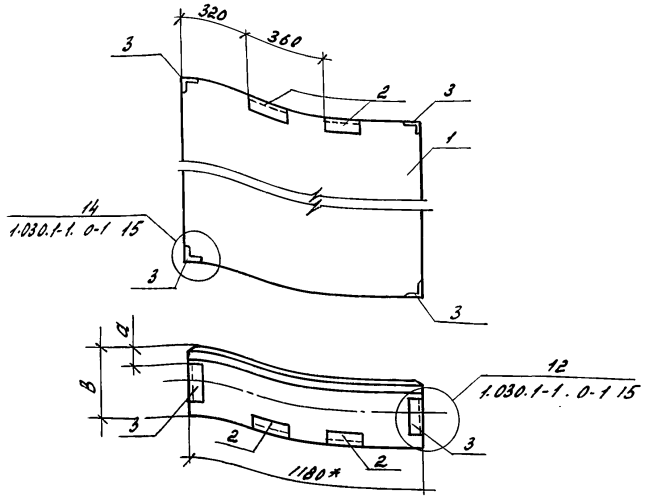

Обозначение	Марка	в, мм	а, мм	Масса, кг
-КЖИ-12.00	ПС11	350	125	949,1
-КЖИ-12.00-01	ПС11	300	100	819,1

Ведомость расхода стали на дополнительные закладные изделия, кг

Марка элемента	Изделия закладные							Всего
	Арматура класса			Прокат марки				
	AIII			Вст3пс		Вст3кп2		
	ГОСТ 5781-82			ГОСТ 19903-74		ГОСТ 8509-72		
	ф10		Итого	δ=6	Итого	δ3л6	Итого	
ПС11	2,28		2,28	1,12	1,12	5,74	5,74	9,14

Формат	Зона	Поз.	Обозначение	Наименование	Кол.	Примечание
				Сборочные единицы		
		2	1.030.1-1, 1-3 .30	Изделие закладное М1	2	1,85кг
		3	1.030.1-1, 1-3 35	Изделие закладное М11	4	1,36 кг
				Переменные данные для исполнений		
				-КЖИ-12.00		
				Сборочные единицы		
		1	1.030. 1-1, 1-1 61	Панель стеновая		
				2ПС12 .18-3,5-А-1-1	1	940 кг
				-КЖИ-12.00-01		
				Сборочные единицы		
		1	1.030 .1-1, 1-1 61	Панель стеновая		
				2ПС12 .18-3,0-А-1-1	1	810 кг

1. Марка бетона панелей по морозостойкости F35 (Мрз 35), плотность в сухом состоянии γ = 1000 кг/м³.
2. * Размер для справок

Привязан

Инв.№

Н.контр.	Ткач		2008
Гл.специал.	Слабко		08.86
Гл.констр.	Миронов		08.86
Руксект.	Пшеничнов		08.86
Рук.гр.	Кузнецов		08.86
Исполн.	Мельник		08.86
Пров.	Гудий		08.86

810-1-13.86 -КЖИ-12.00

Панель стеновая ПС11

Стадия	Масса	Масштаб
РД	см. таблицу	1:20
Лист	Листов 1	

ГИПРОНИСЕЛЬПРОМ г. Орел

Копировал Полякова

Инв.№ подл. | Подпись и дата | Взам.инв.№

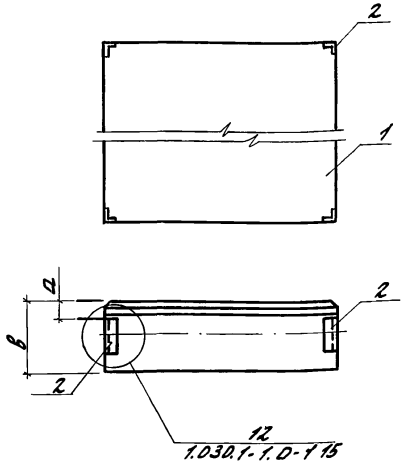

Обозначение	Марка	В, мм	а, мм	Масса, кг
-КНЦ-13.00	ПС12	350	125	945,4
-КНЦ-13.00-01	ПС12	300	100	815,4
-КНЦ-13.00-02	ПС14	350	125	475,4
-КНЦ-13.00-03	ПС14	300	100	415,4
-КНЦ-13.00-04	ПС16	350	125	785,4
-КНЦ-13.00-05	ПС16	300	100	685,4
-КНЦ-13.00-06	ПС17	350	125	315,4
-КНЦ-13.00-07	ПС17	300	100	275,4

Ведомость расхода стали на дополнительные закладные изделия, кг

Марка элемента	Изделия закладные				Всего
	Арматура класса A III		Прокат марки ВСт3кп2		
	ГОСТ 5781-82		ГОСТ 8509-72		
	ф10	Итого	L63×6	Итого	
ПС12	1,76	1,76	3,68	3,68	5,44
ПС14	1,76	1,76	3,68	3,68	5,44
ПС16	1,76	1,76	3,68	3,68	5,44
ПС17	1,76	1,76	3,68	3,68	5,44

1. Марка бетона панелей по морозостойкости F35 (Мрз 35) плотность в сухом состоянии 1000 кг/м³.

Привязан

Инв. N

Н.контр.	Ткач		20.08.86
Гл.спец.от.	Славко		08.86
Гл.конст.	Миронов		08.86
Рук.сект.	Пивненский		08.86
Рук.гр.	Кузнецов		08.86
Исполн.	Мельник		08.86
Пров.	Гудий		08.86

810-1-13.86 -КНЦ-13.00 СБ

Панель стеновая (ПС12, ПС14, ПС16, ПС17) сборочный чертеж.

Стадия	Масса	Масштаб
РП	см. табл. -ЦУ	1:20
Лист	Листов 1	

ГИПРОНИСЕЛЬПРОМ г. Орел

Инв. N подл. | Подпись и дата | Взам. инв. N

21598-11 23

Копировал Онельченко

Формат А3

Формат	Зона	Поз.	Обозначение	Наименование	Кол.	Примечание
				Документация		
А3			КЖИ-13.00 СБ	Сборочный чертеж		
				Сборочные единицы		
		2	1.030.1-1.1-3.35	Изделие закладное МН	4	1,36 кг
				Переменные данные	для исполнений	
					-КЖИ-13.00	
				Сборочные единицы		
		1	1.030.1-1.1-1 61	Панель стеновая		
				2ПС 12.18.3,5-1-4	1	940 кг
				-КЖИ-13.00-01		
				Сборочные единицы		
		1	1.030.1-1.1-1 61	Панель стеновая		
				2ПС 12,18.3,0-1-4	1	810 кг
				-КЖИ-13.00-02		
				Сборочные единицы		
		1	1.030.1-1,1-1 59	Панель стеновая		
				2ПС 6.18.3,5-1-4	1	470 кг
				-КЖИ-13.00-03		
				Сборочные единицы		
		1	1.030.1-1.1-1 59	Панель стеновая		
				2ПС 6,18.3,0-1-4	1	410 кг

Привязан

Инв.N

Взам.инв.N | Подпись и дата | Инв.N подл.

Н.контр.	Ткач		08.86
Гл.специал.	Слабко		08.86
Гл.констр.	Миронов		08.86
Рук.сект.	Пшеничнов		08.86
Рук.гр.	Кузнецов		08.86
Исполн.	Мельник		08.86
Пров.	Гудий		

810-1-13.86-КЖИ-13.00

Панель стеновая (ПС12; ПС14; ПС16; ПСП)

Стадия	Лист	Листов
РП	1	2

ГИПРОНИСЕЛЬПРОМ г.Орел

Копировал Полякова Формат А4

Формат	Зона	Поз.	Обозначение	Наименование	Кол.	Примечание
				-КЖИ-13.00-04		
				Сборочные единицы		
		1	1.030.1-1,1-1 62	Панель стеновая		
				2ПС 15.12.3,5-1-4	1	780 кг
				-КЖИ-13.00-05		
				Сборочные единицы		
		1	1.030,1-1,1-1 62	Панель стеновая		
				2ПС 15.12.3,0-л-4	1	680 кг
				-КЖИ-13.00-06		
				Сборочные единицы		
		1	1.030.1-1,1-1 58	Панель стеновая		
				2ПС 6.12.3,5-1-4	1	310 кг
				-КЖИ-13.00-07		
				Сборочные единицы		
		1	1.030.1-1.1-1 58	Панель стеновая		
				2ПС 6.12.3,0-л-4	1	270 кг

Взам.инв.N | Подпись и дата | Инв.N подл.

Привязан

Инв.N

810-1-13.86-КЖИ-13.00

Лист 2

Копировал Полякова Формат А4

Альбом XI

Типовой проект

Инв.№ подл. | Подпись и дата | Взам.инв.№

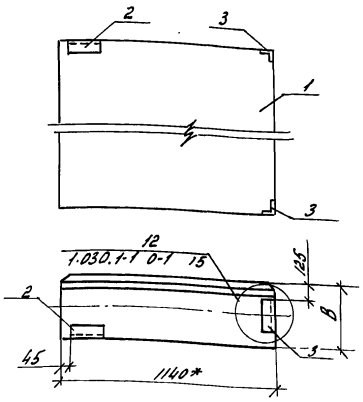

Обозначение	Марка	B мм	Масса, кг
-КНЦ-14.00	ПС13	350	944,6
-КНЦ-14.00-01	ПС13	300	814,6
-КНЦ-14.00-02	ПС18	350	634,6
-КНЦ-14.00-03	ПС18	300	544,6

Ведомость расхода стали на дополнительные закладные изделия, кг

Марка элемента	Изделия закладные								Всего
	Арматура класса			Прокат марки					
	AIII			ВСт3пс		ВСт3кп2			
	ГОСТ 5781-82			ГОСТ 19903-74		ГОСТ 8509-72			
	ф10		Итого	δ=6	Итого	L63х6		Итого	
ПС-13, ПС-18	1,14		1,14	0,56	0,56	2,87		2,87	4,57

Формат	Зона	Поз.	Обозначение	Наименование	Кол.	Примечание
				Сборочные единицы		
		2	1.0301-1.1-3.30	Изделие закладное М1	1	1,85кг
		3	1.030.1-1, 1-3 35	Изделие закладное М11	2	1,36кг
				Переменные данные для исполнений		
				-КНЦ-14.00		
				Сборочные единицы		
		1	1.030.1-1, 1-1.61	Панель стеновая 2ПС12.18.3.5кл-3	1	940кг
				-КНИ-14.00-01		
				Сборочные единицы		
		1	1.030.1-1, 1-1 61	Панель стеновая 2ПС12.18.30-л-3	1	810кг
				-КНИ-14.00-02		
				Сборочные единицы		
		1	1.030.1-1, 1-1 60	Панель стеновая 2ПС12.12.35л-3	1	630кг
				-КНИ-14.00-03		
				Сборочные единицы		
		1	1.030.1-1, 1-1 60	Панель стеновая		
				2ПС12, 12, 3, 0-л.-3	1	540кг

1. Марка бетона панелей по морозостойкости F35 (Мрз 35), плотность в сухом состоянии 1000 кг/м³
2. * Размер для справок

Привязан

Инв.№

Н.контр.	Ткач		08.86
Гл.специал.	Слабко		08.86
Гл.констр.	Миронов		08.86
Рук.сект.	Пшеничнов		08.86
Рук.гр.	Кузнецов		08.86
Исполн.	Мельник		08.86
Пров.	Гудич		08.86

810-1-13.86 -КНИ-14.00

Панель стеновая (ПС13, ПС18)

Стадия	Масса	Масштаб
РП	см. табл.	1:50
Лист	Листов 1	

ГИПРОНИСЕЛЬПРОМ г.Орел

21598-11 25

Копировал Полякова Формат А3

Альбом XI

Типовой проект

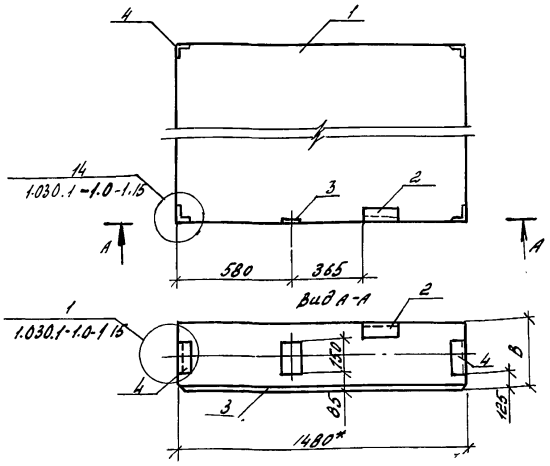

Обозначение	Марка	В мм.	Примечание
-КЖИ-15.00	ПС-15	350	1188,7 кг
-КЖИ-15.00-01	ПС-15	300	1028,7 кг

Ведомость расхода стали на дополнительные закладные изделия, кг

Марка элемента	Изделия закладные									Всего
	Арматура класса				Прокат марки					
	AIII				ВСт3пс		ВСт3кп2			
	ГОСТ 5781-82				ГОСТ 19903-74		ГОСТ 8509-72			
	ф10			Итого	δ=6	δ=8	Итого	163х6	Итого	
ПС-15	2,40			2,40	0,56	4,00	1,56	4,71	4,71	8,67

Формат	Зона	Поз.	Обозначение	Наименование	Кол.	Примечание
				Сборочные единицы		
		2	1.030.1-1.1-3 30	Изделие закладное М1	1	1,85 кг
		3	1.030.1-1, 1-3 36	Изделие закладное М2	1	1,38 кг
		4	1.030.1-1, 1-3 35	Изделие закладное М4	4	1,36 кг
				Переменные данные для исполнений		
				-КЖИ-15.00		
				Сборочные единицы		
		1	1.030.1-1, 1-1 62	Панель стеновая 2ПО 15,18,3,5-1	1	1180 кг
				-КЖИ-15.00-01		
				Сборочные единицы		
		1	1.030.1-1.1-1 62	Панель стеновая 2ПС 15,18,3,0-л.	1	1020 кг

1. Марка бетона панелей по морозостойкости F35 (Мрз 35), плотность в сухом состоянии 1000 кг/м3
2. * Размер для справок.

Привязан

Инв. №

Н.контр.	Ткач		08.86
Гл.спец.отд.	Олабко		08.86
Гл.констр.	Миронов		08.86
Рук.сект.	Пшеничнов		08.86
Рук.гр.	Кузнецов		08.86
Исполн.	Мельник		08.86
Пров.	Гудин		08.86

810-1-13.86 -КЖИ-15.00

Панель стеновая ПС 15

Стадия	Масса	Масштаб
РП	см. табл.	1:50
Лист	Листов 1	

ГИПРОНИСЕЛЬПРОМ г. Орел

21598-11 26

Копировал Полякова

Формат А3

Инв.№ подл. | Подпись и дата | Взам.инв.№

Альбом XI

Типовой проект

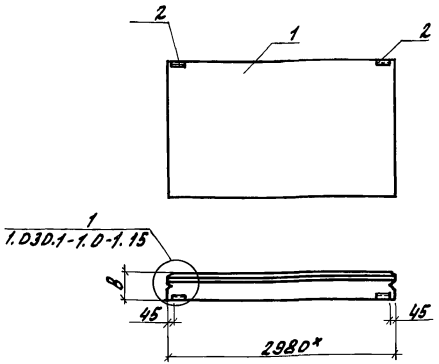

Обозначение	Марка	в, мм	Масса, кг
-КЖИ-16.00	ПС19	350	2373,7
-КЖИ-16.00-01	ПС19	300	2053,7

Ведомость расхода стали на дополнительные закладные изделия, кг

Марка элемента	Изделия закладные						Всего
	Арматура класса		Прокат марки				
	АIII		В ст3 пс		В ст3 кп2		
	ГОСТ 5781-82		ГОСТ 19903-74		ГОСТ 8509-72		
	ф10	Итого	δ=6	Итого	L63×6	Итого	
ПС-19	0,52	0,52	1,12	1,12	2,06	2,06	3,70

Формат	Зона	Поз.	Обозначение	Наименование	Кол.	Примечан.
				Сборочные единицы		
		2	1.030.1-1, 1-3 30	Изделие закладное М1	2	1,85кг
			Переменные данные	для исполнений		
				-КЖИ-16.00		
				Сборочные единицы		
		1	1.030.1-1, 1-1 03	Панель стеновая		
				ПС30.18.3,5-6.Л-1	1	2370кг
				-КЖИ-16.00-01		
				Сборочные единицы		
		1	1.0301-1.1-1 03	Панель стеновая		
				ПС30.18.3,0-6.Л-1	1	2050кг

1. Марка бетона панелей по морозостойкости F35 (Мрз 35), плотность в сухом состоянии $\gamma = 1000$ кг/м³.
2.* Размер для справок.

Привязан

Инв. №

Н.контр.	Ткач	[signature]	20.08.86
Гл.спец.отд.	Слабко	[signature]	08.86
Гл.конструк.	Миронов	[signature]	08.86
Рук.сект.	Пшеничнов	[signature]	08.86
Рук.гр.	Кузнецов	[signature]	08.86
Исполн.	Мельник	[signature]	08.86
Пров.	Гудий	[signature]	08.86

810-1-13.86 -КЖИ-16.00

Панель стеновая ПС19

Стадия	Масса	Масштаб
РП	см. табл.	1:50

Лист | Листов 1

ГИПРОНИСЕЛЬПРОМ г. Орел

21598-11 27

Инв. № подл. | Подпись и дата | Взам. инв. №

Копировал Омельченко

формат А3

Типовой проект альбом VI

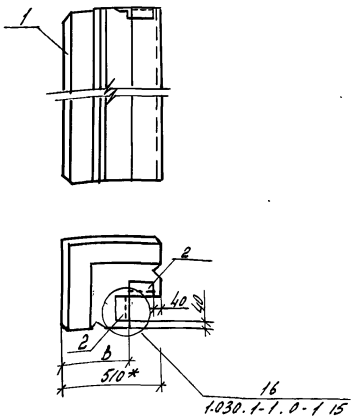

Обозначение	Марка	в, мм	Масса, кг
-КНИ-17.00	ПС20	350	352,9
-КНИ-17.00-01	ПС20	300	282,9
-КНИ-17.00-02	ПС21	350	532,9
-КНИ-17.00-03	ПС21	300	422,9

Ведомость расхода стали на дополнительные закладные изделия, кг

Марка элемента	Изделия закладные						Всего
	Арматура класса		Прокат марки				
	A III		ВСт3пс		Вст3кп2		
	ГОСТ 5781-82		ГОСТ 19903-74		ГОСТ 8509-72		
	ф10	Итого	δ=6	Итого	∠63×6	Итого	
ПС-20, ПС-21	0,40	0,40	1,12	1,12	1,38	1,38	2,90

Формат	Зона	Поз.	Обозначение	Наименование	Кол.	Примечание
				Сборочные единицы		
		2	1.030.1-1, 1-3 30	Изделие закладное М18	2	1,45кг
			Переменные данные	для исполнений		
				-КНИ-17.00		
				Сборочные единицы		
		1	1.030.1-1, 1-1 70	Панель стеновая	1	350кг
				3 ПС 51.120.35-л-1		
				-КНИ-17.00-01		
				Сборочные единицы		
		1	1.030.1-1.1-1 69	Панель стеновая		
				3 ПС 46.120.30-л-1	1	280кг
				-КНИ-17.00-02		
				Сборочные единицы		
		1	1.030.1-1, 1-1 70	Панель стеновая		
				ЗПС 51.180.35-л-1	1	530кг
				-КНИ-17.00-03		
				Сборочные единицы		
		1	1.030.1-1, 1-1 69	Панель стеновая		
				ЗПС 46.180.30-л-1	1	420кг

1. Марка бетона панелей по морозостойкости F 35 (Мрз 35), плотность в сухом состоянии γ = 1000 кг/м³
2. * Размер для справок.

Привязан

Инв.N

Н.контр.	Ткач		20.08.86
Н.сектора	Слабко		08.86
Гл.констр.	Миронов		08.86
Рук.сект.	Пшеничнов		08.86
Рук.гр.	Кузнецов		08.86
Исполн.	Мельник		08.86
Пров.	Рудый		08.86

810-1-13.86 -КНИ-17.00

Панель стеновая. (ПС20, ПС21)

Стадия	Масса	Масштаб
РП	см. табл.	1:50
Лист	Листов 1	

ГИПРОНИСЕЛЬПРОМ г. Орел

21598-11 28

Копировал Полякова Формат А3

Инв.N подл. | Подпись и дата | Взам.инв.N

Альбом XI

Типовой проект

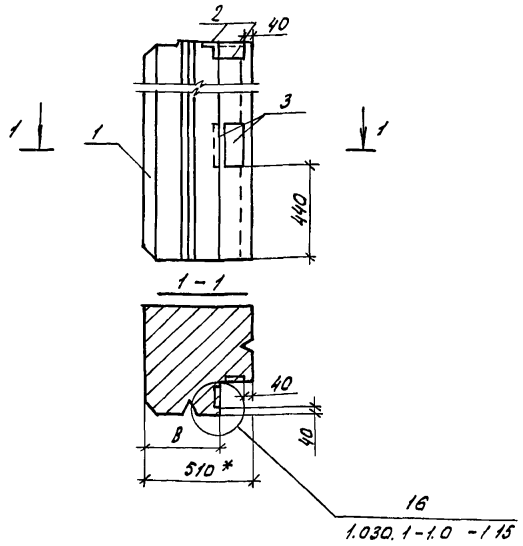

Обозначение	Марка	В, мм	Масса, кг
-КНШ-18.00	ПС22	350	446,5
-КНШ-18.00-01	ПС22	300	356,5

Ведомость расхода стали на дополнительные закладные изделия, кг

Марка элемента	Изделия закладные								Всего
	Арматура класса			Прокат марки					
	AIII			ВСт3пс			Вст3кп2		
	ГОСТ 5781-82			ГОСТ 19903-74			ГОСТ 8509-72		
	ф10		Итого	δ=6	δ=8	Итого	L63х6	Итого	
ПС-22	0,76		0,76	1,80	2,52	4,32	1,38	1,38	6,46

Формат	Зона	Поз	Обозначение	Наименование	Кол.	Примечание
				Сборочные единицы		
		2	1.030.1-1, 1-3 30	Изделие закладное М18	2	1,45 кг
		3	1.030.1-1, 1-3 34	Изделие закладное М19	2	1,78 кг
			Переменные данные	для исполнений		
				-КНШ-18.00		
				Сборочные единицы		
		1	1.030.1-1, 1-1 70	Панель стеновая		
				3ПС 51.150.35-Л-2	1	440 кг
				-КНШ-18.00-01		
				Сборочные единицы		
		1	1.030.1-1, 1-1 69	Панель стеновая		
				3ПС 46.150.30-Л-2	1	350 кг

1. Марка бетона панелей по морозостойкости F35 (Мрз 35), плотность в сухом состоянии $\gamma = 1000$ кг/м³
2. * Размер для справок.

Привязан

Инв.№

Н.контр.	Ткач		20.08.86
Гл.спец.отд.	Сладко		08.86
Гл.констр.	Миронов		08.86
Рук.сект.	Пшеничнов		08.86
Рук.гр.	Кузнецов		08.86
Исполн.	Мельник		08.86
Пров.	Гудий		08.86

810-1-13.86 -КНШ-18.00

Панель стеновая ПС 22

Стадия	Масса	Масштаб
РП	см. табл.	1:50
Лист	Листов 1	

ГИПРОНИСЕЛЬПРОМ г. Орел

Инв.№ подл. | Подпись и дата | Взам.инв.№

21598-11 29

Копировал Бездырева

Формат А3

Альбом V7

Типовой проект

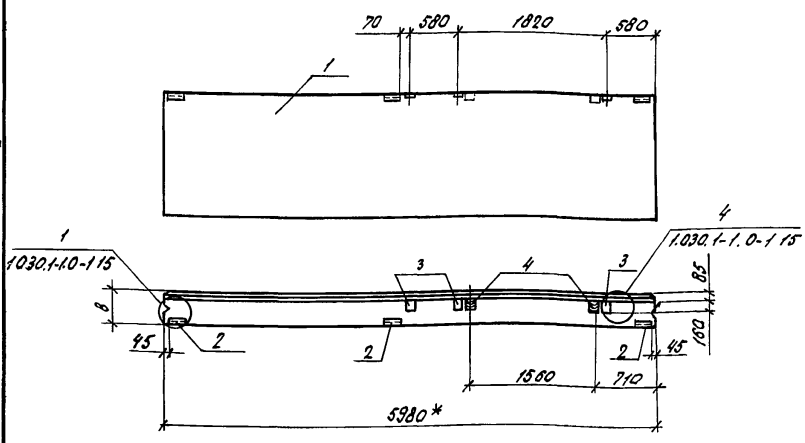

Обозначение	Марка	в, мм	Примечание
-КЧЦ-19.00	ПС 23	350	3189,7 кг
-КЧЦ-19.00-01	ПС 23	300	2739,7 кг.

Ведомость расхода стали на дополнительные закладные изделия, кг

Марка элемента	Изделия закладные								Всего
	Арматура класса			Прокат марки					
	AIII			ВСт 3пс			В Ст 3кп 2		
	ГОСТ 5781-82			ГОСТ 19903-74			ГОСТ 8509-72		
	ф10		Итого	δ=6	δ=8	Итого	L63х6	Итого	
ПС-23	1,92		1,92	1,68	3,00	4,68	3,09	3,09	9,69

Формат	Зона	Поз	Обозначение	Наименование	Кол.	Примечание
				Сборочные единицы		
		2	1.030.1-1, 1-3 30	Изделие закладное М1	3	1,85 кг
		3	1.030.1-1, 1-3 36	Изделие закладное М9	3	1,38 кг
				Детали		
Б4		4		Брус 80х160 ГОСТ 24454-80 В=100	2	0,001 м³
			Переменные данные	для исполнений		
				-КЧЦ-19.00		
				Сборочные единицы		
		1	1.030.1-1, 1-1 05	Панель стеновая		
				ПС 60.12.3,5-Б1.	1	3180 кг
				-КЧЦ-19.00-01		
				Сборочные единицы		
		1.	1.030.1-1, 1-1 05	Панель стеновая		
				ПС 60.12.3,0-3.1.	1	2730 кг

1. Марка бетона панелей по морозостойкости F 35 (Мрз 35), плотность в сухом состоянии $\gamma = 1000$ кг/м³
2. * Размер для справок.

Привязан

Инв.№

Н.контр.	Ткач		10.08.86
Гл.спец.отд.	Слабко		08.86
Гл.констр.	Миронов		08.86
Рук.сект.	Пшеничнов		08.86
Рук.гр.	Кузнецов		08.86
Исполн.	Мельник		08.86
Пров.	Гудий		08.86

810-1-13.86 -КЧЦ-19.00

Панель стеновая ПС 23

Стадия	Масса	Масштаб
РП	см. табл.	1:50
Лист	Листов 1	

ГИПРОНИСЕЛЬПРОМ г. Орел

Инв.№ подл. | Подпись и дата | Взам.инв.№

Копировал Баздырева

Формат А3

Альбом XI

Типовой проект

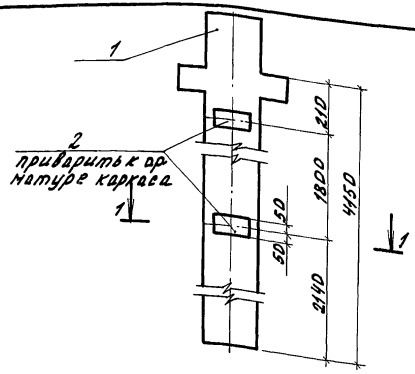

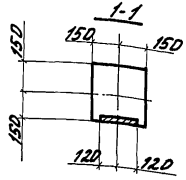

Формат	Зона	Поз.	Обозначение	Наименование	Кол.	Примечан.
				Сборочные единицы		
		1	1.020-1/83.2-1 ОУ	Колонна 1КД 3.36	1	1.035т
		2	1.020-1/83.2-15 2У-07	Изделие закладное МН3Ч	2	1.53 кг

Ведомость расхода стали на дополнительные закладные изделия, кг

Марка элемента	Изделия закладные				Всего
	Арматура класса		Прокат марки		
	AIII		Вст3кп2		
	ГОСТ 5781-82		ГОСТ 103-76		
	ф 8	Итого	б=6	Итого	
К-2	0.80	0.80	2,26	2,26	3,06

Привязан

Инв.N

Н.контр.	Ткач		20.08.86
Гл.спец.от	Славко		08.86
Гл.констр.	Миронов		08.86
Рук.сект.	Пшеничнов		08.86
Рук.гр.	Кузнецов		08.86
Исполн.	Мельник		08.86
Пров.	Гудий		08.86

810-1-13.86 -КЖИ-20.00

Колонна К-2

Стадия	Масса	Масштаб
РП	1038,1	1:20
Лист	Листов 1	

ГИПРОНИСЕЛЬПРОМ г. Орел

Инв.N подл. | Подпись и дата | Взам.инв.N

Копировал Омельченко

21598-11 31

Формат А3

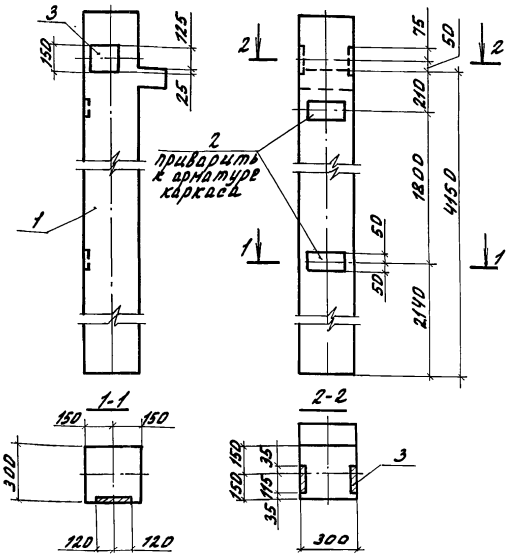

Формат	Зона	Поз.	Обозначение	Наименование	Кол.	Примечан.
				Сборочные единицы		
		1	1.020-1/83.2-10У-01	Колонна 1 кор. 36	1	1.818 т
		2	1.020-1/83.2-152У-07	Изделие закладное МН34	2	1,53 кг
		3	1.020-1/83.2-152У-08	Изделие закладное МН40	2	2,53 кг

Ведомость расхода стали на дополнительные закладные изделия, кг

Марка элемента	Изделия закладные						Всего
	Арматурная сталь			Прокат марки			
	АIII			Вст3кп2			
	ГОСТ 5781-82			ГОСТ 103-76			
	ф8	ф12	Итого	δ=6	δ=8	Итого	
К-3	0,80	2,24	3,04	2,26	2,82	5,08	8,12

Привязан

Инв. N

Н.контр.	Ткач		09.08.86
Гл.спец.от.	Слабко		08.86
Гл.констр.	Миронов		08.86
Рук.сект.	Пшеничнов		08.86
Рук.гр.	Кузнецов		08.86
Исполн.	Мельник		08.86
Пров.	Гудий		08.86

810-1-13.86 -КЖИ-21.00

Колонна К-3

Стадия	Масса	Масштаб
РП	1026,1	1:20
Лист	Листов 1	

ГИПРОНИСЕЛЬПРОМ г. Орел

21598-11 32

Копировал Омельченко

Формат А3

Альбом XI

Типовой проект

Инв.N подл. | Подпись и дата | Взам.инв.N

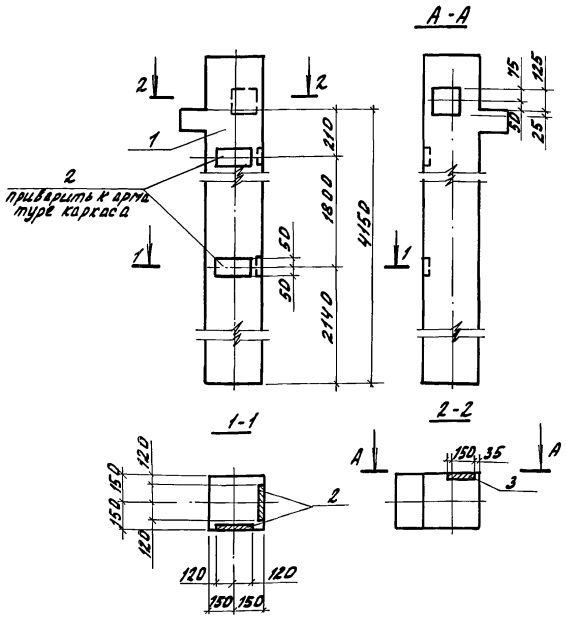

Формат	Зона	Поз.	Обозначение	Наименование	Кол.	Примечан.
				Сборочные единицы		
		1	1.020-1/83.2-104-01	Колонна 1КО3.36	1	1,018 т
		2	1.020-1/83.2-15.2У01	Изделие закладное МН3У	4	1,53 т
		3	1.020-1/83.2-1524-08	Изделие закладное МН 40	1	2,53 кг

Ведомость расхода стали на дополнительные закладные изделия, кг

Марка элемента	Изделия закладные						Всего
	Арматурная сталь			Прокат марки			
	A III			Вст3кп2			
	ГОСТ 5781-82			ГОСТ 103-76			
	ф8	ф12	Итого	б=6	б=8	Итого	
К-4	1.60	1.12	2,72	4.52	1.41	5.93	8.65

Привязан

Инв.N

Н.контр.	Ткач		20.08.86
Гл.спец.пр.	Слабко		08.86
Гл.констр.	Миронов		08.86
Рук.сект.	Пшеничнов		08.86
Рук.гр.	Кузнецов		08.86
Исполн.	Мельник		08.86
Пров.	Гудин		08.86

810-1-13.86 -КНИ-22.00

Колонна К-4

Стадия	Масса	Масштаб
РП	1026.7	1:20
Лист	Листов 1	

ГИПРОНИСЕЛЬПРОМ г. Орел

21598-11 33

Копировал Омельченко

Формат А3

Альбом XI

Типовой проект

Инв.№ подл. | Подпись и дата | Взам. инв.№

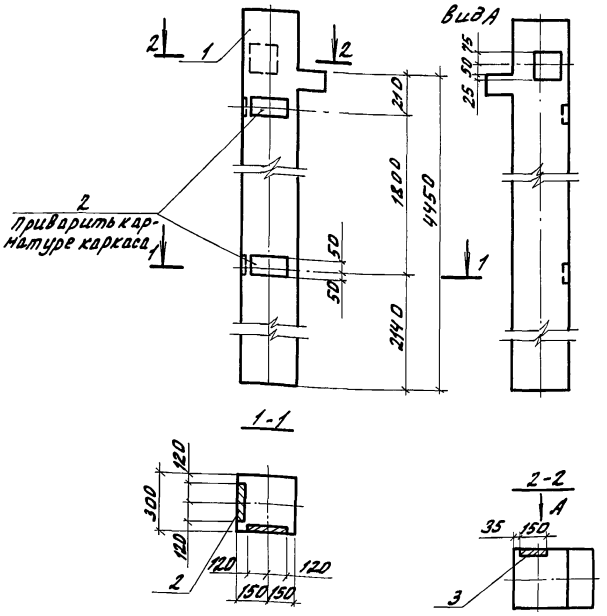

Формат	Зона	Поз.	Обозначение	Наименование	Кол.	Примечание
				Сборочные единицы		
		1	1.020-1/83.2-1 ОУ-01	Колонна 1К03.36	1	1,018 т
		2	1.020-1/83.2-15.24-07	Изделие закладное МН34	4	1,53 кг
		3	1.020-1/83.2-15.24-03	Изделие закладное МН40	1	2,53 кг

Ведомость расхода стали на дополнительные закладные изделия, кг

Марка элемента	Изделия закладные						Всего
	Арматура класса			Прокат марки			
	A III			Вст3кп2			
	ГОСТ 5781-82			ГОСТ 103-76			
	ф8	ф12	Итого	δ=6	δ=8	Итого	
К-5	1,60	1,12	2,72	4,52	1,41	5,93	8,65

Привязан

Инв.№

Н.контр.	Ткач		08.86
Гл.специал.	Сладко		08.86
Гл.констр.	Миронов		08.86
Рук.сект.	Пшеничнов		08.86
Рук.гр.	Кузнецов		08.86
Исполн.	Мельник		08.86
Пров.	Гудий		08.86

810-1-13.86 - КЖИ-23.00

Колонна К-5

Стадия	Масса	Масштаб
РП	1026,7	1:20
Лист	Листов 1	

ГИПРОНИСЕЛЬПРОМ г. Орел

Копировал Онельченко

21598-11 34

Формат А3

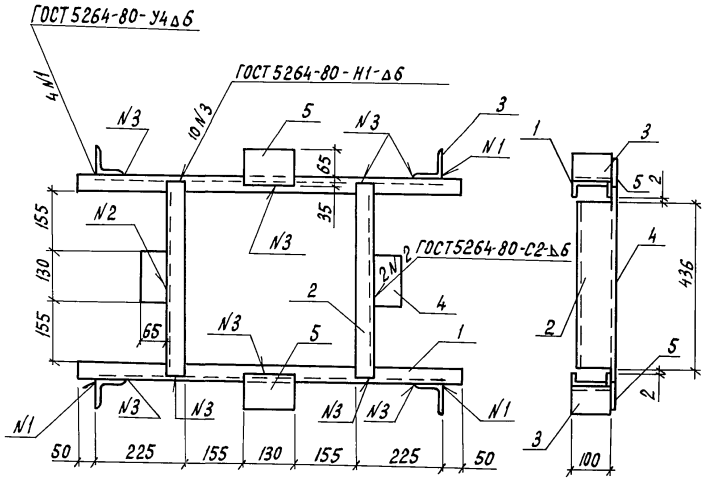

Балочную клетку покрыть краской БТ-177 ГОСТ 5631-79 II 4

Формат	Зона	Поз.	Обозначение	Наименование	Кол.	Примечание
				Детали		
БЧ		1	-КЖИ-24.01	Швеллер 10 ГОСТ 8240-72 Вст3кп-2-I ГОСТ 535-79 ℓ=980	2	8,504 кг
БЧ		2	-КЖИ-24.02	Швеллер 10 ГОСТ 8240-72 Вст3кп-2-I ГОСТ 535-79 ℓ=520	2	4,467 кг
БЧ		3	-КЖИ-24.03	Уголок Б-75×75×8 ГОСТ 8509-72 Вст3кп2 ГОСТ 535-79 ℓ=100	4	0,902 кг
БЧ		4	-КЖИ-24.04	Полоса Б-10×130 ГОСТ 103-76 Вст3сп-I ГОСТ 535-79 ℓ=65	2	0,707 кг
БЧ		5	-КЖИ-24.05	Полоса Б-10×130 ГОСТ 103-76 Вст3сп-I ГОСТ 535-79 ℓ=100	2	1,021 кг

Привязан

Инв. N

Н.контр.	Ткач		20.08.86
Гл.специалист	Слабко		08.86
Гл.констр.	Миронов		08.86
Рук.сект.	Пшеничнов		08.86
Рук.гр.	Кузнецов		08.86
Исполн.	Мельник		08.86
Пров.	Гудий		08.86

810-1-13.86 -КЖИ-24.00

Балочная клетка БК-1

Стадия	Масса	Масштаб
РП	33,01	1:10
Лист	Листов 1	

ГИПРОНИСЕЛЬПРОМ г. Орел

21598-11 35

Копировал Перелыгина

Формат А3

Инв. N подл. | Подпись и дата | Взам. инв. N

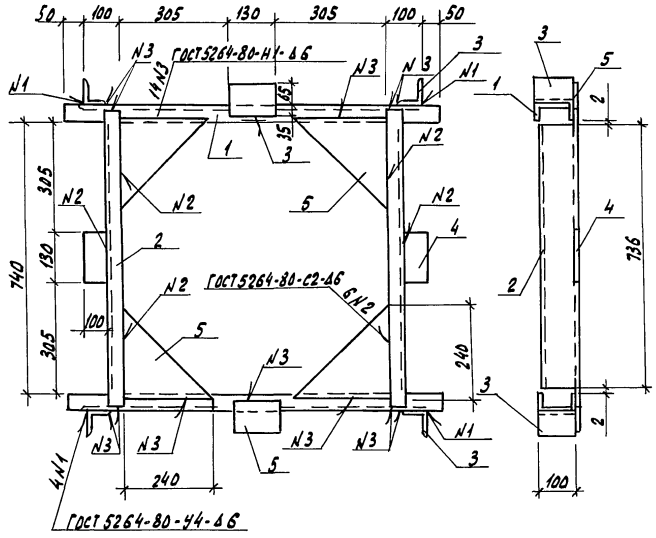

Формат	Зона	Поз.	Обозначение	Наименование	Кол.	Примечание
				Детали		
БЧ		1	КЖИ-25.01	Швеллер 10 ГОСТ 8240-72 Ст3кп-2-1 ГОСТ 535-79 ℓ=1040	2	8.934кг
БЧ		2	КЖИ-25.02	Швеллер 10 ГОСТ 8240-72 Ст3кп-2-I ГОСТ 535-79 ℓ=820	2	7.052кг
БЧ		3	КЖИ-25.03	Уголок Б-75×75×8 ГОСТ 8509-72 Ст3кп-2-I ГОСТ 535-79 ℓ=100	4	0.902кг
БЧ		4	КЖИ-25.04	Полоса Б-10×130 ГОСТ 103-76 Ст3сп-I ГОСТ 535-79 ℓ=100	4	1.021кг
БЧ		5	КЖИ-25.05	Лист Б-ПН-НО-10 ГОСТ 19904-74 Ст3пс ГОСТ 14637-79		
				240×240	4	4.553кг

Балочную клетку покрыть краской БТ-177 ГОСТ 5631-79 II 4

Привязан

Инв. N

Н. контр.	Ткач		08.86
Гл. специал.	Славко		08.86
Гл. констр.	Миронов		08.86
Рук. сект.	Пшеничнов		08.86
Рук. гр.	Кузнецов		08.86
Исполн.	Мельник		08.86
Пров.	Гудий		08.86

810-1-13.86 — КЖИ-25.00

Балочная клетка БК-2

Стадия	Масса	Масштаб
РП	49,3	1:10
Лист	Листов 1	

ГИПРОНИСЕЛЬПРОМ г. Орел

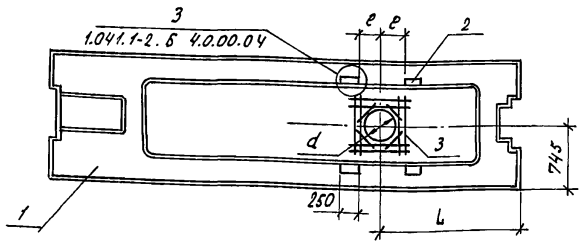

Обозначение	Марка	L,	e,	d,	Масса, кг	Примечание
-КНШ-26.00	П5	2200	320	700	2221	
-КНШ-26.00-01	П6	1100	370	700	2221	
-КНШ-26.00-02	П7	1700	220	400	2220,5	
-КНШ-26.00-03	П8	1200	220	400	2220,5	
-КНШ-26.00-04	П9	950	220	400	2220,5	
-КНШ-26.00-05	П10	2400	220	400	2220,5	
-КНШ-26.00-06	П11	1500	220	400	2220,5	

Ведомость расхода стали на дополнительные закладные детали, кг

Марка элемента	Изделия арматурные				Изделия закладные						Общий расход
	Арматура класса А-III ГОСТ 5781-82			Всего	Арматура класса А-III ГОСТ 5781-82			Прокат марки Вст 3кп 2-1 ГОСТ 8510-72			
	ф6		Итого		ф8		Итого	L 100×63×6		Итого	
П5, П6	1,85		1,85	1,85	1,6		1,6	7,53		7,53	9,13	10,98
П7, П8, П9, П10, П11	1,32		1,32	1,32	1,6		1,6	7,53		7,53	9,13	10,45

Формат	Зона	Поз.	Обозначение	Наименование	Кол.	Примечание
				Сборочные единицы		
		1	1.041.1-2.6 2.0.00.0-07	Плита ПРС 56.15-6АтV П	1	2210 кг
		2	1.400-15.81.540-01	Изделие закладное МН 540	4	2,28 кг
			Переменные данные	для исполнений		
				-КНШ-26.00		
				Сборочные единицы		
А3			-КНШ-26.01.	Сетка арматурная СА1	1	1,85 кг
				-КНШ-26.00-01		
				-КНШ-26.00-02		
				-КНШ-26.00-03		
				-КНШ-26.00-04		
				-КНШ-26.00-05		
				-КНШ-26.00-06		
				Сборочные единицы		
А3			-КНШ-26.01-01	Сетка арматурная СА2	1	1,32 кг

Альбом XI

Типовой проект

Инв.№ подл. | Подпись и дата | Взам. инв.№

Привязан

Инв.№

Н.контр.	Ткач		20.08.86
Гл.спец.отд.	Славко		09.86
Гл.констр.	Миронов		08.86
Рук.сект.	Пшеничнов		08.86
Рук.гр.	Кузнецов		08.86
Ст.арх.	Маталова		08.86

810-1-13.86 -КНШ-26.00

Плита покрытия (П5÷П11)

Стадия	Масса	Масштаб
РП	см. таблицу	1:50
Лист	Листов 1	

ГИПРОНИСЕЛЬПРОМ г. Орел

21598-11 37

Копировал Баздырева

Формат А3

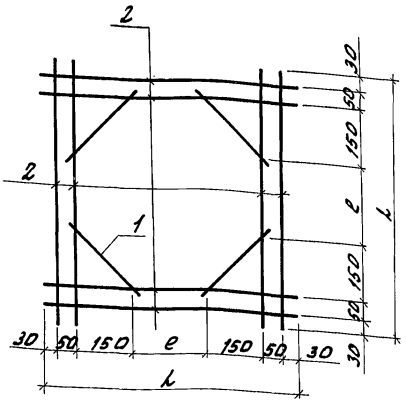

Обозначение	Марка	L, мм	e, мм	Масса, кг
-КНЦ-26.01	СА1	920	460	1.85
КНЦ-26.01-01	СА2	620	160	1.32

Формат	Зона	Поз.	Обозначение	Наименование	Кол.	Примечан.
				Детали		
БУ		1	-КНЦ-26.01-01	А-III-6 ГОСТ 5781-82		
				e=250	4	0.056кг
			Переменные данные	для исполнений		
				-КНЦ-26.01.00		
				Детали		
БУ		2	-КНЦ-26.01.02	А-III-6 ГОСТ 5781-82		
				e=920	2	0.20кг
				-КНЦ-26.01.00-01		
				Детали		
БУ		2	-КНЦ-26.01.02-01	А-III-6 ГОСТ 5781-82		
				e=620	2	0.14кг

Изготовление сеток производить при помощи контактной точечной электросварки тип соединения КТ-2 ГОСТ 14098-68 и СН393-78.

Привязан

Инв.№

Н.контр.	Ткач		12.08.86
Гл.специал.	Слабко		08.86
Гл.инженер	Миронов		08.86
Рук.сект.	Пшеничнов		08.86
Рук.гр.	Кузнецов		08.86
Ст.дрх.	Наталова		08.86

810-1-13.86 КНЦ-26.01

Сетка арматурная (СА1; СА2)

Стадия	Масса	Масштаб
РП	см.таб. лицу	
Лист	Листов 1	

ГИПРОНИСЕЛЬПРОМ г. Орел

21598-11 38

Копировал Онельченко

Формат А3

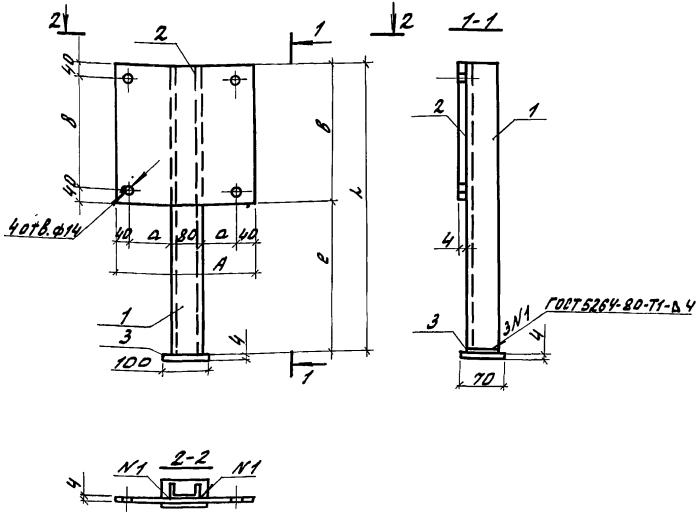

Обозначение	Марка	A_1 мм	B_1 мм	a_1 мм	B, мм	L, мм	e, мм	Масса, кг
-КЖЦ-27.00	ОП-1	580	780	210	700	2040	1260	27.02
-КЖЦ-27.00-01	ОП-2	380	580	110	500	1940	1360	18.72
-КЖЦ-27.00-02	ОП-3	380	380	110	500	1840	1460	16.32

1. Опору окрасить эмалью ПФ-115 по ГОСТ 6465-76 по грунтовке ФЛ-03К ГОСТ 9109-81.

Привязан

Инв. N

Н.контр.	Ткач		08.86
Гл.спец.	Слабко		08.86
Гл.констр.	Миронов		08.86
Рук.сект.	Пшеничнов		08.86
Рук.гр.	Кузнецов		08.86
Арх.	Мезенова		08.86
Пров.	Гудий		08.86

810-1-13.86 -КЖЦ-27.00 СБ

Опора (ОП-1÷ОП-3) сборочный чертеж

Стадия	Масса	Масштаб
Р	см. табл	1:5
Лист	Листов 1	

ГИПРОНИСЕЛЬПРОМ г. Орел

Инв. N подл. | Подпись и дата | Взам. инв. N

21598-11 39

Копировал Онельченко

Формат А3

Альбом XI

Типовой проект

Формат	Зона	Поз.	Обозначение	Наименование	Кол.	Примечание
				Документация		
			-КЖИ-27.00 СБ	сборочный чертеж		
			Переменные данные	для исполнений		
				-КЖИ-27.00		
				Детали		
БУ		1	-КЖИ-27.01	Швеллер 80×50×4 ГОСТ 8278-83 Ст3кп2 ГОСТ 14974-76	1	10,6 кг
БУ		2	-КЖИ-27.02	Лист Б-ПН-НО-4 ГОСТ 19904-74 Вст3пс ГОСТ 14637-79	1	14,21 кг
БУ		3	-КЖИ-27.03	Лист Б-ПН-НО-4 ГОСТ 19904-74 Вст3пс ГОСТ 14637-79	1	0,22 кг
				-КЖИ-27.00-01		
				Детали		
БУ		1	-КЖИ-27.01-01	Швеллер 80×50×4 ГОСТ 8278-83 Ст3кп2 ГОСТ 14974-76	1	10,05 кг
БУ		2	-КЖИ-27.02-01	Лист Б-ПН-НО-4 ГОСТ 19904-74 Вст3пс ГОСТ 14637-79	1	6,9 кг
БУ		3	-КЖИ-27.03-01	Лист Б-ПН-НО-4 ГОСТ 19904-74 Вст3пс ГОСТ 14637-79	1	0,22 кг

Инв.№ подл. | Подпись и дата | Взам. инв.№

Привязан

Инв.№

Н.контр.	Ткач		08.86
Гл.спец.от.	слабко		08.86
Гл.констр.	Мцронов		08.86
Рук.сект.	Пшеничнов		08.86
Рук.гр.	Кузнецов		08.86
Ст.инж.	Гудий		

810-1-13.86 -КЖИ-27.00

Опора (оп-1÷оп-3)

Стадия	Лист	Листов

ГИПРОНИИСЕЛЬПРОМ г.Орел

Копировал Омельченко

Формат А4

Формат	Зона	Поз.	Обозначение	Наименование	Кол.	Примечание
				-КЖИ-27.00-02		
БУ		1	-КЖИ27.01-02	Швеллер 80×50×4 ГОСТ 8278-83 Ст3кп2 ГОСТ 14974-76	1	9,53 кг
БУ		2	-КЖИ.27.02-02	Лист Б-ПН-НО-4 ГОСТ 19904-74 Вст3пс ГОСТ 14637-79	1	4,53 кг
БУ		3	-КЖИ 27.03-02	Лист Б-ПН-НО-4 ГОСТ 19904-74 Вст3пс ГОСТ 14637-79	1	0,22 кг

Инв.№ подл. | Подпись и дата | Взам. инв.№

Привязан

Инв.№

810-1-13.86 -КЖИ-27.00

Лист 2

Копировал Омельченко

Формат А4

Альбом XI

Типовой проект

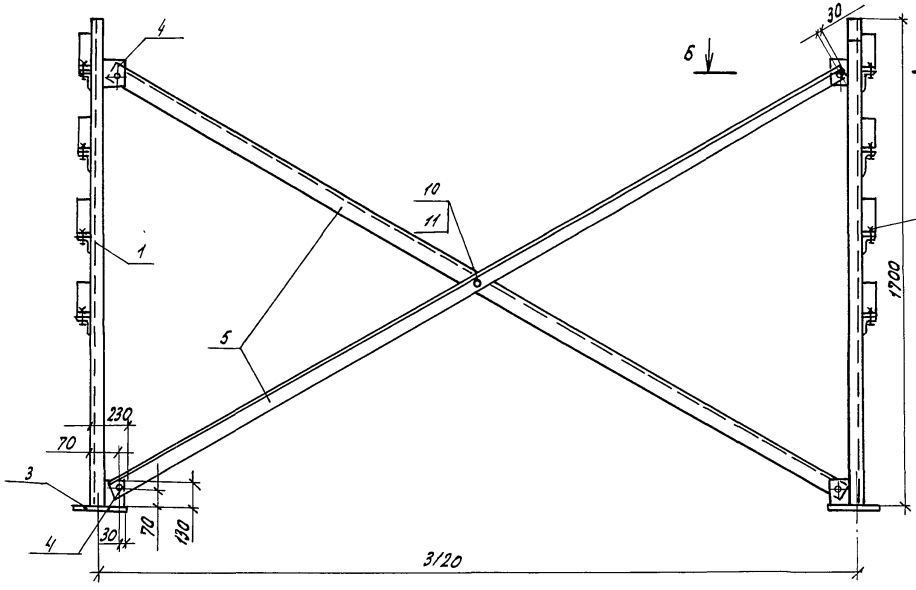

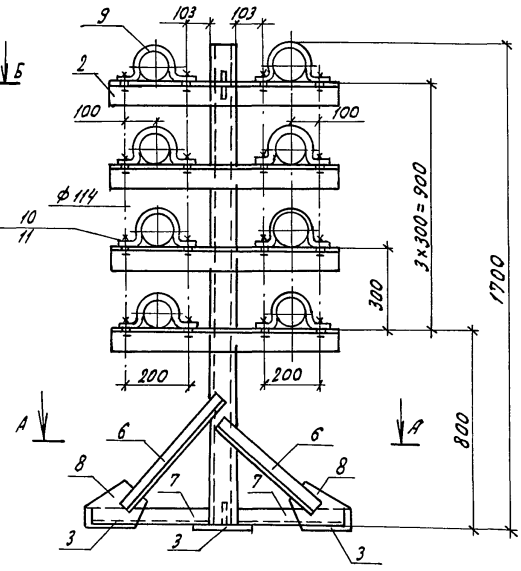

1. Сварку производить ОММ-5-342-20р по ГОСТ 5264-80 с катетом шва 4мм по месту прилегания деталей
2. Опору покрыть краской БТ-177 ГОСТ 5631-79 II 4

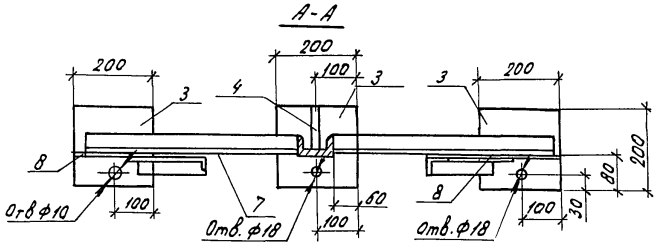

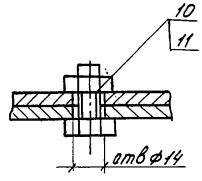

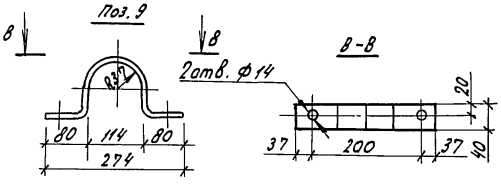

Н.контр.	Ткач		20.08.86
Гл.специал.	Славко		08.86
Гл.констр.	Миронов		08.86
Рук.сект.	Пшеничнов		08.86
Рук.гр.	Кузнецов		08.86
Исполн.	Мезенова		08.86
Пров.	Гудий		08.86

привязан

инв.№

810-1-13.86 - КЖИ - 28.00 СБ

Опора под водоподогреватель ОПВ 1
Сборочный чертеж

Стадия	Масса	Масштаб
РП	179,5	
Лист	Листов 1	

ГИПРОНИСЕЛЬПРОМ г.Орел

Инв.№подл. | Подпись и дата | Взам.инв.№

21598-11 41

Копировал Баздырева

Формат А3

Альбом XI

Типовой проект

Формат	Зона	Поз.	Обозначение	Наименование	Кол.	Примечание
				Документация		
А3			КЖИ-28.00.СБ	Сборочный чертеж		
				Детали		
Б4		1	КЖИ-28-01	Стойка		
				Швеллер 10 ГОСТ 8240-72 Вст3кп2 ГОСТ 535-79		
				L = 1700	2	14,6 кг
Б4		2	КЖИ-28.02	Опора		
				Уголок Б-90×56×6 ГОСТ 8510-72 Вст3кп2 ГОСТ 535-79		
				L = 860	8	5,8 кг
Б4		3	КЖИ-28.03	Плита		
				Лист Б-ПН-НО-12 ГОСТ 19903-74 Вст3пс3 ГОСТ 14637-79		
				280×200	6	3,76 кг
Б4		4	КЖИ-28.04	Косынка		
				Полоса Б-8×130 ГОСТ 103-76 Вст3сп2 ГОСТ 535-79		
				L = 230	4	1,9 кг

Привязан

Инв. N

Н. контр.	Ткач		09.86
С. сотрудн.	Слабко		09.86
Гл. констр.	Миронов		09.86
Рук. сект.	Пшеничников		09.86
Рук. гр.	Кузнецов		09.86
Исполн.	Мерзлова		09.86
Пров.	Гудий		09.86

КЖИ-28.00

Опора под водоподогреватель ОПВ1

Стадия	Лист	Листов
РП	1	2

ГИПРОНИСЕЛЬПРОМ г. Орел

Инв. N подл. | Подпись и дата | Взам. инв. N

Копировал Николаева Формат А4

Формат	Зона	Поз.	Обозначение	Наименование	Кол.	Примечание
Б4		5	КЖИ-28.05	Связь		
				Уголок Б-75×50×5 ГОСТ 8510-72 Вст3кп2 ГОСТ 535-79		
				L = 3175	2	15,2 кг
Б4		6	КЖИ-28.06	Подкос		
				Уголок Б50×50×5 ГОСТ 8509-72 Вст3кп2 ГОСТ 535-79		
				L = 850	4	3,2 кг
Б4		7	КЖИ-28.07	Основание		
				Уголок Б50×50×5 ГОСТ 8509-72 Вст3кп2 ГОСТ 535-79		
				L = 750	4	2,83 кг
Б4		8	КЖИ-28.08	Косынка		
				Лист Б-ПН-НО-8 ГОСТ 19903-74 Вст3пс3 ГОСТ 14637-79		
				250×150	4	2,4 кг
Б4		9	КЖИ-28.09	Скоба		
				Полоса Б-4-40 ГОСТ 103-76 Вст3сп2 ГОСТ 535-79		
				L = 455	16	0,8 кг
				Стандартные изделия		
Б4		10		Болт М12-8g×25.58 ГОСТ 7796-70	37	
Б4		11		Гайка М12-7Н5 ГОСТ 5915-70	37	

Привязан

Инв. N 9

Инв. N подл. | Подпись и дата | Взам. инв. N

810-1-13.86 КЖИ-28.00

Лист 2

21598-11 42

Копировал Николаева Формат А4

Альбом XI

Типовой проект

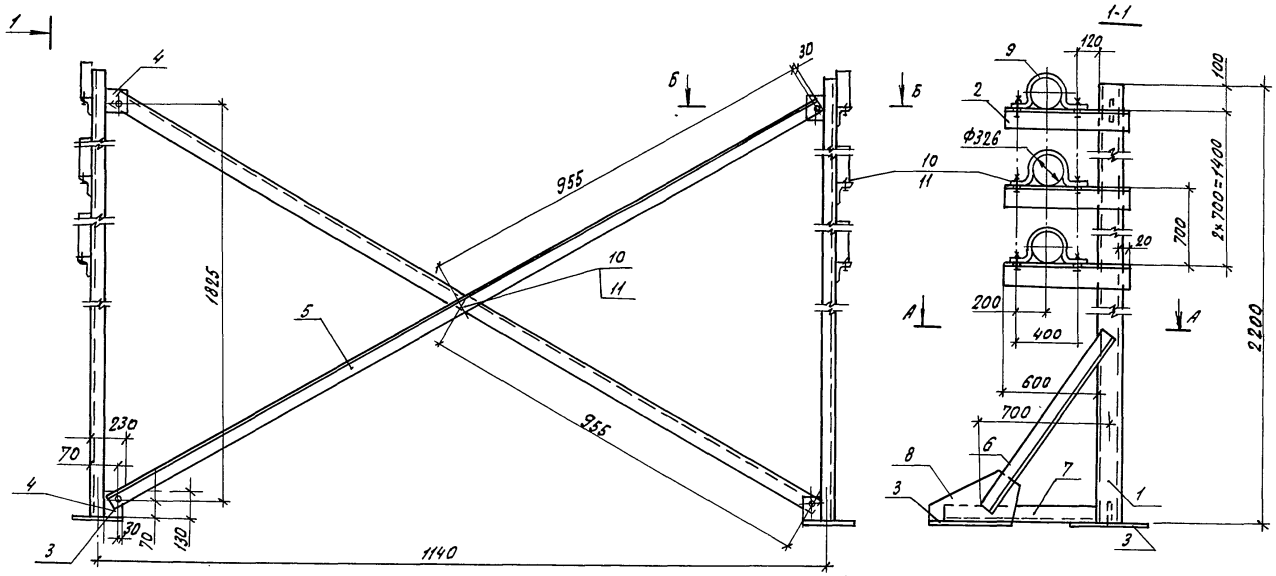

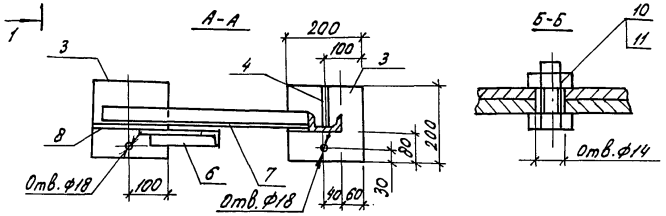

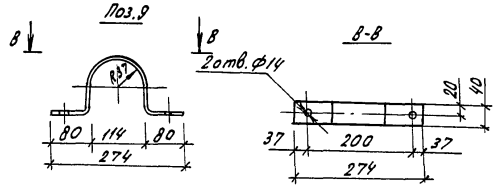

1. Сварку производить ОММ-5-342-20Р по ГОСТ 5264-80 с катетом шва 4мм по месту прилегания деталей.
2. Опору покрыть краской БТ-177 ГОСТ 5631-79 II. 4.

Привязан

Инв.N

Н.контр.	Ткач		20.08.86
Гл.спец.отд	Славко		08.86
Гл.констр.	Миронов		08.86
Рук.сект.	Пшеничнов		08.86
Рук.гр.	Кузнецов		08.86
Исполн.	Мезенова		08.86
Пров.	Кузнецов		08.86

810-1-13.86 -КНИ-29.00 СБ

Опора под водоподогреватель ОПВ2 Сборочный чертеж

Стадия	Масса	Масштаб
РП	124,5	1:15
Лист	Листов 1	

ГИПРОНИСЕЛЬПРОМ г.Орел

Инв.N подл. | Подпись и дата | Взам.инв.N

21598-11 43

Копировал Баздырева

Формат А3

Альбом №7

Типовой проект

Формат	Зона	Поз.	Обозначение	Наименование	Кол.	Примечание
				Документация		
А3			-КНИ-29.00 СБ	Сборочный чертеж		
				Детали		
Б4		1	-КНИ-29.01	Стойка		
				Швеллер 10 ГОСТ 8240-72 / Вст3сп2 ГОСТ 535-79		
				L = 2200	2	18,9 кг
Б4		2	-КНИ-29.02	Опора		
				Уголок Б-90×56×6 ГОСТ 8510-72 / Вст3кп2 ГОСТ 535-79		
				L = 720	6	4,8 кг
Б4		3	-КНИ-29.03	Плита		
				Лист Б-ПН-НО-12 ГОСТ 19903-74 / Вст3пс3 ГОСТ 14637-79		
				200×200	4	3,76 кг
Б4		4	-КНИ-29.04	Косынка		
				Полоса Б-8×130 ГОСТ 103-76 / Вст3сп2 ГОСТ 535-79		
				L = 230	4	1,9 кг

Взам. инв. №

Подпись и дата

Инв. № подл.

Привязан

Инв. №

Н. контр.	Ткач		09.86
Гл. специал.	Слабко		09.86
Гл. констр.	Миронов		09.86
Рук. сект.	Пшеничнов		09.86
Рук. гр.	Кузнецов		09.86
Разраб.	Кузнецов		08.86

810-1-13.86 -КНИ 29.00

Опора под водоподогреватель ОПВ 2

Стадия	Лист	Листов
Р	1	2

ГИПРОНИСЕЛЬПРОМ г. Орел

gost.e-ecolog.ru

копировал Баздырева

формат А4

Формат	Зона	Поз.	Обозначение	Наименование	Кол.	Примечан.
Б4		5	-КНИ-29.05	Связь		
				Уголок Б50×50×5 ГОСТ 8509-72 / Вст3кп2 ГОСТ 535-79		
				L = 1970	2	7,4 кг
Б4		6	-КНИ-29.06	Подкос		
				Уголок Б50×50×5 ГОСТ 8509-72 / Вст3кп2 ГОСТ 535-79		
				L = 850	2	3,2 кг
Б4		7	-КНИ-29.07	Основание		
				Уголок Б-50×5 ГОСТ 8509-72 / Вст3кп2 ГОСТ 535-79		
				L = 750	2	2,83 кг
Б4		8	-КНИ-29.08	Косынка		
				Лист Б-ПН-НО-8 ГОСТ 19903-74 / Вст3пс3 ГОСТ 14637-79		
				250×150	2	2,4 кг
Б4		9	-КНИ-29.09	Скоба		
				Полоса Б-4×40 ГОСТ 103-76 / Вст3сп2 ГОСТ 535-79		
				L = 455	6	0,6 кг
				Стандартные изделия		
Б4		10		Болт М12-8g×25.58 ГОСТ 7796-70	17	
Б4		11		Гайка М12-7Н5 ГОСТ 5915-70	17	

Взам. инв. №

Подпись и дата

Инв. № подл.

Привязан

Инв. №

810-1-13.86 -КНИ 29.00

Лист 2

копировал Баздырева

формат А4