# ТИПОВОЙ ПРОЕКТ

## 810-1-13.86

# БЛОК ЗИМНИХ ПОЧВЕННЫХ ТЕПЛИЦ ПЛОЩАДЬЮ 6 ГА (6 ТЕПЛИЦ ПО 1 ГА)

# АЛЬБОМ IX

## ПРОИЗВОДСТВЕННО ВСПОМОГАТЕЛЬНЫЕ И БЫТОВЫЕ ПОМЕЩЕНИЯ. ЭНЕРГЕТИЧЕСКИЙ УЗЕЛ.

## ЗАДАНИЕ ЗАВОДУ-ИЗГОТОВИТЕЛЮ

Инв. № подл. | Подпись и дата | Взам. инв. №

21598-09

Отпускная цена
на момент реализации
указана в счет-накладной

Привязан

Инв. №

gost.e-ecolog.ru

# ТИПОВОЙ ПРОЕКТ

# 810-1-13.86

# БЛОК ЗИМНИХ ПОЧВЕННЫХ ТЕПЛИЦ ПЛОЩАДЬЮ 6 ГА (6 ТЕПЛИЦ ПО 1 ГА)

## АЛЬБОМ IX

Альбом I - Пояснительная записка Многопролетные теплицы Технология производства Архитектурные решения Конструкции железобетонные Конструкции металлические

Альбом II - Многопролетные теплицы Отопление и вентиляция (вариант теплоснабжения от собственной котельной)

Альбом III - Многопролетные теплицы Отопление и вентиляция (вариант теплоснабжения от внешнего источника тепла)

Альбом IV - Многопролетные теплицы Внутренние водопровод и канализация Технологические коммуникации Электрическое освещение Силовое электрооборудование Электрообогревание Газоснабжение

Альбом V - Многопролетные теплицы Монтажные узлы механизмов открывания и закрывания форточек

Альбом VI - Многопролетные теплицы Система теплозащитного шторного экрана

Альбом VII - Многопролетные теплицы Производственно вспомогательные и бытовые помещения Автоматизация технологических процессов (вариант с теплоснабжением от собственной котельной)

Альбом VIII - Многопролетные теплицы Энергетический узел Автоматизация технологических процессов (вариант с теплоснабжением от внешнего источника тепла)

Альбом IX - Многопролетные теплицы Производственно-вспомогательные и бытовые помещения Энергетический узел Задание заводу изготовителю

Альбом X - Производственно вспомогательные и бытовые помещения Технология производства Архитектурные решения. Конструкции железобетонные Отопление и вентиляция Внутренние водопровод и канализация Холодоснабжение Электрическое освещение Силовое электрооборудование Связь и сигнализация

Применены типовые проекты

Типовые проектные решения 902-09-22.84 „Колодцы канализационные" (распространяет ЦИТП)

Разработан

институтом „Гипронисельпром"
Министерства плодоовощного хозяйства СССР

Главный инженер института А. Бутенко

Главный инженер проекта В. Кондрашов

Альбом XI - Производственно-вспомогательные и бытовые помещения Строительные изделия

Альбом XII - Энергетический узел Архитектурные решения Конструкции железобетонные Отопление и вентиляция. Тепломеханическая часть Внутренние водопровод и канализация Электрическое освещение Силовое электрооборудование Связь и сигнализация

Альбом XIII - Энергетический узел
Строительные изделия

Альбом XIV - Многопролетные теплицы Сметы
Часть 1 Вариант с теплоснабжением от собственной котельной
Часть 2 Вариант с теплоснабжением от внешнего источника тепла
Часть 3 Общие сметы для вариантов теплоснабжения от собственной котельной и внешнего источника тепла

Альбом XV - Производственно-вспомогательные и бытовые помещения Сметы Части 1 и 2

Альбом XVI - Энергетический узел Сметы

Альбом XVII - Многопролетные теплицы Спецификация оборудования
Часть 1 Вариант с теплоснабжением от собственной котельной
Часть 2 Вариант с теплоснабжением от внешнего источника тепла
Часть 3 Общие для вариантов теплоснабжения от собственной котельной и от внешнего источника тепла

Альбом XVIII - Производственно-вспомогательные и бытовые помещения Спецификация оборудования

Альбом XIX - Энергетический узел Спецификация оборудования

Альбом XX - Многопролетные теплицы Ведомости потребности в материалах

Альбом XXI - Производственно-вспомогательные и бытовые помещения Ведомости потребности в материалах

Альбом XXII - Энергетический узел Ведомости потребности в материалах

Утвержден
Минплодоовощхозом СССР
Письмо от 18 12 1985г № 03-32-51/7657
введен в действие институтом „Гипронисельпром"
Приказ № от

Привязан

Инв. № подл. | Подпись и дата | Взам. инв. №

Инв. №

21598-09 2

Альбом IX

Типовой проект

| Обозначение или марка листа | Наименование | Стр |
|---|---|---|
| | Содержание | |
| АТХ-011 | Щит управления системы увлажнения и испарительного охлаждения 1ЩУ Общий вид | 3 6 |
| АТХ-012 | Щит управления системы увлажнения и испарительного охлаждения 1ЩУ Таблица соединений | 6,7 |
| АТХ-013 | Щит управления системы увлажнения и испарительного охлаждения 1ЩУ Таблица подключения | 8 |
| АТХ-021 | Щит управления кровельного обогрева ЩУ Общий вид | 9 · 12 |
| АТХ-022 | Щит управления кровельного обогрева ЩУ Таблица соединений. | 12 · 14 |
| АТХ-023 | Щит управления кровельного обогрева ЩУ Таблица подключения | 14, 15 |
| АТХ-031 | Щит управления защиты калориферов от замораживания приточных установок П1...П3 Общий вид | 16 19 |
| АТХ-032 | Щит управления защиты калориферов от замораживания приточных установок П1...П3 Таблица соединений | 19, 20 |
| АТХ-033 | Щит управления защиты калориферов от замораживания приточных установок П1. П3 Таблица подключения | 20 |
| АТХ С02 | Спецификация пультов и щитов | 21 22 |

## Общие указания

В данный альбом включены материалы, необходимые для изготовления щита управления по ОСТ 36 13-76 предприятиями Главмонтажавтоматики-Минмонтажстроя СССР Общие виды и монтаж электрических проводок щитов выполнены в соответствии с руководящими материалами РМ4-107-82 и на основании принципиальных электрических схем АТХ 1-25.. АТХ1-27, АТХ 2-8, АТХ 2-9, АТХ 7-1 альбом VII (Вариант с теплоснабжением от собственной котельной), альбом VIII (вариант с теплоснабжением от внешнего источника тепла)

Инв № подл. | Подпись и дата | Взам. инв. №

| | | | | |
|---|---|---|---|---|
| Н.контр | Ткач | | 21.01.86 | 810-1-13.86 |
| Нач.отд | Васильев | | 14.01.86 | |
| ГИП | Кондрашов | | 14.01.86 | |
| Рук.сект. | Александров | | 14.01.86 | |
| Рук.гр | Лукьянчиков | | 14.01.86 | |
| Вед.инж | Грачева | | 14.01.86 | Содержание |
| Инж. | Левченко | | 14.01.86 | |
| Пров | Лукьянчиков | | 14.01.86 | |

| Стадия | Лист | Листов |
|---|---|---|
| РП | | 1 |

ГИПРОНИСЕЛЬПРОМ г. Орел

Изм. Лист № докум. Подп. Дата

Копировал Иванова 21598-09 3 Формат А3

Альбом I

Типовой проект

| Поз. | Обозначение | Наименование | Кол. | Примеч. |
|---|---|---|---|---|
| | | Документация | | |
| | АТХ-012 | Таблица соединений | | |
| | АТХ-013 | Таблица подключения | | |
| | | Стандартные изделия | | |
| 1 | | Шкаф щита малогабаритного | | |
| | | ЩШМ 600×400×350УХЛ4УРЗО | 1 | |
| | | ОСТ36.13.76 | | |
| 2 | | Рейка РТ600 ТК3-100-81 | 2 | |
| 3 | | Скоба С 600 ТК3-125-81 | 1 | |
| 4 | | Уголок УП 42×25 ℓ=270 | | |
| | | ТК4-2222-74 | 1 | |
| | | Прочие изделия | | |
| 5 | РТ | Регулятор температуры | | |
| | | электрический, гр.23 | | |
| | | РТ-2, шкала 0...40°С | 1 | |
| 6 | 1РВ | Реле времени программное 220В | | У25 |
| | | ВР-10-62 | 1 | ТМЗ-13-81 |
| 7 | 1К | Реле промежуточное ~220В | | У204 |
| | | РПУ-1-063, 4 з.к + 4р.к | 1 | ТМЗ-13-81 |
| 8 | 1ТВ...7ТВ | Переключатель-тумблер Т3 | 7 | |

| Поз. | Обозначение | Наименование | Кол. | Примеч. |
|---|---|---|---|---|
| 9 | НЦ | Арматура сигнальной | | |
| | | лампы с линзой зеленого | | |
| | | цвета АС-220 | 1 | |
| 10 | АВ | Выключатель автоматический | | |
| | | Ток расцепителя | | |
| | | 1А А63М | 1 | |
| 11 | | Блок Б310 | 2 | |
| 12 | | Рамка РПМ66-26 | 10 | |
| | | Материалы | | |
| 13 | | Провод ПВ1 1-380/660 ГОСТ6323-79 | 60 | м |

Взам.инв.№ | Подпись и дата | Инв.№ подл.

| | | | |
|---|---|---|---|
| Разраб. | Логинова | | 16.01.86 |
| Рук.гр. | Лукьянчиков | | 16.01.86 |
| Рук.сект. | Александров | | 16.01.86 |
| Н.контр. | Ткач | | 20.03.86 |

810-1-13.86 АТХ-011

Блок зимних почвенных теплиц пл 6 га (6 теплиц по 12а)

Многопролетные теплицы Производственно-вспомогательные и бытовые помещения

| Стадия | Лист | Листов |
|---|---|---|
| РП | 1 | 5 |

Щит управления системы увлажнения и испарительного охлаждения 1ШУ. Общий вид.

ГИПРОНИСЕЛЬПРОМ г.Орел

Копировал Фомушкина Формат А4

Взам.инв.№ | Подпись и дата | Инв.№ подл.

810-1-13.86 АТХ-011 Лист 2

Копировал Фомушкина 21598-09 4 Формат А4

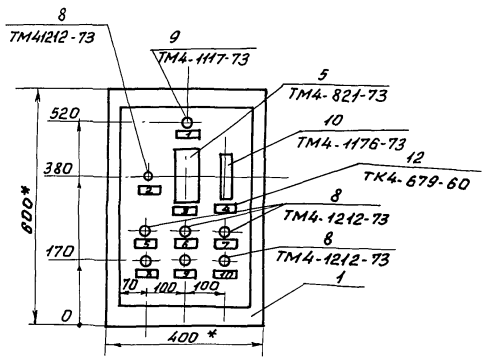


1* Размеры для справок

2. Покрытие- вариант1 ОСТ36.13-76.

3. По данному чертежу изготовить семь щитов.

Типовой проект Альбом IX

Вид на внутренние плоскости (развернуто)

Дверца Правая стенка Задняя стенка левая стенка

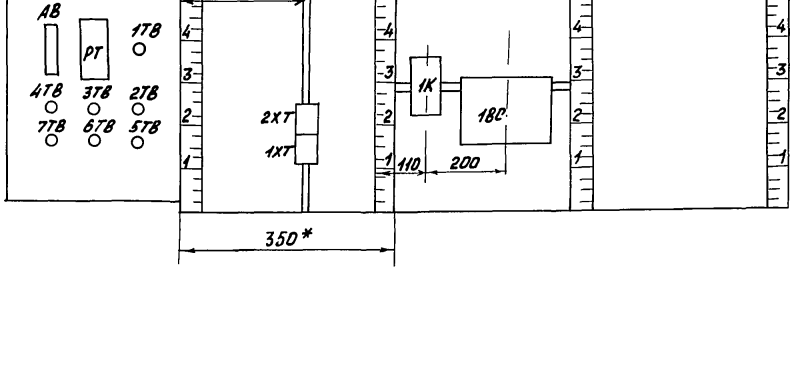


Инв.№ подл. | Подпись и дата | Взам.инв.№

| Изм. | Лист | № докум. | Подп. | Дата | 810-1-13.86 АТХ-011 | Лист 4 |
|---|---|---|---|---|---|---|

Копировал Фомушкина 21598-09 6 Формат А3

Типовой проект Альбом IV

## Надписи на табло и в рамках

| № надписи | Текст надписи | Кол. |
|---|---|---|
| | Рамка 66 × 26 | |
| 1 | Контроль напряжения | 1 |
| 4 | питание щита | 1 |
| 3 | Регулирование | 1 |
| | температуры в | |
| | теплице | |
| 2 | Ручн. ↔ автом. | 1 |
| 5 | Управление вентилями | 1 |
| | группа 1 (ручн. ↔ авт.) | |
| 6 | Управление вентилями | 1 |
| | группа 2 (руч. ↔ авт.) | |
| 7 | управление вентилями | 1 |
| | группа 3 (ручн. ↔ авт.) | |
| 8 | Управление вентилями | 1 |
| | Группа 4 (ручн. ↔ авт.) | |
| 9 | Управление вентилями | 1 |
| | Группа 5 (ручн. ↔ авт.) | |
| 10 | Управление вентилями | 1 |
| | Группа 6 (ручн. ↔ авт.) | |

## Продолжение

| № надписи | Текст надписи | Кол. |
|---|---|---|
| | | |

Инв. № подл. | Подпись и дата | Взам. инв. №

| | | | |
|---|---|---|---|
| | 810-1-13 86 АТХ-011 | Лист | 5 |

Копировал Фомушкина Формат А4



## Соединения проводок

| Проводник | Откуда идет | Куда поступает | Данные провода | Примечание |
|---|---|---|---|---|
| | Технические требования | | | |
| | Таблица соединений выполнена | на | | |
| | основании схем | АТХ2-8, АТХ2-9 | альбомы | VII, VIII |
| | | | | |
| 0 | | 1ХТ/3 | | |
| 0 | 1ХТ/3 | РТ/6 | | |
| 0 | 1ХТ/3 | 1К/18 | | |
| 0 | 1ХТ/2 | НЛ/2 | | |
| 0 | 1ХТ/2 | 1РВ/2 | | |
| 0 | 1РВ/2 | 1РВ-VI/22 | ПВ1.1 | П |
| Ф | | 1ХТ/1 | | |
| 1 | 1ХТ/1 | АВ/2 | | |
| 2 | АВ/1 | 1НЛ/1 | | |
| 2 | АВ/1 | 1ТВ/1 | | |
| 2 | 1ТВ/1 | 1К/2 | | |
| 3 | 1ТВ/3 | РТ/5 | | |
| 3 | РТ/5 | РТ/10 | | П |
| 4 | 1ТВ/5 | 1К/17 | | |
| 4 | 1К/17 | РТ/17 | | |
| 5 | 1РВ/1 | 1РВ/12 | | П |

Инв. № подл. | Подпись и дата | Взам. инв. №

| | | | |
|---|---|---|---|
| Разраб. | Логинова | | 14.01.86 |
| Рук. гр. | Лукьянчиков | | 14.01.86 |
| Рук. сект. | Александров | | 14.01.86 |
| Н. контр. | Ткач | | 21.01.86 |

810-1-13 86 АТХ-012

Блок зимних почвенных теплиц пл. 6 га (6 теплиц по 1 га)

Многолетние теплицы производственно-вспомогательные и бытовые помещения.

Стадия: РП | Лист: 1 | Листов: 3

Щит управления системы увлажнения и испарительного охлаждения. Таблица соединений

ГИПРОНИСЕЛЬПРОМ г. Орел

Копировал Фомушкина 21598-09 7 Формат А4

| Проводник | Откуда идет | Куда поступает | Данные проводника | Примечание |
|---|---|---|---|---|
| 5 | 1РВ/1 | 1К/2 | | |
| 5 | 1К/2 | 2ТВ/1 | | |
| 5 | 2ТВ/1 | 3ТВ/1 | | |
| 5 | 3ТВ/1 | 4ТВ/1 | | |
| 5 | 4ТВ/1 | 5ТВ/1 | | |
| 5 | 5ТВ1 | 6ТВ/1 | | |
| 5 | 6ТВ/1 | 7ТВ/1 | | |
| 6 | 1РВ/13 | 1РВ-V/21 | | П |
| 7 | 2ТВ/3 | 1РВ-I/4 | | |
| 8 | 2ТВ/5 | 1ХТ/4 | | |
| 8 | 1ХТ/4 | 1РВ-I/5 | | |
| 9 | 3ТВ/3 | 1РВ-I/3 | ПВ1.1 | |
| 10 | 1РВ-I/4 | 1РВ-II/7 | | П |
| 11 | 3ТВ/5 | 1ХТ/5 | | |
| 11 | 1ХТ/5 | 1РВ-III/8 | | |
| 12 | 4ТВ/3 | 1РВ-II/6 | | |
| 13 | 1РВ-II/7 | 1РВ-III/10 | | П |
| 14 | 4ТВ/5 | 1ХТ/6 | | |
| 14 | 1ХТ/6 | 1РВ-III/11 | | |
| 15 | 5ТВ/3 | 1РВ-III/9 | | |
| 16 | 1РВ-III/10 | 1РВ-IV/15 | | П |
| 17 | 5ТВ/5 | 1ХТ/7 | | |
| 17 | 1ХТ/7 | 1РВ-IV/16 | | |
| 18 | 6ТВ/3 | 1РВ-IV/14 | | |





| Проводник | Откуда идет | Куда поступает | Данные проводника | Примечание |
|---|---|---|---|---|
| 19 | 1РВ-IV/15 | 1РВ-V/18 | | П |
| 20 | 6ТВ/5 | 1ХТ/8 | | |
| 20 | 1ХТ/8 | 1РВ-V/19 | | |
| 21 | 7ТВ/3 | 1РВ/17 | | |
| 22 | 1РВ/18 | 1ХТ/9 | | |
| 23 | РТ/22 | 2ХТ/1 | | |
| 24 | РТ/20 | 2ХТ/2 | | |
| 25 | РТ/12 | 2ХТ/3 | ПВ1.1 | |
| 1-1 | 1К/3 | 2ХТ/4 | | |
| 1-29 | 1К/4 | 2ХТ/5 | | |
| 3-1 | 1К/5 | 2ХТ/6 | | |
| 3-29 | 1К/6 | 2ХТ/7 | | |

Альбом IX

Типовой проект

| Проводник | Вывод | Вид контакта | Вывод | Проводник |
|---|---|---|---|---|
| | | Технические требования. | | |
| | | Таблица подключения выполнена | | |
| | | на основании схем АТХ2-8, АТХ2-9-альбомы VIII | | |
| | | и таблицы соединений АТХ-012 | | |
| | | | | |
| | | АВ | | |
| 1 | 2 | | 1 | 2 |
| | | | | |
| | | НЦ | | |
| 2 | 1 | | 2 | 0 |
| | | | | |
| | | РТ | | |
| 3 | 5 | | 6 | 0 |
| 3 | 10 | | 17 | 4 |
| 25 | 12 | | 20 | 24 |
| 23 | 22 | | | |
| | | | | |
| | | 1РВ | | |
| 5 | 1 | | 2 | 0 |
| 5 | 12 | | 13 | 6 |
| 0 | 22 | Р | 21 | 6 |
| 9 | 3 | 3 | 4 | 10 |
| 7 | 4 | Р | 5 | 8 |

| Проводник | Вывод | Вид контакта | Вывод | Проводник |
|---|---|---|---|---|
| 12 | 6 | 3 | 7 | 13 |
| 10 | 7 | Р | 8 | 11 |
| 15 | 9 | 3 | 10 | 16 |
| 13 | 10 | Р | 11 | 14 |
| 18 | 14 | 3 | 15 | 19 |
| 16 | 15 | Р | 16 | 17 |
| 21 | 17 | 3 | 18 | 22 |
| 19 | 18 | Р | 19 | 20 |
| | | | | |
| | | 1ТВ | | |
| 2 | 1 | | 3 | 3 |
| | | | 5 | 4 |
| | | | | |
| | | 2ТВ | | |
| 5 | 1 | | 3 | 7 |
| | | | 5 | 8 |

| Разраб. | Логинова | | 14.01.86 |
|---|---|---|---|
| Рук. гр. | Луковчиков | | 14.01.86 |
| Рук. сект. | Александров | | 14.01.86 |
| Н. контр. | Ткач | | 21.01.86 |

810-1-13.86 АТХ-013

Блок зимних почвенных теплиц пл. 6га (6 теплиц по 1га)

Многопролетные теплицы. Производственно-вспомогательные и бытовые помещения.

| Стадия | Лист | Листов |
|---|---|---|
| РП | 1 | 2 |

Щит управления системы увлажнения и испарительного охлаждения ящу. Таблица подключения.

ГИПРОНИСЕЛЬПРОМ г. Орел

Взам. инв. №

Подпись и дата

Инв. № подл.

Копировал Фомушкина Формат А4

| Проводник | Вывод | Вид контакта | Вывод | Проводник |
|---|---|---|---|---|
| | | 3ТВ | | |
| 5 | 1 | | 3 | 9 |
| | | | 5 | 11 |
| | | | | |
| | | 4ТВ | | |
| 5 | 1 | | 3 | 12 |
| | | | 5 | 14 |
| | | | | |
| | | 5ТВ | | |
| 5 | 1 | | 3 | 15 |
| | | | 5 | 17 |
| | | | | |
| | | 6ТВ | | |
| 5 | 1 | | 3 | 18 |
| | | | 5 | 20 |
| | | | | |
| | | 7ТВ | | |
| 5 | 1 | | 3 | 21 |
| | | | 5 | 22 |
| | | | | |
| | | 1К | | |
| 2 | 1 | | 2 | 5 |
| 1-1 | 3 | | 4 | 1-29 |
| 3-1 | 5 | | 6 | 3-29 |
| 4 | 17 | | 18 | 0 |

| Проводник | Вывод | Вид контакта | Вывод | Проводник |
|---|---|---|---|---|
| | | | | |

Взам. инв. №

Подпись и дата

Инв. № подл.

810-1-13.86 АТХ-013 Лист 2

Копировал Фомушкина 21598-09 9 Формат А4

Альбом IX

Типовой проект

| Поз. | Обозначение | Наименование | Кол | Примеч. |
|---|---|---|---|---|
| | | Документация | | |
| | АТХ-022 | Таблица соединений | | |
| | АТХ-023 | Таблица подключения | | |
| | | Стандартные изделия | | |
| 1 | ЩУ | Шкаф щита ЩШ-3Д-I-600×600 | 1 | |
| | | УХЛ4УР30 ОСТ36-13-76 | | |
| 2 | | Рейка РБ600 ТК3-100-81 | 3 | |
| 3 | | Уголок УП42×25 $l$=430 | 2 | |
| | | ТК4-2222-74 | | |
| | | Прочие изделия | | |
| 4 | МСР | Мост автоматический показывающий градуировка 23, шкала 0...150°С | 1 | |
| | | КСМ4 42.440.50.209 | | |
| 5 | ДУП | Указатель положения шкала от 0 до 100% ДУП-М | 1 | |
| 6 | F | Выключатель автоматический на 220В переменного тока, ток расцепителя 1А А63М | 1 | |
| 7 | 1ЦУ...7ЦУ | Переключатель универсальный на две секции, три положения, надпись №23 УП5311-С25 | 7 | |

| | | | |
|---|---|---|---|
| Разраб. | Никитина | | 14.01.86 |
| Пров. | Лукьянчиков | | 14.01.86 |
| Рук. гр. | Лукьянчиков | | 14.01.86 |
| Рук. сект. | Александров | | 14.01.86 |
| Н. контр. | ТКАЧ | | 14.01.86 |

810-1-13 86 АТХ-021

Блок зимних почвенных теплиц пл. 1га (6 теплиц по 1га)

Многопролетные теплицы. Производственно-вспомогательные и бытовые помещения.

| Стадия | Лист | Листов |
|---|---|---|
| РП | 1 | 5 |

Щит управления кровельного обогрева (ЩУ). Общий вид.

ГИПРОНИСЕЛЬПРОМ г. Орел

Инв. № подл. | Подпись и дата | Взам. инв. №

Копировал Фомушкина Формат А4



| Поз. | Обозначение | Наименование | Кол. | Примеч. |
|---|---|---|---|---|
| 8 | П | Переключатель 23П2Н2 | 1 | |
| 9 | 2КУ; 4КУ; 6КУ; 8КУ; 10КУ; 12КУ; 14КУ | Кнопка управления, исполнение 2, толкатель черный надпись „открыть" КЕ041У2 | 7 | |
| 10 | 1КУ; 3КУ; 5КУ; 7КУ; 9КУ; 11КУ; 13КУ | Кнопка управления, исполнение 2, толкатель черный, надпись „Закрыть" КЕ041У2 | 7 | |
| 11 | HL | Арматура сигнальная с зеленой линзой АС220 | 1 | |
| 12 | | Рамка для надписи 66×26 РПМ | 13 | |
| 13 | | Блок зажимов Б310 | 4 | |
| | | Материалы | | |
| 14 | | Провод ПВ1,1-380/660 ГОСТ6323-79 | 60 | м |

Инв. № подл. | Подпись и дата | Взам. инв. №

810-1-13 86 АТХ-021 Лист 2

Копировал Фомушкина 21598-09 10 Формат А4

Типовой проект Альбом IV

## Фасад щита

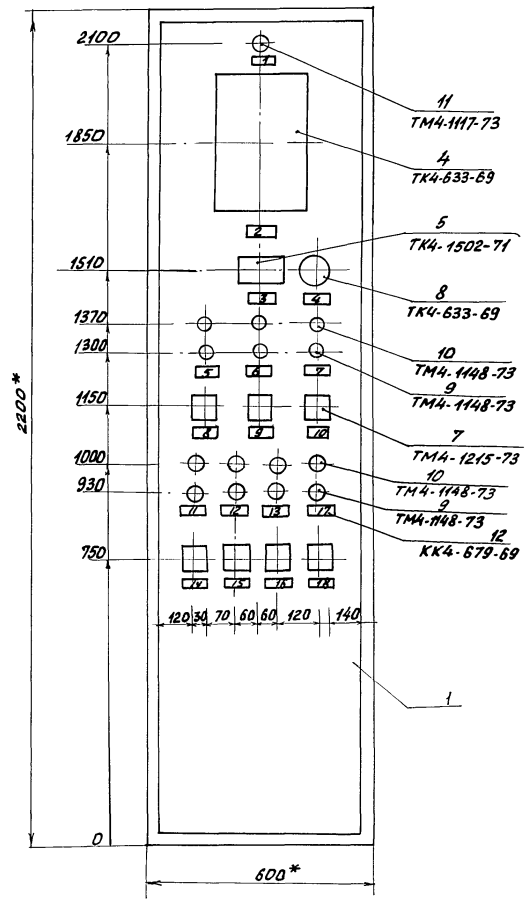


1. Размеры для справок
2. Покрытие вариант 10 ОСТ 36 13-76.
3. По данному чертежу изготовить один щит.

Инв.№ подл. | Подпись и дата | Взам. инв.№

| Изм. | Лист | № докум. | Подп. | Дата | 810-1-13 86 АТХ-021 | Лист 3 |
|---|---|---|---|---|---|---|

Копировал Фомушкина

Вид на внутренние плоскости (развернуто)

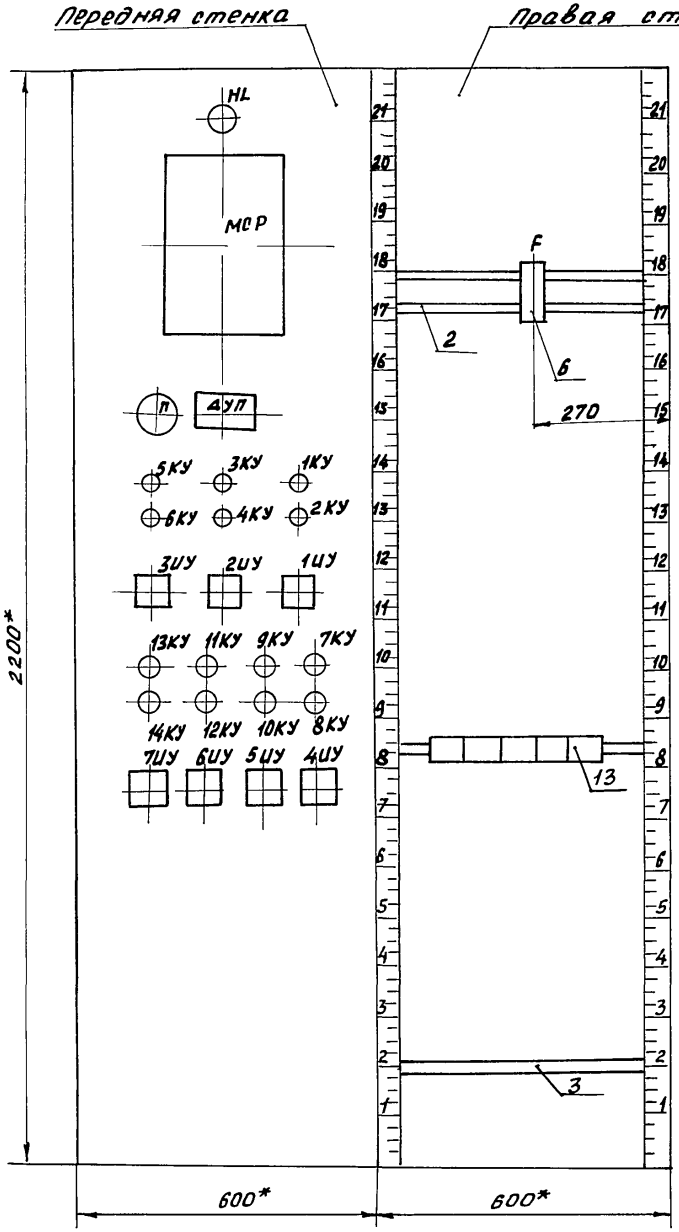


Типовой проект Альбом IX

Инв.№ подл. | Подпись и дата | Взам.инв.№

| Изм. | Лист | № докум. | Подп. | Дата | 810-1-13 86 АТХ-021 | Лист 4 |
|---|---|---|---|---|---|---|

Копировал Фомушкина 21598-09 12 Формат А3

Альбом IV

Типовой проект

## Таблица надписи на табло и в рамках

| № надписи | Надпись | Кол. |
|---|---|---|
| 1 | Контроль напряжения | 1 |
| 2 | Контроль температуры воздуха | 1 |
| 3 | Положение клапанов | 1 |
| 4 | Переключатель указателя положения | 1 |
| 5 | Клапан обогрева теплицы I | 1 |
| 6 | Клапан обогрева теплицы II | 1 |
| 7 | Клапан обогрева теплицы III/1 | 1 |
| 8 | Переключатель М теплицы I | 1 |
| 9 | Переключатель М теплицы II | 1 |
| 10 | Переключатель М теплицы III/1 | 1 |

## Продолжение

| № надписи | Надпись | Кол. |
|---|---|---|
| 11 | Клапан обогрева теплицы III/2 | 1 |
| 12 | Клапан обогрева теплицы IV | 1 |
| 13 | Клапан обогрева теплицы V | 1 |
| 14 | Переключатель М теплицы III/2 | 1 |
| 15 | Переключатель М теплицы IV | 1 |
| 16 | Переключатель М теплицы V | 1 |
| 17 | Клапан обогрева теплицы VI | 1 |
| 18 | Переключатель М теплицы VI | 1 |

Инв. № подл. | Подпись и дата | Взам. инв. №

| | | | |
|---|---|---|---|
| 810-1-13.86 АТХ-021 | | | Лист 5 |

Копировал Баздырева Формат А4



## Сведения проводок

| Проводник | Откуда идет | Куда поступает | Данные проводника | Примечание |
|---|---|---|---|---|
| | **Технические требования** | | | |
| | Таблица соединений выполнена на основании схем АТХ1-25...АТХ-27-альбомы VII, VIII | | | |
| ф | ЩСУ (панель 1.2) | XT 1/1 | | |
| 0 | ЩСУ (панель 1.2) | XT 1/2 | | |
| ф | F/1 | XT 1/1 | | |
| 1 | F/2 | HL/1 | | |
| 1 | HL/1 | МСР/1 | | |
| 1 | МСР/1 | АУП/1 | | |
| 1 | АУП/1 | 1УУ/1 | | |
| 1 | 1УУ/1 | 1УУ/3 | | П |
| 1 | 1УУ/3 | 2УУ/1 | | |
| 1 | 2УУ/1 | 2УУ/3 | | П |
| 1 | 2УУ/3 | 3УУ/1 | ПВ1.1 | |
| 1 | 3УУ/1 | 3УУ/3 | | П |
| 1 | 3УУ/3 | 4УУ/1 | | |
| 1 | 4УУ/1 | 4УУ/3 | | П |
| 1 | 4УУ/3 | 5УУ/1 | | |
| 1 | 5УУ/1 | 5УУ/3 | | П |
| 1 | 5УУ/3 | 6УУ/1 | | |
| 1 | 6УУ/1 | 6УУ/3 | | П |
| 1 | 6УУ/3 | 7УУ/1 | | |
| 1 | 7УУ/1 | 7УУ/3 | | П |
| 0 | XT1/2 | HL/2 | | |
| 0 | HL/2 | МСР/2 | | |
| 0 | МСР/2 | АУП/2 | | |
| 2 | 1УУ/2 | 1КУ/1 | | |

Инв. № подл. | Подпись и дата | Взам. инв. №

| | | | |
|---|---|---|---|
| Разраб. | Грачева | Грач | 14.01.86 |
| Провер. | Лукьянчиков | Лук | 14.01.86 |
| Рук. гр. | Лукьянчиков | Лук | 14.01.86 |
| Рук. сект. | Александров | Алекс | 14.01.86 |
| Н. контр. | Ткач | Ткач | 14.01.86 |

810-1-13.86 АТХ-022

Блок зимних почвенных теплиц пл. 6 га (6 теплиц по 1 га)

Многопролетные теплицы. Производственно-вспомогательные и бытовые помещения

Щит управления кровельного обогрева (ЩУ. Таблица соединений

| Стадия | Лист | Листов |
|---|---|---|
| РП | 1 | 4 |

ГИПРОНИСЕЛЬПРОМ г. Орел

Копировал: Баздырева 21598-09 13 Формат А4

| Провод-ник | Откуда идет | Куда поступает | Данные проводника | Приме-чание |
|---|---|---|---|---|
| 6 | 2КУ/4 | ХТ 1/4 | | |
| 7 | 1ШУ/4 | ХТ/5 | | |
| 10 | П/1 | ХТ 1/6 | | |
| 12 | П/9 | ХТ/8 | | |
| 13 | 2ШУ/2 | 3КУ/1 | | |
| 13 | 3КУ/1 | 3КУ/3 | | |
| 14 | 3КУ/2 | 4 КУ/3 | | |
| 15 | 4КУ/1 | 3 КУ/4 | | |
| 16 | 4КУ/2 | ХТ1/9 | | |
| 17 | 4КУ/4 | ХТ1/10 | | |
| 18 | 2ШУ/4 | ХТ 2/2 | | |
| 21 | П/2 | ХТ2/3 | | |
| 23 | П/10 | ХТ2/5 | ПВ1 1 | |
| 24 | 3ШУ/2 | 5КУ/1 | | |
| 24 | 5 КУ/1 | 5КУ/3 | | П |
| 25 | 5 КУ | 6КУ/3 | | |
| 26 | 6КУ/1 | 5КУ/4 | | |
| 27 | 6КУ/2 | ХТ2/6 | | |
| 28 | 6КУ/4 | ХТ 2/7 | | |
| 29 | 3ШУ/4 | ХТ 2/9 | | |
| 32 | П/3 | ХТ3/1 | | |
| 34 | П/11 | ХТ3/3 | | |
| 35 | 4ШУ/2 | 7КУ/1 | | |
| 35 | 7КУ/1 | 7КУ/3 | | П |
| 36 | 7КУ/2 | 8КУ/3 | | |
| 37 | 7КУ/4 | 8КУ/1 | | |
| 38 | 8КУ/2 | ХТ3/4 | | |

Инв. № подл. | Подпись и дата | Взам. инв. №





| Провод-ник | Откуда идет | Куда поступает | Данные проводника | Приме-чание |
|---|---|---|---|---|
| 39 | 8КУ/4 | ХТ3/5 | | |
| 40 | 4ШУ/4 | ХТ3/6 | | |
| 43 | П/4 | ХТ3/8 | | |
| 45 | П/12 | ХТ3/10 | | |
| 46 | 5ШУ/2 | 9КУ/1 | | |
| 46 | 9КУ/1 | 9КУ/3 | | |
| 47 | 9КУ/2 | 10КУ/3 | | |
| 48 | 9КУ/4 | 10КУ/1 | | |
| 49 | 10КУ/2 | ХТ 4/2 | | |
| 50 | 10КУ/4 | ХТ 4/3 | | |
| 51 | 5ШУ/4 | ХТ 4/4 | | |
| 54 | П/5 | ХТ 4/5 | | |
| 56 | П/13 | ХТ 4/7 | | |
| 57 | 6ШУ | 11/КУ/1 | ПВ1.1 | |
| 57 | 11КУ/1 | 11КУ/3 | | |
| 58 | 11КУ/2 | 12КУ/3 | | |
| 59 | 12КУ/3 | 11КУ/4 | | |
| 60 | 12 КУ | ХТ 4/8 | | |
| 61 | 12 КУ/4 | ХТ 4/9 | | |
| 62 | 6ШУ/4 | 25КУ/1 | | |
| 65 | ХТ 5/1 | П/6 | | |
| 67 | ХТ 5/3 | П/4 | | |
| 68 | 7ШУ/2 | 13КУ/1 | | |
| 68 | 13КУ/1 | 13КУ/3 | | |
| 69 | 13КУ/2 | 14КУ/3 | | |
| 70 | 13КУ/4 | 14КУ/1 | | |
| 71 | 14КУ/2 | ХТ5/4 | | |

Инв. № подл. | Подпись и дата | Взам. инв. №

Альбом IX

Типовой проект

| Провод-ник | Откуда идет | Куда поступает | Данные провод-ника | Приме-чание |
|---|---|---|---|---|
| 72 | 14 КУ/4 | XT5/5 | ПВ1,1 | |
| 73 | 7ЦУ/4 | XT5/6 | | |
| 76 | П/7 | XT5/9 | | |
| 78 | П/15 | XT5/10 | | |
| 2 | 1КУ/1 | 1КУ/3 | | |
| 3 | 1КУ/2 | 2КУ/3 | | |
| 4 | 2КУ/1 | 1КУ/4 | | |
| 5 | 2КУ/2 | XT1/3 | | |

Инв.№ подл. | Подпись и дата | Взам.инв.№

| | | | |
|---|---|---|---|
| | 810-1-1386 АТХ-022 | | Лист 4 |

Копировал Попова Формат А4



Таблица подключения проводок

Продолжение

| Проводник | Вывод | Вид контакта | Вывод | Проводник |
|---|---|---|---|---|
| Технические требования | | | | |
| Таблица подключения | | | | |
| выполнена на основании | | | | |
| схем АТХ1-25... АТХ1-27 | | | | |
| альбомы VII, VIII и таблицы | | | | |
| соединений АТХ-022 | | | | |
| | | 2ЦУ | | |
| 1 | 1 | | 2 | 13 |
| 1 | 3 | | 4 | 18 |
| | | 3ЦУ | | |
| 1 | 1 | | 2 | 24 |
| 1 | 3 | | 4 | 29 |
| | | 4ЦУ | | |
| 1 | 1 | | 4 | 40 |
| | | 5ЦУ | | |
| 1 | 1 | | 2 | 46 |
| 1 | 3 | | 4 | 51 |

| Проводник | Вывод | Вид контакта | Вывод | Проводник |
|---|---|---|---|---|
| | | 7ЦУ | | |
| 1 | 1 | | 2 | 68 |
| 1 | 3 | | 4 | 73 |
| | | 1КУ | | |
| 2 | 1 | | 2 | 3 |
| 2 | 3 | | 4 | 4 |
| | | 2КУ | | |
| 4 | 1 | | 2 | 5 |
| 3 | 3 | | 4 | 6 |
| | | 3КУ | | |
| 13 | 1 | | 2 | 14 |
| 13 | 3 | | 4 | 15 |
| | | 4КУ | | |
| 15 | 1 | | 2 | 16 |
| 14 | 3 | | 4 | 17 |
| | | 5КУ | | |
| 24 | 1 | | 2 | 25 |
| 24 | 3 | | 4 | 26 |

Инв.№ подл. | Подпись и дата | Взам.инв.№

| | | | | |
|---|---|---|---|---|
| Разраб. | Грачева | | 14.01.86 | 810-1-1386 АТХ-023 |
| Провер. | Лукьянчиков | | 14.01.86 | |
| Рук.гр. | Лукьянчиков | | 14.01.86 | |
| Рук.сект. | Александров | | 14.01.86 | Блок зимних почвенных теплиц пл. 6 га (6 теплиц по 1 га) |
| Н.контр. | Ткач | | 20.01.86 | Многопролетные теплицы. Производственно-вспомогательные и бытовые помещения. Котельная |
| | | | | Щит управления кровельного обогрева (ЩУ). Таблица подключения |

| Стадия | Лист | Листов |
|---|---|---|
| РП | 1 | 3 |

ГИПРОНИСЕЛЬПРОМ г. Орел

Копировал Попова 21598-09 15 Формат А4

Альбом IX

Типовой проект

## Таблица подключения проводов

| Проводник | Вывод | Вид контакта | Вывод | Проводник |
|---|---|---|---|---|
| | | 7КУ | | |
| 35 | 1 | | 2 | 36 |
| 35 | 3 | | 4 | 37 |
| | | | | |
| | | 8КУ | | |
| 37 | 1 | | 2 | 38 |
| 36 | 3 | | 4 | 39 |
| | | | | |
| | | 9КУ | | |
| 46 | 1 | | 2 | 47 |
| 46 | 3 | | 4 | 48 |
| | | | | |
| | | 10КУ | | |
| 48 | 1 | | 2 | 49 |
| 47 | 3 | | 4 | 50 |
| | | | | |
| | | 11КУ | | |
| 57 | 1 | | 2 | 58 |
| 57 | 3 | | 4 | 59 |
| | | | | |
| | | 12КУ | | |
| 59 | 1 | | 2 | 60 |
| 58 | 3 | | 4 | 61 |
| | | | | |
| | | 13КУ | | |
| 68 | 1 | | 2 | 69 |
| 68 | 3 | | 4 | 70 |
| | | | | |
| | | | | |

## Продолжение

| Проводник | Вывод | Вид контакта | Вывод | Проводник |
|---|---|---|---|---|
| | | 14КУ | | |
| 70 | 1 | | 2 | 71 |
| 70 | 3 | | 4 | 72 |
| | | | | |
| | | ДУП | | |
| 1 | 1 | | 2 | 0 |
| 80 | 3 | | 5 | 8 |
| 79 | 4 | | | |
| | | | | |
| | | П | | |
| 10 | 1 | | 9 | 12 |
| 21 | 2 | | 10 | 23 |
| 32 | 3 | | 11 | 34 |
| 43 | 4 | | 12 | 45 |
| 54 | 5 | | 13 | 56 |
| 65 | 6 | | 14 | 67 |
| 76 | 7 | | 15 | 78 |
| | | | | |
| | | МСР | | |
| 1 | 1 | | 2 | 0 |
| | | | | |
| | | XT1 | | |
| Ф | 1 | | 2 | 0 |
| 5 | 3 | | 4 | 6 |
| 7 | 5 | | 6 | 10 |
| 11 | 7 | | 8 | 12 |
| 16 | 9 | | 10 | 17 |
| | | | | |
| | | | | |

Инв. № подл. | Подпись и дата | Взам. инв. №



## Продолжение

| Проводник | Вывод | Вид контакта | Вывод | Проводник |
|---|---|---|---|---|
| | | XT2 | | |
| | 1 | | 2 | 18 |
| 21 | 3 | | 4 | 22 |
| 23 | 5 | | 6 | 27 |
| 28 | 7 | | 8 | |
| 29 | 9 | | 10 | |
| | | | | |
| | | XT3 | | |
| 32 | 1 | | 2 | 33 |
| 34 | 3 | | 4 | 38 |
| 39 | 5 | | 6 | 0 |
| 40 | 7 | | 8 | 43 |
| 44 | 9 | | 10 | 45 |
| | | | | |
| | | XT4 | | |
| | 1 | | 2 | 49 |
| 50 | 3 | | 4 | 51 |
| 54 | 5 | | 6 | 55 |
| 56 | 7 | | 8 | 60 |
| 61 | 9 | | 10 | 62 |
| | | | | |
| | | XT5 | | |
| 65 | 1 | | 2 | 66 |
| 67 | 3 | | 4 | 71 |
| 72 | 5 | | 6 | 73 |
| 0 | 7 | | 8 | 76 |
| 77 | 9 | | 10 | 78 |
| | | | | |
| | | | | |

## Продолжение

| Проводник | Вывод | Вид контакта | Вывод | Проводник |
|---|---|---|---|---|
| | | 6НУ | | |
| 1 | 1 | | 2 | 57 |
| 1 | 3 | | 4 | 62 |
| | | | | |
| | | 6КУ | | |
| 26 | 1 | | 2 | 27 |
| 25 | 3 | | 4 | 28 |
| | | F | | |
| Ф | 1 | | 2 | 1 |
| | | Н6 | | |
| 1 | 1 | | 2 | 0 |
| | | 1НУ | | |
| 1 | 1 | | 2 | 2 |
| 1 | 3 | | 4 | 7 |
| | | | | |
| | | | | |
| | | | |

Альбом IV

Типовой проект

| Поз. | Обозначение | Наименование | Кол. | Примеч. |
|---|---|---|---|---|
| | | Документация | | |
| | АТХ-032 | Таблица соединений | | |
| | АТХ-033 | Таблица подключения | | |
| | | Стандартные изделия | | |
| 1 | | Шкаф щита малогабаритного ЩШМ 600×400×350 УХЛ4 УР30 ОСТ 36.13.-76 | | |
| 2 | | Рейка РТ-400 ТК3-100-81 | | |
| 3 | | Скоба С400 ТК3-125-81 | | |
| 4 | | Уголок УП 42×25 ℓ=270 ТКЧ-2222-74 | | |
| | | Прочие изделия | | |
| 5 | 1-К... 3-К | Реле промежуточное с 2з+2р контактами ~220В РПУ1-366 | 3 | УГ0.4 ТМ3-13-81 |
| 6 | А | Выключатель автоматический ток расцепителя 1А А63М | 1 | |
| 7 | 1-УП... 3-УП | Переключатель универсальный УП53 11С23 | 3 | |
| 8 | | Блок зажимов Б310 | 3 | |
| 9 | | Рамка РПМ 66-26 | 3 | |

Взам. инв. №

Подпись и дата

Инв. № подл.

| | | | |
|---|---|---|---|
| Разраб. | Грачева | | 14.01.86 |
| Рук. гр. | Лукьянчиков | | 14.01.86 |
| Рук. сект. | Александров | | 14.01.86 |
| Н. контр. | Ткач | | 21.01.86 |

810-1-13.86 АТХ-031

Блок зимних почвенных теплиц пл. 6га (6 теплиц по 1га)

Многопролетные теплицы. Производственно-вспомогательные и бытовые помещения

| Стадия | Лист | Листов |
|---|---|---|
| РП | 1 | 5 |

Щит управления защиты калорифера от замораживания приточных установок П1... П3 Общий вид

Гипронисельпром г. Орел

Копировал Красникова Формат А4



| Поз. | Обозначение | Наименование | Кол. | Примеч. |
|---|---|---|---|---|
| | | Материалы | | |
| 10 | | Провод ПВ1. 1-380/660 ГОСТ 6323-79 | 40 | м |

Взам. инв. №

Подпись и дата

Инв. № подл.

810-1-13.86 АТХ-031

Лист 2

Фасад

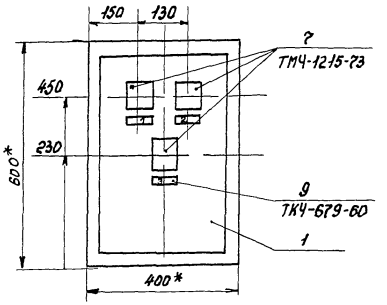


1* Размеры для справок

2. Покрытие - вариант 1 ОСТ36.13-76

3. По данному чертежу изготовить один щит

Вид на внутренние плоскости (развёрнуто)

дверца задняя стенка боковая стенка

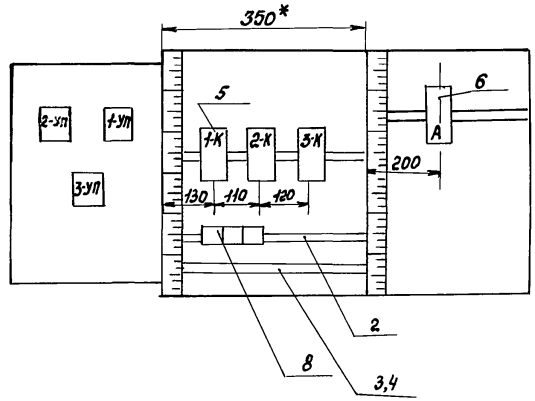

Альбом IX

Типовой проект

## Надписи на табло и в рамках

### Продолжение

| № надписи | Текст надписи | Кол. | № надписи | Текст надписи | Кол. |
|---|---|---|---|---|---|
| | Рамка РПМ 66-26 | | | | |
| 1 | Приточная установка П1 | 1 | | | |
| 2 | Приточная установка П2 | 1 | | | |
| 3 | Приточная установка П3 | 1 | | | |

Взам. инв. №

Подпись и дата

Инв. № подл.



## Соединения проводок

| Проводник | Откуда идёт | Куда поступает | Данные провода | Примечание |
|---|---|---|---|---|
| | Технические требования | | | |
| | Таблица соединений выполнена на основании схем АТХТ-1 альбомы | | | VII, VIII |
| Ф | ЩУ | А:1 | | |
| 1 | А:2 | ХТ1:3 | | |
| 1 | А:2 | 1-УП:1 | | |
| 1 | 1-УП:1 | 1-УП:3 | | |
| 1 | 1-УП:1 | 2-УП:1 | | |
| 1 | 2-УП:1 | 2-У:3 | | |
| 1 | 2-УП:3 | 3-УП:1 | | |
| 1 | 3-УП:1 | 3-УП:3 | ПВ1.1 | |
| 0 | 1-К:18 | ХТ1:2 | | |
| 0 | 1-К:18 | 2-К:18 | | |
| 0 | 2-К:18 | 3-К:18 | | |
| 1-2 | 1-К:17 | ХТ1:4 | | |
| 2-2 | 2-К:17 | ХТ1:5 | | |
| 3-2 | 3-К:17 | ХТ1:6 | | |
| 1-3 | 1-К:1 | 1-УП:2 | | |
| 1-3 | 1-К:5 | 1-К:1 | | |

Взам. инв. №

Подпись и дата

Инв. № подл.

| | | | |
|---|---|---|---|
| Разраб. | Грачева | | 14.01.86 |
| Рук. гр. | Лукьянчиков | | 14.01.86 |
| Рук. сект. | Александров | | 14.01.86 |
| Н. контр. | Ткач | | 21.01.86 |

810-1-13.86 АТХ-032

Блок зимних почвенных теплиц пл. 6 га (6 теплиц по 1 га)

Многопролетные теплицы. Производственно-вспомогательные и бытовые помещения

| Стадия | Лист | Листов |
|---|---|---|
| РП | 1 | 2 |

Щит управления защиты калорифера от замораживания приточных установок П1...П3 Таблица соединений

ГипроНИСЕЛЬПРОМ г. Орел

Альбом IX

Типовой проект

| Проводник | Откуда идет | Куда поступает | Данные проводник | Примечание |
|---|---|---|---|---|
| 2-3 | 2-К:1 | 2-УП:2 | | |
| 2-3 | 2-К:1 | 2-К:5 | | |
| 3-3 | 3-К:1 | 3-УП:2 | | |
| 3-3 | 3-К:1 | 3-К:5 | | |
| 1-4 | 1-К:2 | ХТ1:7 | | |
| 1-5 | 1-К:6 | ХТ1:8 | ПВ1.1 | |
| 1-6 | 1-УП:4 | ХТ1:9 | | |
| 2-4 | 2-К:2 | ХТ2:1 | | |
| 3-4 | 3-К:2 | ХТ2:3 | | |
| 2-5 | 2-К:6 | ХТ2:3 | | |
| 3-5 | 3-К:6 | ХТ2:4 | | |
| 2-6 | 2-УП:4 | ХТ2:5 | | |
| 3-6 | 3-УП:4 | ХТ2:6 | | |
| 1-7 | 1-К:4 | ХТ2:8 | | |
| 1 | 1-К:3 | 1-УП:3 | | |
| 2-7 | 2-К:4 | ХТ2:9 | | |
| 1 | 2-К:3 | 2-УП:3 | | |
| 1 | 3-К:3 | 3-УП:3 | | |
| 3-7 | 3-К:4 | ХТ2:10 | | |

Инв.№ подл. | Подпись и дата | Взам.инв.№

| 810-1-13.86 АТХ-032 | Лист 2 |
|---|---|

Копировал Красникова Формат А4



| Проводник | Вывод | Вид контакта | Вывод | Проводник |
|---|---|---|---|---|
| Техн | ичес | кие | тре | бования |
| таблица | под | ключения | | |
| Выпол | нена | | на | основа- |
| ниц схем | | АТХ | 7-1 ал | ьбомы VII, VIII |
| и табли | цы | со | един | ения |
| АТХ-0 | 32 | | | |
| | | А | | |
| Ф | 1 | | 2 | 1 |
| | | 1-К | | |
| 1-3 | 1 | | 2 | 1-4 |
| 1-3 | 5 | | 6 | 1-5 |
| | | 2-К | | |
| 2-3 | 1 | | 2 | 2-4 |
| 2-3 | 5 | | 6 | 2-5 |
| | | 3-К | | |
| 3-3 | 1 | | 2 | 3-4 |
| 3-3 | 5 | | 6 | 3-5 |
| | | 1-УП | | |
| 1 | 1 | | 2 | 1-3 |
| 1 | 3 | | 4 | 1-6 |
| | | 2-УП | | |
| 1 | 1 | | 2 | 2-3 |
| 1 | 3 | | 4 | 2-6 |

| Проводник | Вывод | Вид контакта | Вывод | Проводник |
|---|---|---|---|---|
| | | 3-УП | | |
| 1 | 1 | | 2 | 3-3 |
| 1 | 3 | | 4 | 3-6 |
| | | ХТ1 | | |
| Ф | 1 | | 2 | 0 |
| 1 | 3 | | 4 | 1-2 |
| 2-2 | 5 | | 6 | 3-2 |
| 1-4 | 7 | | 8 | 1-5 |
| 1-6 | 9 | | 10 | 0 |
| | | ХТ2 | | |
| 2-4 | 1 | | 2 | 3-4 |
| 2-5 | 3 | | 4 | 3-5 |
| 2-6 | 5 | | 6 | 3-6 |
| 0 | 7 | | 8 | 1-7 |
| 2-7 | 9 | | 10 | 3-7 |

Инв.№ подл. | Подпись и дата | Взам.инв.№

| | | | |
|---|---|---|---|
| Разраб. | Грачева | | 14.01.86 |
| Рук.гр. | Лукьянчиков | | 14.01.86 |
| Рук.сект | Александров | | 14.01.86 |
| Н.контр. | Ткач | | 21.01.86 |

810-1-13.86 АТХ-033

Блок зимних почвенных теплиц пл.6га (6 теплиц по 1га)

Многопролетные теплицы. Производственно-Вспомогательные и бытовые помещения

| Стадия | Лист | Листов |
|---|---|---|
| РП | | 1 |

Щит управления защиты калорифера от замораживания приточных установок П1...П3

Таблица подключения

ГИПРОНИСЕЛЬПРОМ г. Орел

Копировал Красникова 21598-09 21 Формат А4

Типовой проект Альбом IX

| Позиция | Наименование и техническая характеристика оборудования и материалов. Завод-изготовитель (для импортного оборудования - страна, фирма). | Тип, марка оборудования. Обозначение документа и N опросного листа | Единица измерения: Наименование | Единица измерения: Код | Код завода изготовителя | Код оборудования материала | Цена единицы тыс руб | Количество | Масса единицы оборудования кг |
|---|---|---|---|---|---|---|---|---|---|
| 1 | 2 | 3 | 4 | 5 | 6 | 7 | 8 | 9 | 10 |
| | 1. Щиты | | | | | | | | |
| | 1. Щит управления системы увлажнения и испарительного охлаждения, состоящий из щита малогабаритного шкафного ЩШМ 600×400×350 УХЛ4УР30 | АТХ-011 | шт | 796 | | | | 7 | |
| | 2. Щит управления кровельного обогрева, состоящий из щита малогабаритного шкафного ЩМ-3Д-I 600×600 УХЛУ-УР30 ОСТ 36.13-76 | АТХ-021 | шт | 796 | | | | 1 | |
| | 3. Щит управления защиты калорифера от замораживания приточных установок П1...П3, состоящий из щита малогабаритного шкафного ЩШМ 600×400×350 УХЛ 4УР30 ОСТ 36.13-76 | АТХ-031 | шт | 796 | | | | 1 | |

Инв.№подл. | Подпись и дата | Взам.инв.№

| | | | |
|---|---|---|---|
| Н.контр. | Ткач | | 21.01.86 |
| Рук.сект | Александров | | 14.01.86 |
| Рук. гр | Лукьянчиков | | 14.01.86 |
| Испол. | Левченко | | 14.01.86 |
| Пров | Грачева | | 14.01.86 |

810-1-13 86 АТХС02

Спецификация щитов и пультов

| Стадия | Лист | Листов |
|---|---|---|
| РП | 1 | 2 |

ГИПРОНИСЕЛЬПРОМ г. Орел

Копировал Кухтинова

| Позиция | Наименование и техническая характеристика оборудования и материалов. Завод изготовитель (для импортного оборудования - страна, фирма) | Тип, марка оборудования. Обозначение документа и № опросного листа | Единица измерения: Наименование | Единица измерения: Код | Код завода изготовителя | Код оборудования, материала | Цена единицы тыс руб | Количество | Масса единицы оборудования кг |
|---|---|---|---|---|---|---|---|---|---|
| | 2. Аппаратура и приборы, поставляемые комплектно со щитами | | | | | | | | |
| | 1 Реле промежуточное ~ 220В с 23+2р контактами | РПУ1-366 | шт | 796 | | | | 3 | |
| | 2. Реле промежуточное ~ 220В с 43+2р контактами | РПУ1-063 | шт | 796 | | | | 7 | |
| | 3. Выключатель автоматический на ~220 В $I_{расц}$ = 1А | А63м | шт | 796 | | | | 9 | |
| | 4. Переключатель универсальный на две секции три положения надпись №23 | УП5311-С25 | шт | 796 | | | | 7 | |
| | 5 Переключатель универсальный | УП5311-С23 | шт | 796 | | | | 3 | |
| | 6 Переключатель - тумблер | Т3 | шт | 796 | | | | 49 | |
| | 7 Кнопка управления исполнение 2 толкатель черный надпись „Открыть" | КЕ 041У2 | шт. | 796 | | | | 7 | |
| | 8 Кнопка управления 2е исполнение, толкатель черный надпись „Закрыть" | КЕ 041У2 | шт | 796 | | | | 7 | |
| | 9 Переключатель щеточный | 23П2Н2 | шт. | 796 | | | | 1 | |
| | 10. Арматура сигнальной лампы с линзой зеленого цвета на ~ 220В | АС-220 | шт | 796 | | | | 13 | |
| | 11 Рамка для надписи 66×26 | РПМ | шт | 796 | | | | 88 | |
| | 12 Блок зажимов | Б310 | шт. | 796 | | | | 20 | |

Типовой проект Альбом IX

Инв № подл | Подпись и дата | Взам. инв №

gost.e-ecolog.ru