ТИПОВОЙ ПРОЕКТ
810-1-13.86

БЛОК
ЗИМНИХ ПОЧВЕННЫХ ТЕПЛИЦ
ПЛОЩАДЬЮ 6 ГА /6 ТЕПЛИЦ ПО 1ГА/

Альбом VI

21598 – 06

Отпускная цена
на момент реализации
указана в счет-накладной

Акад 11.11.86г.

gost.e-ecolog.ru

ТИПОВОЙ ПРОЕКТ

810-1-13.86

БЛОК ЗИМНИХ ПОЧВЕННЫХ ТЕПЛИЦ ПЛОЩАДЬЮ 6 ГА (6 ТЕПЛИЦ ПО 1 ГА)

АЛЬБОМ VI

Разработан институтом „Гипронисельпром"
Министерства плодоовощного хозяйства СССР
Главный инженер института А. Бутенко
Главный инженер проекта В. Кондрашов

Утверждён
Минплодоовощхозом СССР
Письмо от 18.12.85 г. № 03-32-51/7651
введен в действие институтом „Гипронисельпром"
Приказ № от

				Привязан	
Инв. №					

Обозначение	Наименование	Стр.
	Содержание альбома	2
5858-024 ИМ	Механизм зашториванния кровли	
	Инструкция по монтажу	2-3
5858-024	Механизм зашториванния кровли. спецификация	4
5858-024.01	Механизм зашториванния теплицы. спецификация	4-5
5858-024.013	Подшипник в сборе. Спецификация	6
5858-002.015	Корпус. Спецификация	6
5858-024.01.012	Кронштейн. Спецификация	6
5858-002.013	Скоба. Спецификация	6
5858-024 СБ	Механизм зашториванния кровли	
	сборочный чертеж	7
5858-024.01.СБ	Механизм зашториванния теплицы	
	Сборочный чертеж	8-18
5858-024.01.014	Корпус. Спецификация	18
5858-024.01.014СБ	Корпус сборочный чертеж	18
5858-024.01 К3	Схема кинематическая принципиальная	19
5858-024.01.012СБ	Кронштейн. сборочный чертеж.	20
5858-002.013СБ	скоба. сборочный чертеж	20
5858-024.01.011СБ	Кронштейн. сборочный чертеж	20
5858-002.015СБ	Корпус. сборочный чертеж	21
5858-024.01.013СБ	Подшипник в сборе. сборочный чертеж	21
5858-024.01.015СБ	Установка выключателей путевых	
	сборочный чертеж.	22

Согласовано: Рук. сект. ОАиМ Жилкова; Рук. гр. ВК Быкова; Рук. сект. ЭМ Пшеничная; Рук. сект. ЭМ Александрова; Конт. техн. отд. Чернецкая

Изм. Лист № докум. Подп. Дата

Блок зимних почвенных теплиц пл. вга (в теплиц по 1га)

Разраб. Васильев; ГИП Кондрашов

Содержание альбома.

Лит. 0 | Лист 1 | Листов 1

ГИПРОНИСЕЛЬПРОМ г. Орел

Копировал Омельченко: формат А4

Инв. № подл. | Подпись и дата | Взам. инв. № | Инв. № дубл. | Подпись и дата

Введение

Настоящая инструкция регламентирует технические правила монтажа фундаментов под стойки приводов с узлом автоматического отключения механизма зашториваний в начальных и конечных положениях, приводных сборных валов с закрепленными на них барабанами, системы тросов на подвесках, тросов натяжных, приспособления для подвешивания и закрепления шторы и тросов на площадь 6га для теплицы по 7Л

1. Указания мер. безопасности:

1.1. К работе допускаются лица, прошедшие инструктаж по технике безопасности и обученные безопасным методам труда.

1.2. Склады, проезды, проходы, а также рабочие места в ночное время должны быть хорошо освещены.

1.3. Рабочие, осуществляющие монтаж, должны иметь защитные шлемы и проверенные предохранительные пояса.

1.4. Лестницы и передвижные трапы, используемые для монтажа, должны быть прочными, легкими и иметь ограждения, обеспечивающие безопасные условия труда согласно СНиП-III-4-80

1.5. При монтаже механизма гаечные ключи должны быть строго подобраны по размеру гаек и головок болтов. Удлинять рукоятки ключей при помощи труб и пользоваться прокладками запрещается.

1.6. При использовании во время монтажа электро и пневмоинструмента необходимо предварительно проверить их исправность. выполнять работу данным инструментом разрешается только рабочим, которые прошли специальную подготовку и обес-

Изм. Лист № докум. Подп. Дата | 5858-024 ИМ

Разраб. Быстрова; Пров. Боев; Рук. гр. Боев; Н. контр. Ткач

Механизм зашториванния кровли. Инструкция по монтажу.

Лит. 0 | Лист 1 | Листов 7

ГИПРОНИСЕЛЬПРОМ г. Орел

Копировал Омельченко формат А4

Типовой проект 810-1-13.86 Альбом VI

печены средствами индивидуальной защиты.

1.7. В остальном руководствоваться правилами по технике безопасности для строительно-монтажных работ согласно СНиП-III-4-80.

2. Подготовка к монтажу.

2.1. Выборочно произвести визуальный осмотр узлов и деталей механизма зашториванния с целью выявления видимых дефектов.

2.2. Проверить комплектность оборудования согласно технической документации (паспорт, спецификации). Проверка комплектности ведется по паспорту 5858-024 ПС (раздел „комплект поставки").

2.3. Техническое состояние принятого оборудования выявляется в процессе монтажно-наладочных работ. При обнаружении дефекта составляется двухсторонний акт, необходимый при предъявлении рекламации заводу-изготовителю.

2.4. Проверить наличие смазки в редукторе червячном, количество которой должно быть 500 см³.

2.5. Проверить качество сборки редуктора червячного - входной вал должен легко проворачиваться от руки.

2.6. Произвести проверку валов на прямолинейность. При необходимости отрихтовать. Кривизна вала не должна превышать 1,5мм на метр.

2.7. Перед началом монтажа механизма зашториванния произвести проверку качества монтажа металлоконструкций теплиц, в которых намечен монтаж, на соответствие требованиям проекта.

2.8. Проверить наличие смонтированного шатрового обогрева.

2.9. После проверки составить акт о качестве монтажа металлоконструкций.

2.10. Подготовить строительную площадку для монтажа

Инв. № подл. | Подпись и дата | Взам. инв. № | Инв. № дубл. | Подпись и дата

Изм. Лист № докум. Подп. Дата | 5858-024 ИМ | Лист 2

Копировал Омельченко формат А4

механизма зашториванния - освободить центральный проезд, подготовить лестницы, легкие передвижные или переносные трапы для работы под ригелями теплиц.

2.11. Произвести раскладку узлов и деталей механизма зашториванния по теплицам у места их монтажа.

2.12. Подключить и проверить работу привода. В качестве привода взят МЭМТ-10/250-250 ГОСТ 7192-80. Проверить наличие масла в нем, при необходимости добавить согласно инструкции по эксплуатации привода.

3. Монтаж.

3.1. Монтаж механизма зашториванния производить согласно сборочным чертежам проекта 5858-024 на площади блока теплиц.

3.2. Повреждение сопрягаемых поверхностей деталей на всех этапах работ не допускается.

3.3. Установить дополнительные стойки 5858-024.01.101 и 5858-024.01.101-01 под МЭМТ-10.

3.4. Установить МЭМТ-10/250-250 ГОСТ 7192-80.

3.5. Произвести засверловку отверстий ф9 в лотках теплиц для крепления кронштейна 5858-024.01.012 СБ. Эти отверстия сверлятся на расстоянии 205мм от осей А26; Б26; А26 к центру теплиц по цифровым осям 1; 12; 23; 25; 36; 47.

3.6. Установить червячный редуктор РЧ-84.02.000.

3.7. Произвести в торцах теплиц монтаж валов согласно черт. 5858-024.01 СБ лист 2 в следующей последовательности:

а) надеть на валы барабаны 5858-016.012 СБ и подшипники в сборе 5858-024.01.013 СБ;

б) соединить валы между собой втулками 5858-006.101;

в) после выверки и установки валов прикрепить их при помощи подшипников в сборе к торцевым ветровым подкосам посредством кронштейнов 5858-024.01.109

Инв. № подл. | Подпись и дата | Взам. инв. № | Инв. № дубл. | Подпись и дата

Изм. Лист № докум. Подп. Дата | 5858-024 ИМ | Лист 3

Копировал Омельченко 2-5858-06 3 формат А4

3.8. Произвести монтаж установки выключателей путевых (см. чертеж 5858-024.01.015 СБ).

3.9. Произвести смазку трущихся частей механизма заштори-вания ЦИАТИМ-201 ГОСТ 6267-74:

- подшипников скольжения механизма.

Количество смазки, вводимой в зазор между валом и вкладышем подшипника -0.2... 0.5 см³;

- рабочей поверхности валика 5858-002.016.102.

3.10. По необходимости при монтаже ограждение от стекла местами временно снимается.

3.11. Подготовить приспособления для работы под коньками и ригелями кровли теплиц (см. п. 2.10).

3.12. Закрепить корпуса 5858-024.01.014 СБ с роликами к средним рамам и накладки 5858-024.01.111 к торцовым ригелям.

3.13. Прикрепить полосу 5858-024.01.106 к ригелю посредством пластины 5858-002.123 и скобой 5858-024.01.107 к затяжке.

3.14. Перекладину 5858-024.01.103 прикрепить в торцах теплиц к стойкам 5858-024.01.105 и 5858-024.01.105-01

3.15. К полосе 5858-024.01.106 прикрепить корпуса 5858-002.015 СБ с роликами соответственно по осям A_2-A_{25}; $B_2 \div B_{25}$; $Д_2 \div Д_{25}$.

3.16. К перекладине 5858-024.01.103 прикрепить кронштейны 5858-002.118, 5858-002.118-01 с роликами.

3.17. После установки корпусов и кронштейнов с роликами протянуть канат 4,0-Г-1-СС-Н-140 ГОСТ 3063-80.

3.18. Закрепить барабаны 5858-016.012 по месту на валах соответственно под местами расположения кронштейнов с роликами.

3.19. Канат 4,0-Г-1-СС-Н-140 ГОСТ 3063-80 закрепить на барабанах согласно черт. 5858-024.01 СБ (лист 5).

Инв. № подл. | Подпись и дата | Взам. инв. № | Инв. № дубл. | Подпись и дата

Изм.	Лист	№ докум.	Подп.	Дата	5858-024 ИМ	Лист 4

Копировал Омельченко Формат А4

3.20. Произвести крепление проволоки КО-3,0 ГОСТ 792-67 к корпусам, центральным подвеском и коротким подкосом средних рам, накладкам с-2; с-3, соединительной балке с-1 по средним рамам и к пластинам 5858-002.108, вокруг бруса торцового по торцу теплиц.

3.21. Подготовить (поз. 87) к монтажу:

а) соединять вокруг трубы 5858-024.01.104 и прутка 5858-024.01.108 через бумажную ленту посредством металлического гладила, имеющего температуру 90°... 130°С.

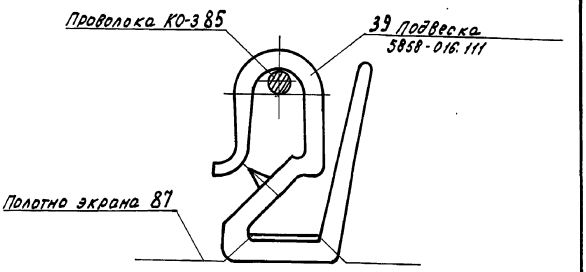

Рис 1. Узел крепления пленки

б) закрепить пленку подвеской поз. 39 согласно эскизу на рис 1, предварительно сделав в пленке 2 отв. для прокола подвески.

в) подготовленное пленочное полотно повесить подвесками (поз. 39) на проволоку КО-3,0 ГОСТ 792-67.

д) подвижный конец пленочного полотна закрепить хомутом 5858-024.011.112 и двумя болтами с канатом 4,0-Г-1-СС-Н-140.

Инв. № подл. | Подпись и дата | Взам. инв. № | Инв. № дубл. | Подпись и дата

Изм.	Лист	№ докум.	Подп.	Дата	5858-024 ИМ	Лист 5

Копировал Омельченко Формат А4

Типовой проект 810-1-13.86 Альбом VII

е) другой конец полотна жестко закрепить обмоткой 5858-002.130 к корпусам 5858-002.015 СБ, 5858-002.015-01 СБ по средним рамам и по оси А1 с проволокой КО-3,0 ГОСТ 792-67.

3.22 Соединить выходной вал червячного редуктора со смонтированной системой валов при помощи втулки 5854.175.01.011.103.

3.23 Выходной вал МЭМТ-10 соединить с выходным валом червячного редуктора при помощи втулок 5858-002.101 и 5858-002.102.

3.24. Произвести монтаж электротехнического оборудования механизма зашторивания.

3.25. Обесточить электродвигатель. На щите управления подвесить запрещающий плакат: „Не включать! Работают люди!"

4. Пуск и обкатка.

4.1. Пусконаладочные работы и обкатку механизма зашторивания производить по системам, зашторивающих от одного привода, в следующем порядке:

4.1.1. Снять запрещающий плакат щита управления. Подключить электродвигатель.

4.1.2. Произвести в ручном режиме реверсивную обкатку собранной системы (привод-червячный редуктор-сборные валы) в течение 20-30 минут в каждую сторону.

Вся собранная часть механизма зашторивания должна работать без рывков и заеданий.

4.1.3. Произвести закрывание и открывания штор. При этом вести визуальное наблюдение за работой всего механизма. Механизм в целом должен работать плавно без рывков и сбоев.

В случае обнаружения дефекта работы узлов

Инв. № подл. | Подпись и дата | Взам. инв. № | Инв. № дубл. | Подпись и дата

Изм.	Лист	№ докум.	Подп.	Дата	5858-024 ИМ	Лист 6

Копировал Омельченко Формат А4

или деталей, обкатку прекратить, выяснить причину и устранить дефект.

4.1.4. Произвести настройку работы узла путевых выключателей.

4.1.5. Произвести осмотр узлов соединительных валов

4.1.6. Все отверстия, засверловка которых производилась по месту перед монтажом, покрыть эмалью ПФ-115 ГОСТ 6465-76 в два слоя.

Примечание. Принципиальные конструктивные решения механизма зашторивания и инструкция по монтажу заимствованы из проекта 5858-016 „Устройство зашторивания блочной теплицы шириной пролета 6,4м площадью 1га", разработанного Ворошиловградским ЦЭКТБ „Промтеплица".

Инв. № подл. | Подпись и дата | Взам. инв. № | Инв. № дубл. | Подпись и дата

Изм.	Лист	№ докум.	Подп.	Дата	5858-024 ИМ	Лист 7

Копировал Омельченко 24598-06 И Формат А4

Типовой проект 840-1-13.86 Альбом VI

Формат	Зона	Поз.	Обозначение	Наименование	Кол.	Примечание
				Документация		
А2			5858-024 СБ	Сборочный чертеж		
А4			5858-024 ИМ	Инструкция по монтажу		
				Сборочные единицы		
А4		1	5858-024.01	Механизм зашторивания теплицы	6	

Изм.	Лист	№ докум.	Подп.	Дата
Разраб.		Быстрова		7.01.86
Пров.		Боев		7.01.86
Рук. гр.		Боев		7.01.86
Н. контр.		Ткач		07.02.86

5858-024

Механизм зашторивания кровли

Лит.	Лист	Листов
О		1

ГИПРОНИСЕЛЬПРОМ г. Орел

Копировал Омельченко — Формат А4

Формат	Зона	Поз.	Обозначение	Наименование	Кол.	Примечание
				Документация		
А2			5858-024.01.СБ	Сборочный чертеж		
А2			5858-024.01 К3	Схема кинематическая принципиальная		
				Сборочные единицы		
А4		1	Р4-84.02.000	Редуктор червячный	2	
А4		2	5858-002.013	Скоба	88	
А4		3	5858-002.015	Корпус	528	
А4		4	-01	Корпус	528	
А4		5	5858-016.012	Барабан	88	
А4		6	5858-016.017	Устройства натяжное	154	
А4		7	5858-024.01.011	Кронштейн	2	
А4		8	5858-024.01.012	Кронштейн	3	
А4		9	5858-024.01.013	Подшипник в сборе	92	
А4		10	5858-024.01.014	Корпус	528	
А4		11	-01	Корпус	528	
А4		12	5858-024.01.015	Установка выключателей путевых	2	
				Детали		
А4		16	810-45/71 ф-04-02-06	Ролик	4488	
А4		17	5813-021.2/3	Зажим Г215	154	

Изм.	Лист	№ докум.	Подпись	Дата
Разраб.		Быстрова		7.01.86
Пров.		Боев		7.01.86
Рук. гр.		Боев		7.01.86
Н. контр.		Ткач		07.02.86

5858-024.01

Механизм зашторивания теплицы.

Лит.	Лист	Листов
О	1	5

ГИПРОНИСЕЛЬПРОМ г. Орел

Копировал Омельченко — Формат А4

Формат	Зона	Поз.	Обозначение	Наименование	Кол.	Примечание
А4		18	5854-235.01.006	Полухомут	8	
А4		19	5858-002.101	Втулка	2	
А4		20	5858-002.102	Втулка	2	
А4		21	5858-002.103	Палец	2	
А4		22	5858-002.105	Планка	4	
А4		23	5858-002.106	Планка	2	
А4		24	5858-002.107	Плата	2	
А4		25	5858-002.108	Пластина	132	
А4		26	5858-002.112	Кольцо	2354	
А4		27	5858-002.118	Кронштейн	88	
А4		28	-01	Кронштейн	88	
А4		29	5858-002.120	Ось	4400	
А4		30	5858-002.121	Кронштейн	88	
А4		31	5858-002.123	Пластина	528	
А4		32	5858-002.134	Хомут	88	
А4		33	5858-002.135	Пластина	88	
А4		34	5858-002.137	Ось	88	
А4		35	5858-002.139	Кольцо	7350	
А4		36	5858-002.140	Втулка	7350	
А4		37	5858-006.101	Втулка	24	
А4		38	5858-016.102	Планка	176	
А4		39	5858-016.111	Подвеска	6804	
Б.Ч.		40	5858-024.01.101	Стойка		
			ОСТ 70.0006.001-80	Профиль №20 ОСТ 70 0006.001-80 Ст3кп ГОСТ 14.74-76		
				L=2450	2	7.28 кг
Б.Ч.		41	-01	Стойка		
			ОСТ 70.0006.001-80	Профиль №20 ОСТ 70 0006.001-80 Ст3кп ГОСТ 14.74-76 L=2450	2	7.28 кг
Б.Ч.		42	5858-024.01.102	Вал		
				Труба 36×2.5 ГОСТ 8734-75 / А ГОСТ 8733-74		
				L=639.5	20	13.24 кг

Изм.	Лист	№ докум.	Подпись	Дата
Разраб.		Быстрова		7.01.86
Пров.		Боев		7.01.86
Рук. гр.		Боев		7.01.86
Н. контр.		Ткач		07.02.86

5858-024.01

Лист
2

Копировал Омельченко — Формат А4

Формат	Зона	Поз.	Обозначение	Наименование	Кол.	Примечание
Б.Ч.		43	5858-024.01.102-01	Вал		
				Труба 36×2.5 ГОСТ 8734-75 / А ГОСТ 8733-74		
				L=1575	4	3.26 кг
Б.Ч.		44	-02	Вал		
				Труба 36×2.5 ГОСТ 8734-75 / А ГОСТ 8733-74		
				L=878	2	1.76 кг
Б.Ч.		45	-03	Вал		
				Труба 36×2.5 ГОСТ 8734-75 / А ГОСТ 8733-74		
				L=400	2	0.828 кг
Б.Ч.		46	5858-024.01.103	Перекладина		
				Швеллер 60×40×2.5 ГОСТ 8278-83 Ст3кп ГОСТ 14.74-76		
				L=4040	44	10.34 кг
Б.Ч.		47	5858-024.01.104	Труба		
				Труба 22×2 ГОСТ 10704-76 / В 20 ГОСТ 10705-80		
				L=6210	550	6.12 кг
Б.Ч.		48	5858-024.01.105	Стойка		
				Швеллер 60×40×2 ГОСТ 8278-83 Ст3кп ГОСТ 14.74-76 L=1112	88	1.6 кг
Б.Ч.		49	-01	Стойка		
				Швеллер 60×40×2 ГОСТ 8278-83 Ст3кп ГОСТ 14.74-76 L=575	88	0.3 кг
Б.Ч.		50	5858-024.01.106	Полоса		
				Лист Б-ПН-НО-4.0 ГОСТ 19903-74 / В Ст3кп2 ГОСТ 14637-79	1056	1.39 кг
Б.Ч.		51	5858-024.01.107	Скоба		
				Лист Б-ПН-НО-2.0 ГОСТ 19903-74 / В Ст3кп ГОСТ 16523-70	1056	0.08 кг

Изм.	Лист	№ докум.	Подпись	Дата

5858-024.01

Лист
3

Копировал Омельченко — 21598-06 5 — Формат А4

Типовой проект 810-1-13.86 Альбом VI

Формат	Зона	Поз.	Обозначение	Наименование	Кол.	Примечание
Б.4		52	5858-024.01.108	Пруток		
				Круг 6-В ГОСТ 2590-71 / Ст3 кп ГОСТ 535-79 L=6486	550	1,427 кг
Б.4		53	5858-024.01.109	Кронштейн		
				Профиль N200 СТ70.0006.001-80 / Ст3 кп ГОСТ 11474-76 L=110 мм	44	0,33 кг
Б.4		54	5858-024.01.110	Скоба		
				Лист Б-ПН-НО-2.0 ГОСТ 19903-74 / Ст3 кп ГОСТ 16523-70	2200	0,047 кг
Б.4		55	5858-024.01.111	Накладка		
				Лист Б-ПН-НО-2,0 ГОСТ 19903-74 / Ст3 кп ГОСТ 16523-70	44	0,13 кг
Б.4		56	5858-024.011.112	Хомут		
				Круг 6-В ГОСТ 2590-71 / Ст3 кп ГОСТ 535-79	2200	0,058 кг
Б.4		57	5858-024.011.113	Вал, L=1575 мм	2	3,26 кг
				Стандартные изделия		
				Болты ГОСТ 7798-70		
		60		М6-8д×20.58.019	264	
		61		М6-8д×35.58.019	2200	
		62		М8-8д×20.58.019	5288	
		63		М8-8д×55.58.019	1326	
		64		М10-8д×25.58.019	1138	
		65		М12-8д×25.58.019	8	
				Гайки ГОСТ 5915-70		
		66		М6-7Н.5.019	6864	
		67		М8-7Н.5.019	6614	
		68		М10-7Н.5.019	1146	
		69		М12-7Н.5.019	16	

Изм. | Лист | № докум. | Подпис. | Дата — 5858-024.01 — Лист 4

Копировал Омельченко — формат А4

Подпись и дата | Инв. № дубл. | Взам. инв. № | Подпись и дата | Инв. № подл.

Формат	Зона	Поз.	Обозначение	Наименование	Кол.	Примечание
		70		Шайба 6.65Г.019		
				ГОСТ 6402-70	176	
				Шайбы ГОСТ 11371-78		
		72		6.02.Ст.3.019	8976	
		73		8.02 Ст3.019	26800	
		74		10.02.Ст3.019	2260	
		75		12.02.Ст3.019	32	
				Шпильки ГОСТ 22042-76		
		76		М10-7д×130.58.019	8	
		77		М12-7д×50.58.019	8	
		79		Шплинт 2×18.01		
				ГОСТ 397-79	4400	
				Прочие изделия		
		82	ТУ 25.02.360100-77	Многооборотный электрический		
				механизм МЭМТ-10/250-250	2	
				Материалы		
		84		Канат 4.0-Г-1-СС-Н-140		
				ГОСТ 3063-80	13630	м
		85		Проволока КО-3,0		
				ГОСТ 792-67	9150	м
		86		Проволока КО-4,0		
				ГОСТ 792-67	27	м
		87		Пленка полиэтиленовая		
				СТ0,2 ГОСТ 10354-82		
				3200×7740	528	4,547 кг

Изм. | Лист | № докум. | Подп. | Дата — 5858-024.01 — Лист 5

Копировал Омельченко — формат А4

Подпись и дата | Инв. № дубл. | Взам. инв. № | Подпись и дата | Инв. № подл.

Формат	Зона	Поз.	Обозначение	Наименование	Кол.	Примечание
				Документация		
А3			5858-024.01.011СБ	Сборочный чертеж		
				Детали		
Б4		1	5858-024.01.011.101	Плата		
				Лист Б-ПН-НО-5,0 ГОСТ 19903-74 / Вст3 кп2 ГОСТ 14637-79	1	2,9 кг
Б.4		2	5858-024.01.011.102	Планка		
				Лист Б-ПН-НО-5,0 ГОСТ 19903-74 / Вст3 кп2 ГОСТ 14637-79	1	0,6 кг
Б.4		3	5858-024.01.011.103	Ребро		
				Лист Б-ПН-НО-5,0 ГОСТ 19903-74 / Вст3 кп2 ГОСТ 14637-79	1	0,4 кг
Б4		4	5858-024.01.011.104	Ребро		
				Лист Б-ПН-НО-5,0 ГОСТ 19903-74 / Вст3 кп2 ГОСТ 14637-79	1	0,24 кг
Б4		5	5858-024.01.011.105	Опора левая		
				Швеллер 60×40×2 ГОСТ 8278-83 / Ст3 кп ГОСТ 11474-76	1	0,49 кг
Б.4		6	5858-024.01.011.106	Опора правая		
				Швеллер 60×40×2 ГОСТ 8278-83 / Ст3 кп ГОСТ 11474-76	1	0,49 кг

Изм. | Лист | № докум. | Подп. | Дата — 5858-024.01.011

Разраб.	Быстрова	[подпись]	7.01.86	
Пров.	Боев	[подпись]	7.01.86	
Рук. гр.	Боев	[подпись]	7.01.86	
Н.контр.	Ткач	[подпись]	07.01.86	

Кронштейн

Лит. 0 | Лист | Листов 1

ГИПРОНИСЕЛЬПРОМ г. Орел

Копировал Омельченко — формат А4

Подпись и дата | Инв. № дубл. | Взам. инв. № | Подпись и дата | Инв. № подл.

Формат	Зона	Поз.	Обозначение	Наименование	Кол.	Примечание
				Документация		
			5858-024.01.015СБ	Сборочный чертеж		
				Детали		
А4		1	5858-002.016.102	Валик	1	
А4		2	5858-002.016.103	Гайка	1	
А4		3	5858-002.016.104	Штырь	1	
А4		4	5858-006.108	Втулка	2	
Б.4		5	5858-024.01.015.101	Кронштейн		
				Лист Б-ПН-НО-5,0 ГОСТ 19903-74 / Вст3 кп2 ГОСТ 14637-79	1	3,08 кг
				Стандартные изделия		
		8		Болт М8-8д×20.58.019 ГОСТ 7796-70	2	
		9		Болт М8-8д×55.58.019 ГОСТ 7796-70	2	
		11		Винт В2М5-8д×60.58.019 ГОСТ 17473-80	4	
		13		Гайка М5-7Н.5.019 ГОСТ 5916-70	4	
		14		Гайка М8-7Н.5.019 ГОСТ 5915-70	4	
		16		Шайба 5.02 Ст3.019 ГОСТ 11371-78	4	
		17		Шайба 8.02 Ст.3.019 ГОСТ 11371-78	8	
				Прочие изделия		
		18		Выключатель путевой типа		
				ВП15-21А211-54Т2.3		
				ОТЯ 463.082ТУ16-526.470-80	2	

Изм. | Лист | № докум. | Подп. | Дата — 5858-024.01.015

Разраб.	Быстрова	[подпись]	7.01.86	
Пров.	Боев	[подпись]	7.01.86	
Рук. гр.	Боев	[подпись]	7.01.86	
Н.контр.	Ткач	[подпись]	07.01.86	

Установка выключателей путевых

Лит. 0 | Лист | Листов 1

ГИПРОНИСЕЛЬПРОМ г. Орел

Копировал Омельченко — 21598-06 6 — формат А4

Подпись и дата | Инв. № дубл. | Взам. инв. № | Подпись и дата | Инв. № подл.

Типовой проект 810-1-13.86 Альбом VII

Формат	Зона	Поз.	Обозначение	Наименование	Кол.	Примечание
				Документация		
А3			5858-024.01.013СБ	Сборочный чертеж		
				Детали		
Б4		1	5858-024.01.013.101	Опора		
				Лист Б-ПН-НО-2.5 ГОСТ 19903-74 / 3-IV-Ст3 ГОСТ 16523-70	1	
А4		2	5859-009.101	Вкладыш подшипника	2	

Инв.№ подл. | Подпись и дата | Взам. инв.№ | Инв.№ дубл. | Подпись и дата

Изм.	Лист	№ докум.	Подп.	Дата	5858-024.01.013			
Разраб.		Быстрова		7.01.86	Подшипник в сборе	Лит.	Лист	Листов
Пров.		Боев		7.01.86		О		1
Рук. гр.		Боев		7.01.86		ГИПРОНИСЕЛЬПРОМ г. Орел		
Н. контр.		Ткач		07.01.86				

Копировал Омельченко — Формат А4

Формат	Зона	Поз.	Обозначение	Наименование	Кол.	Примечание
				Документация		
А3			5858-002.015СБ	Сборочный чертеж		
				Детали		
А4		1	5858-002.015.101	Корпус	1	
А4		2	5858-002.014.102	Планка	1	
			Различия исполнений 5858-002.015СБ			
			5858-002.015-01	по сборочному		
			чертежу			

Инв.№ подл. | Подпись и дата | Взам. инв.№ | Инв.№ дубл. | Подпись и дата

Изм.	Лист	№ докум.	Подп.	Дата	5858-002.015			
Разраб.		Быстрова		7.01.86	Корпус	Лит.	Лист	Листов
Пров.		Боев		7.01.86		О		1
Рук. гр.		Боев		7.01.86		ГИПРОНИСЕЛЬПРОМ г. Орел		
Н. контр.		Ткач		07.01.86				

Копировал Омельченко — Формат А4

Формат	Зона	Поз.	Обозначение	Наименование	Кол.	Примечание
				Документация		
А4			5858-024.01.012СБ	Сборочный чертеж		
				Детали		
А4		1	5858-024.01.012.101	Скоба		
				Лист Б-ПН-НО-3.0 ГОСТ 19903-74 / 3-IV-Ст3 ГОСТ 16523-70	1	0,802кг
Б4		2	5858-024.01.012.102	Ребро		
				Лист Б-ПН-НО-3.0 ГОСТ 19903-74 / 3-IV-Ст3 ГОСТ 16523-70	1	0,139кг

Инв.№ подл. | Подпись и дата | Взам. инв.№ | Инв.№ дубл. | Подпись и дата

Изм.	Лист	№ докум.	Подпись	Дата	5858-024.01.012			
Разраб.		Быстрова		7.01.86	Кронштейн	Лит.	Лист	Листов
Пров.		Боев		7.01.86		О		1
Рук. гр.		Боев		7.01.86		ГИПРОНИСЕЛЬПРОМ г. Орел		
Н. контр.		Ткач		07.01.86				

Копировал Омельченко — Формат А4

Формат	Зона	Поз.	Обозначение	Наименование	Кол.	Примечание
				Документация		
А4			5858-002.013	Сборочный чертеж		
				Детали		
А4		1	5858-002.013.101	Скоба	1	
А4		2	5858-002.013.102	Хомут	1	

Инв.№ подл. | Подпись и дата | Взам. инв.№ | Инв.№ дубл. | Подпись и дата

Изм.	Лист	№ докум.	Подпись	Дата	5858-002.013			
Разраб.		Быстрова		7.01.86	Скоба	Лит.	Лист	Листов
Пров.		Боев		7.01.86		О		1
Рук. гр.		Боев		7.01.86		ГИПРОНИСЕЛЬПРОМ г. Орел		
Н. контр.		Ткач		07.01.86				

Копировал Омельченко — Формат А4

5858-024 СБ

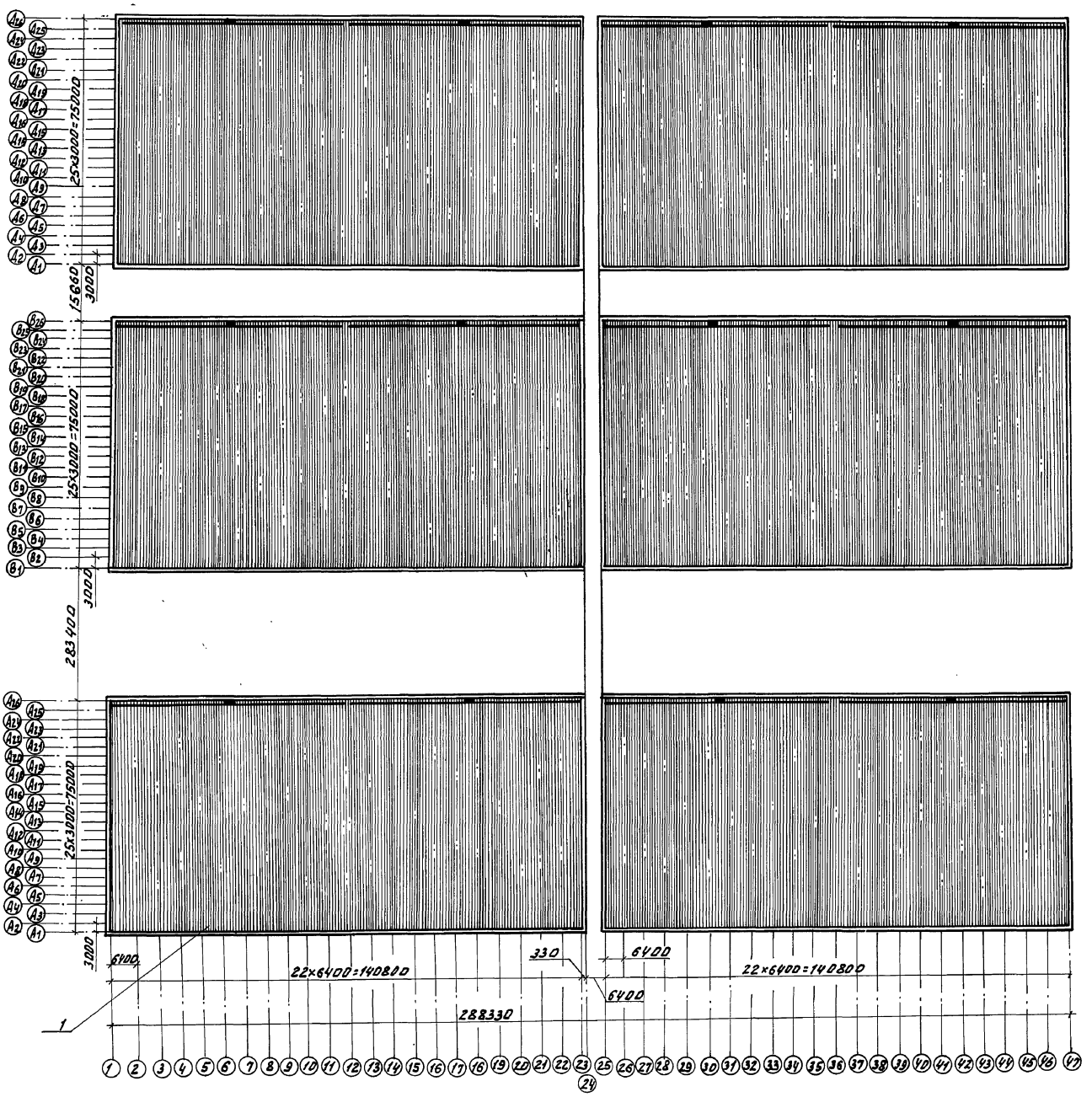

Размеры для справок.

				5858-024 СБ	
Изм.	Лист	№ докум.	Подпись	Дата	
Разраб.		Болотова		7.04.86	Механизм зашторивания кровли. Сборочный чертеж.
Пров.		Боев		7.04.86	
Рук. гр.		Боев		7.04.86	
Н. контр.		Ткач		07.04.86	

Лит.	Масса	Масштаб
О	18696	1:1000
Лист	Листов 1	

ГИПРОНИСЕЛЬПРОМ г. Орел

Копировал Омельченко 21598-06 8 Формат А2

Альбом VII

Типовой проект 810-1-13.86

Инв. № подл. | Подпись и дата | Взам. инв. № | Инв. № дубл. | Подпись и дата

5858-024.01 СБ

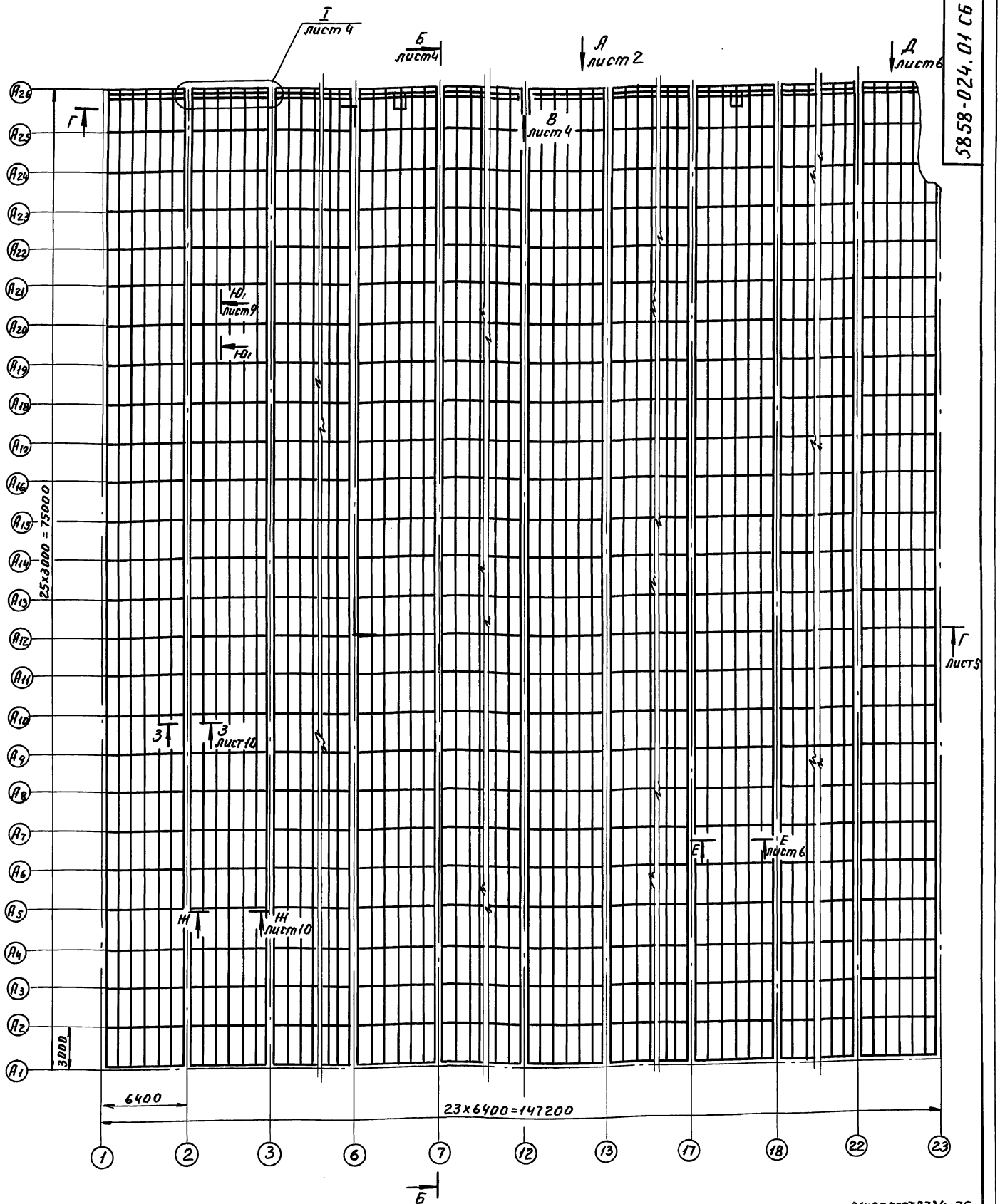

Типовой проект 810.1-13.86 Альбом VI

Инв.№ подл. | Подп. и дата | Взам. инв.№ | Инв.№ дубл. | Подп. и дата

5. Отверстия Ф11 для крепления кронштейна 5858-024.01.012 сверлить по месту.
Покрытие отверстий после сверления - эмаль ПФ-115 ГОСТ 6465-76 в два слоя.
6. Зажим Г215 ставить с шагом 500 мм.
7. В осях А13-А14; В13-В14; Д13-Д14 штору установить по месту.
8. По осям А13; А14 (где установлены ветровые связи) шторы не скреплять.
9. Перед монтажом трос предварительно вытянуть.

1. Материал вала 5858-024.011.113 - труба 36×2.5 ГОСТ 8734-75 / Д ГОСТ 8733-74
2. Валы 5858-024.01.102-03 и 5858-024.01.1.113 выполнить с одного конца под квадрат со стороной 31 мм.
3. * Размеры для справок.
4. Для всех деталей б.ч. предусмотреть покрытие Гор. Ц6О

Изм.	Лист	№ докум.	Подп.	Дата
Разраб		Быстрова		
Пров.		Боев		
Рук.гр.		Боев		
Н.контр.		Ткач		

5858-024.01 СБ

Механизм зашторивания теплицы. Сборочный чертеж.

Лит.	Масса	Масшт.
О	13116	1:200

Лист 1 Листов 11

ГИПРОНИСЕЛЬПРОМ г. Орел

Пров. [illegible] 17.4.91 Коп. Петрук

21598-06 9

5858-024.01 СБ

Типовой проект 810-1-13.86 Альбом VI

Инв. № подл. | Подпись и дата | Взам. инв. № | Инв. № дубл. | Подпись и дата

Ц-Ц
М 1:2

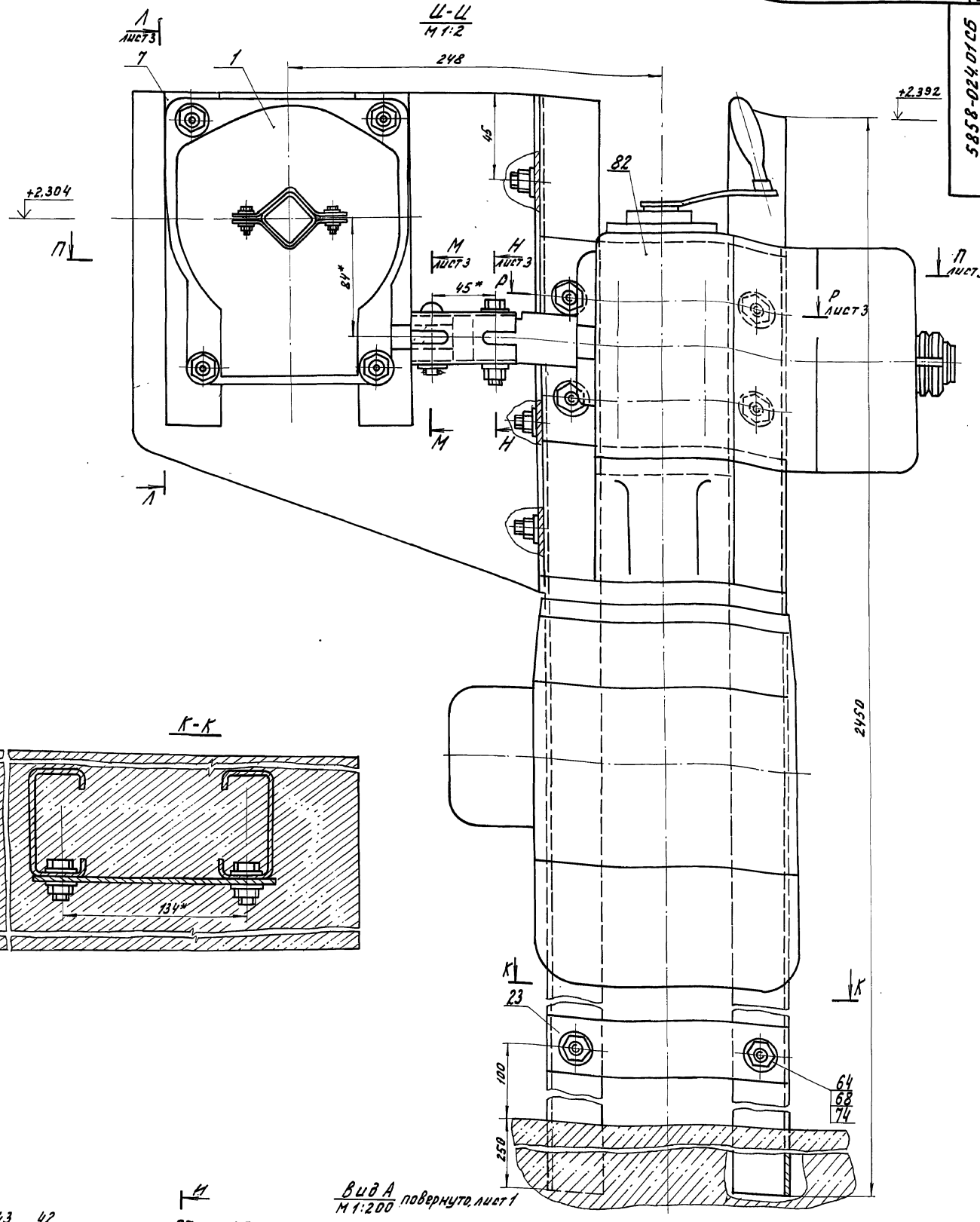

Вид А
М 1:200 повернуто, лист 1

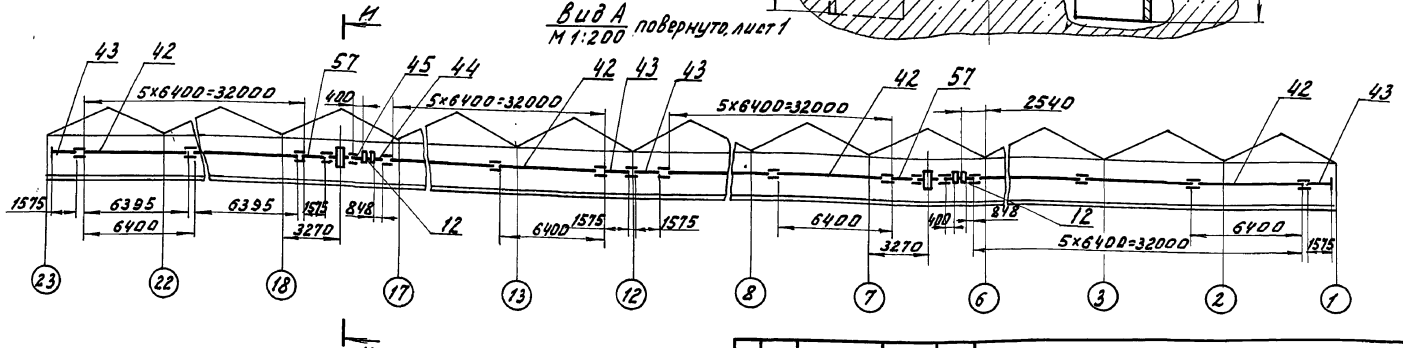

Изм.	Лист	№ докум.	Подпись	Дата	5858-024.01 СБ	
Разраб.		Быстрова		7.01.86	Механизм зашториванияя теплицы. Сборочный чертеж.	Лит. / Масса / Масштаб: 0 / 1:2
Пров.		Боев		7.01.86		Лист 2 / Листов
Рук. гр.		Боев		7.01.86		ГИПРОНИСЕЛЬПРОМ г. Орел
Н. контр.		Ткач		07.01.86		

Копировал Омельченко 21598-06 10 Формат А2

5858-024.01СБ

Л-Л лист2

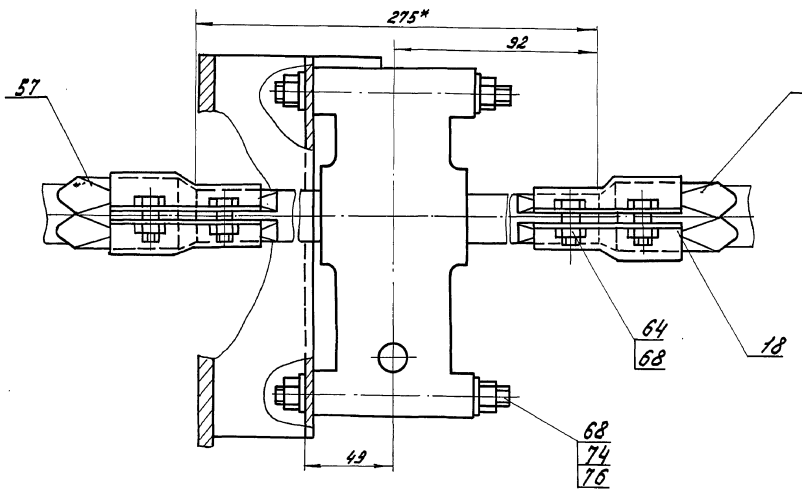

М-М лист2
М1:1

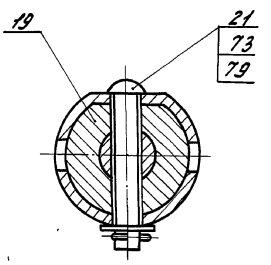

Н-Н лист2
М1:1

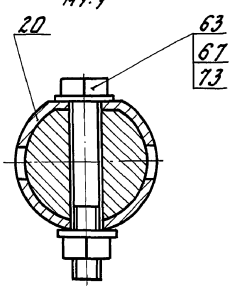

П-П лист2

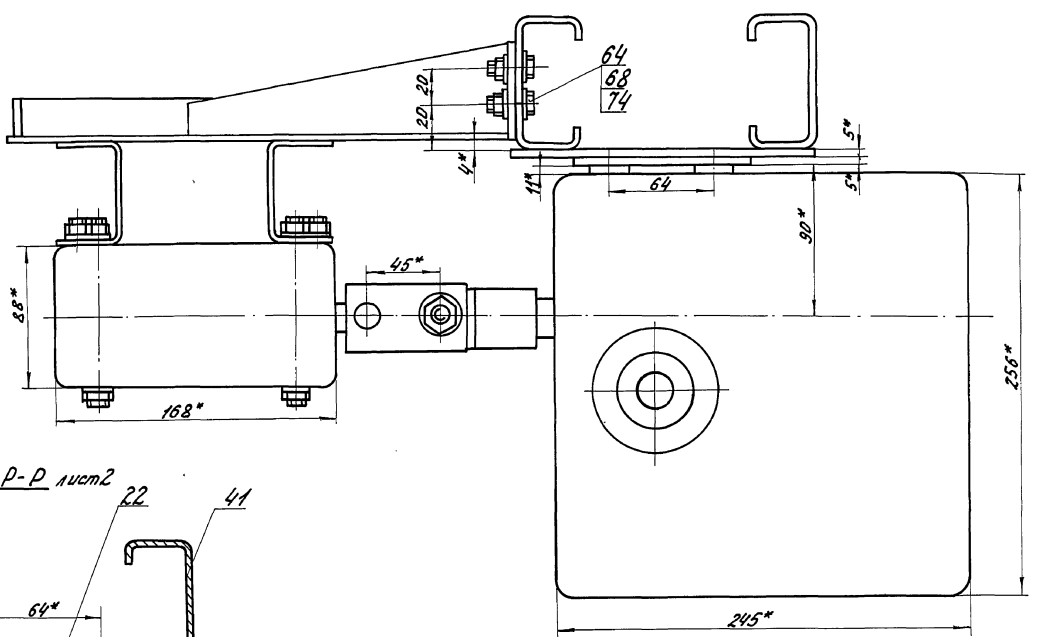

Р-Р лист2

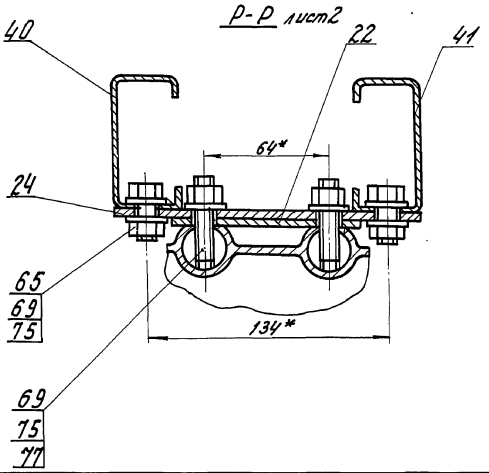

Альбом VI

Типовой проект 810-1-13.86

Изм.	Лист	№ докум.	Подпись	Дата	5858-024.01.СБ		
Разраб.		Быстрова		7.01.86	Механизм заштоpивания теплицы.	Лит.	Масса	Масштаб
Пров.		Боев		7.01.86		0		М1:2
Рук.гр.		Боев		7.01.86	Монтажный чертеж	Лист 3	Листов	
Н.контр.		Ткач		04.02.86		ГИПРОНИСЕЛЬПРОМ г.Орел		

Инв.№ подл. | Подпись и дата | Взам.инв.№ | Инв.№ дубл. | Подпись и дата

Копировал Омельченко 21598-06 11 формат А3

5858-024.01 СБ

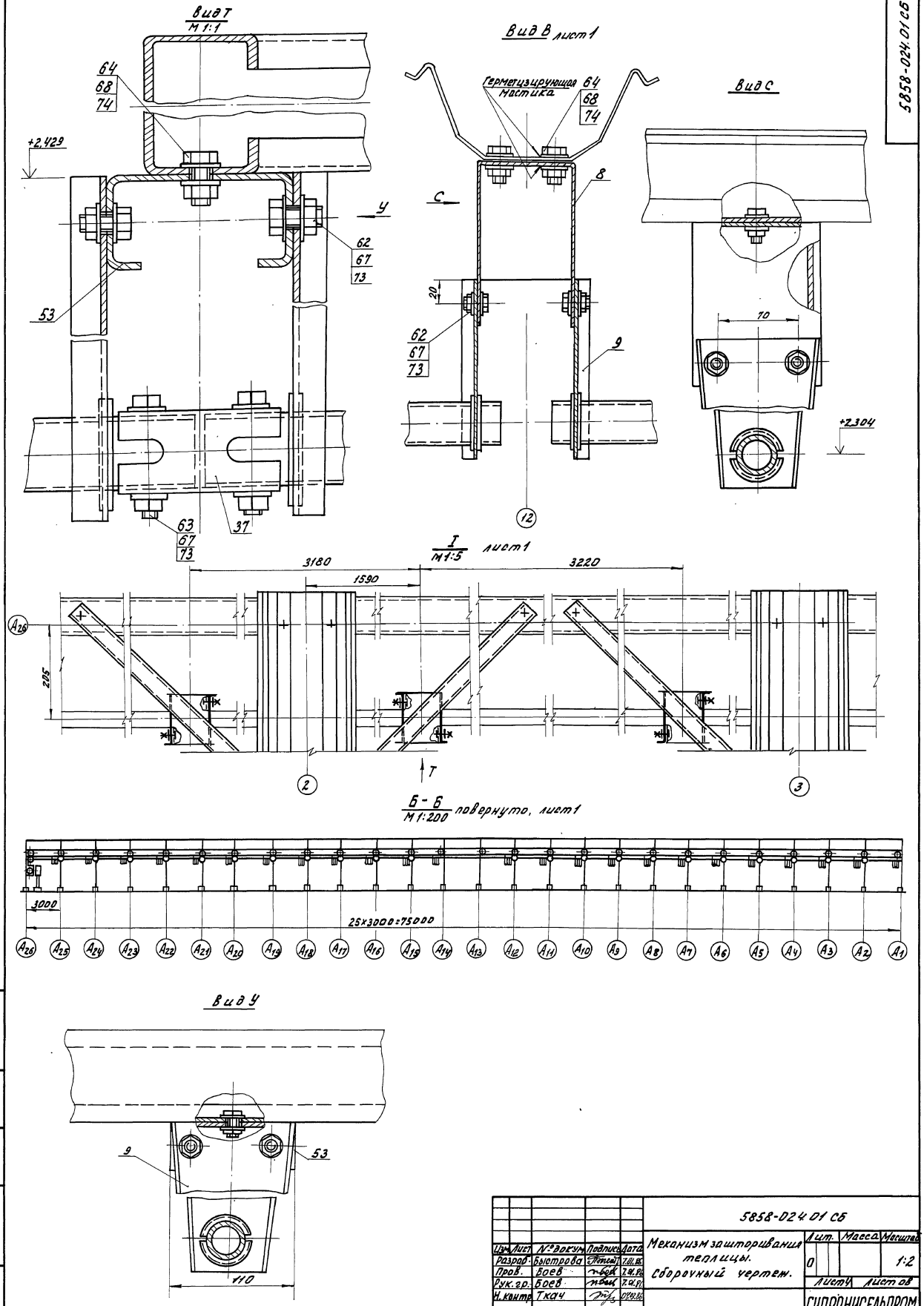

Типовой проект 810-1-13.86 Альбом VI

Изм.	Лист	№ докум.	Подпись	Дата
Разраб.		Быстрова		7.01.86
Пров.		Боев		7.01.86
Рук. гр.		Боев		7.01.86
Н. контр.		Ткач		07.01.86

5858-024.01 СБ

Механизм зашторивания теплицы. Сборочный чертеж.

Лит.	Масса	Масштаб
0		1:2

Лист 4 Листов

ГИПРОНИСЕЛЬПРОМ г. Орел

Инв. № подл. | Подпись и дата | Взам. инв. № | Инв. № дубл. | Подпись и дата

Копировал Омельченко 21598-06.12 Формат А2

Г - Г
М 1:200 лист 1

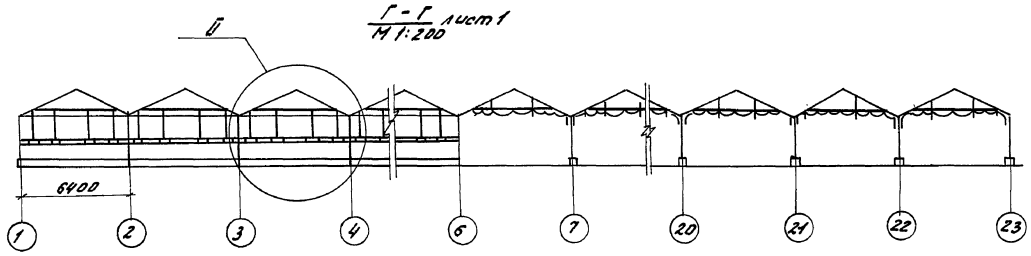

II
М 1:50

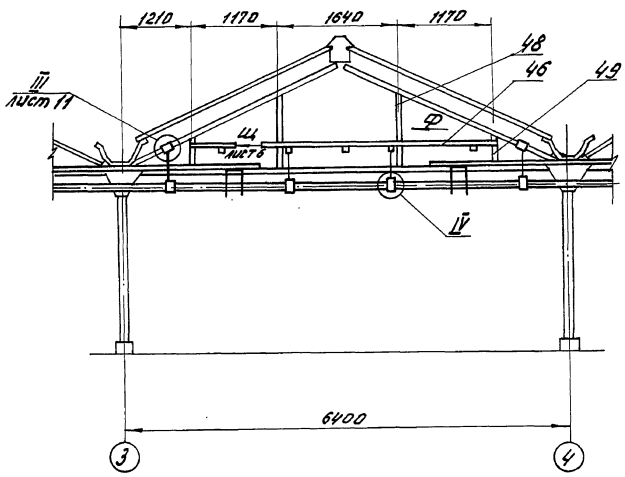

Вид Ф
М 1:2

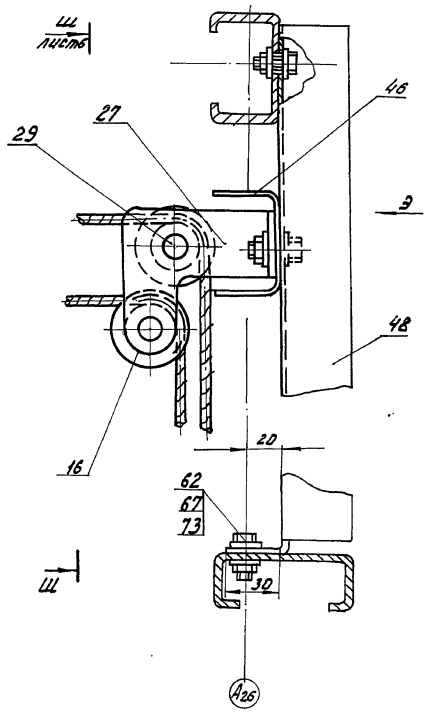

IV
М 1:1

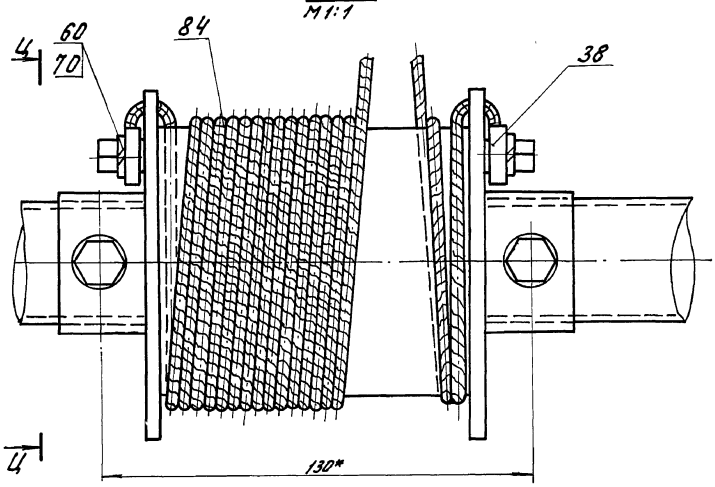

Вид Э
М 1:2

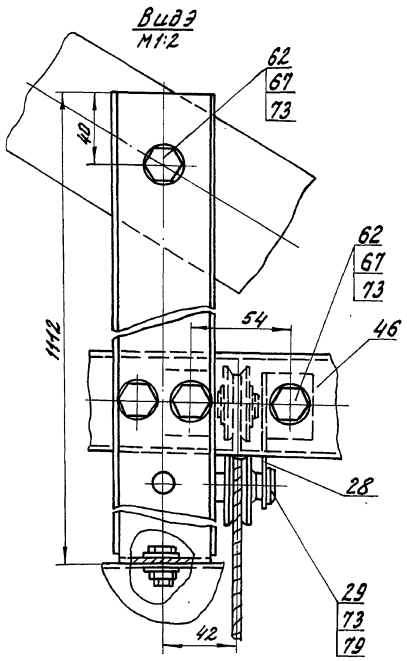

Ц - Ц
М 1:1

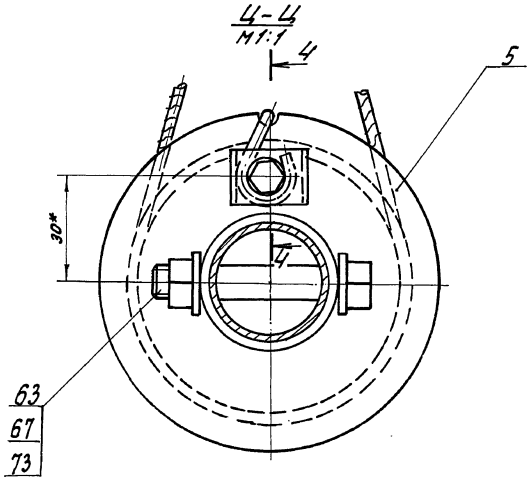

4 - 4
М 1:1

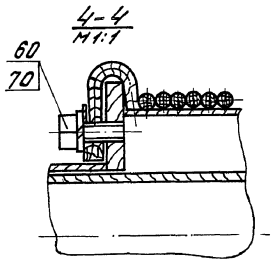

				5858-024.01 СБ	
Изм.	Лист	№ докум.	Подпись	Дата	
Разраб.		Быстрова			Механизм зашториванния теплицы. Сборочный чертеж.
Пров.		Боев			
Рук. гр.		Боев			
Н. контр.		Ткач			

Лит.	Масса	Масштаб
О		
Лист 5	Листов	

ГИПРОНИСЕЛЬПРОМ г. Орел

Копировал Омельченко 21598-06 13 Формат А2

Типовой проект 810-1-13.86 Альбом VII

Инв. № подл. | Подпись и дата | Взам. инв. № | Инв. № дубл. | Подпись и дата

5858-024.01 СБ

Вид А
М1:40
, повернуто. лист 1

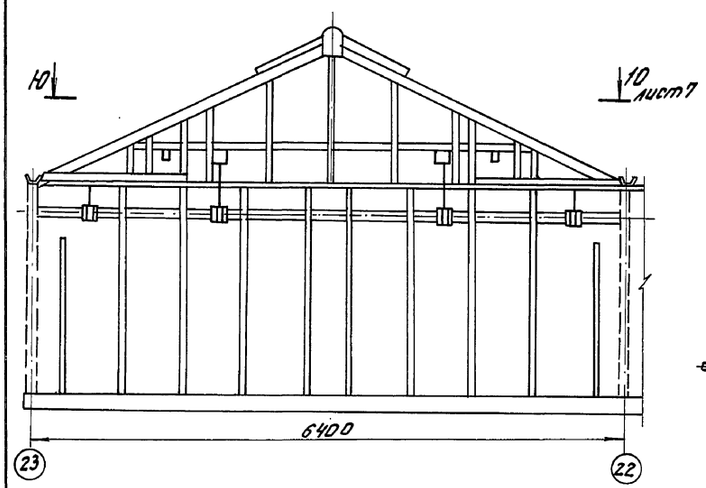

Вид Ш
М1:2
лист 5

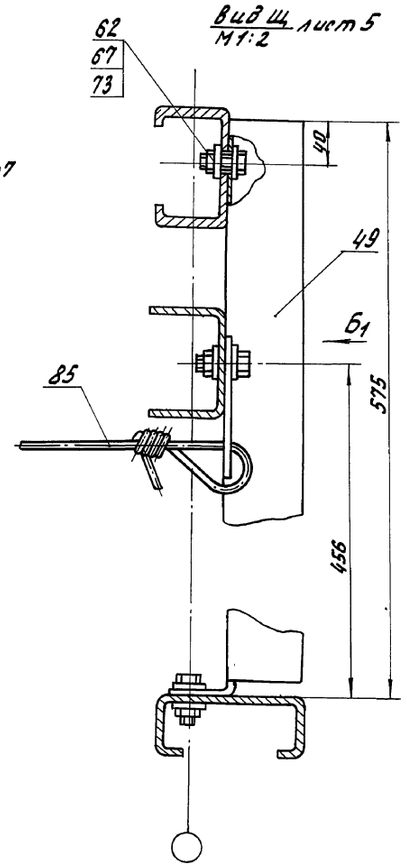

Вид Б1
М1:2

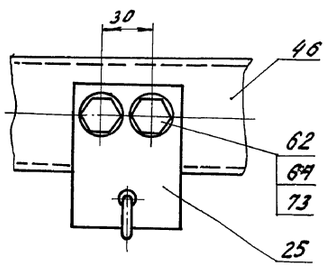

Е-Е
М1:50
лист 1

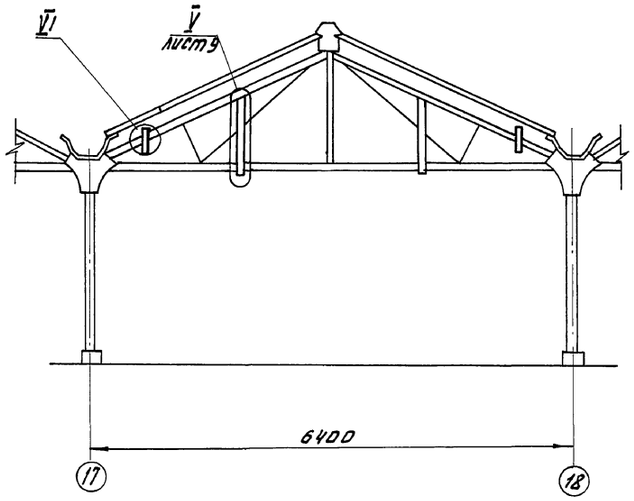

Ш-Ш
М1:1
лист 5

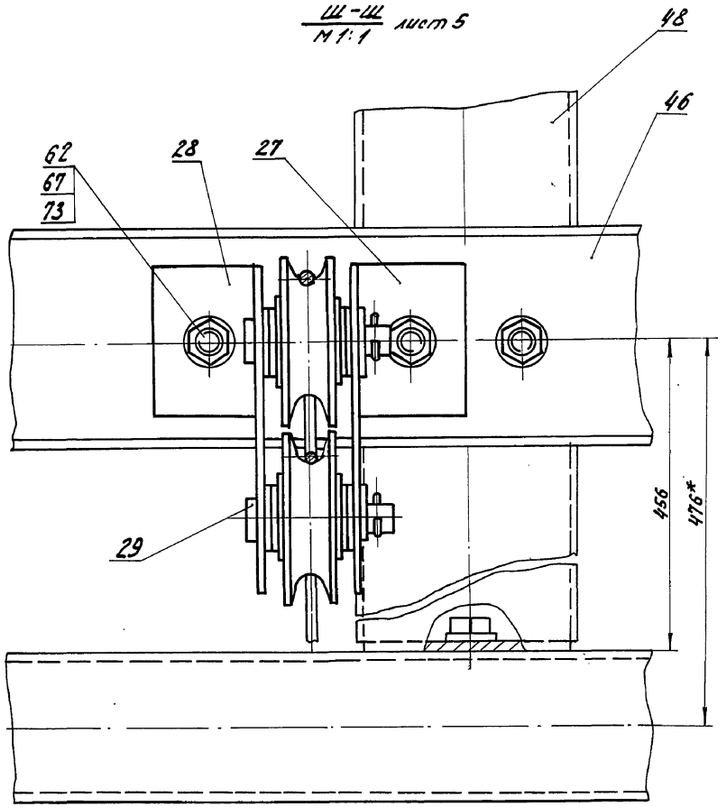

VI
М1:1

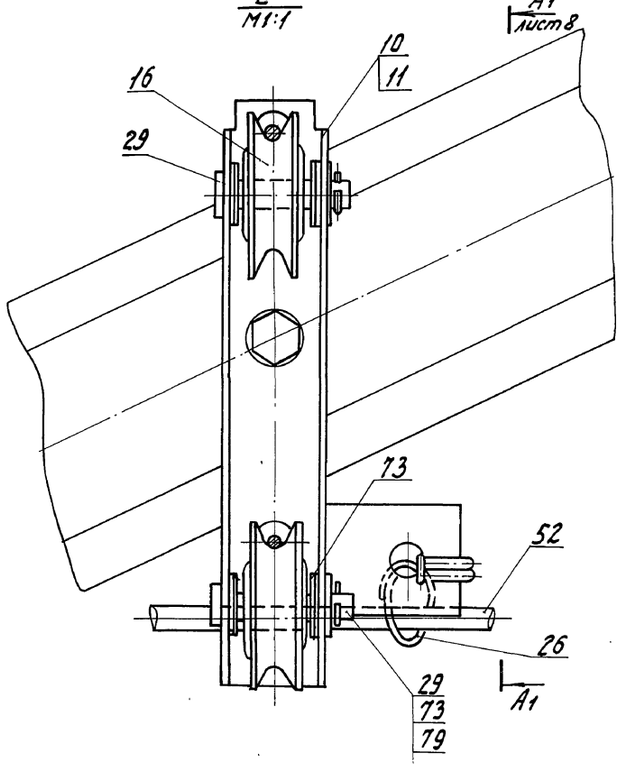

Альбом VI

Типовой проект 810-1-13.86

Инв. № подл. | Подпись и дата | Взам. инв. № | Инв. № дубл. | Подпись и дата

Изм.	Лист	№ докум.	Подпись	Дата	5858-024.01 СБ
Разраб.		Быстроба		7.11.86	Механизм зашториваний теплицы. Сборочный чертеж.
Пров.		Боев		7.11.86	
Рук. гр.		Боев		7.11.86	
Н. контр.		Ткач		8.11.86	

Лит.	Масса	Масштаб
0		

Листов Листов

ГИПРОНИСЕЛЬПРОМ г. Орел

Копировал Формат А2

21598-06 14

5858-024.01 СБ

Ю-Ю / М 1:20 лист 6

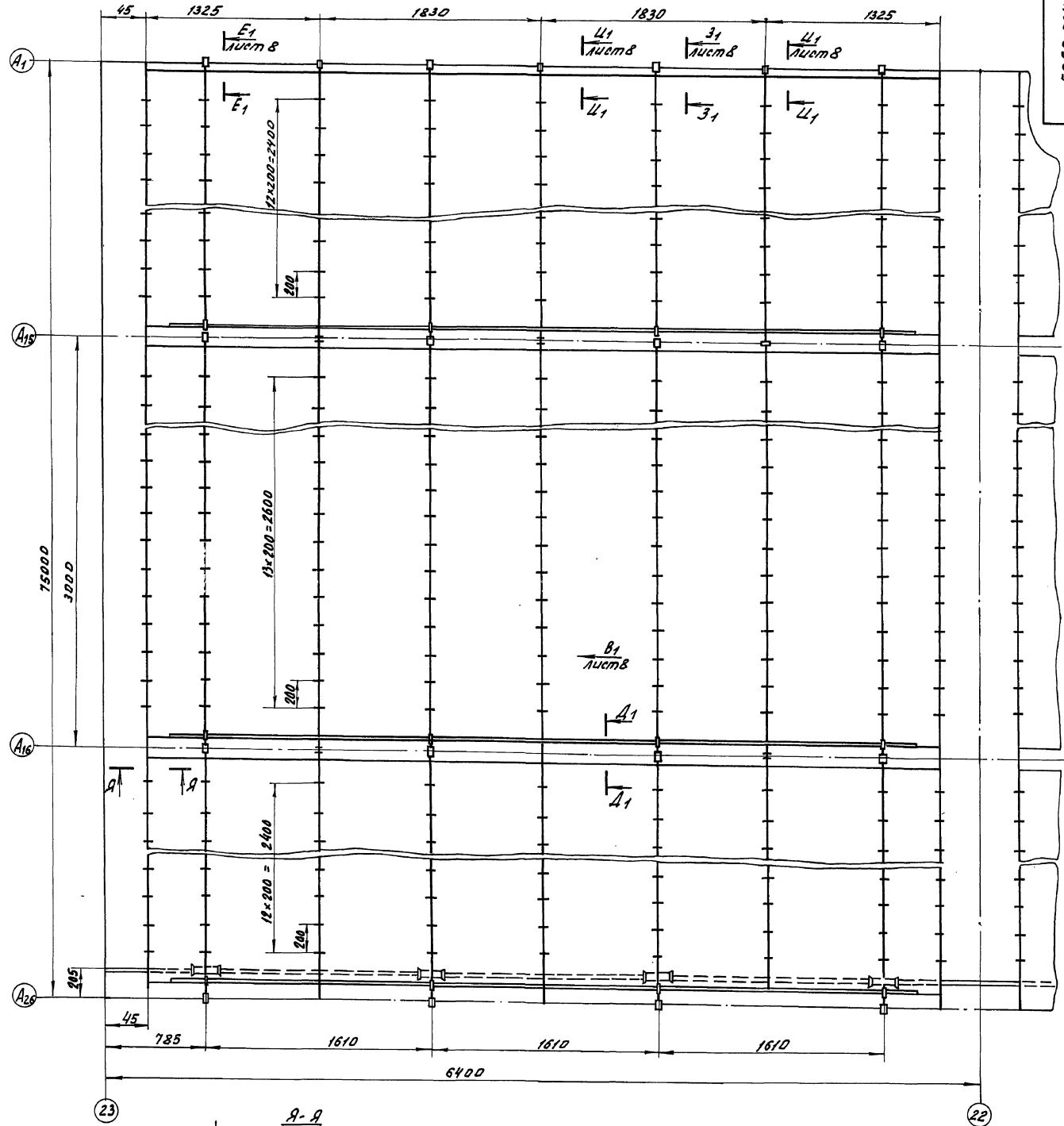

Я-Я / М 1:1

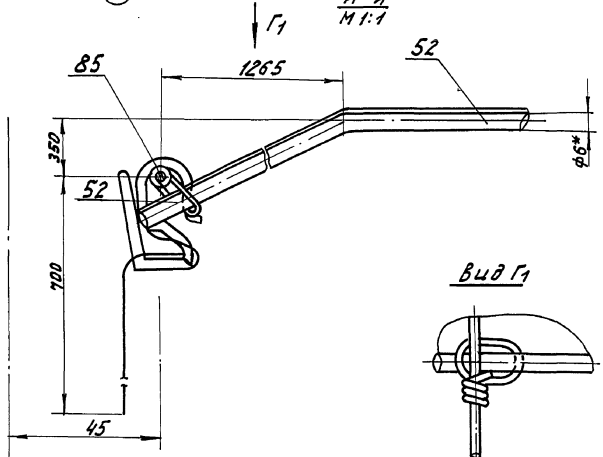

Вид Г1

Д1-Д1 повернуто / М 1:1

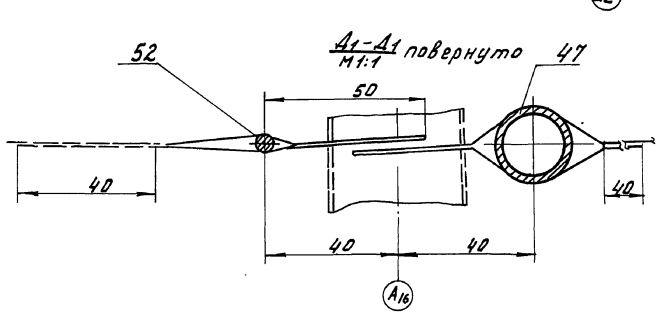

					5858-024.01 СБ		
Изм.	Лист	№ докум.	Подп.	Дата		Лит.	Масса	Масштаб
Разраб.		Быстрова		7.11.86	Механизм запирания теплицы. Сборочный чертеж.	О		1:20
Пров.		Боев		7.11.86		Лист 7	Листов	
Рук.гр.		Боев		7.11.86				
Н.контр.		Ткач		07.11.86		ГИПРОСЕЛЬПРОМ 2-ОРЕЛ		

Копировал Омельченко 21598-06 16 формат А2

Типовой проект 810-1-13.86 Альбом VII

Инв. № подл. | Подпись и дата | Взам. инв. № | Инв. № дубл. | Подпись и дата

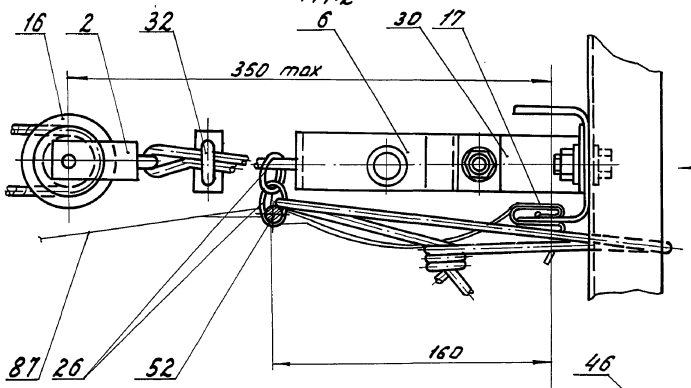

3₁-3₁, повернуто, лист 7
М1:2

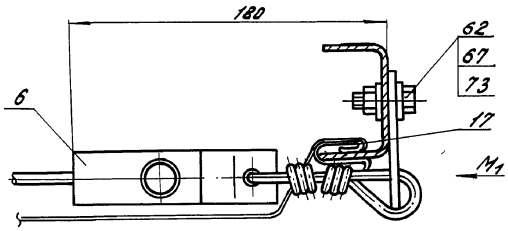

Ц₁-Ц₁, повернуто, лист 7
М1:2

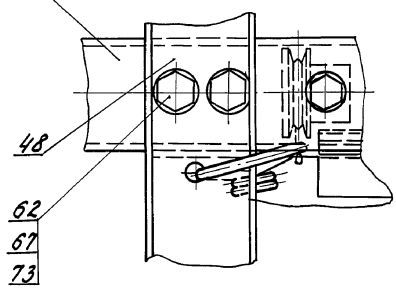

Вид К1
М1:2

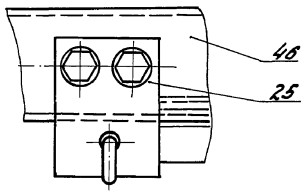

Вид М1
М1:2

А₁-А1 лист 6
М1:1

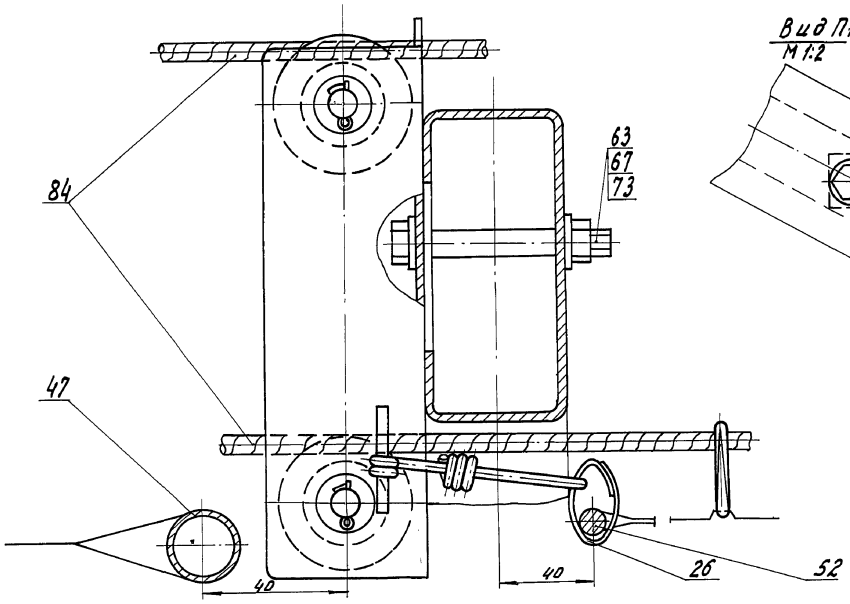

Вид П1
М1:2

Вид В1, повернуто, лист 7
М2:1

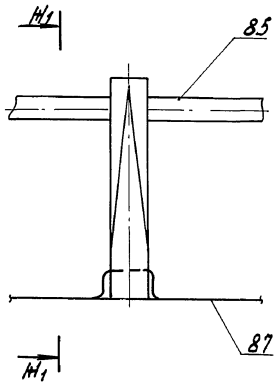

Е₁-Е1, повернуто, лист 7
М1:2

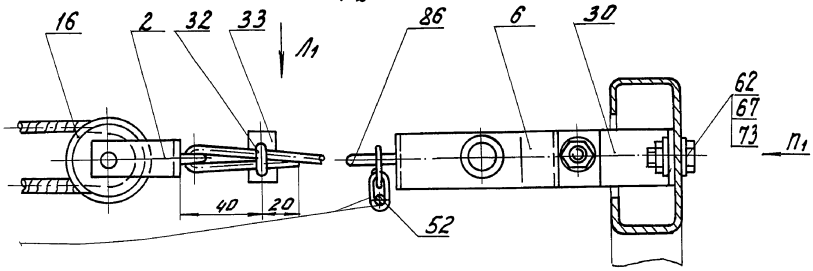

Н₁-Н1
М2:1

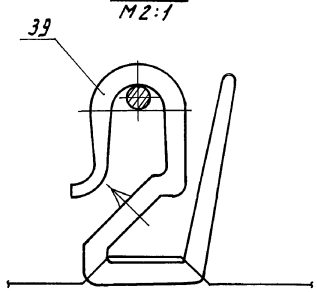

Вид Л1
М1:2

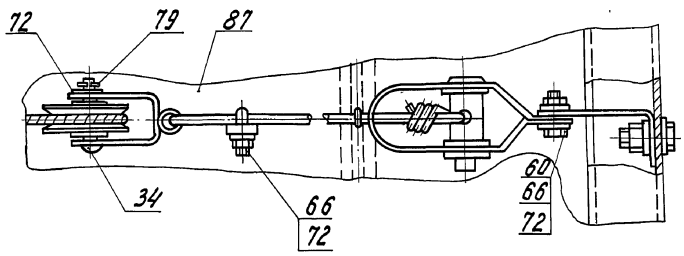

Изм.	Лист	№ докум.	Подпись	Дата	5858-024.01.СБ
Разраб.		Быстрова		7.01.86	Механизм зашторивания теплицы. Сборочный чертеж.
Пров.		Баев		7.01.86	
Рук. гр.		Баев		7.01.86	
Н. контр.		Ткач		7.01.86	

Лит.	Масса	Масштаб
О		
Лист 8	Листов	

ГИПРОНИСЕЛЬПРОМ г. Орел

Копировал Омельченко 21598-08 16 формат А4

Типовой проект 810-1-13.86 Альбом VI

Инв. № подл. | Подпись и дата | Взам. инв. № | Инв. № дубл. | Подпись и дата

5858-024.01.СБ

Ю1 - Ю1 повернуто, лист 1
М1:1

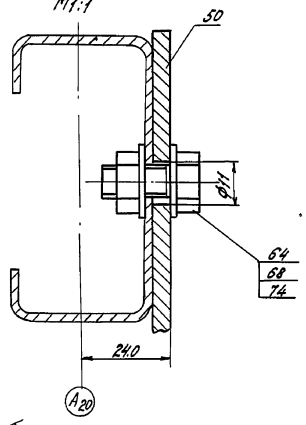

Р1 - Р1 повернуто

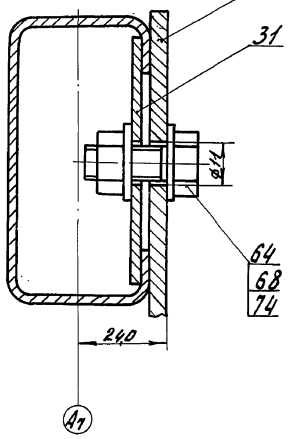

V
М1:1 лист 6

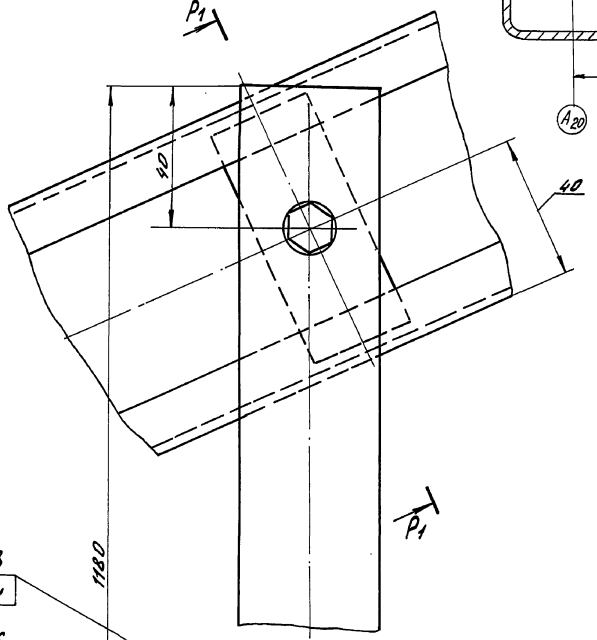

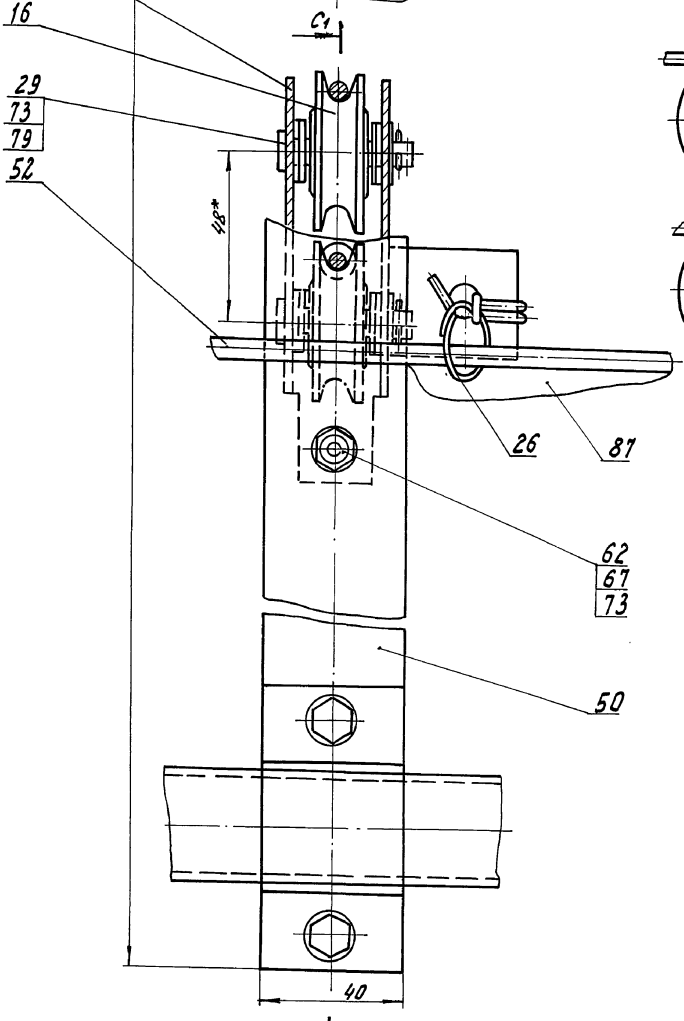

С1 - С1

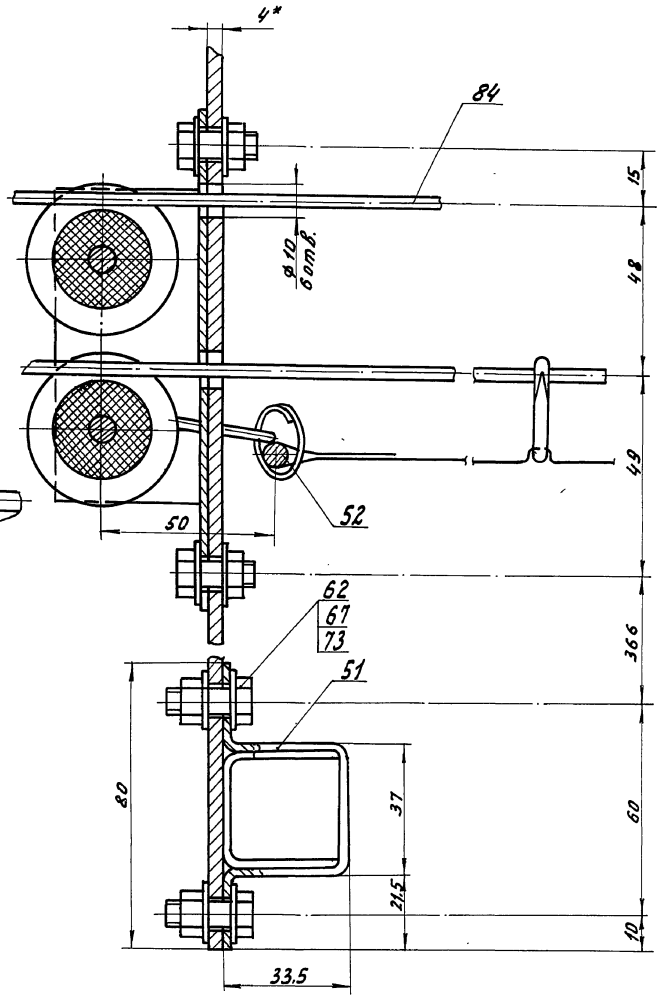

Альбом V

Типовой проект 810-1-13.86

Инв.№подл. | Подпись и дата | Взам.инв.№ | Инв.№дубл. | Подпись и дата

				5858-024.01.СБ	
Изм.	Лист	№ докум.	Подпись	Дата	
Разраб.		Быстрова		7.11.86	Механизм зашторивания теплицы. Сборочный чертеж.
Пров.		Бсев		7.11.86	
Р.к. гр.		Бсев		7.11.86	
Н. контр.		Ткач		10.11.86	
					Лит. О; Масса; Масштаб 1:1
					Лист 9; Листов
					ГИПРОНИСЕЛЬПРОМ г. Орел

Копировал Омельченко 21598-06 17 Формат А2

5858-024.01.СБ

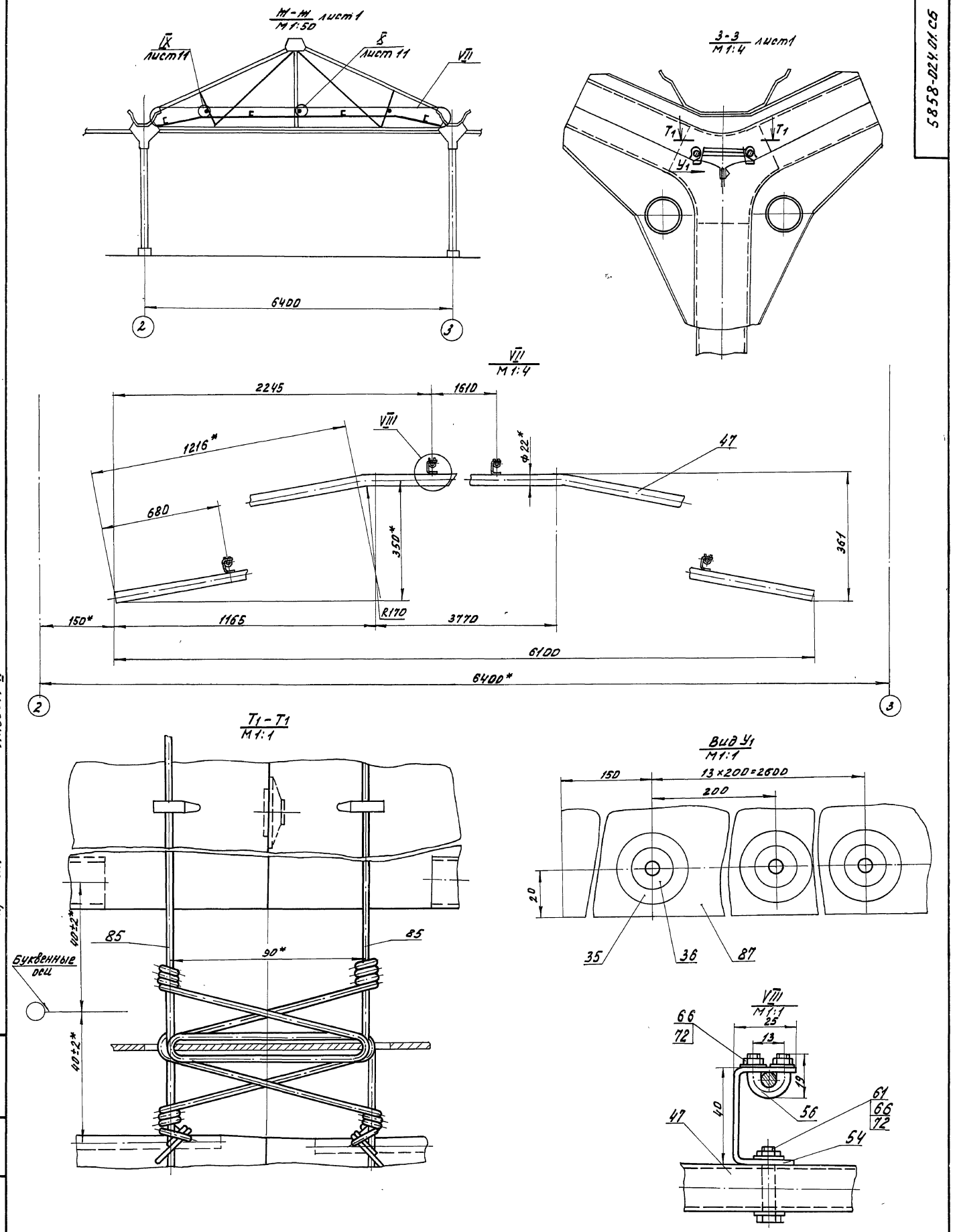

Типовой проект 810-1-13.86 Альбом VI

Изм.	Лист	№ докум.	Подпись	Дата
Разраб.		Быстрова		7.01.86
Пров.		Боев		7.01.86
Рук. гр.		Боев		7.01.86
Н. контр.		Ткач		07.03.86

5858-024.01 СБ

Механизм заштоpивания теплицы

Сборочный чертеж

Лит	Масса	Масштаб
0		

Лист 10 Листов

ГИПРОНИСЕЛЬПРОМ г. Орел

Инв. № подл. | Подпись и дата | Взам. инв. № | Инв. № дубл. | Подпись и дата

Копировал Омельченко 21598-06 18 формат А2

5858-024.01.СБ

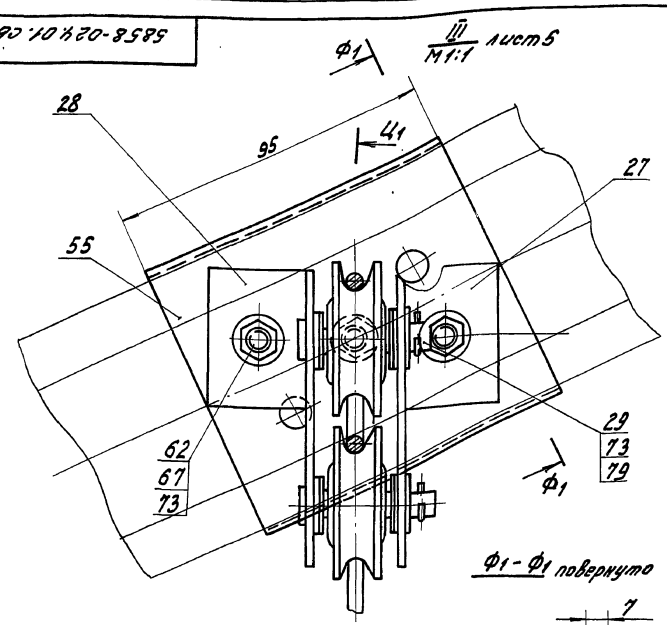

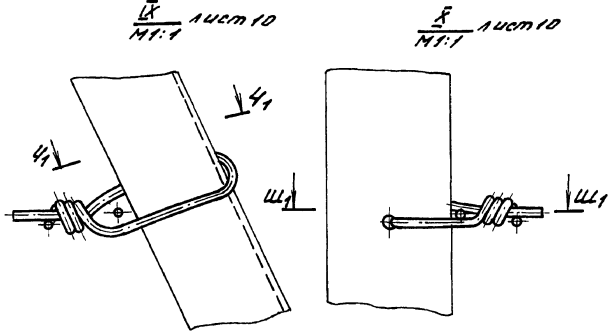

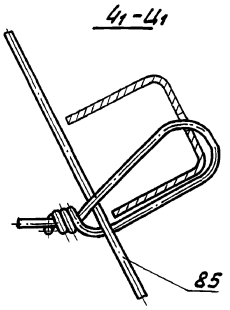

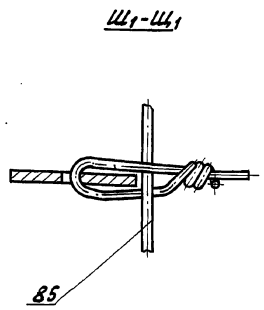

Ф1 - Ф1 повернуто

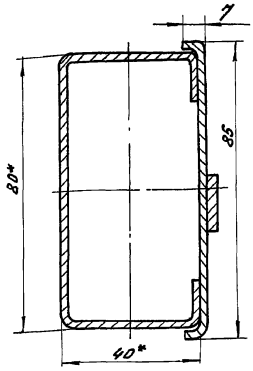

Ц1-Ц1
М1:2

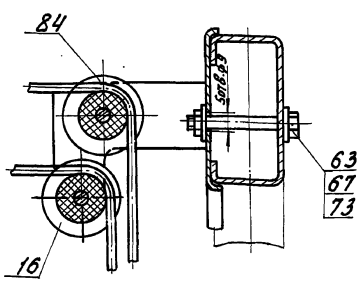

Изм.	Лист	№ докум.	Подпись	Дата	5858-024.01.СБ			
Разраб.		Быстрова		2.01.86	Механизм зашторивания теплицы. Сборочный чертеж.	Лит.	Масса	Масштаб
Пров.		Боев		2.01.86		0		1:1
Рук. гр.		Боев		2.01.86		Лист 1	Листов 1	
Н. контр.		Ткач		01.02.86		ГИПРОНИСЕЛЬПРОМ г. Орел		

Копировал Омельченко

Формат А3

Типовой проект 810-1-19.86 Альбом VI

5858-024.01.014СБ

5858-024.01.014 - изображено Rz 80 (V)
5858-024.01.014-01 - зеркальное отражение

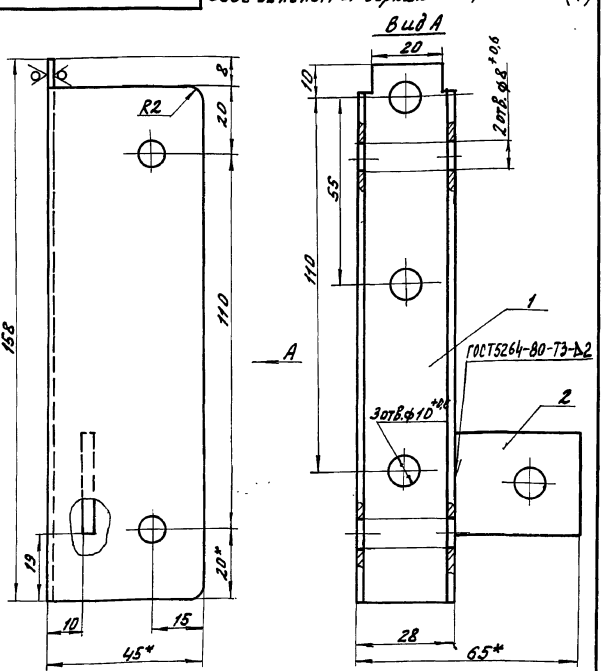

1. * Размеры для справок
2. Неуказанные предельные отклонения размеров ± IT14/2
3. Покрытие гор Ц6О.

Изм.	Лист	№ докум.	Подпись	Дата	5858-024.01.014СБ			
Разраб.		Быстрова		2.01.86	Корпус. Сборочный чертеж.	Лит.	Масса	Масштаб
Пров.		Боев		2.01.86		0	0.296	1:1
Рук. гр.		Боев		2.01.86		Лист	Листов 1	
Н. контр.		Ткач		01.02.86		ГИПРОНИСЕЛЬПРОМ г. Орел		

Копировал Омельченко

Формат А4

Формат	Зона	Поз.	Обозначение	Наименование	Кол.	Примечание
				Документация		
А4			5858-024.01.014СБ	Сборочный чертеж		
				Детали		
Б4		1	5858-024.01.014	Корпус. Лист Б-ПН-НО-2 ГОСТ 19903-74 Ст3сп ГОСТ 16523-70	1	0.279кг
А4		2	5858-002.014.102	Планка	1	

Изм.	Лист	№ докум.	Подпись	Дата	5858-024.01.014			
Разраб.		Быстрова		2.01.86	Корпус	Лит	Лист	Листов
Пров.		Боев		2.01.86		0		1
Рук. гр.		Боев		2.01.86		ГИПРОНИСЕЛЬПРОМ г. Орел		
Н. контр.		Ткач		01.02.86				

Копировал Омельченко

Формат А4

Инв. № подл. | Подпись и дата | Взам. инв. № | Инв. № дубл. | Подпись и дата

5858-024.01 КЗ

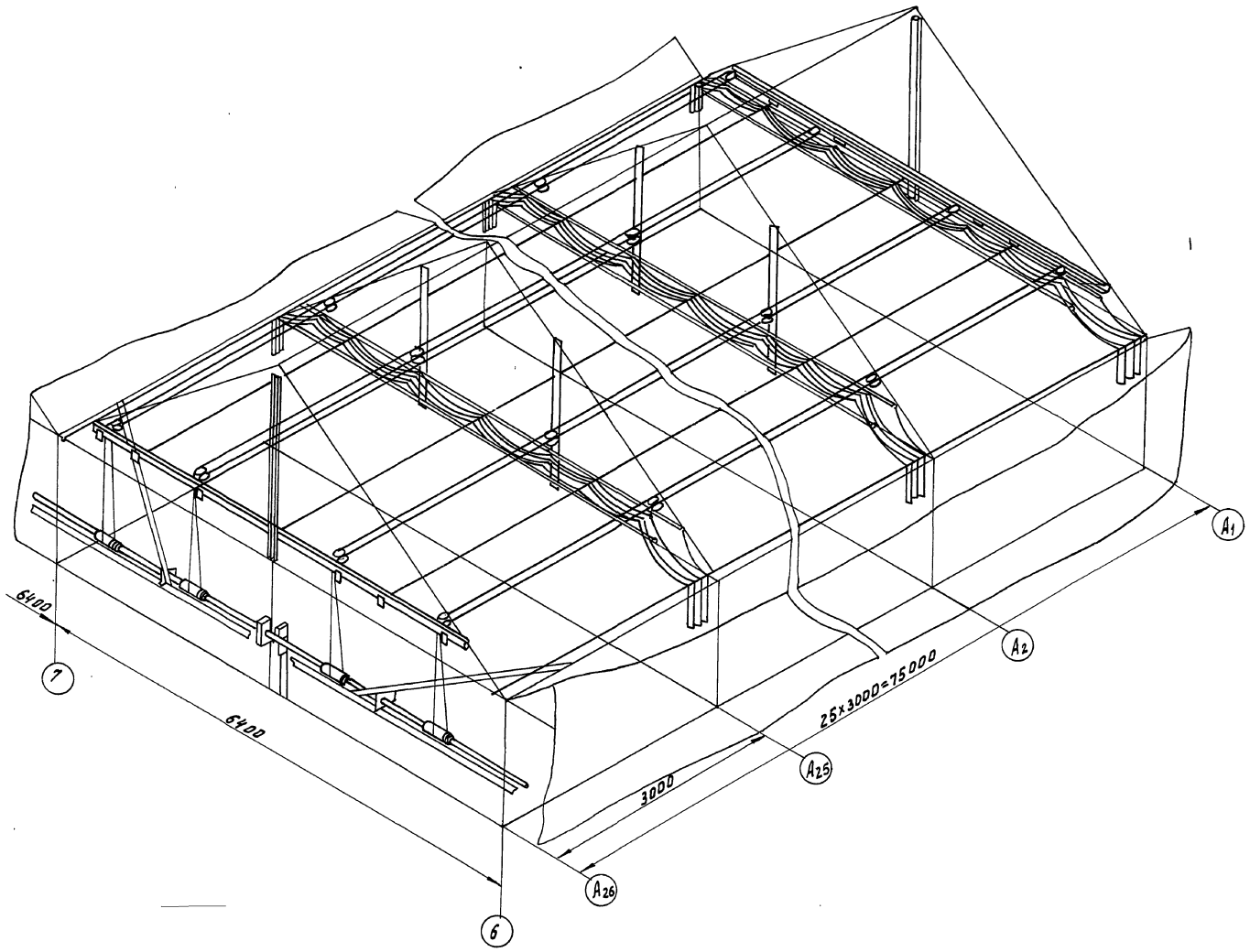

Альбом VI

Типовой проект 810-1-13.86

Изм.	Лист	№ докум.	Подпись	Дата
Разраб.		Быстрова		7.01.86
Пров.		Боев		7.01.86
Рук. гр.		Боев		7.01.86
Н. контр.		Ткач		07.01.86

5858-024.01 КЗ

Механизм заштоpивания кровли.
Схема кинематическая принципиальная.

Лит.	Масса	Масштаб
0	—	—

Лист | Листов 1

ГИПРОНИСЕЛЬПРОМ

Инв. № подл. | Подпись и дата | Взам. инв. № | Инв. № дубл. | Подпись и дата

Копировал Омельченко 21598-06 20 формат А2

5858-024.01.012 СБ

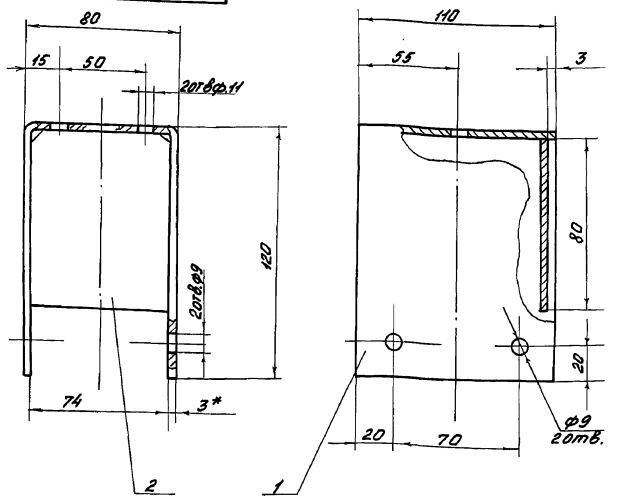

1. * Размер для справок
2. Радиус гибки скобы - R3
3. Сварку производить электродом ОММ-5-342-2,0-Р ГОСТ 9467-75 швом Т1 по ГОСТ 5264-80
4. Покрытие Гор Ц6О

Изм.	Лист	№ докум.	Подпись	Дата	5858-024.01.012 СБ			
Разраб.		Быстрова		7.01.86	Кронштейн Сборочный чертеж	Лит	Масса	Масштаб
Пров.		Боев		7.01.86		0	0,941	1:2
Рук.гр.		Боев		7.01.86		Лист	Листов 1	
Н.контр.		Ткач		07.01.86		ГИПРОНИСЕЛЬПРОМ г. Орел		

Копировал Фомушкина Формат А4

5858-002.013 СБ

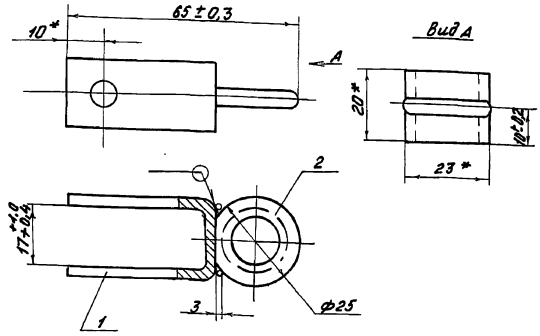

1. Сварка полуавтоматическая в среде углекислого газа.
2* Размеры для справок
3 Покрытие Ц15

Изм.	Лист	№ докум.	Подп.	Дата	5858-002.013 СБ			
Разраб.		Быстрова		7.01.86	Скоба Сборочный чертеж	Лит	Масса	Масштаб
Пров.		Боев		7.01.86		0	0,05	1:1
Рук.гр.		Боев		7.01.86		Лист	Листов 1	
Н.контр.		Ткач		07.01.86		ГИПРОНИСЕЛЬПРОМ г. Орел		

Копировал Фомушкина Формат А4

Типовой проект 810-1-13.86 Альбом VI

5858-024.01.011 СБ

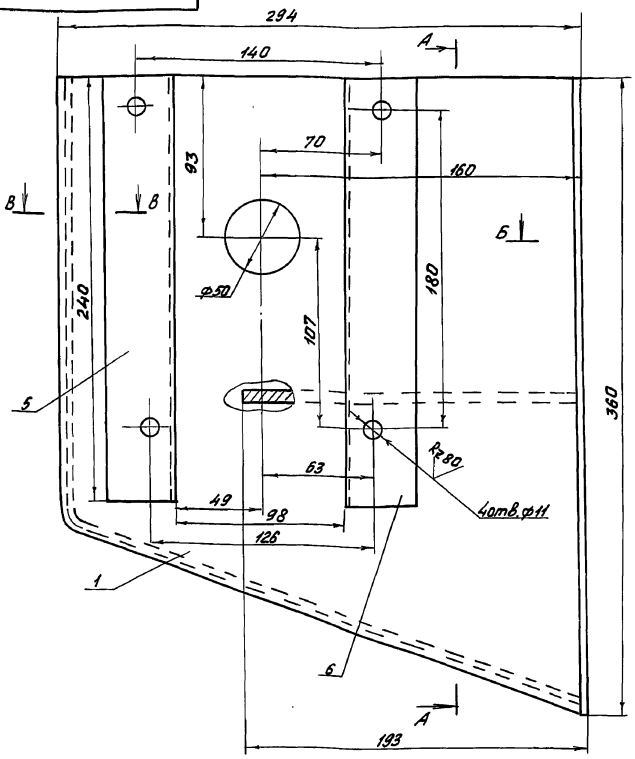

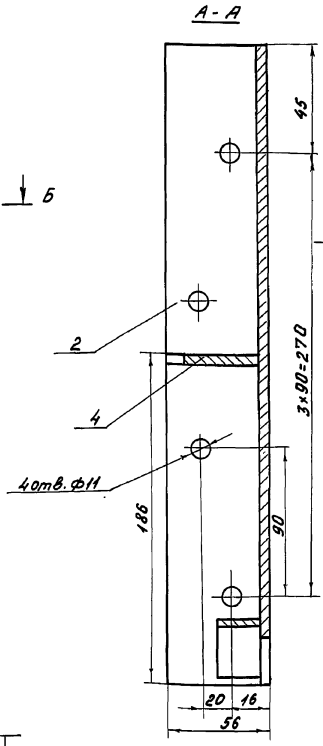

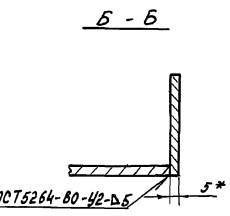

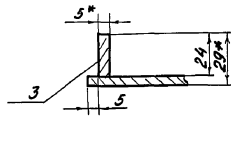

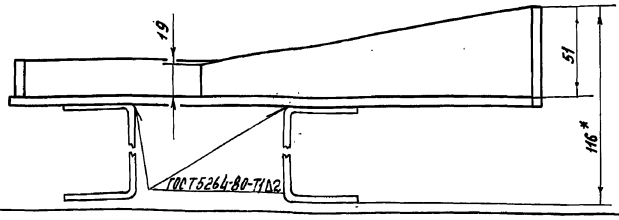

1.* Размеры для справок
2. Сварку производить электродом ОММ-5-342-2,0-Р ГОСТ 9467-75 швом Т1 ГОСТ 5264-80 катетом шва 5мм по месту прилегания деталей – для необозначенных швов.

Изм.	Лист	№ докум.	Подпись	Дата	5858-024.01.011 СБ			
Разраб.		Быстрова		7.01.86	Кронштейн Сборочный чертеж	Лит	Масса	Масштаб
Пров.		Боев		7.01.86		0	5,1	1:2
Рук.гр.		Боев		7.01.86		Лист	Листов 1	
Н.контр.		Ткач		07.01.86		ГИПРОНИСЕЛЬПРОМ г. Орел		

Копировал Фомушкина 21598-06 21 Формат А3

5858-002.015СБ

5858-002.015 - изображено
5858-002.015-01 - зеркальное отражение

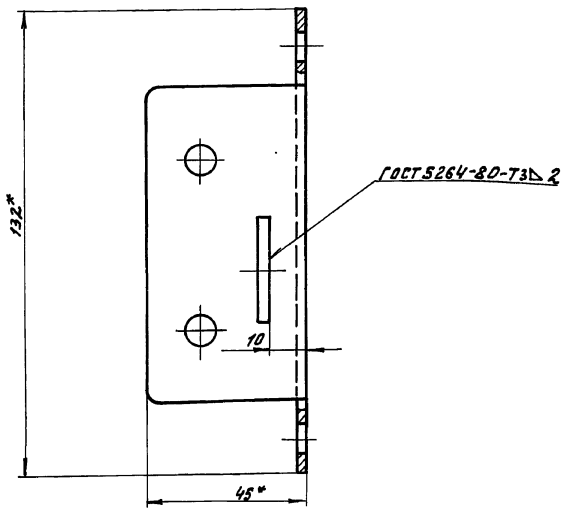

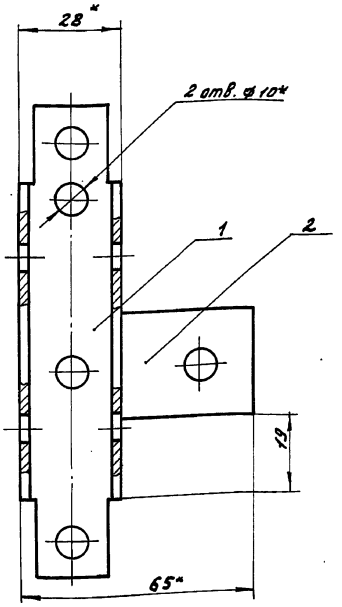

1.* Размеры для справок.
2. Покрытие гор. Ц60.

Изм.	Лист	№ докум.	Подп.	Дата	5858-002.015 СБ			
Разраб.		Быстрова		7.01.86	Корпус сборочный чертеж	Лит.	Масса	Масштаб
Пров.		Боев		7.01.86		0	0,234	1:1
Рук. гр.		Боев		7.01.86		Лист	Листов 1	
Н. контр.		Ткач		07.01.86		ГИПРОНИСЕЛЬПРОМ		

Копировал Омельченко Формат А4

Инв. № подл. | Подпись и дата | Взам. инв. № | Инв. № дубл. | Подпись и дата

5858-024.01.013СБ

Типовой проект 810-1-13.86 Альбом VI

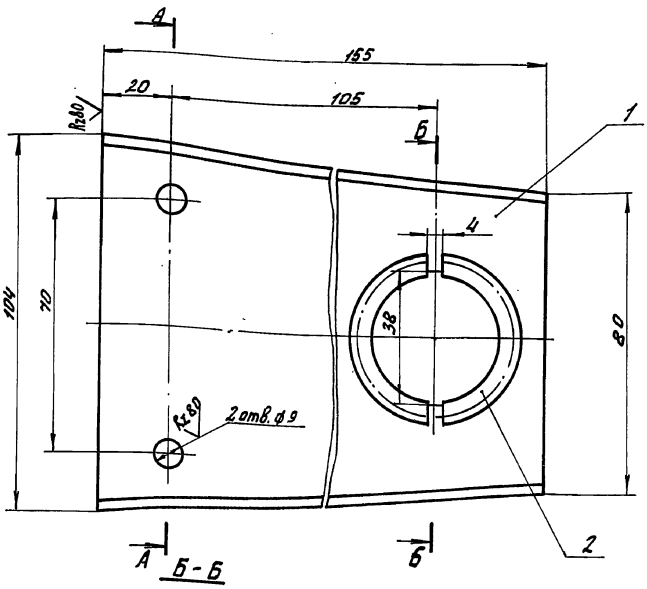

Б-Б

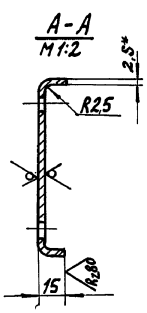

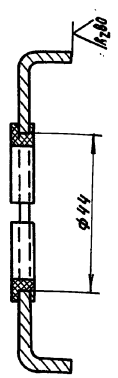

1.* Размеры для справок.
2. Предельные отклонения размеров: отверстий - по Н14, Валов - h14, остальных ± $\frac{JT15}{2}$.
3. Покрытие Гор. Ц60, кроме поз.2.
4. Допускается сварной вариант опоры поз. 1.

Изм.	Лист	№ докум.	Подпис.	Дата	5858-024.01.013 СБ			
Разраб.		Быстрова		7.01.86	Подшипник в сборе. сборочный чертеж.	Лит.	Масса	Масштаб
Пров.		Боев		7.01.86		0	0,4	1:1
Рук. гр.		Боев		7.01.86		Лист	Листов 1	
Н. контр.		Ткач		07.01.86		ГИПРОНИСЕЛЬПРОМ г. Орел		

Копировал Омельченко 21598-06 22 Формат А4

Инв. № подл. | Подпись и дата | Взам. инв. № | Инв. № дубл. | Подпись и дата

5858-024.01.015 СБ

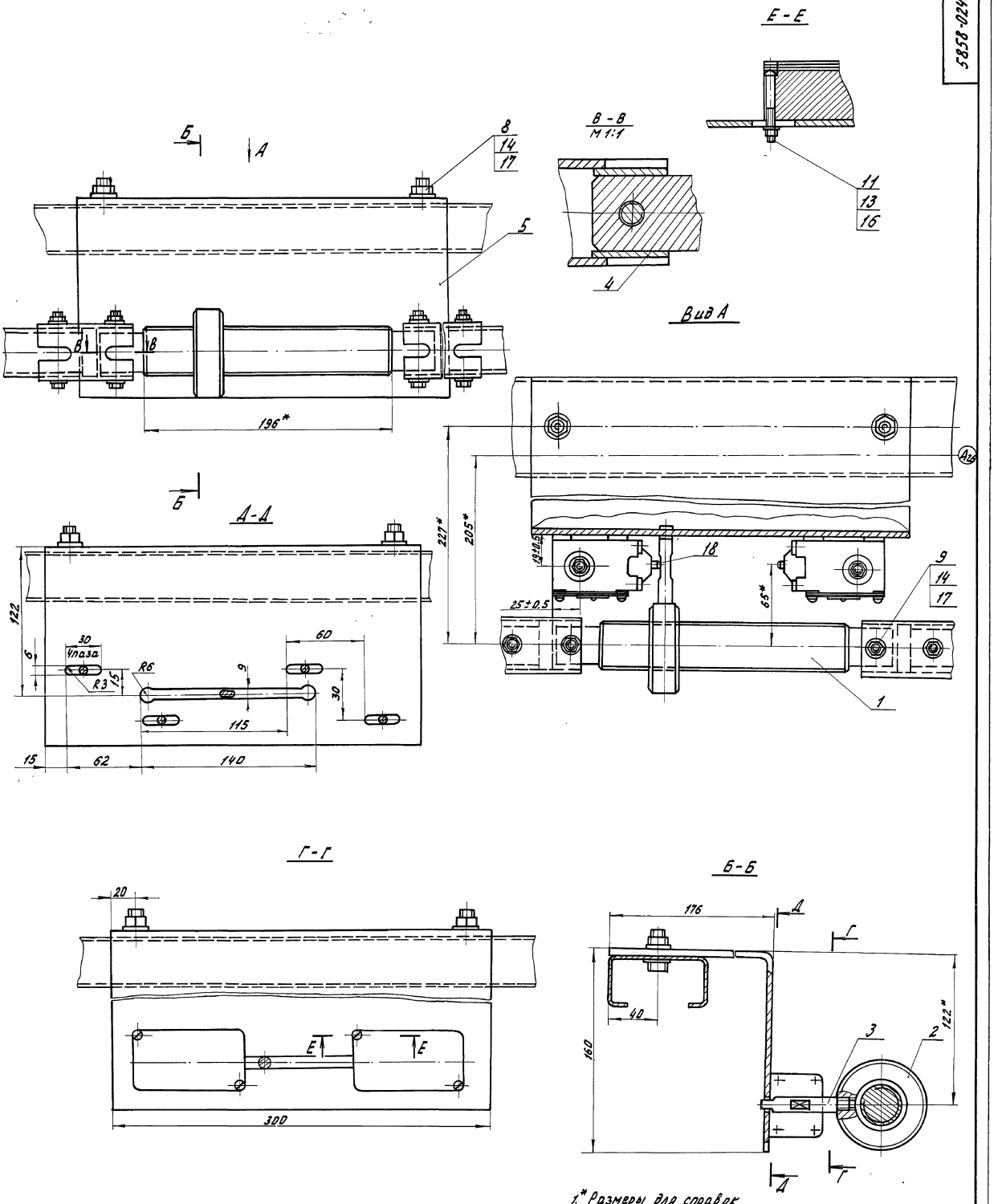

1.* Размеры для справок
2. Покрытие деталей Б4-Гор Ц60

					5858-024.01.015 СБ			
Изм.	Лист	№ докум.	Подпись	Дата	Установка выключателей путевых	Лит.	Масса	Масштаб
Разраб.		Быстрова				0	5.7	1:2
Пров.		Боев				Лист	Листов 1	
Рук. гр.		Боев						
Н. контр.		Ткач						

Гипрогипсельпром г. Орел

Копировал Омельченко 21598-06 (23) Формат А2

Альбом VI

Типовой проект 810-1-13.86

Подпись и дата | Инв. № дубл. | Взам. инв. № | Подпись и дата | Инв. № подл.

gost.e-ecolog.ru