Типовой проект
810-1-13.86

Блок

зимних почвенных теплиц
площадью 6га / 6 теплиц по 1га/

Альбом V

21598-05

Отпускная цена
на момент реализации
указана в счет-накладной

Утвержден 06.11.86г

gost.e-ecolog.ru

ТИПОВОЙ ПРОЕКТ
810-1-13.86.

БЛОК
ЗИМНИХ ПОЧВЕННЫХ ТЕПЛИЦ
ПЛОЩАДЬЮ 6 ГА
(6 ТЕПЛИЦ ПО 1 ГА)

АЛЬБОМ V

Разработан
Центральным экспериментальным конструкторско-технологическим бюро „Промтеплица" Госкомсельхозтехника
Заместитель директора ЦЭКТБ „Промтеплица" Левченко Д.Н.
Главный конструктор проекта Клоцман В.Л.

Утвержден
Минплодоовощхозом СССР
Письмо от 18.12.1985г. № 03-32-51/7657

Введен в действие институтом „Гипронисельпром"
Приказ №

				Привязан
Инв. №				

Обозначение	Наименование	Стр.
	Содержание альбома	2
5854-255 ИМ.	Механизм вентиляции	
	Инструкция по монтажу,	
	пуску, регулированию и обкатке	
	изделия на месте его применения	3-6
5854-255	Механизм вентиляции	
	Спецификация.	7
5854-255.01	Механизм вентиляции теплицы.	
	Спецификация	7
5854-255.01.011	Привод сдвоенный. Спецификация	7,8
5854-235.01.012	Крепление цилиндрических редукторов	
	Спецификация	8
5854-235.01.013	Крепление торцового цилиндрического	
	редуктора. Спецификация	8
5854-235.01.014	Крепление торцового цилиндрическ-	
	кого редуктора. Спецификация	9
5854-255.01.012	Крепление червячного редуктора	
	Спецификация	9
5854-255.01.013	Передача реечная. Спецификация	9
5854-255.01.014	Передача реечная торцовая	
	Спецификация	10
5854-255.01.015	Крепление конечных выключателей	
	Спецификация	10
5854-255.02	Механизм вентиляции коридора.	
	L = 75 м. Спецификация	11
5854-255.02.011	Привод. Спецификация	11
5854-255.03	Механизм вентиляции коридора	
	L = 42 м. Спецификация.	12
5854-255.04	Механизм вентиляции коридора	
	L = 15 м. Спецификация	12
5854-255.01.017	Крепление конечных выключате-	
	лей. Спецификация	12
5854-255 СБ.	Механизм вентиляции.	
	Сборочный чертеж.	13
5854-255.01 СБ.	Механизм вентиляции теплицы	
	Сборочный чертеж	14-17
5854-255.01 К3	Механизм вентиляции теплицы. Схе-	
	ма кинематическая принципиальная.	18
5854-255.01.011 СБ.	Привод сдвоенный. Сборочный чертеж	19-20
5854-235.01.012 СБ.	Крепление цилиндрических редукто-	
	ров. Сборочный чертеж	21
5854-235.01.013 СБ.	Крепление торцового цилиндричес-	
	кого редуктора. Сборочный чертеж	22
5854-235.01.014 СБ.	Крепление торцового цилиндрическо-	
	го редуктора. Сборочный чертеж.	22
5854-255.01.012 СБ.	Крепление червячного редуктора	
	Сборочный чертеж.	23
5854-255.01.013 СБ.	Передача реечная. Сборочный чертеж	24
5854-255.01.014 СБ.	Передача реечная торцовая.	
	Сборочный чертеж	25
5854-255.01.015 СБ.	Крепление конечных выключателей.	
	Сборочный чертеж	26-27
5854-255.01.017 СБ	Крепление конечных выключателей	
	Сборочный чертеж	28-29
5854-255.02 К3	Механизм вентиляции коридора	
	L = 75 м. Схема кинематическая	
	принципиальная.	30
5854-255.02 СБ.	Механизм вентиляции коридора	
	L = 75 м. Сборочный чертеж.	30,31
5854-255.02 011СБ.	Привод. Сборочный чертеж.	32
5854-255.03. СБ	Механизм вентиляции коридора	
	L = 42 м. Сборочный чертеж.	33
5854-255.04 СБ.	Механизм вентиляции коридора	
	L = 15 м. Сборочный чертеж.	34

Согласовано: Гл. инж. Мамзодов; Рук. сект. ОВ Быкова; Рук. гр. ВК; Гл. спец. тех. отд. Черкасов; Рук. сект. эл. Лиенков; Рук. сект. Шестопалов

Блок зимних почвенных теплиц пл. 6 га (6 теплиц по 1 га)

Изм.	Лист	№ докум.	Подп.	Дата
ГКП		Клоцман		10.86
Утв.		Левченко		10.86

Содержание альбома

Лит. А | Лист 1 | Листов 4

Госкомсельхозтехника, ЦЭКТБ „Промтеплица" г. Ворошиловград

Альбом V. Типовой проект 810-1-13.86

Инв. № подл. | Подпись и дата | Взам. инв. № | Инв. № дубл. | Подпись и дата

Копировал: Иванова Формат А4

Содержание альбома — Лист 2 / 3 / 4

Введение.

Настоящая инструкция регламентирует правила монтажа, технического обслуживания и эксплуатации механизма вентиляции зимних блочных теплиц типового проекта.

При проведении монтажно-наладочных работ обкатки и эксплуатации механизма вентиляции необходимо руководствоваться настоящей инструкцией, паспортом 5854-255 ПС и чертежами проекта 5854-255.

Администрация тепличного комбината назначает приказом инженерно-технический персонал, ответственный за правильную эксплуатацию и техническое обслуживание механизма вентиляции.

1. Назначение.

Механизм вентиляции предназначен для открывания и закрывания коньковых форточек блока теплиц ТП при работе системы вентиляции в автоматическом и ручном режимах с целью регулирования параметров микроклимата в теплице

2. Указание мер безопасности.

2.1 Руководство тепличного комбината, выполняющее работы согласно настоящей инструкции, должно обеспечивать условия безопасности ведения работ.

					5854-255 ИМ		
Изм.	Лист	№ докум.	Подп.	Дата			
Разраб.		Болдарь		10.86	Механизм вентиляции.	Лист	Листов
Пров.		Пасечник		10.86		1	16
ГКП		Клоцман		10.86	Инструкция по монтажу пуску, регулированию и обкатке изделия на месте его применения	Госкомсельхозтехника ЦЭКТБ „Проттеплица" г. Ворошиловоград	
Н.контр.		Веселова		10.86			

Копировал: Иванова Формат А4

2.2. К работам допускаются лица, прошедшие в установленные сроки медицинское освидетельствование, знающие правила и инструкции по технике безопасности применительно к занимаемой должности и выполняемой работе, прошедшие обучение безопасным методом ведения работы на рабочем месте.

2.3. Все работы должны проводится при достаточном освещении. Проходы к рабочим местам должны быть освобождены.

2.4. Лица, выполняющие работы, должны знать, где находится аптечка с медикаментами, средствами для оказания первой медицинской помощи.

2.5. Рабочие должны быть обеспечены спецодеждой, спецобувью и защитными шлемами.

2.6. Работы, связанные с электрооборудованием, проводить только при снятом напряжении. При этом на электрощите управления должен быть повешен плакат: „ Не включать! Работают люди!" Снятие плаката и включение электрооборудования разрешается тому лицу, которое выключало электрооборудование и вывесило плакат.

2.7. При отсоединении от электродвигателя питающего кабеля концы всех трех фаз должны быть замкнуты накоротко и заземлены.

2.8. При использовании электро-и пневматического инструмента необходимо предварительно проверить его исправность. Выполнять работу данным инструментом разрешается только рабочим, которые прошли специальную подготовку и обеспечены средством индивидуальной защиты. Работы с электрифицированным инструментом, рассчитанным на напряжение 127 или 220В, должны проводиться в диэлектрических перчатках и диэлектрических галошах.

2.9. При выполнении работ на высоте более 1,5м следует применять настилы с ограждением рабочих мест.

					5854-255 ИМ	Лист 2
Изм.	Лист	№ докум.	Подп.	Дата		

Копировал: Иванова Формат А4

При несложных работах, во время установки, сборки или крепления различного оборудования можно использовать приставные лестницы, длина которых не должна превышать 5 м.

Применяемые подмостки и лестницы должны быть прочными и надежными. Лестницы, устанавливаемые на гладких поверхностях, должны иметь основания, обитые резиной. Работы с применением лестниц должны производиться двумя лицами, одно из которых должно находиться внизу.

Вести работы со случайных опор и использовать в качестве опор уже смонтированные элементы механизма. Вентиляции запрещается,

2.10. Ручной инструмент должен соответствовать следующим требованиям:

1.) слесарные молотки должны быть надежно насажены на гладко обработанные рукоятки из сухого дерева твердых пород и укреплены клиньями:

2). гаечные ключи должны соответствовать размерам головок болтов (гаек).

Применять пластинки между гайками и ключом не допускается.

2.11. Запрещается вести работы, а также производить смазку агрегатов во время их работы.

2.12. В остальном руководствоваться правилами по технике безопасности для строительно-монтажных работ согласно СНиП III-4-80. „Техника безопасности в строительстве," „Правилами технической эксплуатации электроустановок потребителей и правилами техники безопасности при эксплуатации электроустановок потребителей"

3. Устройство и работа изделия

3.1. Механизм вентиляции блока теплиц площадью 6 га состоит из механизмов вентиляции теплиц площадью 1 га каждая и механизма вентиляции соединительного коридора.

3.2 Механизм вентиляции каждой теплицы в свою очередь состоит из четырех механически независимых друг от друга механизмов.

Каждый механизм обеспечивает одновременное групповое открывание одиннадцати одноименных скатов теплицы. При необходимости два привода, открывающие одноименные скаты теплицы, могут включаться одним общим пусковым устройством: в этом случае открываются 22 одноименных ската теплицы на площади 1 га (см. рис.5).

					5854-255 ИМ	Лист 3
Изм.	Лист	№ докум.	Подп.	Дата		

3.2.1. Механизм вентиляции состоит из привода 1 (см. рис. 5), реечных передач 2, валов 3, узла конечных выключателей 4, редукторов червячных 5, редукторов цилиндрических 6.

3.2.2. Привод предназначен для создания крутящего момента и состоит из редукторного электродвигателя VEM 1, (см. рис. 1) цепной передачи (звездочек - 2,4 и цепи 3); подшипникового узла 5. Ведущий вал 8 привода вращается в радиальных шарикоподшипниках 6, расположенных в сварном корпусе, представляющем собой единое целое с кронштейном 7, на котором монтируется привод.

Последний вместе с другим приводом, открывающим противоположную форточку, крепится на стойке и ригеле металлоконструкции теплицы.

3.2.3. Редуктор цилиндрический через поперечный и наклонные валы передает вращение червячному редуктору и состоит (см. рис. 2) из цилиндрической винтовой пары (колесо 3, вал-шестерня 4), металлокерамических антифрикционных втулок 5,7 и двух литых чугунных корпусов (картер левый 1; картер правый 2), соединённых шпильками.

Редуктора крепятся попарно шпильками на фасонках металлоконструкции теплицы.

3.2.4. Червячный редуктор передает крутящий момент продольным валам, идущим вдоль теплицы под форточками и несущим реечные передачи, и состоит (см. рис.3) из червячной пары (колесо червячное 3, червяк 4), упорного шарикоподшипника 1, регулировочного кольца 8, металлокерамических антифрикционных втулок 5,6 и двух литых чугунных корпусов (корпус нижний 1, корпус верхний 2), соединенных шпильками.

Редуктор крепится посредством плиты и шпилек на ригеле теплицы.

3.2.5. Реечная передача предназначена для преобразования вращательного движения вала в поступательное движение рейки, шарнирно соединенной с форточкой, и состоит (см. рис.4) из корпуса 1, втулки квадратного сечения 2, зубчатого колеса 3, рейки 4, подшипников скольжения из полиамида 5, ролика 6, скобы 7 и накладки 8

					5854-255 ИМ	Лист 4
Изм.	Лист	№ докум.	Подп.	Дата		

Альбом V

Типовой проект 810-1-13.86

Инв.№ подл. | Подпись и дата | Взам.инв.№ | Инв.№ дубл. | Подпись и дата

Последняя имеет паз, при помощи которого регулируется равномерность зазора между форточкой и подфорточным прогоном на всей длине теплицы.

3.2.6. Соединение валов производится посредством двух ступенчатых полухомутов, соединяемых между собой посредством болтов.

3.2.7. В пролетах, в которых расположены приводы, под форточками устанавливаются два конечных выключателя, отключающие электродвигатель в крайних положениях форточки („открыто" и „закрыто").

3.2.8. Принцип работы механизма вентиляции следующий: по команде, данной оператором с пульта управления или датчика системы автоматики, включается редукторный электродвигатель VEM и через поперечные валы, цилиндрические редукторы, наклонные валы и червячные редукторы вращение передается продольному валу, обслуживающему реечные передачи, которые и преобразуют вращательное движение валов в поступательное движение реек.

3.3. Механизм вентиляции соединительного коридора блока теплиц площадью 6га состоит из пяти автономных участков длиной 15м, 42м, 75м (три участка).

Механизм вентиляции каждого участка состоит из привода 7 (см. рис. 5), продольного вала, обслуживающего реечные передачи.

Привод состоит из редукторного электродвигателя VEM, цепной передачи и червячного редуктора и монтируется на специальной ферме, подвешиваемой к ригелям металлоконструкции коридора.

Один привод открывает один скат своего участка коридора. Конструкция реечных передач, узлов крепления конечных выключателей, а также их принцип работы одинаковы с узлами механизма вентиляции теплицы.

4. Подготовка изделия к монтажу.

4.1. Механизм вентиляции перед началом монтажа подвергается визуальному осмотру для выявления видимых дефектов и проверки его комплектности в целом. Проверку комплектности вести согласно паспорту 5854-255 ПС (раздел „Комплект поставки").

4.2. Произвести проверку качества монтажа металлоконструкций блока теплиц, в котором намечен монтаж механизма вентиляции, на соответствие

Инв. № подл. | Подпись и дата | Взам. инв. № | Инв. № дубл. | Подпись и дата

Изм. | Лист | № докум. | Подп. | Дата | 5854-255 ИМ | Лист 5

Копировал Омельченко | формат А4

Привод сдвоенный

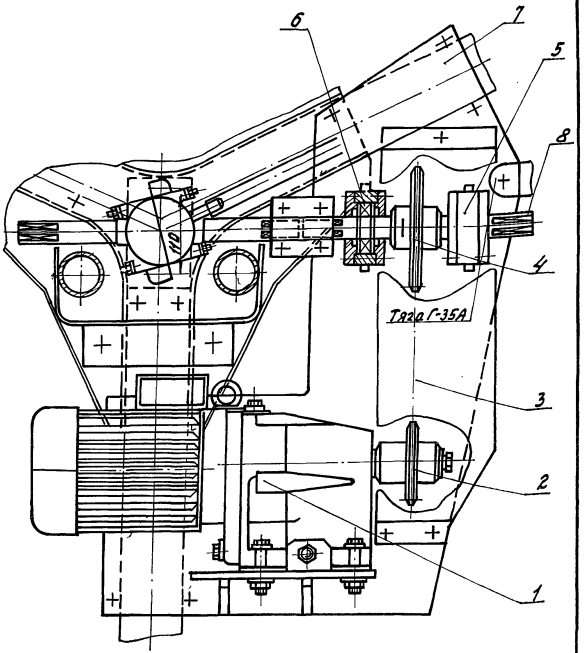

1-редукторный электродвигатель VEM; 2-звездочка Z=16; 3-цепь; 4-звездочка Z=25; 5-узел подшипниковый; 6-подшипник 206; 7-кронштейн.

Рис.1

Инв. № подл. | Подпись и дата | Взам. инв. № | Инв. № дубл. | Подпись и дата

Изм. | Лист | № докум. | Подп. | Дата | 5854-255 ИМ | Лист 6

Копировал Омельченко | формат А4

Редуктор цилиндрический

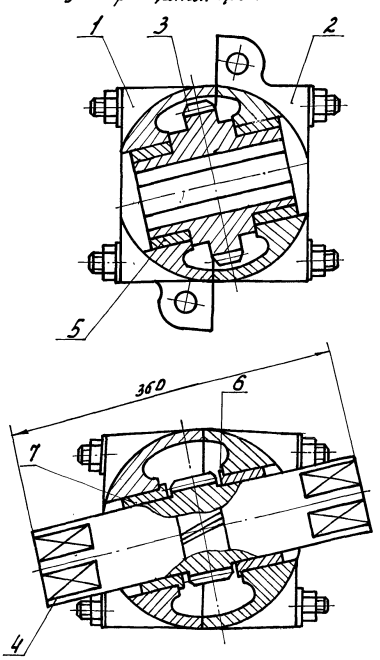

1- картер левый; 2-картер правый; 3-колесо; 4-вал-шестерня; 5-втулка; 6-кольцо опорное; 7-втулка.

Рис.2

Инв. № подл. | Подпись и дата | Взам. инв. № | Инв. № дубл. | Подпись и дата

Изм. | Лист | № докум. | Подп. | Дата | 5854-255 ИМ | Лист 7

Копировал Омельченко | формат А4

Редуктор червячный

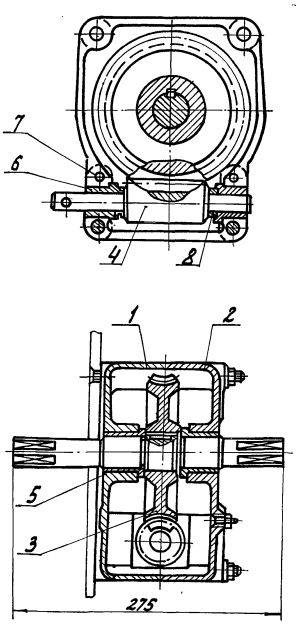

1-корпус нижний; 2-корпус верхний; 3-колесо червячное; 4-червяк; 5-втулка; 6-втулка; 7-шарикоподшипник упорный; 8-кольцо регулировочное

Рис.3

Инв. № подл. | Подпись и дата | Взам. инв. № | Инв. № дубл. | Подпись и дата

Изм. | Лист | № докум. | Подп. | Дата | 5854-255 ИМ | Лист 8

Копировал Омельченко | формат А4

Типовой проект 810-1-13.86 Альбом V

Передача реечная

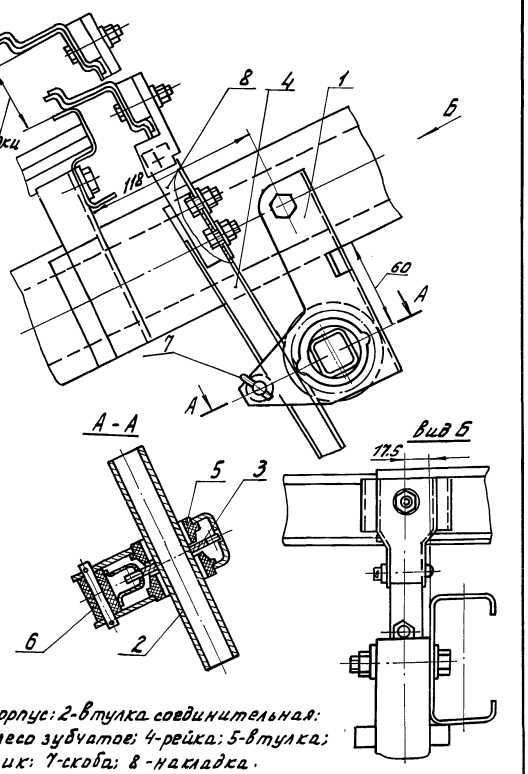

1.-корпус; 2-втулка соединительная; 3-колесо зубчатое; 4-рейка; 5-втулка; 6-ролик; 7-скоба; 8-накладка.

Рис. 4.

Кинематическая схема механизма открывания и закрывания форточек

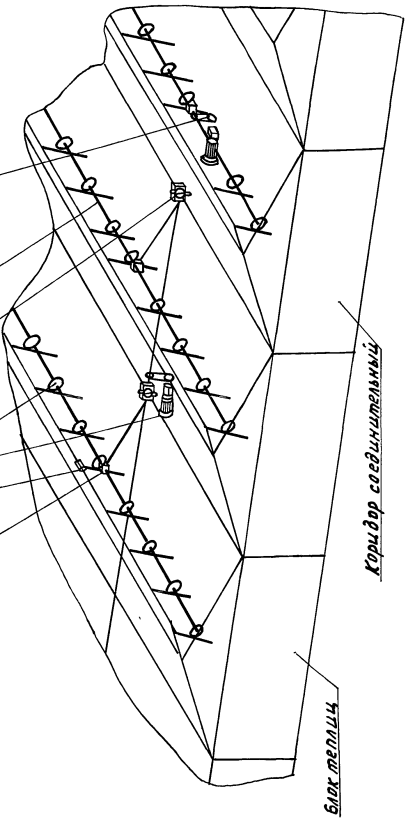

1. Привод редукторный электродвигатель УЕМ. 2. Передача реечная. 3. Валы соединения валов 4. Крепление конечных выключателей. 5. Редуктор червячный. 6. Редуктор цилиндрический. 7. Передача цепная привода механизма вентиляции соединительного коридора.

Рис. 5.

Альбом V

Типовой проект 810-1-13.86

требованиям проекта:
- соосность стоек и ригелей, на которых монтируются узлы и детали механизма вентиляции;
- прямолинейность затяжек (плоск. Г-35А) по осям А12, В12, Д12 (кривизна не должна превышать ± 4мм на всей длине затяжки).

4.3. Убедиться в наличии смонтированного шатрового обогрева.

4.4. После проверки составить акт о качестве монтажа металлоконструкций; в акте отметить наличие или отсутствие остекления шатра теплицы.

Примечание. Если монтаж металлоконструкций теплицы и механизма вентиляции ведется разными строительными организациями, то блок теплицы под монтаж механизма вентиляции передается по акту с участием представителя заказчика.

В случае начала монтажа перед остеклением шатра монтируются только элементы механизма, которые можно установить перед остеклением (см. раздел 5). После выполнения остекления составить повторный акт приемки металлоконструкций под монтаж механизма вентиляции.

4.5. Подготовить строительную площадку для монтажа механизма вентиляции - освободить центральный проезд, подготовить лестницы легкие передвижные или переносные трапы для работы под коньками теплиц.

4.6. Завезти узлы и детали механизма вентиляции.

4.7. Заправить шприцем через масленку полости корпусов редукторов червячного и цилиндрического смазкой ЦИАТИМ-201 ГОСТ 6267-74 (количество смазки 500 см³ и 200 см³ соответственно); при наличии смазки в редукторах заправлять до появления её в зазорах.

4.8. Заправить полости подшипниковых узлов привода смазкой ЦИАТИМ-201 шприцем через масленку (количество смазки 5... 8 см³).

4.9. Смазать цепи приводов путем нанесения на их поверхность тонкого слоя смазки ЦИАТИМ-201.

4.10. Проверить качество сборки редукторов. Входные валы редукторов должны легко проворачиваться от руки (крутящий момент не более 0,4 кг.м). Провернуть валы на 3... 5 оборотов.

4.11. Провести проверку валов и реек на прямолинейность.

При необходимости отрихтовать. Кривизна вала на участке любой длины не должна превышать 1,5 мм на метр и не более 3 мм на всей длине вала.

4.12. Узлы и отдельные детали, поступающие в порядке кооперации, или покупные изделия должны иметь клеймо ОТК или соответствующие документы, свидетельствующие о их качестве, и требования по монтажу и эксплуатации.

4.13. Произвести раскладку узлов и деталей механизма вентиляции по теплице у места их монтажа согласно чертежам проекта 5854-255, за исключением деталей узлов реечных передач 5854-255.01.013 и 5854-255.01.014, которые складываются на специальной площадке.

5. Монтаж.

5.1. Монтаж узлов и деталей механизма вентиляции производить в соответствии с требованиями чертежей проекта 5854-255 и настоящей инструкции.

5.2. Проверить элементы соединения форточек. Внимание! Путем перемещения упора для крепления рейки по пазу выдержать размер от торца ригеля до оси крепления рейки в пределах 17,5 ± 1 мм (см. рис. 4). Затянуть болты.

5.3. Установить привода сдвоенные (черт. 5854-255.01.011 СБ). Особое внимание обратить на соосность входного вала цилиндрического редуктора и ведущего вала привода. При необходимости обеспечить соосность при помощи прокладок. Проверить натяжение цепи - веревней части цепь должна прогибаться на 8÷12 мм; при необходимости натянуть цепь, перемещая салазки (поз. 4) с редукторным электродвигателем вращением гайки, соединенной со шпилькой (поз. 17).

5.4. Подсоединить электродвигатель к электросети и проверить работу узла привода без нагрузки.

5.5. Электродвигатель отсоединить от электросети.

5.6. Установить редукторы цилиндрические (черт. 5854-235.01.012 СБ).

5.7. Установить торцевые редукторы цилиндрические (черт. 5854-235.01.013 СБ: 5854-235.01.01УСБ).

5.8. Установить червячные редуктора (5854. 255. 01. 012 СБ)

Примечание: работы по п.п. 5.1...5.8 можно производить до остекления теплицы. Последующий монтаж узлов механизма вентиляции производить только по окончании остекления теплицы и окраски труб шатрового обогрева.

5.9. Проверить и устранить возможные нарушения, возникшие в процессе ведения работ (см. п. 4.2)

Составить повторный акт о сдаче металлоконструкций теплицы под монтаж механизма вентиляции.

5.10. Установить на тягах металлоконструкций теплицы опоры 5854-255.01.016 (поз.9 черт. 5854-255.01 СБ.) Затяжку болтов поз. 32 не производить.

5.11. Произвести монтаж поперечных валов. 5854-235.01.001; 5854-235.01.001-06 (поз. 19, 24) посредством полухомутов 5854-235.01.006 (поз. 2.1) и болтов М10х25. Выровнять опоры, затянуть болты.

5.12. Произвести реверсивную обкатку собранной цепи механизма Вентиляции (привод – поперечные валы – редуктора цилиндрические) в течение 20... 40 мин. в каждую сторону, с целью выявления и устранения дефектов монтажа или оборудования.

5.13. Соединить выходные валы цилиндрических редукторов пальцами ВТ. 01.00.06.л (поз. 4 черт. 5854-235.01.012 СБ) с входными валами червячных редукторов наклонными валами 5854-235. 01. 003 (поз. 26 черт. 5854-255. 01. СБ)

5.14. Произвести реверсивную обкатку червячных редукторов в течение 20... 40 мин. в каждую сторону.

Все смонтированные узлы и детали механизма вентиляции должны работать плавно, без толчков, рывков и заеданий.

5.15. Произвести монтаж реечных передач (см. черт. 5854. 255. 01. 013. СБ).

5.15.1. Собрать каркас реечной передачи – корпус 5854-235.01.016.001 (поз.1), втулка 5854-235.01.016.004 (поз.4), колесо зубчатое 5854-235.01.016.003 (поз. 3), втулка соединительная 5854-235.01.016.005 (поз. 5).

5.15.2. Соединить болтами рейку 5854-235. 01.016.002 (поз.2) и накладку 5854-235.01.016.011 (поз. 11). Болты не затягивать.

Примечание. Сборку узлов по п. 5.15.1, 5.15.2 рекомендуется производить на специальной площадке с последующей доставкой собранных узлов к месту монтажа.

5.15.3. Присоединить собранный каркас реечной передачи к ригелю теплицы при помощи втулки 5854-235.01.016.010

(поз. 10) и болта М10х55.

5.15.4 Установить у торцов теплицы вкладыш 5854-255.01.014.001 (поз. 13 черт. 5854-255.01.014 СБ) и присоединить каркас торцовой реечной передачи с короткими соединительными втулками 5854-235.01.017.001 (поз. 1 черт. 5854-255. 01. 014. СБ).

5.15.5. Присоединить собранную рейку с накладкой к упору, укрепленному на секции форточки, при помощи пальца 5854-065. 011. 104-03 (поз. 12), ориентируя перфорированную сторону рейки к коньку теплицы.

5.15.6 Ввести в зацепление рейку с зубчатым колесом, при этом паз в накладке должен находиться примерно в среднем положении относительно болтов. Вставить палец 5854-235. 01.016. 007 (поз. 8) с втулками 5854-235.01. 016. 006 (поз. 7), вставить скобу 5854-235. 01. 016. 008 (поз. 9) и разогнуть.

5.16. Произвести монтаж продольных валов. 5854-235.01.001-01, -02, -03, -04 (поз. 20, 21, 22, 23, черт. 5854-255. 01. СБ), соединив их полухомутами. 5854-235. 01. 006 со втулками реечных передач.

Примечание: для исключения касания втулки торцевой реечной передачи стекла торца теплицы допускается зазор между втулками реечных передач и валами в последних соединениях (2...4 шага от торца теплицы) выдерживать в пределах 0... 8 мм.

Минимальное расстояние от торца полухомутов до каркаса реечной передачи 5... 10 мм. Трение полухомутов о торец каркаса не допускается.

5.17. Произвести монтаж конечных выключателей согласно чертежу 5854-255. 01. 015 сб. 5854-255. 01. 017 СБ.

Примечание: угол открывания форточки можно изменять путем перестановки нижнего упора 1 по перфорированным пазам рейки.

5.18. Произвести смазку трущихся частей механизма вентиляции смазкой ЦИАТИМ-201. ГОСТ 6267-74;

- 1... 1,5 см^3 (09... 1,4г) смазки нанести на рабочую поверхность рейки;
- подшипников скольжения механизма (реечной передачи, опор поперечных валов). Количество смазки, вводимой в зазор мест трения – 0,2... 0,5 см^3.

5.19. Произвести монтаж механизма вентиляции коридора согласно чертежам 5854-255.02. СБ, 03 СБ, 04 СБ в следующей последовательности:

5.19.1 Произвести приемку металлоконструкций под монтаж механизма вентиляции на соответствующем участке, руководствуясь пунктом 5.2;

5.19.2. Проверить наличие в коридоре труб шатрового обогрева. Монтаж механизма Вентиляции производить только после монтажа данной системы.

5.19.3. Подготовительные работы провести согласно п.п. 5.4 ... 5.9.

5.19.4 Произвести монтаж привода по чертежу 5854-255. 02. 011. СБ.

5.19.5. Произвести монтаж реечных передач, валов и узлов конечных выключателей в последовательности, изложенной в п.п. 5.15 ... 5...18.

5.20. Обеспечить все электродвигатели приводов. На щите управления вывесить запрещающий плакат: „Не включать! Работают люди!"

6. Наладка и обкатка.

6.1 Пусконаладочные работы и обкатку механизма вентиляции производить по участкам блока теплиц, вентилируемых от одного привода.

6.2 Отсоединить все наклонные валы от цилиндрических редукторов – снять шплинт и выбить палец 5854-065.011.104 (поз. 18. черт. 5854-255. 01. СБ) – кроме одного у привода, в кинематической цепи которого смонтирован узел конечных выключателей.

6.3. Включить привод.

6.4. Включением привода произвести подъем форточки на столько, чтобы зазор между форточкой и подфорточным прогоном (см. рис.4) у торца теплицы был равен 70... 100мм.

6.5. Обеспечить равномерность зазора на всей длине форточки путем перемещения рейки по пазам накладки 11 (черт. 5854-255.01. 013 сб.) При необходимости переставить рейку на необходимое количество зубьев по отношению к зубчатому колесу, предварительно сняв скобу 8 и вынув ось со втулками 6. Собрать в обратном порядке.

6.6. Затянуть болты, соединяющие накладку и рейку.

6.7. Выключить электродвигатель.

6.8. Произвести подъем и опускание форточки. При этом вести визуальное наблюдение за работой всего механизма и реечных передач в особенности. Механизм в целом должен работать

плавно, без рывков и сбоев.

В случае обнаружения дефекта работы узлов или деталей, обкатку прекратить, выяснить причину и устранить дефект

6.9. Произвести настройку работы узла конечных выключателей, при этом конечный выключатель установить так, чтобы в закрытом положении форточки (при размыкании цепи привода) обеспечивался требуемый зазор между нижним элементом форточки и подфорточным прогоном.

6.10. Обкатать пролет в течение 20... 30 мин. При обкатке следить за сохранением постоянного зазора (щели) между нижним элементом форточки и прогоном. При необходимости произвести регулировку (см. п. 6.5)

6.11. Подсоединить 2 пролёта форточек, соединив наклонные валы с цилиндрическими редукторами пальцами.

6.12. Обкатать собранную систему в течение 20... 30 мин. За время обкатки произвести проверку равномерности опускания форточек вентилируемых пролетов по всей длине. При необходимости произвести регулировку. Во время работы вести визуальное наблюдение за работой узлов реечных передач.

6.13. Подсоединить следующие 2 пролета форточек. Обкатать в течение 20... 30 мин. и при необходимости произвести регулировку величины щели между форточкой и прогоном. Таким образом произвести обкатку механизмов всех пролетов блока теплиц.

Механизм должен работать без рывков и сбоев.

В случае обнаружения дефекта при работе узлов и деталей механизма обкатку прекратить, выяснить причину и устранить неполадки, после этого обкатку продолжить.

6.14. Пусконаладочные работы и обкатку механизма вентиляции коридора производить поочередно от каждого привода.

6.14.1 Обеспечить равномерность зазора на всей длине форточек.

6.14.2. Произвести настройку узла конечного выключателя (см.п.6.9).

6.14.3 Обкатать механизм в течение 20... 30 мин. При этом вести визуальное наблюдение за работой механизма.

В случае проявления сбоев, рывков, поломок деталей механизма обкатку прекратить до устранения дефекта.

Альбом V

Типовой проект 810-1-13.86

Формат	Зона	Поз.	Обозначение	Наименование	Кол.	Примечание
				Документация		
А2			5854-255 СБ	Сборочный чертеж		
А4			5854-255 ИМ	Инструкция по монтажу, пуску, регулированию и обкатке изделия на месте его применения		
				Сборочные единицы		
А4		1	5854-255.01	Механизм вентиляции теплицы	6	
А4		2	5854-255.02	Механизм вентиляции коридора L=75м	3	
А4		3	5854-255.03	Механизм вентиляции коридора L=42м	1	
А4		4	5854-255.04	Механизм вентиляции коридора L=15м	1	

Инв.№подл. | Подп. и дата | Взам.инв.№ | Инв.№дубл. | Подп. и дата

Изм.	Лит.	№ докум.	Подп.	Дата	5854-255		
Разраб.		Долгушин		20.11.86	Механизм вентиляции	Лит.	Лист	Листов
Пров.		Пасечник		20.11.86		А		1
ГКП		Клоцман		20.11.86		Госкомсельхозтехника ЦЭКТБ „Промтеплица" Ворошиловоград		
Н.контр		Веселова		20.11.86				

Копировал: Иванова Формат А4

Формат	Зона	Поз.	Обозначение	Наименование	Кол.	Примечание
				Документация		
А2			5854-255.01.СБ	Сборочный чертеж		
А2			5854-255.01.КЗ	Схема кинематическая принципиальная		
				Сборочные единицы		
А4		1	5854-235.01.012	Крепление цилиндрических редукторов	19	
А4		2	5854-235.01.013	Крепление торцового цилиндрического редуктора	1	
А4		3	5854-235.01.014	Крепление торцового цилиндрического редуктора	1	
А4		4	5854-255.01.011	Привод сдвоенный	2	
А4		5	5854-255.01.012	Крепление червячного редуктора	44	
А4		6	5854-255.01.013	Передача реечная	1056	
А4		7	5854-255.01.014	Передача реечная торцовая	88	
А4		8	5854-255.01.015	Крепление конечных выключателей	4	
А4		9	5854-255.01.016	Опора	22	
А4		10	5854-255.01.017	Крепление конечных выключателей	4	

Инв.№подл. | Подп. и дата | Взам.инв.№ | Инв.№дубл. | Подп. и дата

Изм.	Лит.	№ докум.	Подп.	Дата	5854-255.01		
Разраб.		Болдарь		20.11.86	Механизм вентиляции теплицы	Лит.	Лист	Листов
Пров.		Пасечник		20.11.86		А	1	2
ГКП		Клоцман		20.11.86		Госкомсельхозтехника ЦЭКТБ „Промтеплица" Ворошиловоград		
Н.контр		Веселова		20.11.86				

Копировал: Иванова Формат А4

Формат	Зона	Поз.	Обозначение	Наименование	Кол.	Примечание
				Детали		
А4		18	5854-065.011.104	Палец	88	
А3		19	5854-235.01.001	Вал	4	
А3		20	-01	Вал	22	
А3		21	-02	Вал	66	
А3		22	-03	Вал	22	
А3		23	-04	Вал	990	
А3		24	-06	Вал	76	
А3		25	5854-235.01.003	Вал	44	
Б4		26	5854-235.01.004	Подвеска		
				Проволока 3.0-Ц		
				ГОСТ 3282-74 L=4м	4	0,2кг
А3		27	5854-235.01.006	Полухомут	4720	
А4		28	5854-235.01.016.005	Втулка соединительная	40	
А4		29	5854-255.01.001	Планка	22	
				Стандартные изделия		
		31		Болт М10-8g×25.58.019	9440	
				ГОСТ 7798-70		
		32		Болт М10-8g×55.58.019		
				ГОСТ 7798-70	44	
		33		Гайка М10-7Н.5.019 ГОСТ 5915-70	9484	
		34		Шайба 8.02.Ст.3.019		
				ГОСТ 11371-78	88	
		35		Шайба 10.02.Ст.3.019		
				ГОСТ 11371-78	88	
		36		Шплинт 2×16.01		
				ГОСТ 397-79	88	

Инв.№подл. | Подпись и дата | Взам.инв.№ | Инв.№дубл. | Подп. и дата

Изм.	Лист	№ докум.	Подп.	Дата	5854-255.01	Лист 2

Копировал: Иванова Формат А4

Формат	Зона	Поз.	Обозначение	Наименование	Кол.	Примечание
				Документация		
А2			5854-255.01.011 СБ.	Сборочный чертеж		
				Сборочные единицы		
А4		1	РВ-56.01.000-02	Редуктор цилиндрический	2	
А4		2	5854-235.01.011.011	Узел подшипниковый	1	
А4		3	5854-235.01.011.012	Узел подшипниковый	1	
А4		4	5854-235.01.011.013	Салазки	2	
А4		5	5854-235.01.011.014	Звездочка Z=16	2	
А4		6	5854-255.01.011.011	Лоток	2	
				Детали		
А3		13	5854-235.01.011.104	Кожух	1	
А3		14	-01	Кожух	1	
А4		15	5854-235.01.011.105	Шайба	2	
А4		16	5854-235.01.011.106	Втулка	1	
А4		17	5854-235.01.011.107	Шпилька	2	
Б4		18	5854-235.01.011.108	Цепь		
				Цепь ПР 19.05-3180 ГОСТ 13568-75, L=1028,7мм	2	1,95 кг

Инв.№подл. | Подп. и дата | Взам.инв.№ | Инв.№дубл. | Подп. и дата

Изм.	Лист	№ докум.	Подп.	Дата	5854-255.01.011		
Разраб.		Соломатин		20.11.86	Привод сдвоенный	Литера	Лист	Листов
Пров.		Пасечник		20.11.86		А	1	3
ГКП		Клоцман		20.11.86		Госкомсельхозтехника ЦЭКТБ „Промтеплица" г. Ворошиловоград		
Н.контр		Веселова		20.11.86				

Копировал: Иванова 21598-05 8 Формат А4

Альбом V

Типовой проект 810-1-13.86

Формат	Зона	Поз.	Обозначение	Наименование	Кол.	Примечание
А4		19	5854-235.01.011.110	Хомут	2	
А4		20	810-73. ВТ. 01.00.06 А	Палец	2	
А4		21	ГТ 01. 00. 01 А	Опора	1	
				Стандартные изделия		
				Болты ГОСТ 7798-70		
		33		М8-8g х 55. 58. 019	2	
		34		М10-8g х 25. 58. 019	4	
		35		М10-8g х 80. 58. 019	12	
		36		М12-8g х 20. 58. 019	2	
		37		М12-8g х 60. 58. 019	8	
				Гайки ГОСТ 5915-70		
		40		М8 - 7Н. 5. 019	2	
		41		М10-7Н. 5. 019	20	
		42		М12-7Н. 5. 019	12	
				Шайбы ГОСТ 6402-70		
		44		10. 65 Г. 02. 019	12	
		45		12. 65 Г. 02. 019	2	

Инв. № подл. | Подпись и дата | Взам. инв. № | Инв. № дубл. | Подп. и дата

Изм. Лист № докум. Подп. Дата

5854-255.01.011 Лист 2

Копировал: Иванова Формат А4

Формат	Зона	Поз.	Обозначение	Наименование	Кол.	Примечание
		47		Шайба 8. 02. Ст. 3. 019		
				ГОСТ 11371-78	2	
		48		Шайба 12. 02. Ст. 3 019		
				ГОСТ 11371-78	16	
		49		Шпилька М10-8g х 120. 58. 019		
				ГОСТ 22042-76	2	
		51		Звено С-ПРЛ-19.05-29.50		
				ГОСТ 13568-75	2	
				Прочие изделия		
		54		Редукторный двигатель		
				VEM-Z G 2 KMR 80 C4	2	Поставка ГДР

Инв. № подл. | Подпись и дата | Взам. инв. № | Инв. № дубл. | Подп. и дата

Изм. Лист № докум. Подп. Дата

5854-255.01.011 Лист 3

Копировал: Иванова Формат А4

Формат	Зона	Поз.	Обозначение	Наименование	Кол.	Примечание
				Документация		
А2			5854-235.01.012 СБ	Сборочный чертеж		
				Сборочные единицы		
А4		1	РВ-56.01.000-02	Редуктор цилиндрический	2	
				Детали		
А4		4	ГТ 01.00.01 А	Опора	1	
А4		5	810-73.ВТ. 01.00.06 А	Палец	2	
				Стандартные изделия		
		10		Гайка М10-7Н5.019		
				ГОСТ 5915-70	4	
		11		Шпилька М10-8g х 120.58.019		
				ГОСТ 22042-76	2	

Инв. № подл. | Подп. и дата | Взам. инв. № | Инв. № дубл. | Подп. и дата

Изм.	Лист	№ докум.	Подп.	Дата	5854-235.01.012		
Разраб.		Иванникова		7.01.86	Крепление цилиндрических редукторов	Лит.	Лист	Листов
Пров.		Пасечник		7.01.86		А		1
ГКП		Клоцман		7.01.86		Госкомсельхозтехника ЦЭКТБ „Промтеплица" Ворошиловград		
Н. контр.		Веселова		7.01.86				

Копировал: Иванова Формат А4

Формат	Зона	Поз.	Обозначение	Наименование	Кол.	Примечание
				Документация		
А3			5854-235.01.013 СБ	Сборочный чертеж		
				Сборочные единицы		
А4		1	РВ-56.01.000-03	Редуктор цилиндрический.	1	
				Детали		
А4		4	810-73.ВТ. 01.00.06 А	Палец	1	
А4		5	5854-065.013.101	Опора	1	
А4		6	5854-065.013.102	Планка	1	
				Стандартные изделия		
		10		Болт М10-8g х 15. 58. 019		
				ГОСТ 7798-70	2	
		12		Гайка М10-7Н.5.019		
				ГОСТ 5915-70	2	
		14		Шайба 10.02. Ст.3.019		
				ГОСТ 11371-78	2	

Инв. № подл. | Подпись и дата | Взам. инв. № | Инв. № дубл. | Подп. и дата

Изм.	Лист	№ докум.	Подп.	Дата	5854-235.01.013		
Разраб.		Соломеник		7.01.86	Крепление торцового цилиндрического редуктора	Лит.	Лист	Листов
Пров.		Пасечник		7.01.86		А		1
ГКП		Клоцман		7.01.86		Госкомсельхозтехника ЦЭКТБ „Промтеплица" Ворошиловград		
Н.контр.		Веселова		7.01.86				

Копировал: Иванова 21598-05 9 Формат А4

Альбом V

Типовой проект 810-1-13.86

Формат	Зона	Поз.	Обозначение	Наименование	Кол.	Примечание
				Документация		
А3			5854-235.01.014 СБ	Сборочный чертеж		
				Сборочные единицы		
А4		1	Р8-56.01.000-03	Редуктор цилиндрический	1	
				Детали		
А4		5	810-73.ВТ 01.00.06 А	Палец	1	
				Стандартные изделия		
				Болты ГОСТ 7798-70		
		9		М10-8g×40.58.019	1	
		10		М10-8g×75.58.019	1	
		12		Гайка М10-7Н.5.019		
				ГОСТ 5915-70	2	
		14		Шайба 10.02.Ст.3.019		
				ГОСТ 11371-78	2	

Инв.№ подл. | Подпись и дата | Взам.инв.№ | Инв.№ дубл. | Подп. и дата

Изм.	Лист	№ докум.	Подп.	Дата
Разраб.		Соломеник		7.01.86
Пров.		Пасечник		7.01.86
ГКП		Клоцман		7.01.86
Н.контр.		Веселова		7.01.86

5854-235.01.014

Крепление торцового цилиндрического редуктора

Лит	Лист	Листов
А		1

Госкомсельхозтехника. ЦЭКТБ. "Промтеплица" Ворошиловград

Копировал: Иванова Формат А4

Формат	Зона	Поз.	Обозначение	Наименование	Кол.	Примечание
				Документация		
А2			5854-255.01.012 СБ.	Сборочный чертеж		
				Сборочные единицы.		
А4		1	Р4-84.02.000-03	Редуктор червячный	1	
				Детали		
А4		3	5854-235.01.015.001	Планка	1	
А4		4	5854-235.01.015.002	Планка	1	
А4		5	5854-235.01.015.003	Плита	1	
				Стандартные изделия		
		7		Гайка М10-7Н.5.019		
				ГОСТ 5915-70	5	
		8		Шайба 10.02.Ст.3 019		
				ГОСТ 11371-78	5	
		9		Шпилька М10-8g×60.58.019		
				ГОСТ 22032-76	5	

Инв.№ подл. | Подп. и дата | Взам.инв.№ | Инв.№ дубл. | Подп. и дата

Изм.	Лист	№ докум.	Подп.	Дата
Разраб.		Болдарь		7.01.86
Пров.		Пасечник		7.01.86
ГКП		Клоцман		7.01.86
Н.контр.		Веселова		7.01.86

5854-255.01.012

Крепление червячного редуктора

Лит	Лист	Листов
А		1

Госкомсельхозтехника. ЦЭКТБ. "Промтеплица" г. Ворошиловград

Копировал: Иванова Формат А4

Формат	Зона	Поз.	Обозначение	Наименование	Кол.	
				Документация		
А2			5854-255.01.013 СБ.	Сборочный чертеж		
				Детали		
А4		1	5854-065.011.104-03	Палец	1	
А2		2	5854-235.01.016.001	Корпус	1	
А2		3	5854-235.01.016.002	Рейка	1	
А3		4	5854-235.01.016.003	Колесо зубчатое	1	
А4		5	5854-235.01.016.004	Втулка	2	
А4		6	5854-235.01.016.005	Втулка соединительная	1	
А4		7	5854-235.01.016.006	Втулка	2	
А4		8	5854-235.01.016.007	Палец	1	
А4		9	5854-235.01.016.008	Скоба	1	
Б4		10	5854-235.01.016.010	Втулка		
				Труба Ц-10×2 ГОСТ 3262-75		
				L=30 h15 Rz 160 торцы	1	0,022 кг
А4		11	5854-235.01.016.011	Накладка	1	

Инв.№ подл. | Подп. и дата | Взам.инв.№ | Инв.№ дубл. | Подп. и дата

Изм.	Лист	№ докум.	Подп.	Дата
Разраб.		Болдарь		7.01.86
Пров.		Пасечник		7.01.86
ГКП		Клоцман		7.01.86
Н.контр.		Веселова		7.01.86

5854-255.01.013

Передача реечная

Лит.	Лист	Листов
А	1	2

Госкомсельхозтехника ЦЭКТБ. "Промтеплица" г. Ворошиловград

Копировал: Иванова Формат А4

Формат	Зона	Поз.	Обозначение	Наименование	Кол.	Примечание
				Стандартные изделия		
				Болты ГОСТ 7798-70		
		21		М8-8g×16.58.019	2	
		22		М10-8g×55.58.019	1	
				Гайки ГОСТ 5915-70		
		25		М8-7Н.5.019	2	
		26		М10-7Н.5.019	2	
				Шайбы ГОСТ 11371-78		
		29		8.02.Ст.3.019	3	
		30		10.02.Ст.3.019	3	
		33		Шплинт 2×16.01		
				ГОСТ 397-79.	1	

Инв.№ подл. | Подпись и дата | Взам.инв.№ | Инв.№ дубл. | Подпись и дата

Изм.	Лист	№ докум.	Подп.	Дата

5854-255.01.013

Лист 2

Копировал: Иванова 21598-05 10 Формат А4

Альбом V

Типовой проект 810-1-13.86

Формат	Зона	Поз.	Обозначение	Наименование	Кол.	Примечание
				Документация		
А2			5854-255.01.014 СБ	Сборочный чертёж		
				Детали		
А4		1	5854-065.011.104-03	Палец	1	
А2		2	5854-235.01.016.001	Корпус	1	
А2		3	5854-235.01.016.002	Рейка	1	
А3		4	5854-235.01.016.003	Колесо зубчатое	1	
А4		5	5854-235.01.016.004	Втулка	2	
А4		6	5854-235.01.016.006	Втулка	2	
А4		7	5854-235.01.016.007	Палец	1	
А4		8	5854-235.01.016.008	Скоба	1	
А3		9	5854-235.01.016.010	Втулка		
				Труба Ц 10×2 ГОСТ 3262-75		
				L=30 h15 Rz 160 торцы	1	0,022 кг.
А3		10	5854-235.01.016.011	Накладка	1	
А4		11	5854-235.01.017.001	Втулка соединительная	1	
А4		12	5854-255.01.014.001	Вкладыш	1	

Подп. и дата | Инв. № подл. | Взам. инв. № | Инв. № дубл. | Подп. и дата

Изм.	Лист.	№ докум.	Подп.	Дата
Разраб.		Соломеник		7.01.86
Пров.		Пасечник		7.01.86
ГКП		Клоцман		7.01.86
Н. контр		Веселова		7.01.86

5854-255.01.014

Передача реечная торцовая

Лит	Лист	Листов
А	1	2

Госкомсельхозтехника ЦЭКТП „Промтеплица" г. Ворошиловград

Копировал: Иванова Формат А4

Формат	Зона	Поз.	Обозначение	Наименование	Кол.	Примечание
				Стандартные изделия		
				Болты ГОСТ 7798-70		
		20		М8-8g×16.58.019	2	
		21		М10-8g×90.58.019	1	
				Гайки ГОСТ 5915-70		
		24		М8-7Н.5.019	2	
		25		М10-7Н.5.019	2	
				Шайбы ГОСТ 11371-78		
		28		8.02.Ст.3.019	3	
		29		10.02.Ст.3.019	3	
		32		Шплинт 2×16.01 ГОСТ 397-79	1	

Подп. и дата | Инв. № дубл. | Взам. инв. № | Подп. и дата | Инв. № подл.

Изм.	Лист.	№ докум.	Подп.	Дата

5854-255.01.014 Лист 2

Копировал: Иванова Формат А4

Формат	Зона	Поз.	Обозначение	Наименование	Кол.	Примечание
				Документация		
А2			5854-255.01.015 СБ	Сборочный чертеж		
				Сборочные единицы		
А4		1	5854-235.01.018.011	Упор	1	
				Детали		
А4		3	5854-235.01.018.101	Плита	1	
А4		4	5854-235.01.018.102	Плита	1	
А4		5	5854-235.01.018.103	Хомут	4	
А4		6	5854-235.01.018.105	Шайба	1	
А4		7	5854-255.01.015.001	Упор	1	
				Стандартные изделия		
		10		Болт М6-8g×30.58.019 ГОСТ 7798-70	2	
		11		Винт В2М5-8g×50.58.019 ГОСТ 17473-80	4	
		12		Гайка М5-7Н.5.019 ГОСТ 15927-70	4	
				Гайки ГОСТ 5915-70		
		13		М6-7Н.5.019	2	
		14		М8-7Н.5.019	8	

Подп. и дата | Инв. № подл. | Взам. инв. № | Инв. № дубл. | Подп. и дата

Изм.	Лист.	№ докум.	Подп.	Дата
Разраб.		Болдарь		7.01.86
Пров.		Пасечник		7.01.86
ГКП		Клоцман		7.01.86
Н. контр		Веселова		7.01.86

5854-255.01.015

Крепление конечных выключателей

Лит	Лист	Листов
А	1	2

Госкомсельхозтехника ЦЭКТБ „Промтеплица" г. Ворошиловград

Копировал: Иванова Формат А4

Формат	Зона	Поз.	Обозначение	Наименование	Кол.	Примечание
		16		Шайба 5.65Г.02.019 ГОСТ 6402-70	4	
				Шайбы ГОСТ 11371-78		
		17		5.02.Ст.3.019	4	
		18		8.02.Ст.3.019	8	
				Прочие изделия		
		24		Выключатель путевой ВП 15-21А 211-54У2.3 ОТЯ.463.082 ТУ 16-526.470-80	2	

Подп. и дата | Инв. № дубл. | Взам. инв. № | Подп. и дата | Инв. № подл.

Изм.	Лист.	№ докум.	Подп.	Дата

5854-255.01.015 Лист 2

Копировал: Иванова 21598-05 11 Формат А4

Альбом V

Типовой проект 810-1-13.86

Формат	Зона	Поз.	Обозначение	Наименование	Кол.	Примечание
				Документация		
А3			5854-255.02 СБ	Сборочный чертеж		
А3			5854-255.02 К3	Схема кинематическая принципиальная		
				Сборочные единицы		
А4		1	5854-255.01.013	Передача реечная	48	
А4		2	5854-255.01.014	Передача реечная торцовая	4	
А4		3	5854-255.01.015	Крепление конечных Выключателей	2	
А4		4	5854-255.02.011	Привод	1	
				Детали		
А3		10	5854-235.01.001-01	Вал	1	
–		11	-02	Вал	3	
–		12	-03	Вал	1	
–		13	-04	Вал	45	
А3		14	5854-235.01.006	Полухомут	200	

Подп. и дата | Инв. № дубл. | Взам. инв. № | Подпись и дата | Инв. № подл.

Изм.	Лист.	№ докум.	Подп.	Дата
Разраб.		Болдарь		10.11
Пров.		Пасечник		10.11
Г. К. П		Клоцман		10.11
Н. контр.		Веселова		10.11

5854-255.02

Механизм вентиляции коридора L = 75м.

Лит.	Лист.	Листов
А	1	2

Госкомсельхозтехника ЦЭКТБ „Промтеплица" г. Ворошиловград.

Копировал: Иванова Формат А4

Формат	Зона	Поз.	Обозначение	Наименование	Кол.	Примечание
				Стандартные изделия		
		21		Болт М10-8g х 25.58.019 ГОСТ 7798-70	400	
		23		Гайка М10-7Н.5.019 ГОСТ 5915-70	400	

Подп. и дата | Инв. № дубл. | Взам. инв. № | Подпись и дата | Инв. № подл.

Изм.	Лист	№ докум.	Подп.	Дата

5854-255.02

Лист 2

Копировал: Иванова Формат А4

Формат	Зона	Поз.	Обозначение	Наименование	Кол.	Примечание
А2			5854-255.02.011 СБ	Сборочный чертеж		
				Сборочные единицы		
А4		1	5854-106.02.012	Кронштейн	2	
А4		2	РЧ-84.02.000-03	Редуктор червячный	2	
А4		3	5854-235.01.011.014	Звездочка z = 16	2	
				Детали		
А4		6	810-73ФКЗ 00.00 03	Накладка	4	
А3		7	5854-040.011.013.011	Звездочка z = 25	2	
А4		8	5854-065.01.110	Опора	2	
А4		9	5854-065.01.111	Опора	2	
А4		10	5854-065.011.104-01	Палец	2	
А4		11	5854-235.01.011.105	Шайба	2	
А4		12	5854-235.02.011.101	Планка	2	
А4		13	5854-235.02.011.102	Планка	2	
А4		14	5854-235.02.011.103	Опора	2	
				Стандартные изделия		
		17		Болт М12-8g х 20.58.019 ГОСТ 7798-70	10	

Подп. и дата | Инв. № дубл. | Взам. инв. № | Подпись и дата | Инв. № подл.

Изм.	Лист	№ докум.	Подп.	Дата
Разраб.		Соломатин		10.11
Пров.		Пасечник		10.11
ГКП		Клоцман		10.11
Н. контр.		Веселова		10.11

5854-255.02.011

Привод

Лит.	Лист	Листов
А	1	2

Госкомсельхозтехника ЦЭКТБ „Промтеплица" г. Ворошиловград

Копировал: Иванова Формат А4

Формат	Зона	Поз.	Обозначение	Наименование	Кол.	Примечание
				Болты ГОСТ 7798-70		
		18		М12-8g х 40.58.019	8	
		19		М12-8g х 70.58.019	16	
				Гайки ГОСТ 5915-70		
		25		М10-7Н.5.019	8	
		26		М12-7Н.5.019	34	
				Шайбы ГОСТ 11371-78		
		28		8.02.Ст.3.019	2	
		29		12.02.Ст.3.019	32	
		31		Шайба 12.65Г.02.019 ГОСТ 6402-70	2	
		33		Шпилька М10-8g х 60.58.019 ГОСТ 22032-76	8	
		35		Шплинт 2 х 16.01 ГОСТ 397-79	2	
		37		Звено С-ПРЛ-19.05-2950 ГОСТ 13568-75	2	
		38		Цепь ПР-19.05-3180 ГОСТ 13568-75 L = 990мм	2	
				Прочие изделия		
		39		Редукторный двигатель VEM-ZG 2 kmR 80G4	2	поставка ГДР

Подп. и дата | Инв. № дубл. | Взам. инв. № | Подпись и дата | Инв. № подл.

Изм.	Лист	№ докум.	Подп.	Дата

5854-255.02.011

Лист 2

Копировал: Иванова 21598-05 12 Формат А4

Альбом V

Типовой проект 810-1-13.86

Формат	Зона	Поз.	Обозначение	Наименование	Кол.	Примечание
				Документация		
А2			5854-255.03 СБ.	Сборочный чертеж		
				Сборочные единицы		
А4		1	5854-255.01.013	Передача реечная	26	
А4		2	5854-255.01.014	Передача реечная торцовая	4	
А4		3	5854-255.01.015	Крепление конечных Выключателей	2	
А4		4	5854-255.02.011	Привод	1	
				Детали		
А3		8	5854-235.01.001-01	Вал	1	
А3		9	5854-235.01.001-02	Вал	3	
А3		10	5854-235.01.001-03	Вал	1	
А3		11	5854-235.01.001-04	Вал	23	
А3		12	5854-235.01.006	Полухомут	112	
				Стандартные изделия		
		14		Болт М10-8gх25.58.019 ГОСТ 7798-70	224	
		15		Гайка М10-7Н.5.019 ГОСТ 5915-70	224	

Инв. № подл. | Подпись и дата | Взам. инв. № | Инв. № дубл. | Подп. и дата

Изм.	Лист	№ докум.	Подп.	Дата
Разраб.		Болдарь		7.04.16
Пров.		Пасечник		7.04.16
ГКП		Клоцман		7.04.16
Н.контр.		Веселова		7.04.16

5854-255.03

Механизм вентиляции коридора L = 42м.

Лит.	Лист	Листов
А		1

Госкомсельхозтехника ЦЭКТБ „Промтеплица" г. Ворошиловград.

Копировал: Иванова Формат А4

Формат	Зона	Поз.	Обозначение	Наименование	Кол.	Примечание
				Документация		
А2			5854-255.04 СБ.	Сборочный чертеж		
				Сборочные единицы		
А4		1	5854-255.01.013	Передача реечная	8	
А4		2	5854-255.01.014	Передача реечная торцовая	4	
А4		3	5854-255.01.015	Крепление конечных Выключателей	2	
А4		4	5854-255.02.011	Привод	1	
				Детали		
А3		8	5854-235.01.001-01	Вал	2	
А3		9	5854-235.01.001-02	Вал	2	
А3		10	5854-235.01.001-04	Вал	6	
А3		11	5854-235.01.006	Полухомут	40	
				Стандартные изделия		
		13		Болт М10-8gх25.58.019 ГОСТ 7798-70	80	
		14		Гайка М10-7Н.5.019 ГОСТ 5915-70	80	

Инв. № подл. | Подпись и дата | Взам. инв. № | Инв. № дубл. | Подп. и дата

Изм.	Лист	№ докум.	Подп.	Дата
Разраб.		Соломатин		7.04.16
Пров.		Пасечник		7.04.16
ГКП		Клоцман		7.04.16
Н.контр.		Веселова		7.04.16

5854-255 04

Механизм вентиляции коридора L = 15м

Лит.	Лист	Листов
А		1

Госкомсельхозтехника ЦЭКТБ „Промтеплица" г. Ворошиловград

Копировал: Иванова Формат А4

Формат	Зона	Поз.	Обозначение	Наименование	Кол.	Примечание
				Документация		
А2			5854-255.01.017 СБ.	Сборочный чертеж		
				Сборочные единицы		
А4		1	5854-235.01.018.011	Упор	1	
А4		2	5854-256.01.021.011	Кронштейн	1	
				Детали		
А4		4	5854-235.01.018.101	Плита	1	
А4		5	5854-235.01.018.102	Плита	1	
А4		6	5854-235.01.018.103	Хомут	4	
А4		7	5854-235.01.018.105	Шайба	1	
А3		8	5854-255.01.017.001	Упор	1	
А4		9	5854-256.01.021.102	Плита	1	
				Стандартные изделия		
				Болты ГОСТ 7798-70		
		12		М6-8gх20.58.019	2	
		13		М6-8gх30.58.019	2	
				Винты ГОСТ 17473-80		
		15		В2М4-8gх45.58.019	2	
		16		В2М5-8gх50.58.019	4	

Инв. № подл. | Подпись и дата | Взам. инв. № | Инв. № дубл. | Подп. и дата

Изм.	Лист	№ докум.	Подп.	Дата
Разраб.		Болдарь		7.04.16
Пров.		Пасечник		7.04.16
ГКП		Клоцман		7.04.16
Н.контр.		Веселова		7.04.16

5854-255.01.017

Крепление конечных Выключателей

Лит.	Лист	Листов
А	1	2

Госкомсельхозтехника ЦЭКТБ „Промтеплиц" г. Ворошиловоград.

Копировал: Иванова Формат А4

Формат	Зона	Поз.	Обозначение	Наименование	Кол.	Примечание
				Гайки ГОСТ 5915-70		
		18		М6-7Н.5.019	4	
		19		М8-7Н.5.019	8	
				Гайки ГОСТ 5916-70		
		21		М4-7Н.5.019	2	
		22		М5-7Н.5.019	4	
				Шайбы ГОСТ 6402-70		
		24		4.65Г.02.019	2	
		25		5.65Г.02.019	4	
				Шайбы ГОСТ 11371-78		
		27		4.02.Ст.3.019	2	
		28		5.02.Ст.3.019	4	
		29		6.02.Ст.3.019	2	
		30		8.02.Ст.3.019	8	
				Прочие изделия		
		33		Выключатель путевой ВП15-21А211-54Т2.3 ОТЯ.463.082 ТУ16-526.470-80	2	

Инв. № подл. | Подпись и дата | Взам. инв. № | Инв. № дубл. | Подп. и дата

Изм.	Лист	№ докум.	Подп.	Дата

5854-255.01.017

Лист 2

Копировал: Иванова 21598-05 13 Формат А4

5854-255СБ

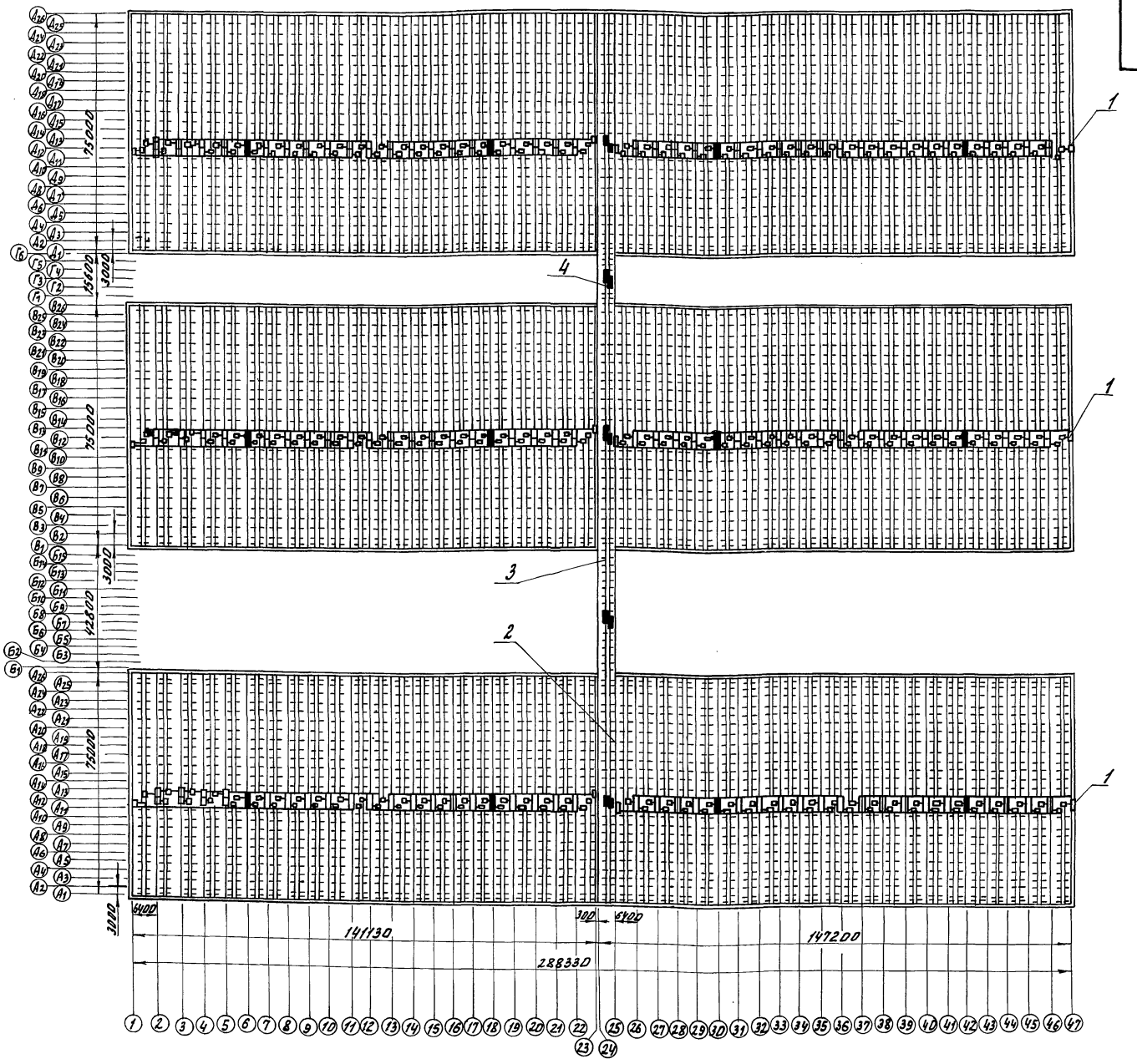

Размеры для справок.

Типовой проект 810-1-13.86 Альбом V

Инв.№ подл. | Подпись и дата | Взам.инв.№ | Инв.№ дубл. | Подпись и дата

				5854-255СБ			
Изм.	Лист	№ докум.	Подпись	Дата	Механизм вентиляции сборочный чертеж.	Лит.	Масса	Масштаб
Разраб.		Солдатенко		7.01.86		А	57945	1:1000
Пров.		Пасечник		7.01.86				
Т.контр.		Пасечник		7.01.86		Лист	Листов 1	
Г.КП		Клацман		7.01.86		Госкомсельхозтехника ЦЭКТБ, „Промтеплица" Ворошиловград		
Н.контр.		Веселова		7.01.86				

Копировал Омельченко 21598-05 14 Формат А2

5854-255.01СБ

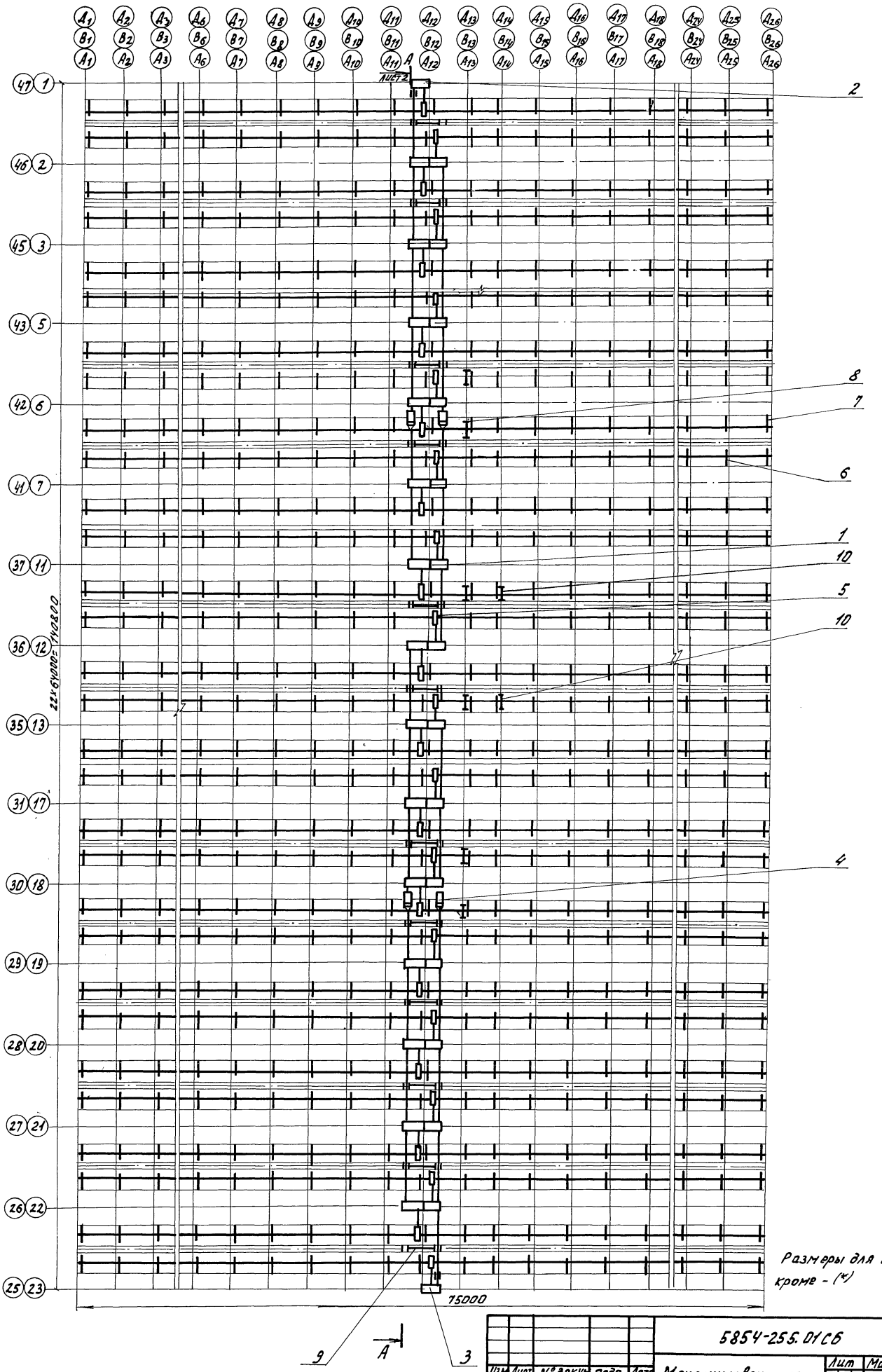

Размеры для справок кроме - (*)

Альбом V

Типовой проект 810-1-13.86

Изм.	Лист	№ докум.	Подп.	Дата
Разраб.		Бояварь		7.01.86
Пров.		Пасечник		7.01.86
Т. контр.		Пасечник		7.01.86
Гл. констр.		Кацман		7.01.86
Н. контр.		Веселова		7.01.86

5854-255.01СБ

Механизм вентиляции теплицы. Сборочный чертеж.

Лит	Масса	Масштаб
А	9340	1:200

Лист 1 Листов 4

Горкомсельхозтехника ЭКТИЭКТБ, Промтеплица, Ворошиловград

Копировал Омельченко

Инв. № подл. | Подпись и дата | Взам. инв. № | Инв. № дубл. | Подпись и дата

5854-255.01 СБ

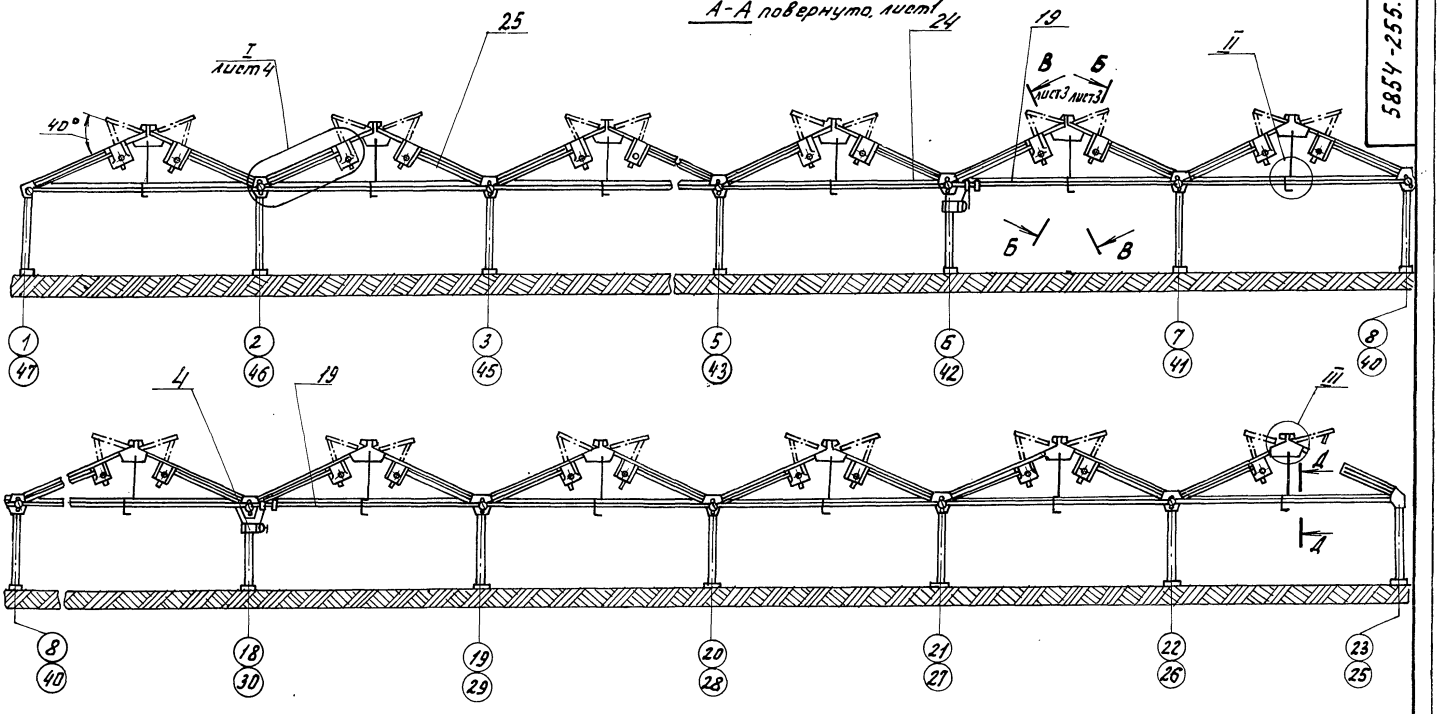

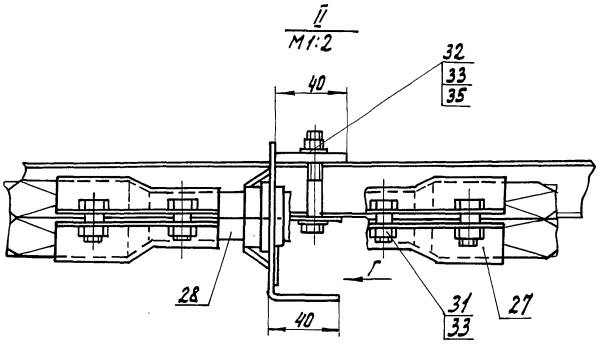

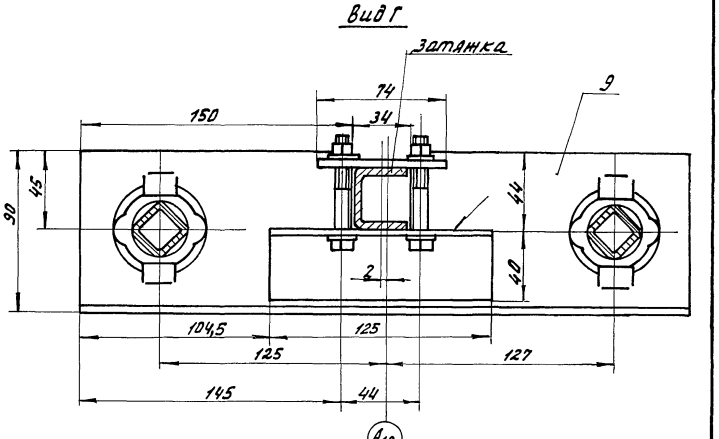

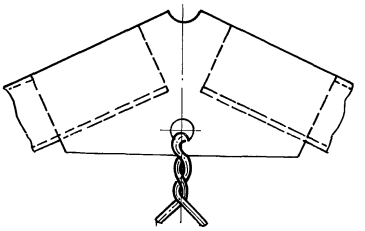

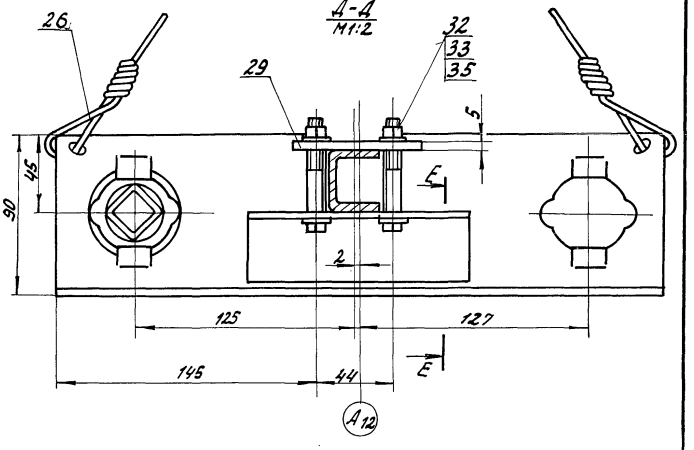

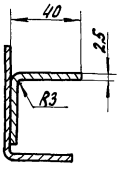

Типовой проект 810-1-13.86 Альбом V

Инв.№ подл. | Подп. и дата | Взам.инв.№ | Инв.№ дубл. | Подпись и дата

					5854-255.01СБ		
Изм.	Лист	№ докум.	Подп.	Дата	Механизм вентиляции теплицы. Сборочный чертеж.	Лит.	Масса	Масштаб
Разраб.		Болдарь		7.01.86		А	–	1:100
Пров.		Пасечник		7.01.86		Лист 2	Листов	
Т.контр.		Пасечник		7.01.86				
Гл.спец.		Кацман		7.01.86		Госкомсельхозтехника ЦЗКТБ, Промтеплица Ворошиловград		
Н.контр.		Веселова		7.01.86				

Копировал Омельченко

5854-255.01.СБ

Типовой проект 8.10-1-13.86 Альбом V

Инв.№ подл. | Подп. и дата | Взам. инв.№ | Инв.№ дубл. | Подп. и дата | Подл. и дата

Б-Б повернуто, лист 2
рейки условно не показаны

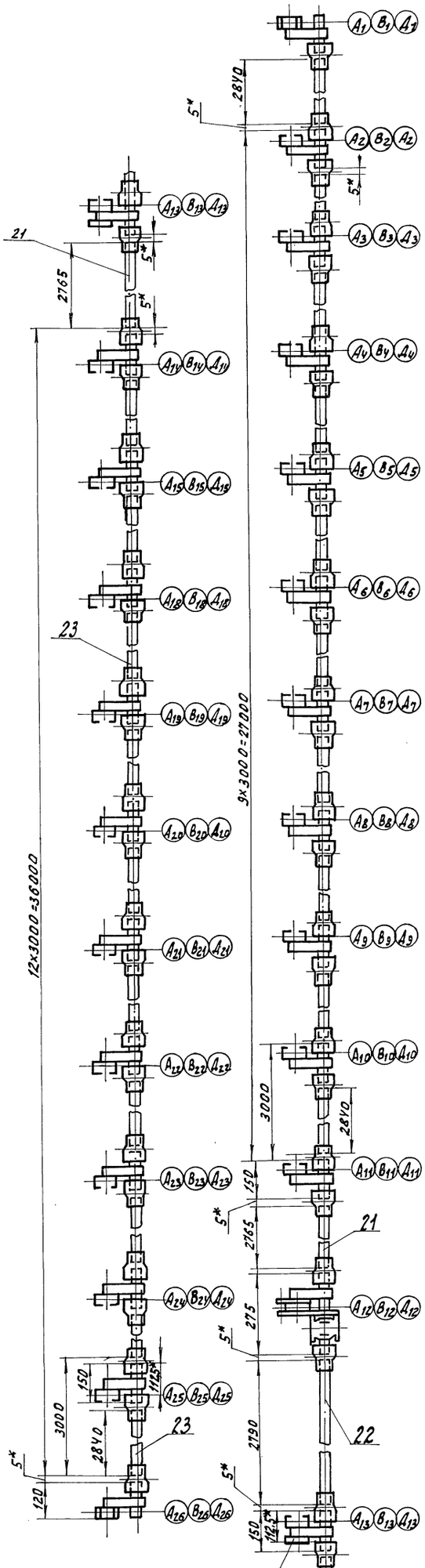

В-В повернута, лист 2
рейки условно не показаны

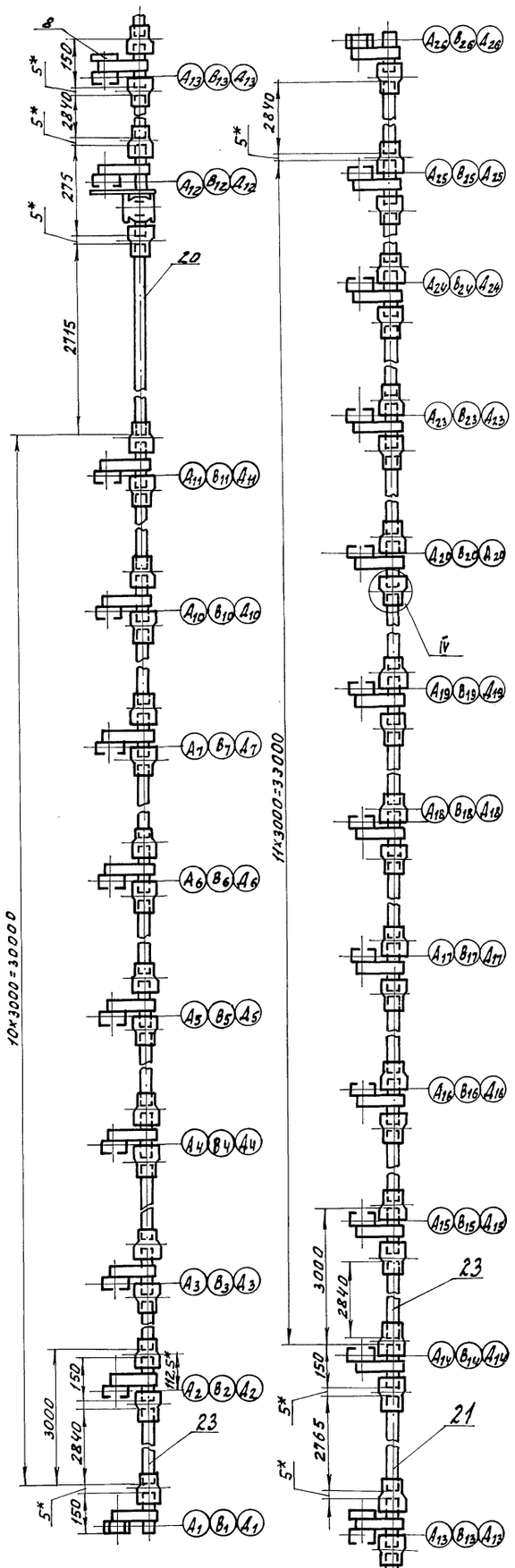

IV
М 1:2

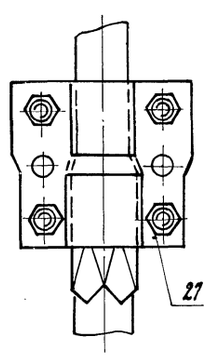

				5854-255.01.СБ			
Изм.	Лист	№ докум.	Подп.	Дата			
Разраб.		Болдарь		7.01.86	Механизм вентиляции теплицы. Сборочный чертеж.	Лит.	Масса	Масштаб
Пров.		Пасечник		7.01.86		А	—	1:10
Т.контр.		Пасечник		7.01.86		Лист 3	Листов	
Г.К.П.		Клацман		7.01.86		Госкомсельхозтехника ЦЭХТБ „Промтеплица" Ворошиловград.		
Н.контр.		Веселова		7.01.86				

Корыстова Кравцова 21598-05 17 Формат А2

5854-255 01СБ

I
М1:2
лист 2

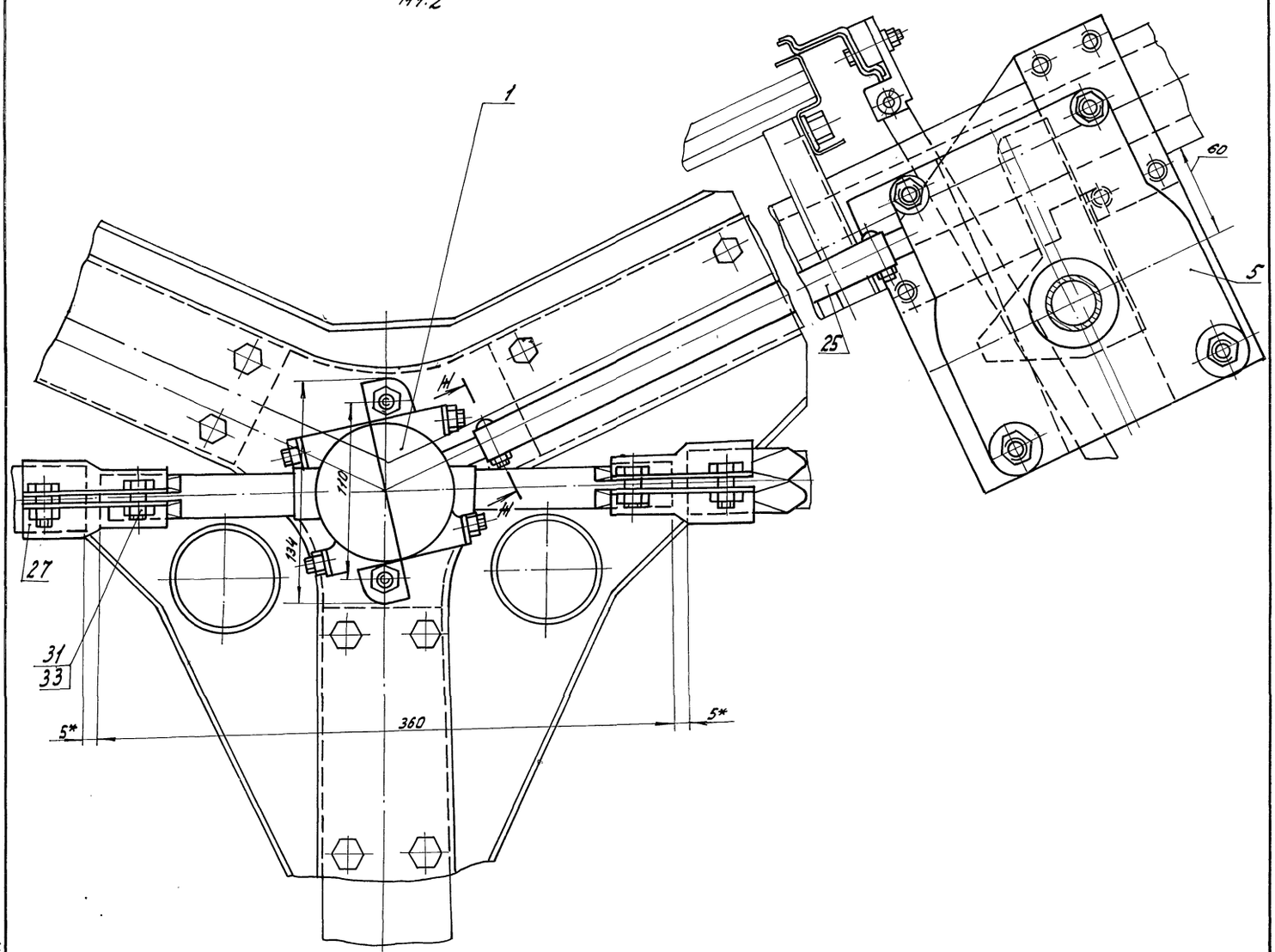

Н-Н
М 1:1

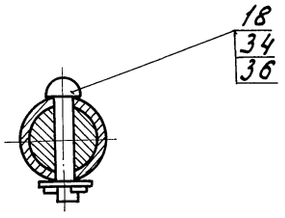

Альбом V

Типовой проект 810-1-13.86

Инв.№ подл. | Подп. и дата | Взам. инв.№ | Инв.№ дубл. | Подп. и дата

					5854-255.01 СБ		
Изм.	Лист	№ докум.	Подпись	Дата	Механизм вентиляции теплицы. сборочный чертеж.	Лит.	Масса	Масштаб
Разраб.		Болварь		7.01.86		А	—	1:2
Пров.		Пасечник		7.01.86				
Т.контр.		Пасечник		7.01.86		Лист 4	Листов	
Гл.констр.		Клецман		7.01.86		Госкомсельхозтехника УЭКТБ „Промтеплица" г. Ворошиловград.		
Н.контр.		Веселова		7.01.86				

Копировал Омельченко 21598-05 18 Формат А2

5854-255.01.КЗ

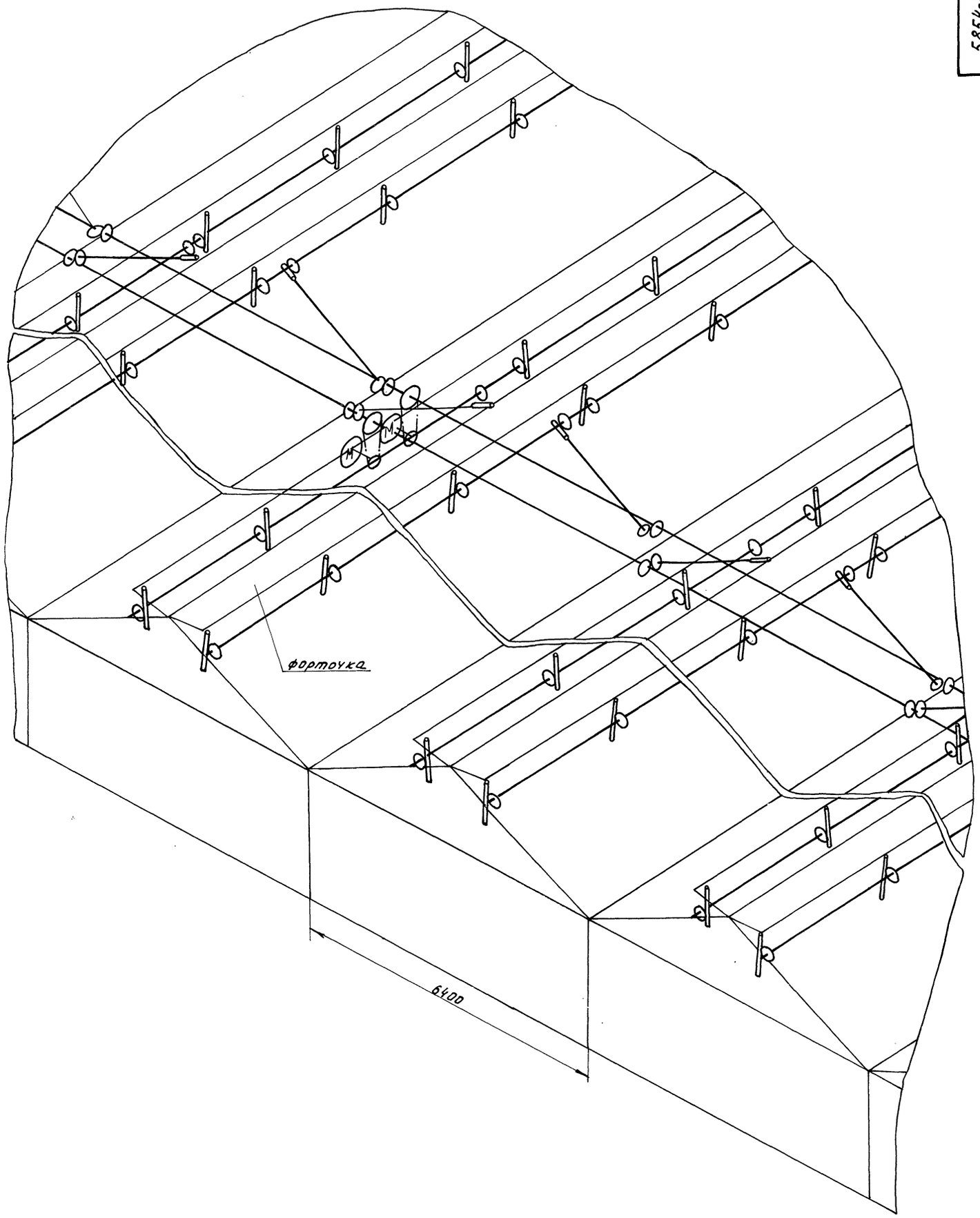

Типовой проект 810-1-13.86 Альбом V

Инв.№ подл. | Подп. и дата | Взам.инв.№ | Инв.№ дубл. | Подп. и дата

					5854-255.01.КЗ			
Изм.	Лист	№ докум.	Подп.	Дата	Механизм вентиляции теплицы. Схема кинематическая принципиальная.	Лит.	Масса	Масштаб
Разраб.		Солдатенюк		7.01.86		А	—	1:50
Пров.		Пасечник		7.01.86		Лист	Листов 1	
Т.контр.		Пасечник		7.01.86				
Г.К.П.		Клецман		7.01.86		Госкомсельхозтехника ЦЭКТБ, Промтеплица Ворошиловград		
Н.контр.		Веселова		7.01.86				

Копировал отрывочно 21508-05 10 Формат А3

5854-255.01.011 СБ

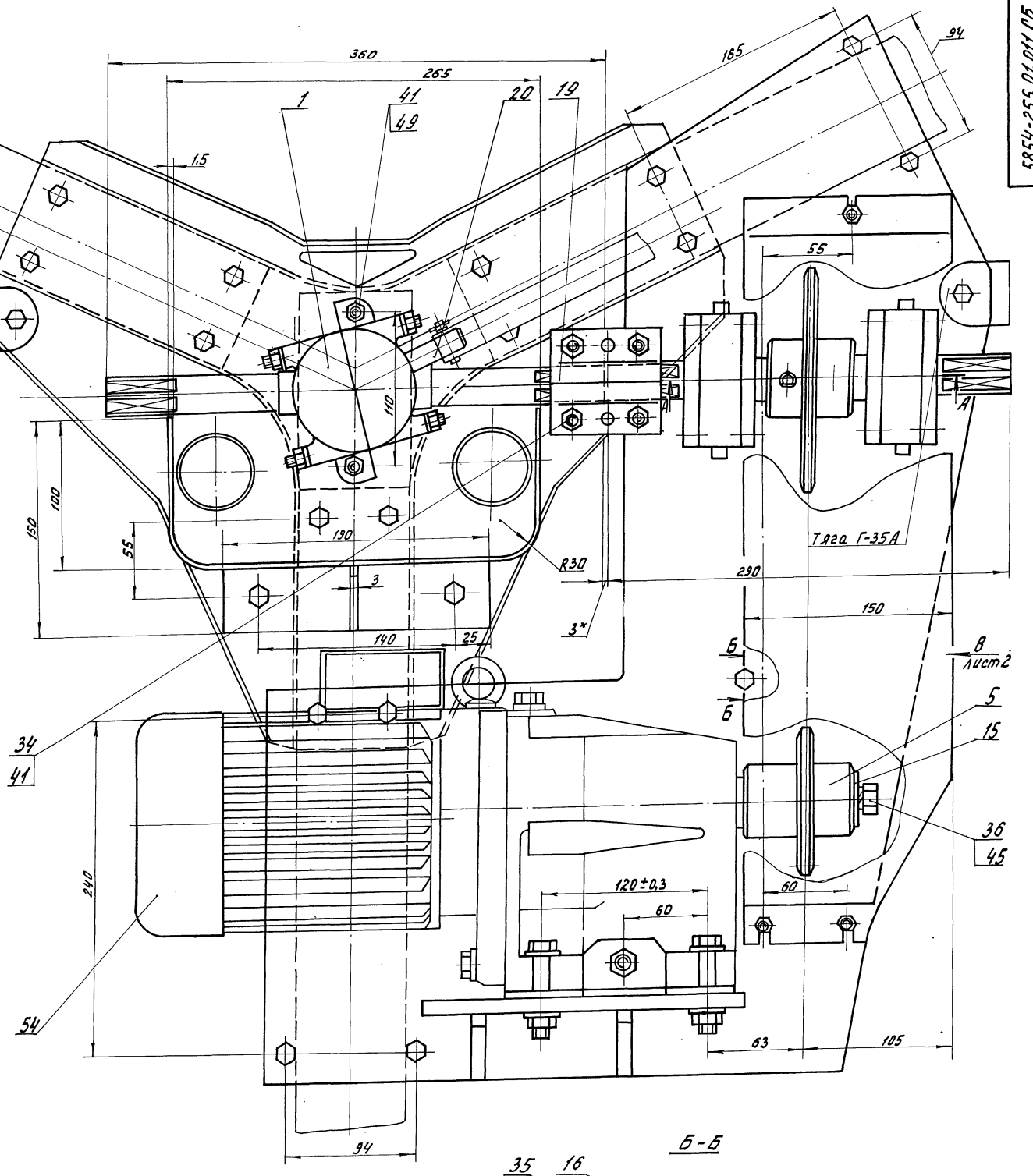

Б-Б

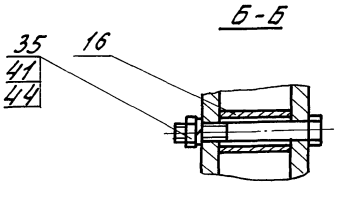

А-А

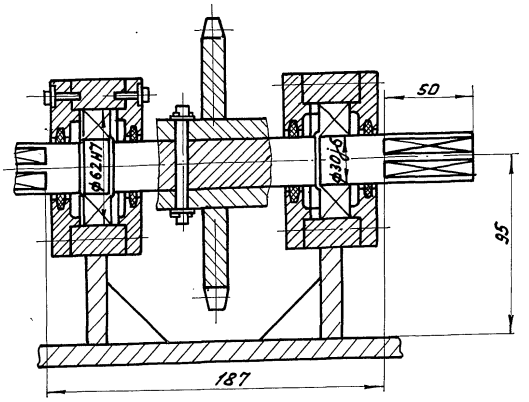

1. Размеры для справок, кроме обозначенных*
2. Тягу Г-35А металлоконструкции теплицы укоротить на 190мм при монтаже.
3. Цепь поз. 18 и шпильку поз. 17 после установки смазать смазкой ЦИАТИМ-201 ГОСТ 6267-74.

				5854-255. 01. 011 СБ			
Изм.	Лист	№ докум.	Подп.	Дата			
Разраб.		Жаркова		07.86	Привод сдвоенный сборочный чертеж.	Лит.	Масса	Масштаб
Пров.		Пасечник		07.86		А	107	1:2
Т.контр.		Пасечник		07.86		Лист 1	Листов 2	
Г.К.П.		Клацман		07.86		Госкомсельхозтехника ИЭКТБ „Промтеплица" Ворошиловград		
Н.контр.		Веселова		07.86				

Копировал Омельченко 21598-05 20 Формат А4

Типовой проект 810-1-13.86 Альбом V

Инв. № подл. | Подпись и дата | Взам. инв. № | Инв. № дубл. | Подпись и дата

5854-255.01.011 СБ

Вид В лист 1

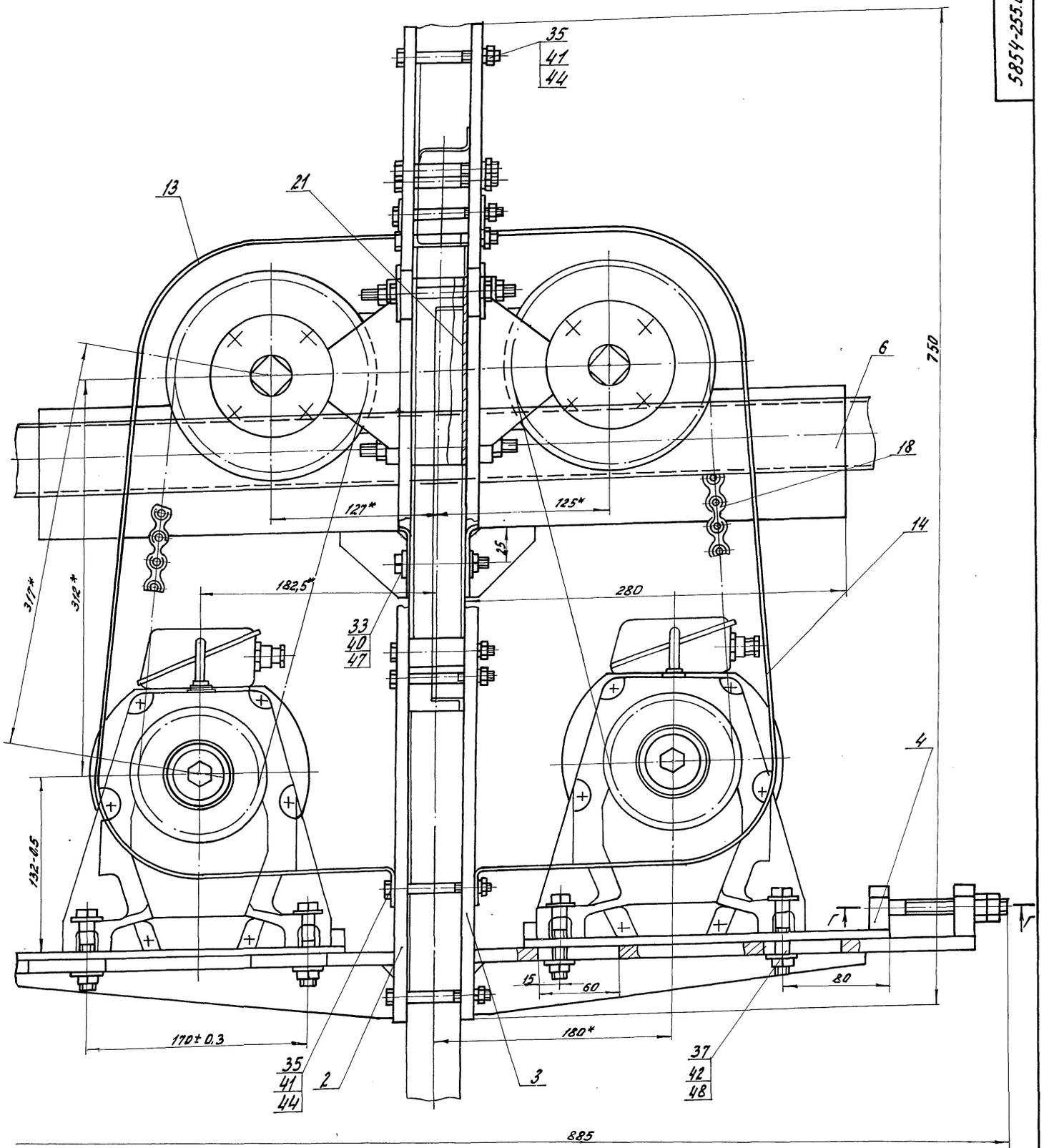

Г-Г
М 1:1

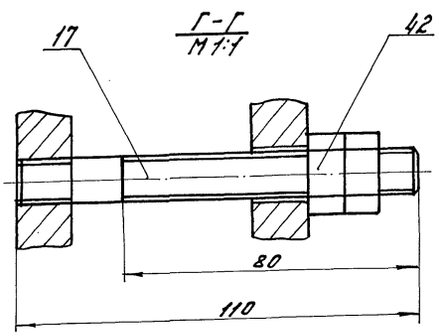

Типовой проект 810-1-13.86 Альбом V

Изм	Лист	N докум.	Подп.	Дата
Разраб.		Жаркова		7.01.86
Пров.		Пасечник		7.01.86
Т.контр.		Пасечник		7.01.86
Г.К.П.		Клоцман		7.01.86
Н.контр.		Веселова		7.01.86

5854-255.01.011 СБ

Привод сдвоенный сборочный чертеж.

Лит	Масса	Масштаб
А	–	1:2

Лист 2 Листов

Госкомсельхозтехника ЦЭКТБ „Промтеплица" Ворошиловград

Инв. № подл. | Подп. и дата | Взам. инв. № | Инв. № дубл. | Подп. и дата

Копировал Омельченко 21598-05 21 Формат А2

5854-235.01.012 СБ

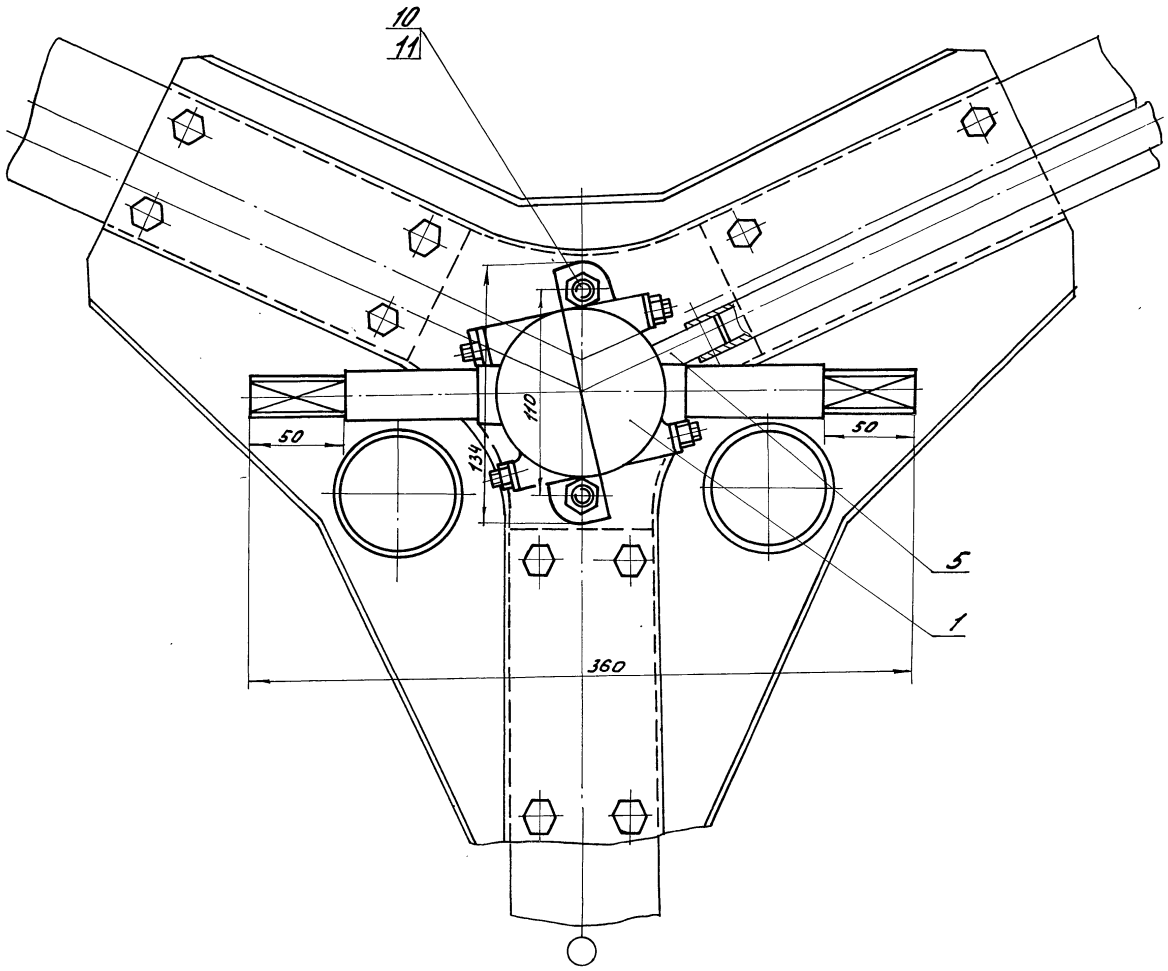

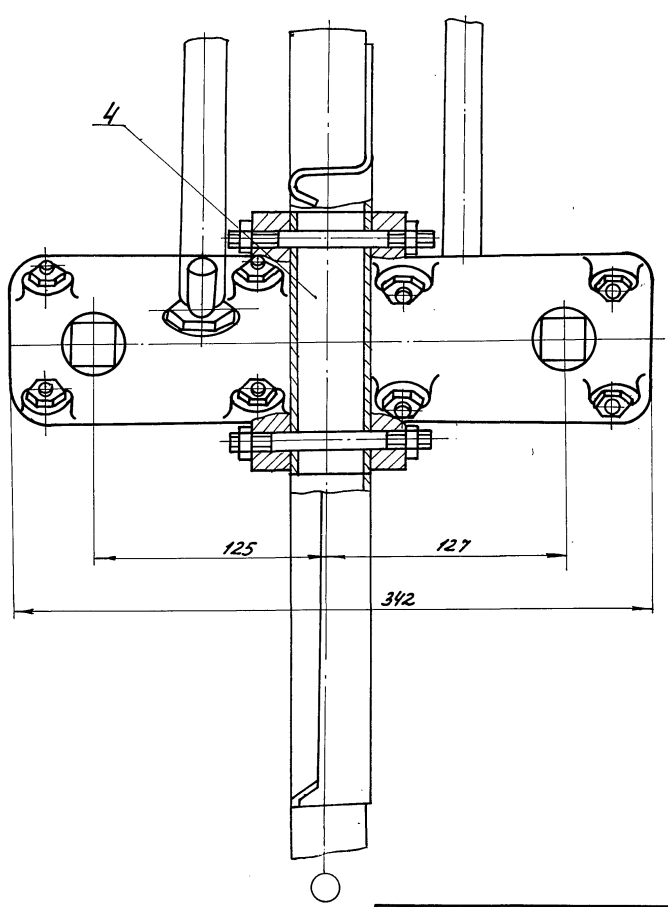

Типовой проект 810-1-13.86 Альбом V

Изм.	Лист	№ докум.	Подп.	Дата	5854-235.01.012 СБ			
Разраб.		Иванникова		7.01.86	Крепление цилиндрических редукторов. Сборочный чертеж.	Лит	Масса	Масштаб
Пров.		Пасечник		7.01.86		А	15	1:2
Т.контр.		Пасечник		7.01.86		Лист	Листов 1	
ГКП		Клоцман		7.01.86		Госкомсельхозтехника, ЦЭКТБ „Промтеплица" Ворошиловград		
Н.контр.		Веселова		7.01.86				

Инв. № подл. | Подп. и дата | Взам. инв. № | Инв. № дубл. | Подп. и дата

Копировал Омельченко 21598-05 22 Формат А2

5854-235.01.013 СБ

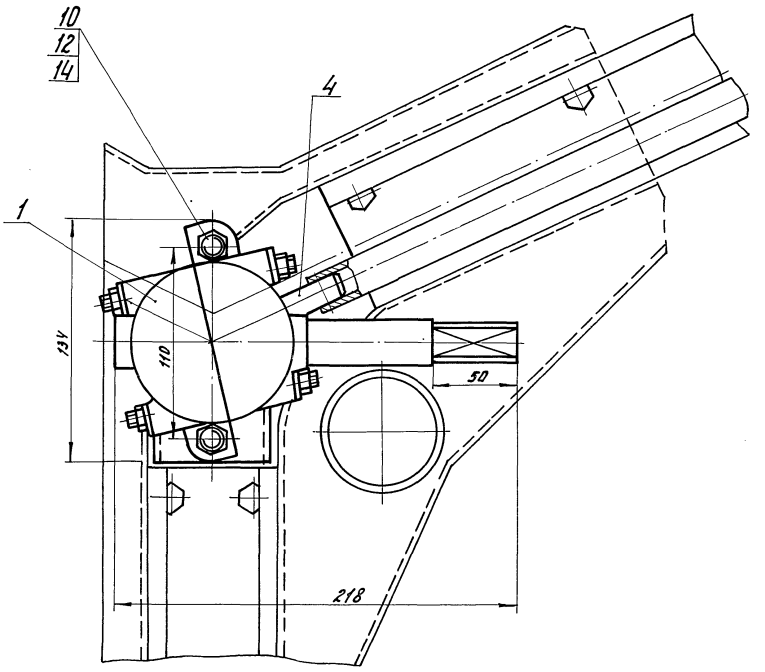

Размеры для справок

				5854-235.01.013 СБ			
Изм.	Лист	№ докум.	Подп.	Дата	Крепление торцового цилиндрического редуктора сборочный чертеж	Лит.	Масса	Масштаб
Разраб.		Соломенник		7.01.18		А	8,5	1:2
Пров.		Пасечник		8.01.18		Лист	Листов 1	
Т.контр.		Пасечник		8.01.18				
ГКП		Клоцман		8.01.18		Госкомсельхозтехника ЦЭКТБ „Промтеплица" Ворошиловград		
Н.контр.		Веселова		9.01.18				

Копировал Омельченко

Формат А3

Инв. № подл. | Подпись и дата | Взам. инв. № | Инв. № дубл. | Подпись и дата

5854-235.01.014 СБ

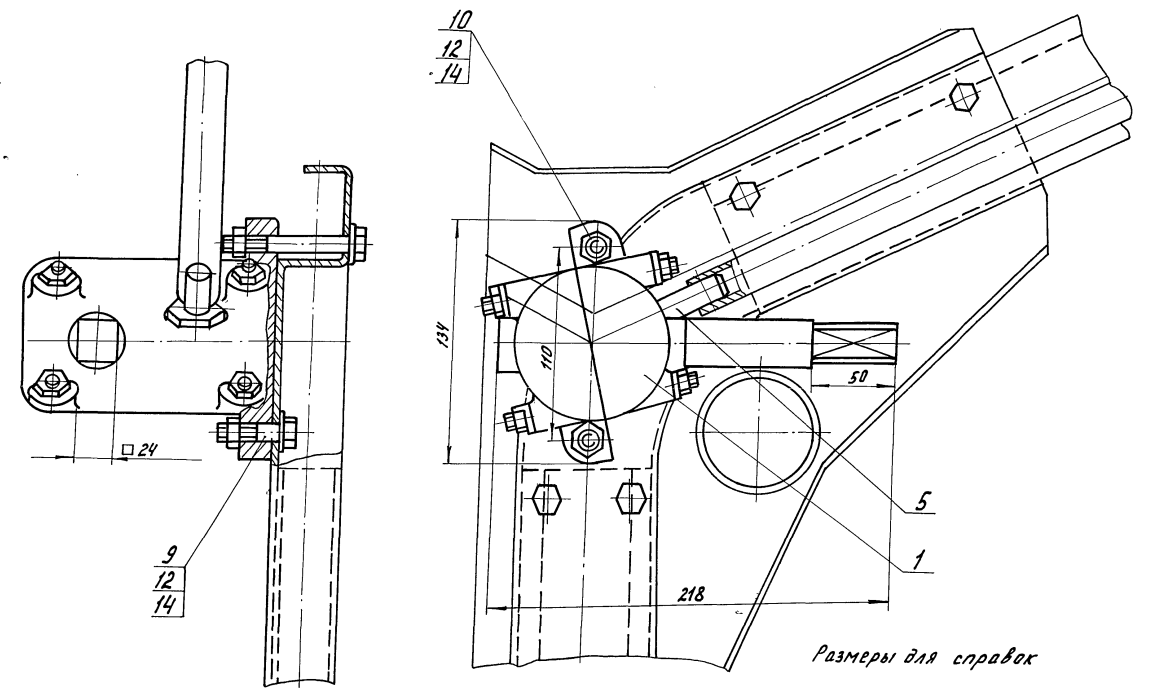

Размеры для справок

				5854-235.01.014 СБ			
Изм.	Лист	№ докум.	Подп.	Дата	Крепление торцового цилиндрического редуктора. сборочный чертеж.	Лит.	Масса	Масштаб
Разраб.		Соломенник		7.01.18		А	8,3	1:2
Пров.		Пасечник		8.01.18		Лист	Листов 1	
Т.контр.		Пасечник		8.01.18				
ГКП		Клоцман		8.01.18		Госкомсельхозтехника ЦЭКТБ „Промтеплица" Ворошиловград		
Н.контр.		Веселова		9.01.18				

Копировал Омельченко

Типовой проект 816-1-13.86 Альбом V

Инв. № подл. | Подпись и дата | Взам. инв. № | Инв. № дубл. | Подпись и дата

Формат А3

5854-255.01.012 СБ

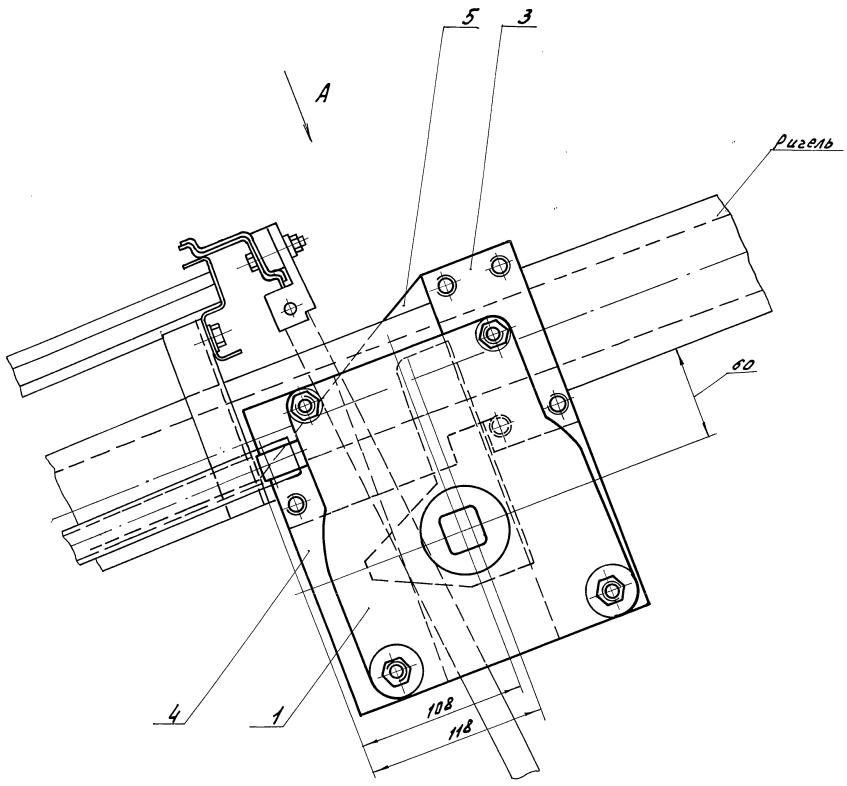

Вид А повернуто

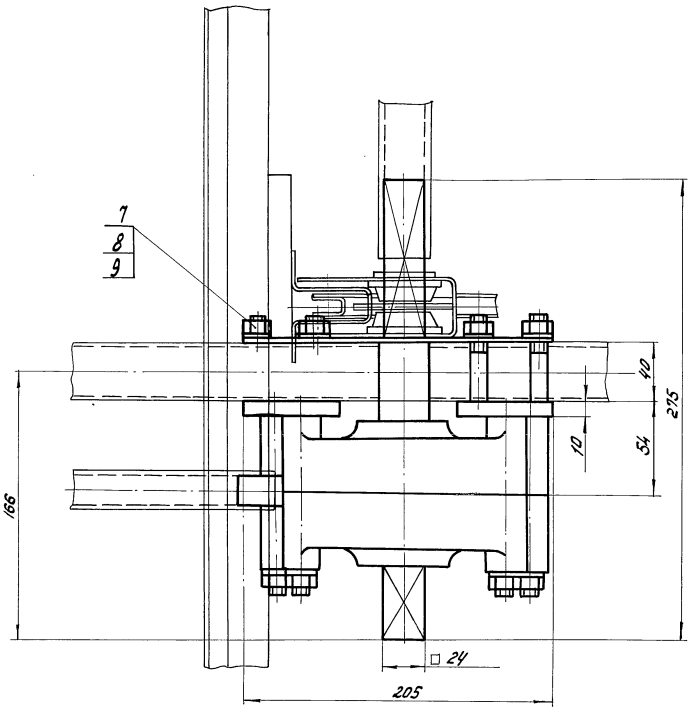

Размеры для справок

Типовой проект 810-1-13.86 Альбом V

Инв.№ подл. | Подпись и дата | Взам.инв.№ | Инв.№ дубл. | Подпись и дата

					5854-255.01.012 СБ		
Изм.	Лист	№ докум.	Подп.	Дата	Крепление червячного редуктора. Сборочный чертеж.	Лит.	Масса	Масштаб
Разраб.		Сопрыкин		7.01.86		А	15	1:2
Пров.		Пасечник		7.01.86		Лист	Листов 1
Т.контр.		Пасечник		7.01.86			
Г.К.П.		Кацман		7.01.86		Госкомсельхозтехника ЦЭКТБ, Промтеплица Ворошиловград	
Н.контр.		Веселова		7.01.86			

Копировал Омельченко 21598-05 24 Формат А3

5854-255.01.013 СБ

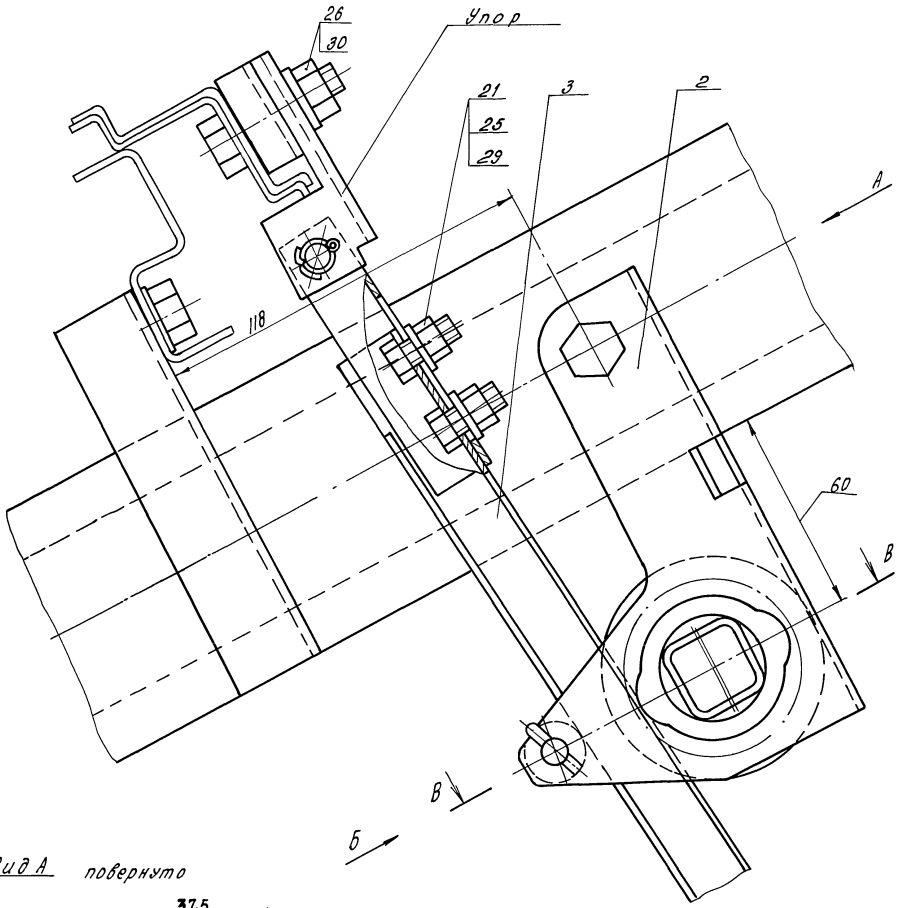

Вид А повернуто

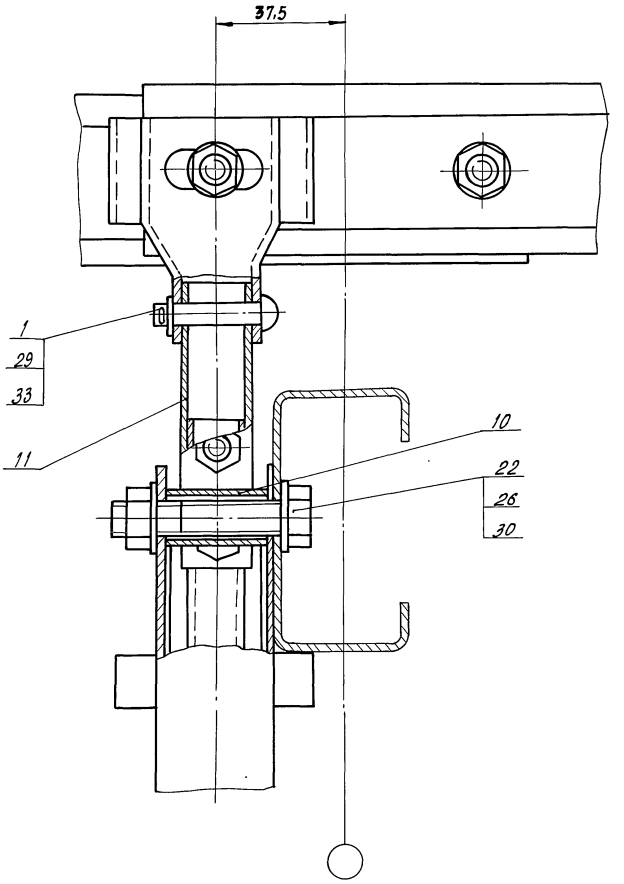

Вид Б

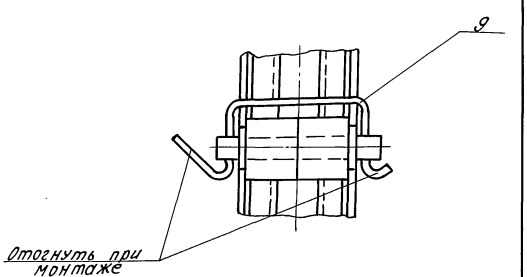

В-В повернуто

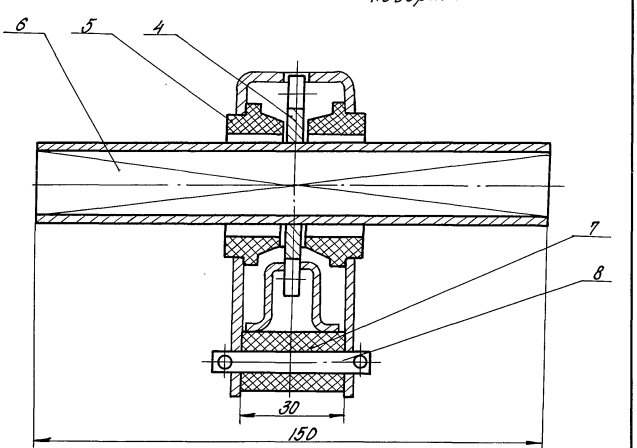

Размеры для справок

					5854-255.01.013 СБ		
Изм.	Лист	№ докум.	Подп.	Дата	Передача реечная	Лит	Масса	Масштаб
Разраб.		Соломатин		7.01.86		А	1,4	1:1
Пров.		Пасечник		7.01.86	Сборочный чертеж	Лист	Листов 1	
ГКП		Клюкман		7.01.86		ГОСКОМСЕЛЬХОЗТЕХНИКА ЦЭКТБ „Промтеплица" Ворошиловград		
Н.контр.		Веселова		7.01.86				

Типовой проект 410-1-13.86 Альбом V

Инв.№ подл. | Подпись и дата | Взам.инв.№ | Инв.№ дубл. | Подпись и дата

5854-255.01.014СБ

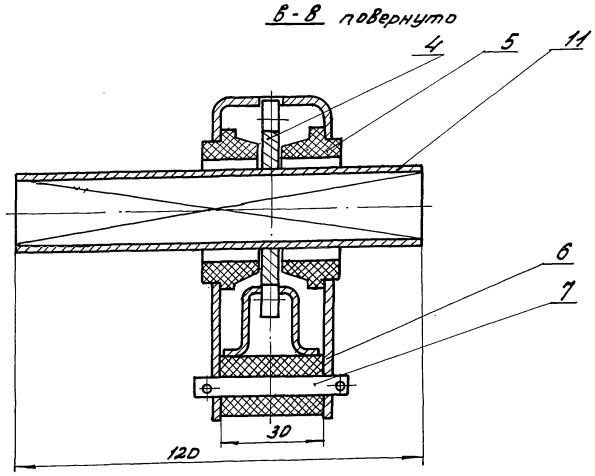

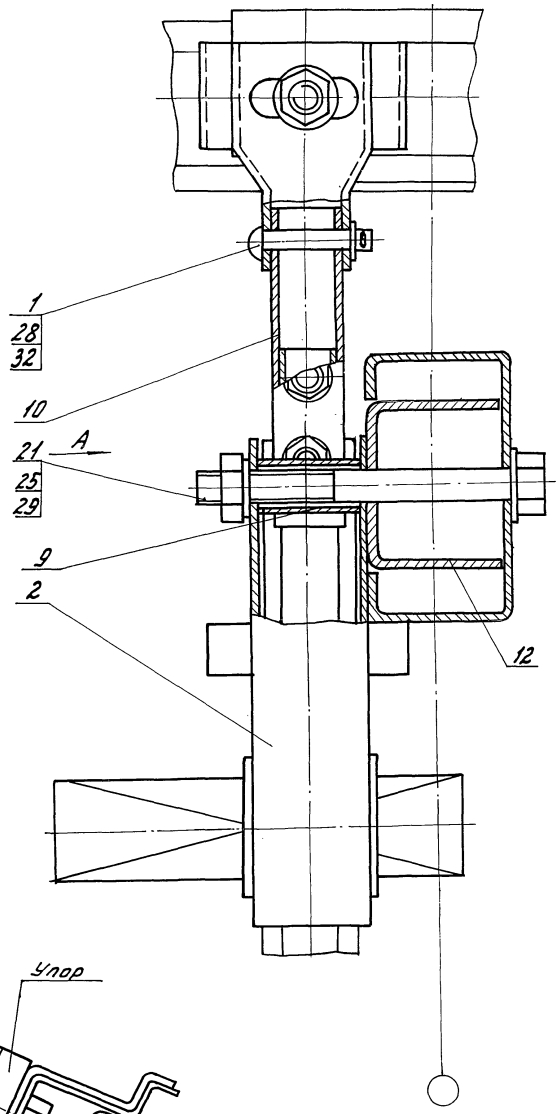

Вид А

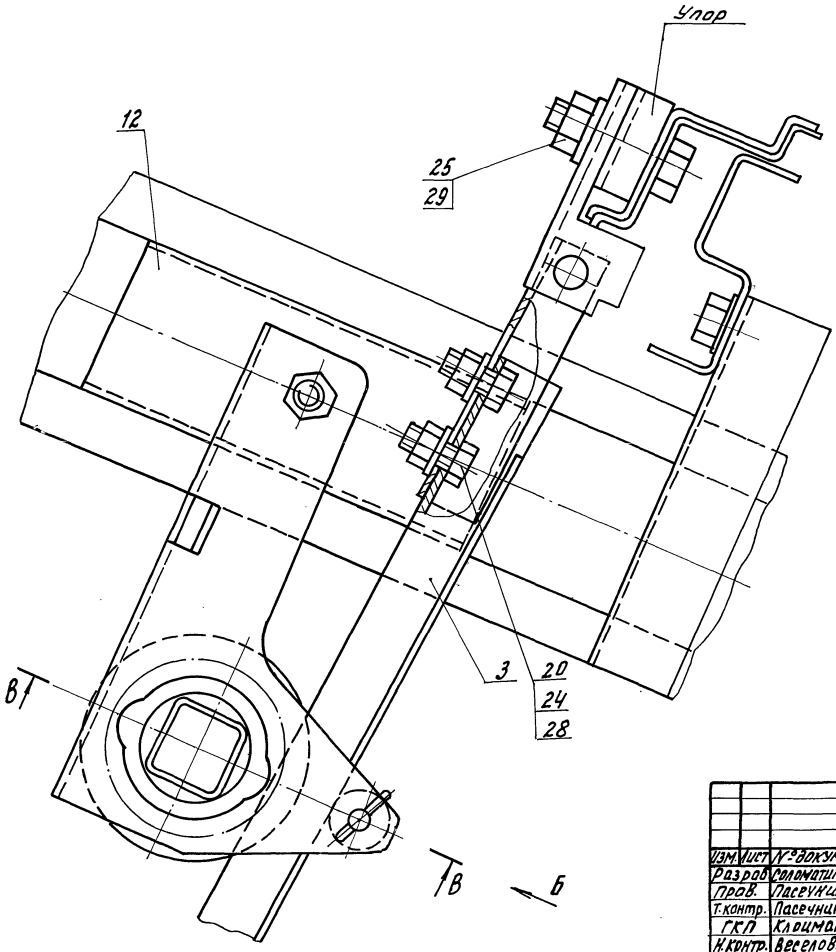

Вид Б

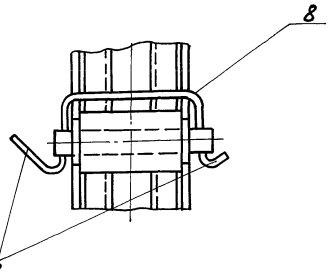

Размеры для справок

					5854-255.01.014СБ		
Изм.	Лист	№ докум.	Подп.	Дата	Передача реечная торцовая сборочный чертеж	Лит.	Масса	Масштаб
Разраб.		Соломатин		7.01.86		А	1,3	1:1
Пров.		Пасечник		7.01.86		Лист	Листов 1
Т.контр.		Пасечник		7.01.86			
ГКП		Клоцман		7.01.86		Госкомсельхозтехника ЦЭКТБ по промтранспорту Ворошиловград	
Н.контр.		Веселова		7.01.86			

Типовой проект 8.10-1-93.86 Альбом II

Инв. № подл. | Подпись и дата | Взам. инв. № | Инв. № дубл. | Подпись и дата

Копировал Омельченко

5854-255.01.015 СБ

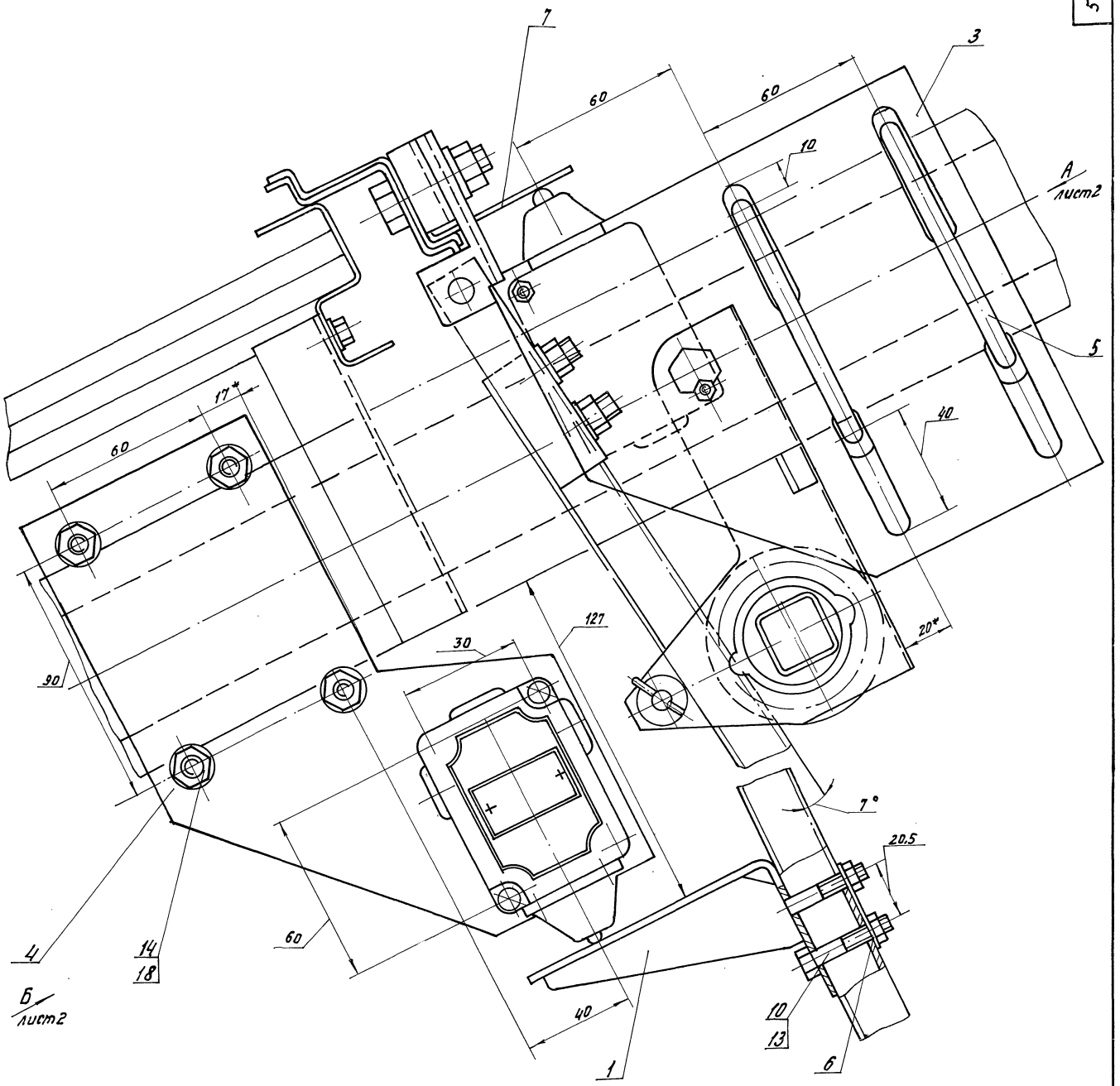

Размеры для справок, кроме*

Типовой проект 810-1-13.86 Альбом I

Инв.№ подл. | Подп. и дата | Взам.инв.№ | Инв.№ дубл. | Подп. и дата

					5854-255.01.015 СБ		
Изм.	Лист	№докум.	Подп.	Дата	Крепление конечных выключателей Сборочный чертеж	Лит.	Масса	Масштаб
Разраб		Маркова				А	3.0	1:1
Пров.		Пасечник				Лист 1	Листов 2	
Т.контр.		Пасечник						
Г.К.П.		Клоцман				Госкомсельхозтехники ЦЭКТБ „Промтехника" Ворошиловград		
Н.контр.		Веселова						

Копировал Омельченко

Формат А2

5854-255.01.015 СБ

Вид А повернуто, лист 1

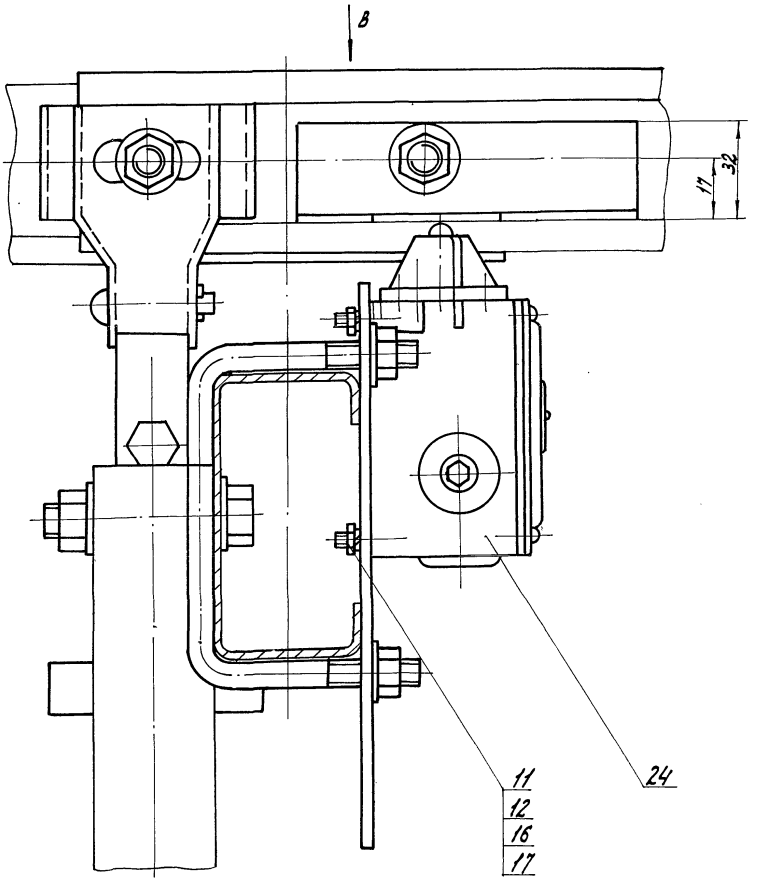

Вид Б повернуто, лист 1

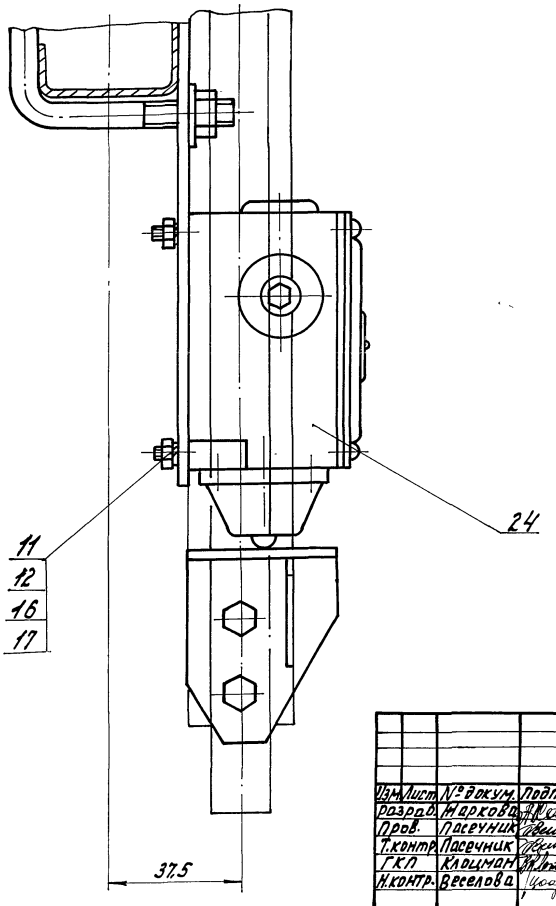

Вид В

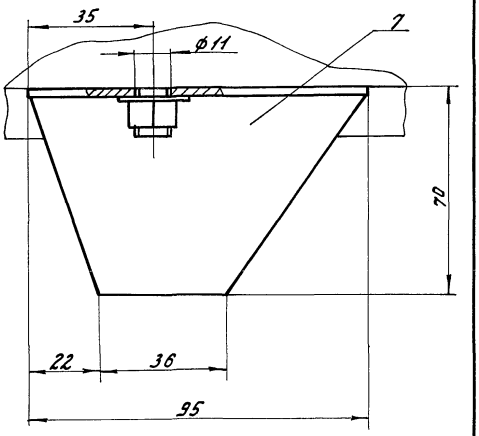

Типовой проект 810-1-13.86 Альбом V

Изм.	Лист	№ докум.	Подп.	Дата	5854-255.01.015 СБ			
Разраб.		Маркова		7.01.86	Крепление конечных выключателей Сборочный чертеж.	Лит.	Масса	Масштаб
Пров.		Пасечник		7.01.86		А	—	1:1
Т.контр.		Пасечник		7.01.86		Лист 2	Листов	
ГКП		Клоцман		7.01.86		Госкомсельхозтехника ЦЭКТБ „Промтеплица" Ворошиловград		
Н.контр.		Веселова		7.01.86				

Инв. № подл. | Подпись и дата | Взам. инв. № | Инв. № дубл. | Подпись и дата

Копировал Омольченко 21598-05 28 Формат А2

5854-255.01.017 СБ

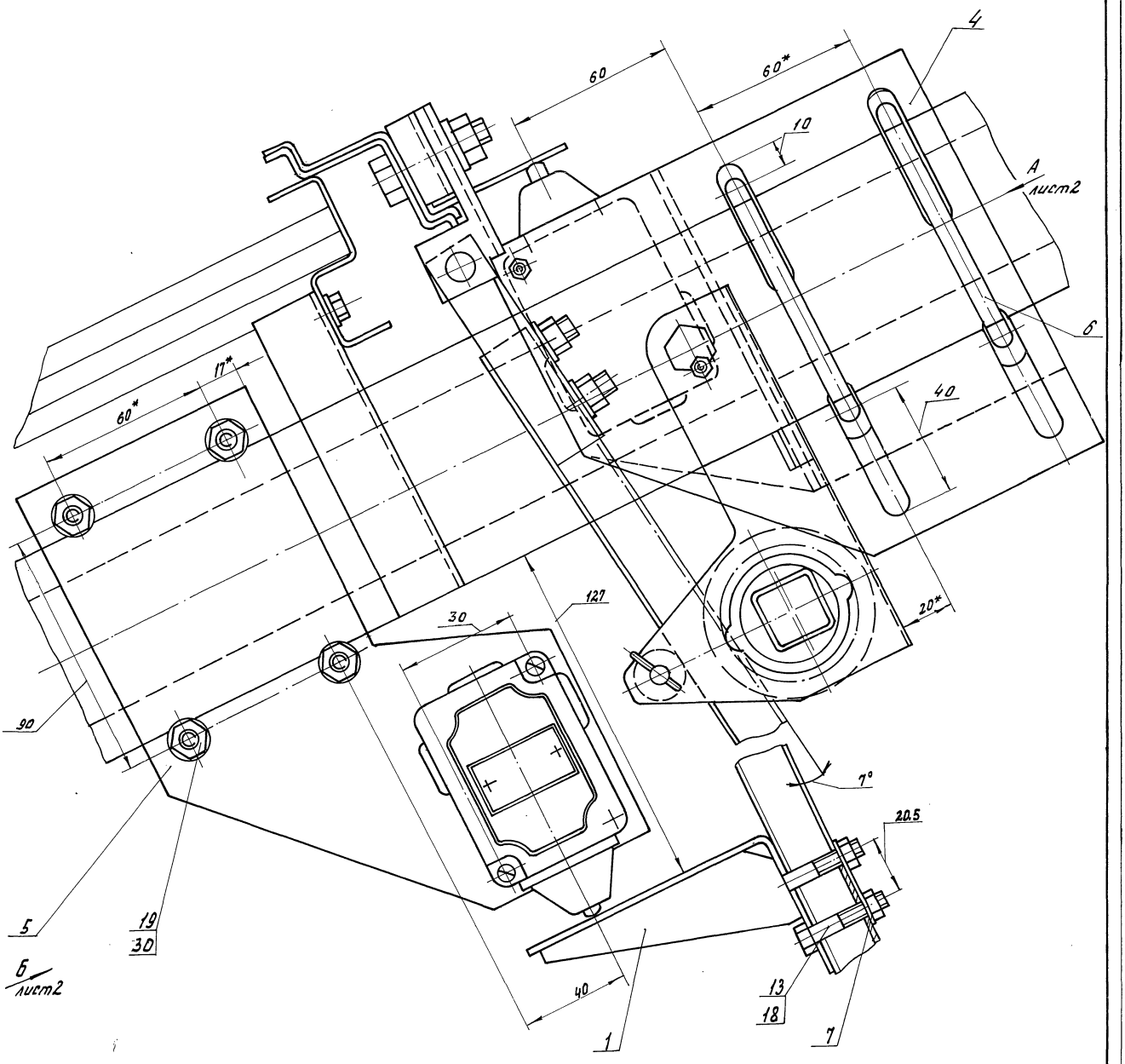

* Размеры для справок.

					5854-255.01.017 СБ		
Изм.	Лист	№ докум.	Подп.	Дата	Крепление конечных выключателей. Сборочный чертеж.	Лит.	Масса	Масштаб
Разраб.		Бобарь		7.01.86		А	3.0	1:1
Пров.		Пасечник		7.01.86		Лист 1	Листов 2	
Т.контр.		Пасечник		7.01.86				
ГКП		Кацман		7.01.86		Госкомсельхозтехника ЦЭКТБ, Промтеплица г. Ворошиловград		
Н.контр.		Веселова		7.01.86				

Копировал Омельченко 21598-05 29 Формат А2

Типовой проект 810-1-13.86 Альбом I

Инв. № подл. | Подпись и дата | Взам. инв. № | Инв. № дубл. | Подпись и дата

5854-255.01.017СБ

Вид А повернуто, лист 1

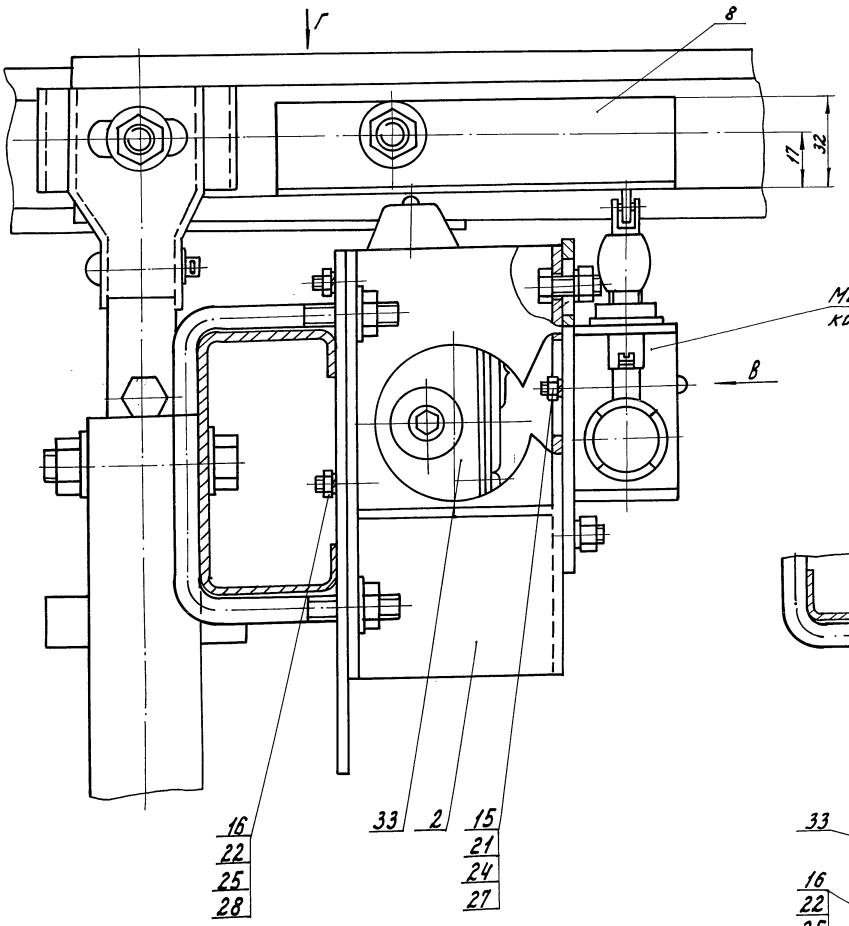

Г

8

17

32

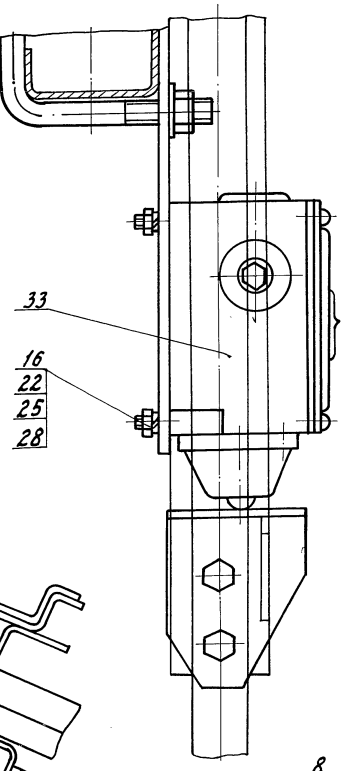

Микрокнопка 3.5933, поставляется комплектно с автоматикой ГДР

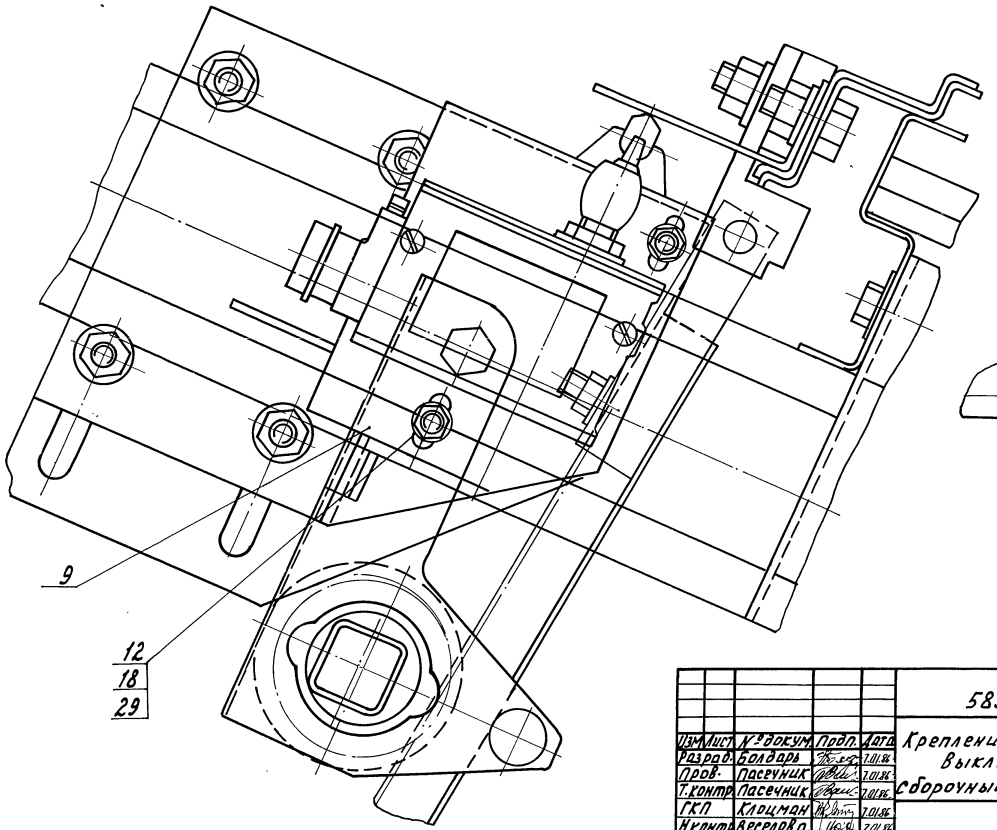

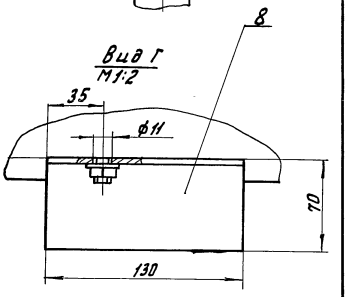

В

16
22
25
28

33

2

15
21
24
27

Вид Б повернуто, лист 1

33

16
22
25
28

Вид В повернуто

9

12
18
29

Вид Г
М1:2

8

35

ф11

70

130

Типовой проект 810-1-13.86 Альбом V

Изм	Лист	№ докум.	Подп.	Дата	5854-255.01.017 СБ			
Разраб.		Болдарь		7.01.86	Крепление конечных выключателей. Сборочный чертеж.	Лит.	Масса	Масштаб
Пров.		Пасечник		7.01.86		А		1:1
Т.контр.		Пасечник		7.01.86		Лист 2	Листов	
ГКП		Клоцман		7.01.86		Госкомсельхозтехника ЦЭКТБ „Промтеплица" Ворошиловград		
Н.контр.		Веселова		7.01.86				

Инв. № подл. | Подпись и дата | Взам. инв. № | Инв. № дубл. | Подпись и дата

Копировал Омельченко 21598-05 30 Формат А2

5854-255.02.КЗ

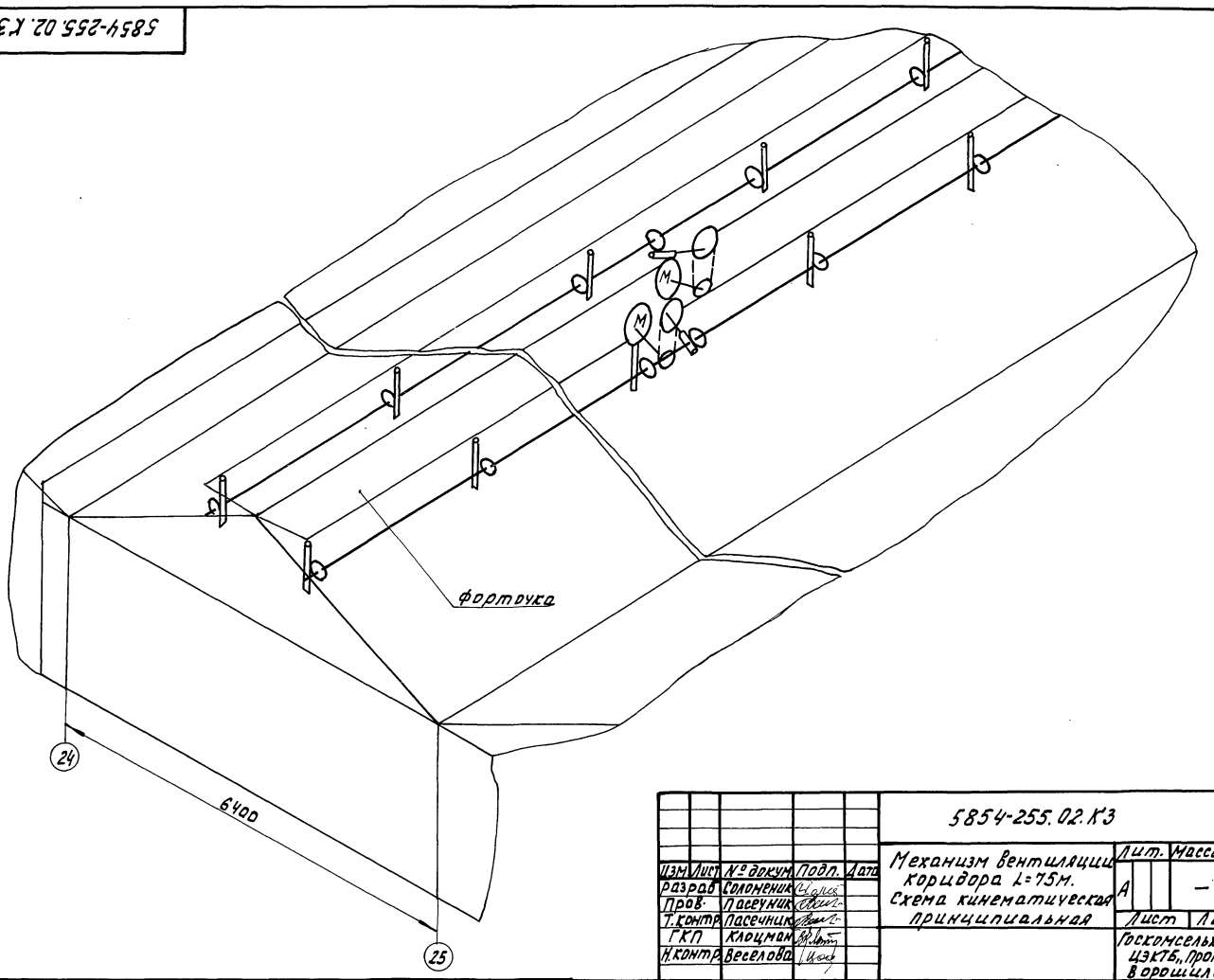

					5854-255.02.КЗ		
Изм.	Лист	№ докум.	Подп.	Дата	Механизм вентиляции коридора L=75м. Схема кинематическая принципиальная	Лит.	Масса	Масштаб
Разраб.		Соломеник				А	—	—
Пров.		Пасечник				Лист	Листов 1	
Т.контр.		Пасечник				Госкомсельхозтехники ЦЭКТБ, „Промтеплица" Ворошиловград		
ГКП		Клоцман						
Н.контр.		Веселова						

Копировал Омельченко

Формат А3

Инв.№ подл. | Подпись и дата | Взам. инв.№ | Инв.№ дубл. | Подпись и дата

5854-255.02.СБ

Альбом V

Типовой проект 810-1-13.86

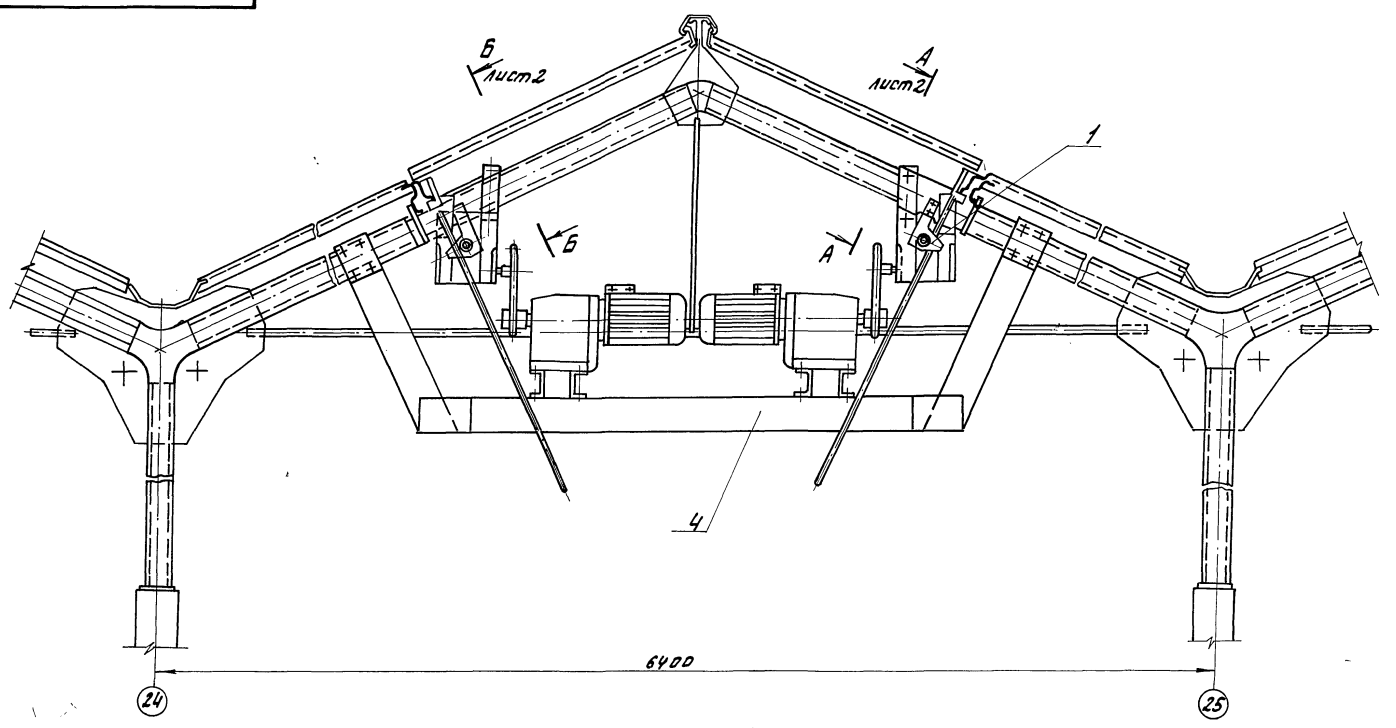

Размеры для справок, кроме обозначенных*

					5854-255.02 СБ			
Изм.	Лист	№ докум.	Подп.	Дата	Механизм вентиляции коридора L=75м. сборочный чертеж.	Лит.	Масса	Масштаб
Разраб.		Болдарь		7.01.86		А	465	1:10
Пров.		Пасечник		7.01.86		Лист 1	Листов 2	
Т.контр.		Пасечник		7.01.86		Госкомсельхозтехники ЦЭКТБ, „Промтеплица" Ворошиловград		
ГКП		Клоцман		7.01.86				
Н.контр.		Веселова		7.01.86				

Копировал Омельченко

Формат А3

5854-255.02 СБ

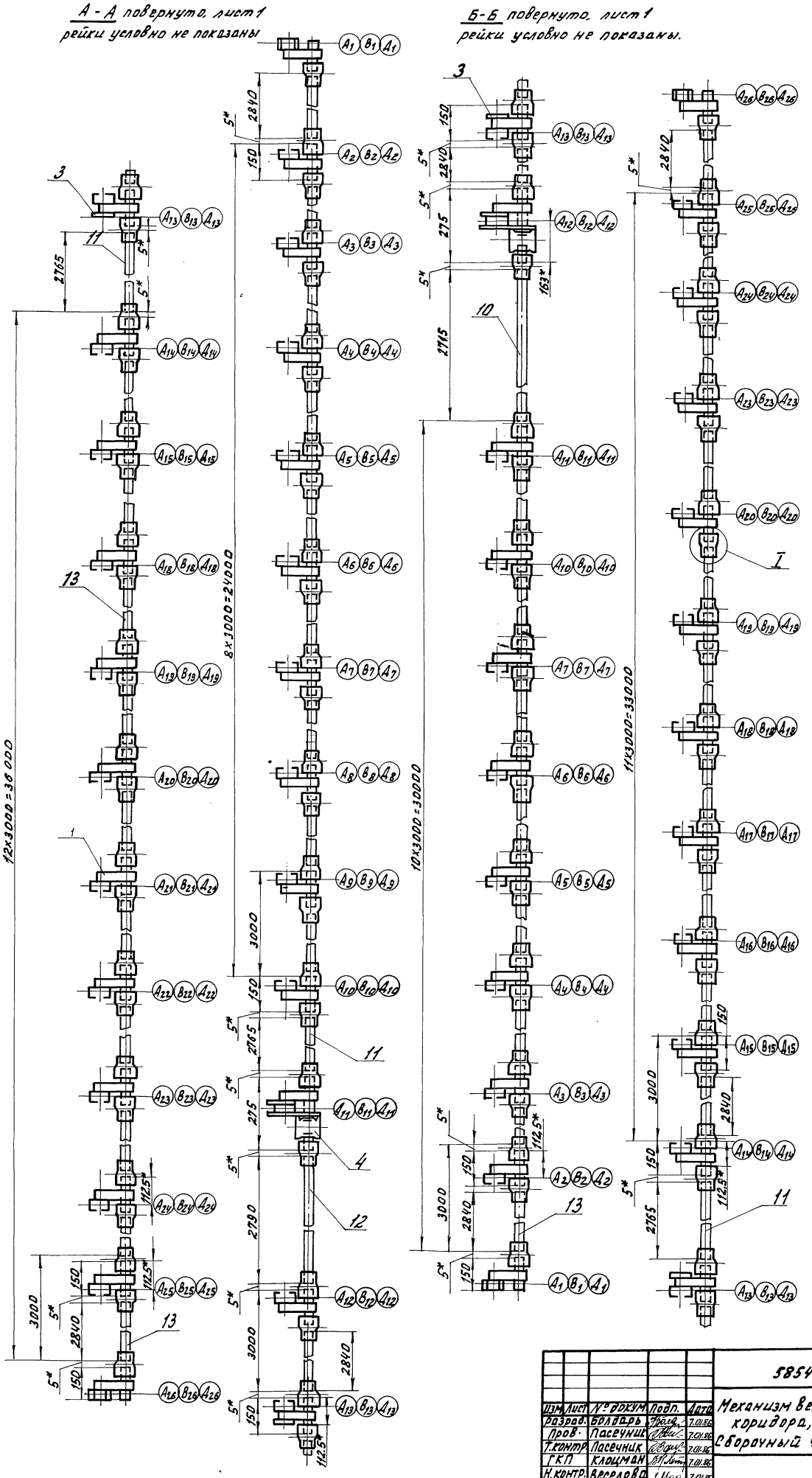

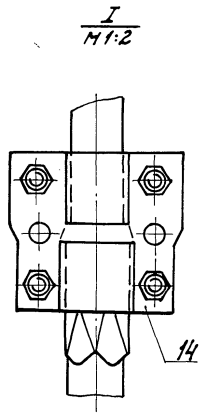

Типовой проект 810-1-13.86 Альбом V

Изм.	Лист	№ докум.	Подп.	Дата
Разраб.		Болдарь		7.01.86
Пров.		Пасечник		7.01.86
Т.контр.		Пасечник		7.01.86
ГКП		Клоцман		7.01.86
Н.контр.		Веселова		7.01.86

5854-255.02 СБ

Механизм вентиляции коридора, L=75м
Сборочный чертеж.

Лит	Масса	Масштаб
А	-	1:10

Лист 2 Листов 8

Госкомсельхозтехника, ЦЭКТБ „Промтеплица" Ворошиловград

Инв.№ подл. | Подп. и дата | Взам.инв.№ | Инв.№ дубл. | Подп. и дата

Копировал Омельченко 21598-05 32 Формат А2

5854-255.02.011СБ

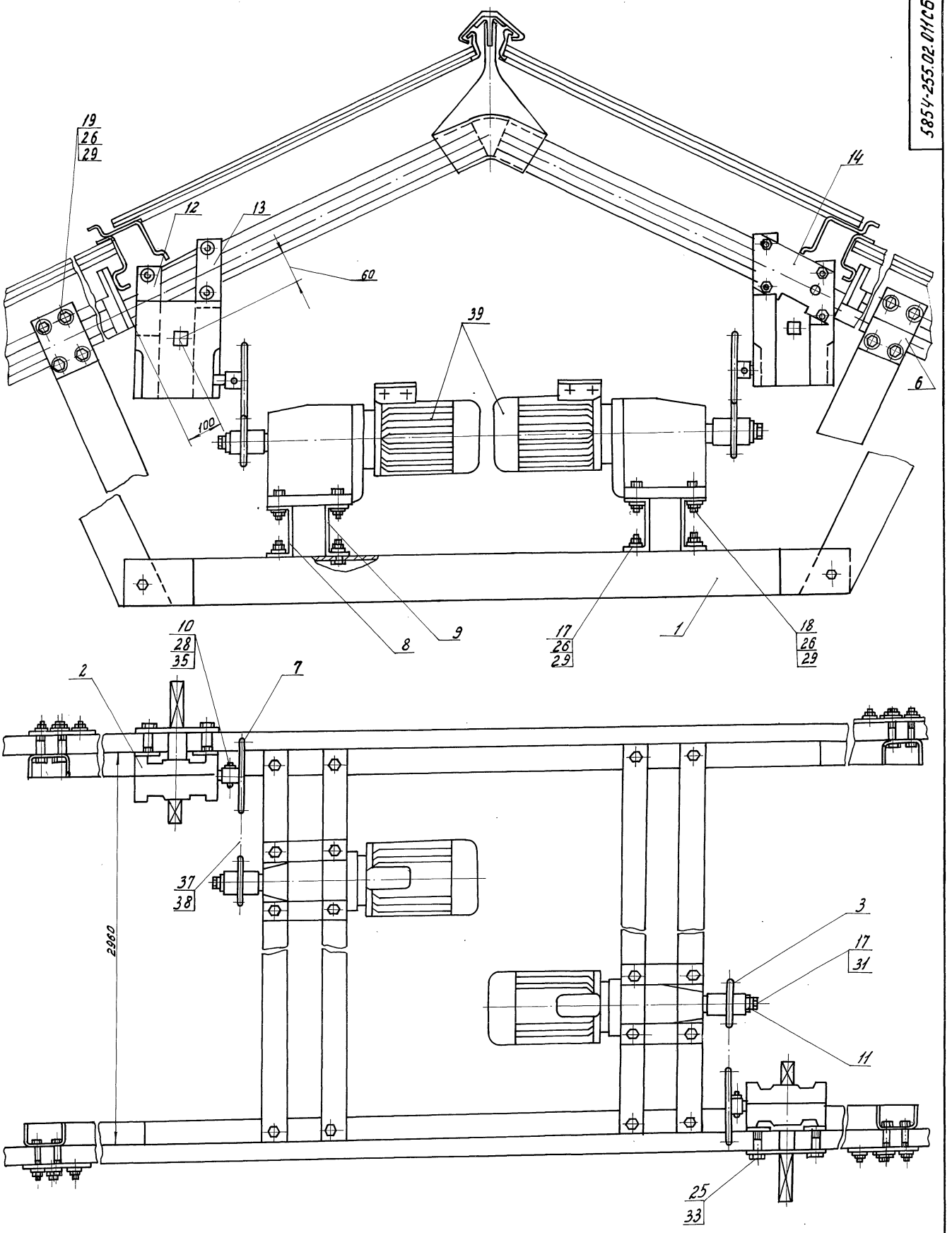

Размеры для справок

					5854-255.02.011СБ		
Изм.	Лист	№ докум.	Подп.	Дата	Привод сборочный чертеж.	Лит.	Масса / Масштаб
Разраб.		Болдарь		7.01.86		А	122 / 1:5
Пров.		Пасечник		7.01.86		Лист	Листов 1
Т.контр.		Пасечник		7.01.86		Госкомсельхозтехника. ЦЭКТБ „Промтеплица" Ворошиловград	
ГКП		Клицман		7.01.86			
Н.контр.		Веселова		7.01.86			

Копировал Омельченко 21598-05 33 Формат А2

Альбом V

Типовой проект 810-1.13.86

Инв.№ подл. | Подпись и дата | Взам.инв.№ | Инв.№ дубл. | Подпись и дата

5854-255.03 СБ

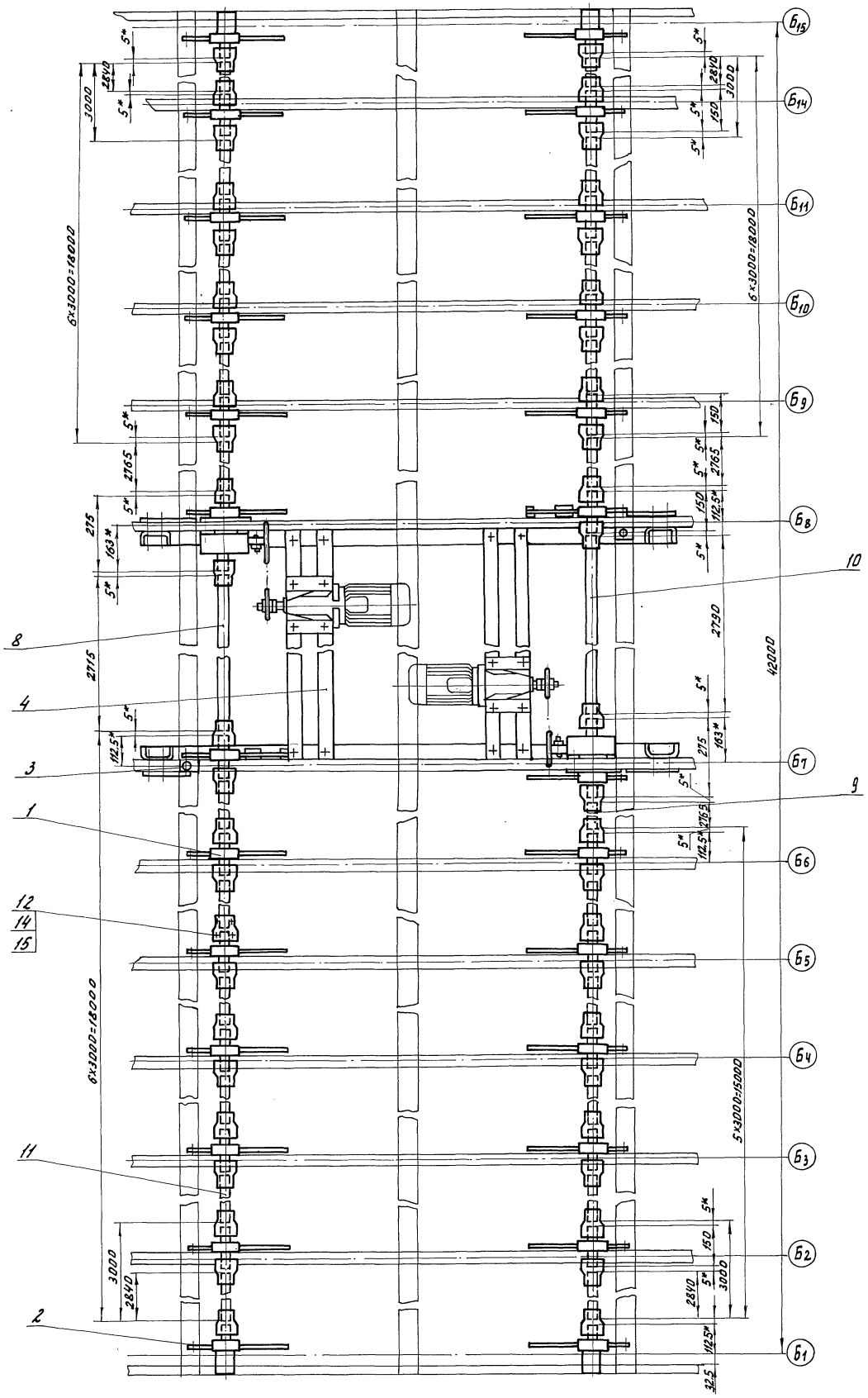

Размеры для справок, кроме обозначенных*.

					5854-255.03 СБ			
Изм	Лист	№ докум.	Подп.	Дата	Механизм вентиляции коридора L=42м. сборочный чертеж.	Лит.	Масса	Масштаб
Разраб.		Болдарь		7.01.86		А	309	1:10
Пров.		Пасечник		7.01.86		Лист	Листов 1	
Т.контр.		Пасечник		7.01.86		Госкомсельхозтехника ЦЭКТБ „Промтеплица" Ворошиловград		
ГКП		Клоцман		7.01.86				
Н.контр.		Веселова		7.01.86				

Типовой проект 810-1-13.86 Альбом V

Инв. № подл.	Подпись и дата	Взам. инв. №	Инв. № дубл.	Подпись и дата

Копировал Омельченко 21598-05 34 Формат А2

5854-255.04СБ

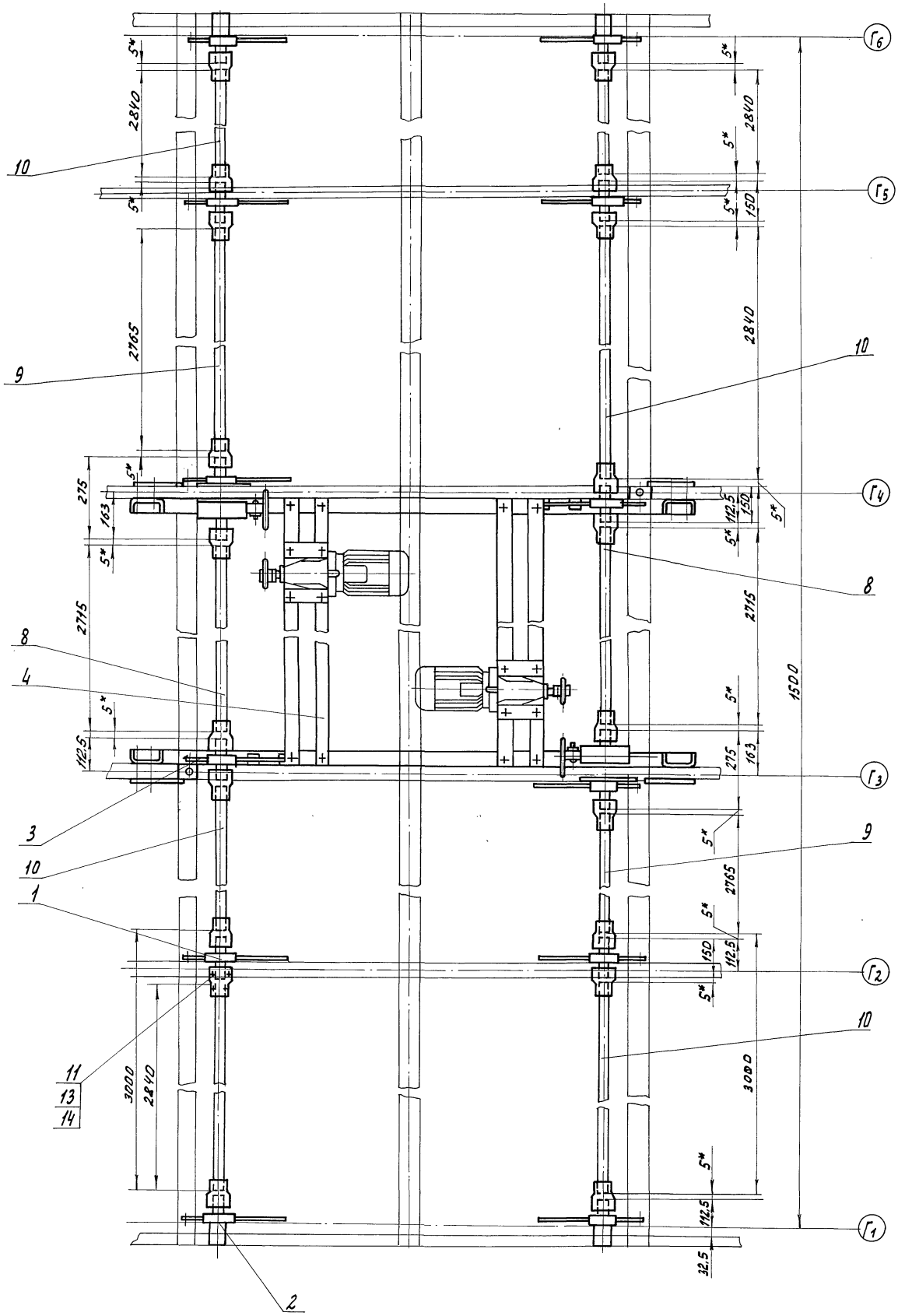

Размеры для справок, кроме обозначенных*.

Изм.	Лист	№ докум.	Подп.	Дата	5854-255.04СБ			
Разраб.	Болдарь			7.01.86	Механизм вентиляции коридора L=15м Сборочный чертеж	Лит.	Масса	Масштаб
Пров.	Пасечник			7.01.86		А	201	1:10
Т.контр.	Пасечник			7.01.86		Лист	Листов 1	
ГИП	Клацман			7.01.86		Госкомсельхозтехника ЭКО ЦЭКТБ Промтеплица Ворошиловград.		
Н.контр.	Веселова			7.01.86				

Альбом I

Типовой проект 810-1-13.86

Инв. № подл. | Подп. и дата | Взам. инв. № | Инв. № дубл. | Подпись и дата

Копировал Омельченко

gost.e-ecolog.ru