ТИПОВОЙ ПРОЕКТ

503-4-41.86

Корпус для обслуживания и ремонта 30 автомобилей БелАЗ-540А; 548А

АЛЬБОМ IV

Задания заводу-изготовителю на автоматику

				Привязан
Инв №				

gost.e-ecolog.ru

ТИПОВОЙ ПРОЕКТ

503-4-41.86

Корпус для обслуживания и ремонта 30 автомобилей БелАЗ-540А; 548А

АЛЬБОМ IV

СОСТАВ ПРОЕКТА:

Альбом	I	Общая пояснительная записка. Технология производства. Архитектурные решения. Конструкции железобетонные. Конструкции металлические.
Альбом	II	Отопление и вентиляция, внутренний водопровод и канализация. Силовое электрооборудование. Электрическое освещение. Автоматизация. Связь и сигнализация. Пожарная сигнализация.
Альбом	III	Индустриальные строительные конструкции.
Альбом	IV	Задания заводу-изготовителю на автоматику.
Альбом	V	Спецификации оборудования
Альбом	VI	Ведомости потребности в материалах
Альбом	VII	Показатели результатов применения научно-технических достижений в строительных решениях проекта.
Альбом	VIII	Сметы книга 1, книга 2.

Разработан:
Ростовским филиалом
"Гипроавтотранс"

Рабочий проект утвержден и введен в действие
Минавтотрансом РСФСР протокол № 8 от 18.02.86г.

Главный инженер филиала — Левин З.Я.
Главный инженер проекта — Шульгин А.И.

				Привязан
Инв. №				

400341-04 2

ТИПОВОЙ ПРОЕКТ 503-4-41.86 -АЛЬБОМ IV

Инв. № подл. | Подп. и дата | Взам. инв. №

Лист	Наименование	Стр
1	Содержание альбома	
2	Перечень комплектных устройств	
	Щит автоматизации ЗЩА (1ЩА, 4ЩА... 7ЩА)	
1	Щит автоматизации ЗЩА(1ЩА, 4ЩА... 7ЩА). Перечень надписей	
2,3	Щит автоматизации ЗЩА (1ЩА, 4ЩА... 7ЩА) Технические данные аппаратов	
4	Щит автоматизации ЗЩА(1ЩА, 4ЩА... 7ЩА). Общий вид.	
5	Щит автоматизации ЗЩА(1ЩА, 4ЩА... 7ЩА). Схема электрическая принципиальная.	
6	Щит автоматизации ЗЩА(1ЩА, 4ЩА... 7ЩА). Схема электрическая соединений	
1	Кнопочный пост. Эскиз для заказа поста ПКУ15.21-131-40У3 (54У3)	
1	Кнопочный пост Эскиз для заказа поста ПКУ15.21-231-40У3	
	Щит сигнализации ЩС	
1	Щит сигнализации ЩС. Перечень надписей.	
2,3	Щит сигнализации ЩС. Технические данные аппаратов	
4	Щит сигнализации ЩС. Общий вид.	
5	Щит сигнализации ЩС. Схема электрическая принципиальная.	
6	Щит сигнализации ЩС. Схема электрическая соединений.	

Привязан

Инв. №

ТП 503-4-41.86 АН

ГИП	Шульгин		
Н. контр.	Семовская		
Нач. отд.	Малахова		
Рук. гр.	Нечаева		
Ст. инж.	Зятинцева		

Содержание альбома

Стадия	Лист	Листов
РП	1	

Минавтотранс РСФСР
ГИПРОАВТОТРАНС
Ростовский филиал

400391-04 3

ТИПОВОЙ ПРОЕКТ-503-4-41.86 -АЛЬБОМ IV

Наименование	Кол. НКУ	Кол. приведенных панелей	Обозначение чертежа общего вида	Примечание
1. Щит автоматизации ЗЩА (1ЩА, 4ЩА...7ЩА)	6	6	АН-4	
2. Щит сигнализации ЩС	1	1	АН-4	

ГИП	Шульгин		
Н. контр.	Сахновская		
Нач. отд.	Молчанова		
Рук. гр.	Нечаева		
Ст. инж.	Звягинцева		

ТП- 503-4-41.86 -АН

Перечень комплектных устройств

Стадия	Лист	Листов
РП	2	

Минавтотранс РСФСР
ГИПРОАВТОТРАНС
Ростовский филиал

Инв. № подл. | Подпись и дата | Взам. инв. №

Копировал Мих- формат А4

400391-04 4

ТИПОВОЙ ПРОЕКТ 503-4-41.86 АЛЬБОМ IV

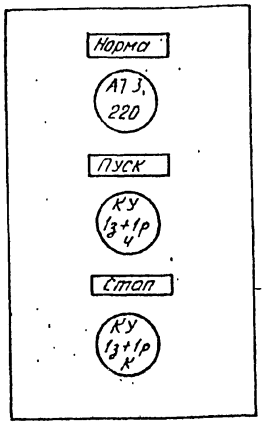

Данный чертеж передается заводу-изготовителю кнопочных постов.

Инв. № подл. | Подпись и дата | Взам. инв. №

ГИП	Шульгин		
Н. контр.	Сахновская		
Нач. отд.	Молчанов		
Рук. гр.	Нечаева		
Ст. инж.	Мошницева		

ТП-503-4-41.86 -АН

Кнопочный пост
Эскиз для заказа поста ПКУ15-21.131-40У3 (54У3)

Стадия	Масса	Масштаб
РП		
Лист 1	Листов	

Минавтотранс РСФСР
ГИПРОАВТОТРАНС
Ростовский филиал

ТИПОВОЙ ПРОЕКТ 503-4-41.86 АЛЬБОМ IV

Панель	Надпись	Поз. обозначение	Место надписи	Текст	Кол.	Код изделия	Заголовка
	1	SF1	табличка	Вентилятор ~220 В; 1А	1		
	2	SF2	табличка	Электронагреватель ~220 В; 0,63А	1		
	3	SF3	табличка	Регулирование ~220 В; 0,63А	1		
	4	поз. 9б	табличка	Ступенчатый импульсный прерыв.	1		
	5	—	табличка	Система ПЗ (П4, П5)	1		
	6	HL1	табличка	Норма	1		
	7	HL2	табличка	Авсирия	1		
	8	поз. 9	табличка	Регулирование температуры	1		
	9	SA5	табличка	Ручное регулирование температуры	1		
				Понизить - Отключено - Повысить			
	10	SA4	табличка	Режим работы	1		
				Ручной - Отключено - Автоматический			
	11	SA1	табличка	Вентилятор	1		
				Дистанционный - Отключено - Местный			
	12	SA2	табличка	Электронагреватель	1		
				Ручной - Отключено - Автоматический			
	13	SA3	табличка	Режим работы	1		
				Летний - Отключено - Зимний			
	14	SB2, SB1	табличка	Вентилятор Пуск - Стоп	1		
	15	SB4, SB3	табличка	Электронагреватель Пуск - Стоп	1		

Инв. № подл. | Подпись и дата | Взам. инв. №

ГИП	Шульгин		
Н. контр.	Сахновская		
Нач. отд.	Молчанов		
Рук. гр.	Нечаева		
Ст. инж.	Звягинцева		

ТП-503-4-41.86 -АН

Щит автоматизации 3ЩА (1ЩА, 4ЩА ... 7ЩА)
Перечень надписей

Стадия	Лист	Листов
РП	1	

Минавтотранс РСФСР
ГИПРОАВТОТРАНС
Ростовский филиал

Формат	Зона	Поз.	Обозначение	Наименование	Кол.	Примечание
				Документация		
			А Н-4	Чертеж общего вида		
			А Н-5	Схема электрическая принципиальная		
			А Н-6	Схема электрическая соединений		
			А Н-1	Перечень надписей		
				Сборочные единицы		
				Н1		
				Выключатели		
		1		А63-М Iр 1А; отс. 1.3	1	SF1
		2		А63-М Iр 0.63А; отс. 1.3	2	SF2, SF3
				Реле		
		3		РПУ-2-36220УЗА; U~220В	2	К2, К6
		4		РПУ-2-36440УЗА; U~220В	4	К1, К3... К5
		5		РВП72-3221-00У4; U~220В	1	КТ
		6		Ступенчатый импульсный		
				прерыватель СИП-01М; U~220	1	поз. 9б

Инв. № подл. | Подпись и дата | Взам. инв. №

ТП-503-4-41.86 -АН

ГИП	Шульгин		
Н. контр.	Сохновская		
Нач. отд.	Молчонов		
Рук. гр.	Нечаева		
Ст. инж.	Звягинцева		

Щит автоматизации ЗЩА (1ЩА, 4ЩА... 7ЩА) Технические данные аппаратов

Стадия	Лист	Листов
РП	2	

Минавтотранс РСФСР ГИПРОАВТОТРАНС Ростовский филиал

Копировал Формат А4

Формат	Зона	Поз.	Обозначение	Наименование	Кол.	Примечание
				Н51		
				Переключатели		
		7		ПКУ3-12А У3 схема 2001	1	SA5
		8		ПКУ3-12СУ3 . схема 2001	2	SA2, SA4
		9		ПКУ3-12СУ3 схема 3056	1	SA1
		10		ПКУ3-12АУ3 схема 3030	1	SA3
				Кнопки исполнение 2		
		11		КЕ-011 толкатель черный	2	SB2, SB4
		12		КЕ-011 толкатель красный	2	SB1, SB3
				Арматура		
		13		АС-220; U~220, цвет зеленый	1	HL1
		14		АС-220; U~220; цвет красный	1	HL2
		15		Регулятор температуры		
				РТ-36, Градуировка 100П		
		.		Предел регулирования 0-40°С	1	поз. 9
		1		Колодка из 10 зажимов		
				на ток 16А	6	

Инв. № подл. | Подпись и дата | Взам. инв. №

ТП-503-4-41.86 -АН

Лист 3

4008-91-04 6

Копировал Формат А4

ТИПОВОЙ ПРОЕКТ-503-4-41.86 АЛЬБОМ IV

Вид спереди
Дверь не показана

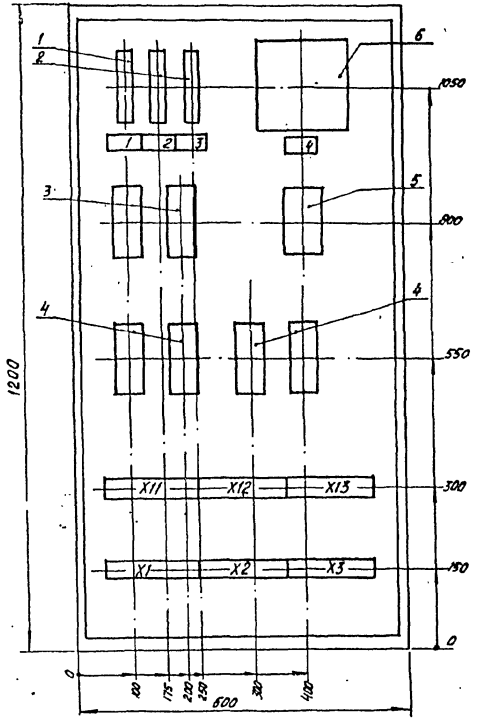

Дверь
Вид спереди

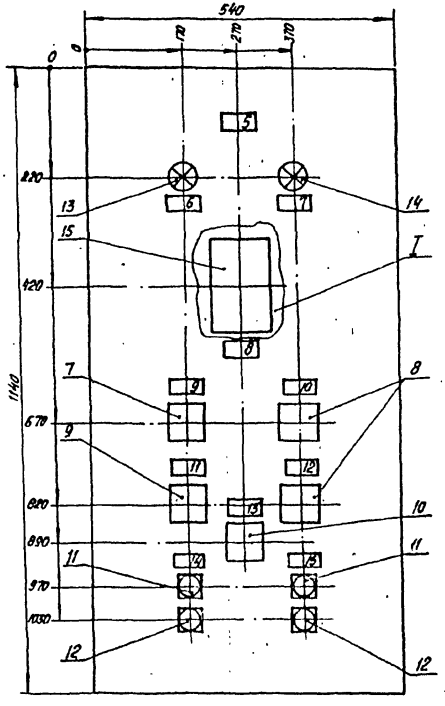

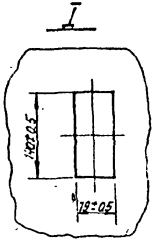

1. Глубина ящика 500мм

ГИП	Шульгин		
Н.контр.	Сохновская		
Нач.отд.	Малюнов		
Рук.гр.	Нечаева		
Ст.инж.	Звягинцева		

ТП-503-4-41.86- -АН

Щит автоматизации 3ЩА (1ЩА, 4ЩА... 7ЩА) Общий вид.

Стадия	Масса	Масштаб
РП		
Лист 4	Листов	

МИНАВТОТРАНС РСФСР
ГИПРОАВТОТРАНС
Ростовский филиал

Инв.№ подл. | Подпись и дата | Взам.инв.№

400391-04 7

ТИПОВОЙ ПРОЕКТ 503-4-41.86 АЛЬБОМ IV

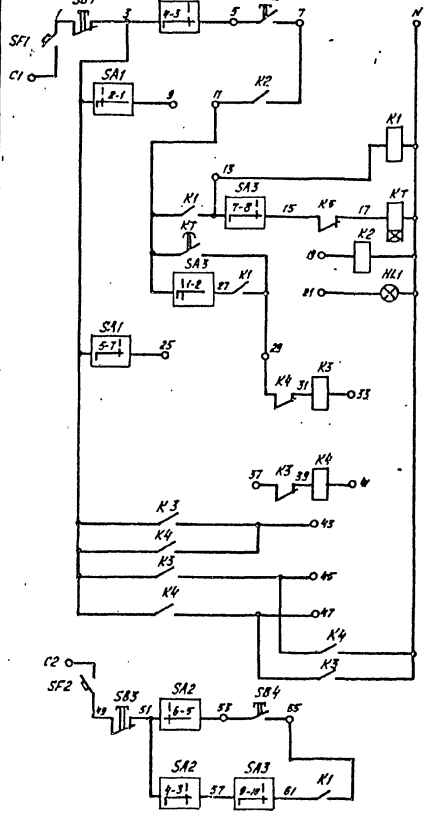

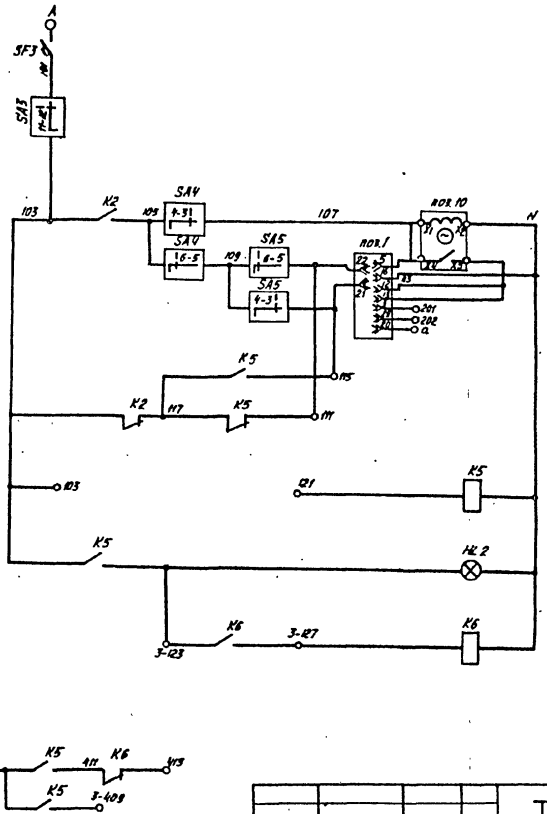

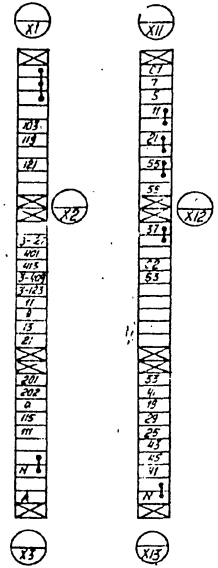

				ТП- 503-4-41.86 -АН	
				Щит автоматизации 3ЩА (1ЩА, 4ЩА... 7ЩА) Схема электрическая принципиальная	Стадия: РП; Масса: ; Масштаб: ; Лист 5; Листов:
ГИП	Шутягин				Минавтотранс РСФСР ГИПРОАВТОТРАНС Ростовский филиал
Н.контр.	Сахновская				
Нач.отд	Молчанов				
Рук.гр.	Начаева				
Ст.инж.	Звягинцева				

Инв.№ подл. | Подпись и дата | Взам.инв.№

Ц00391-04 8

Копировал

Формат А3

Вид спереди

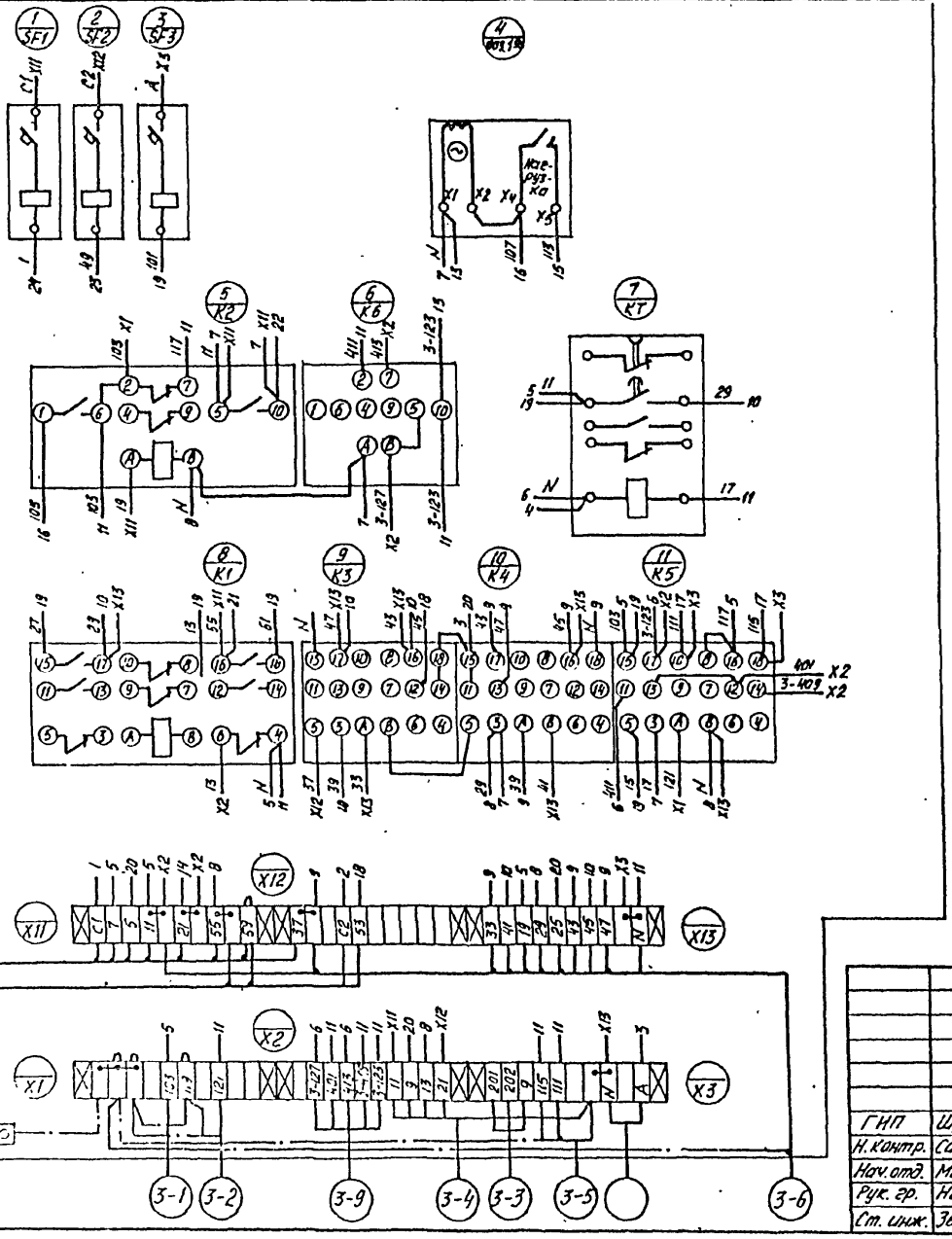

Дверь (вид сзади)

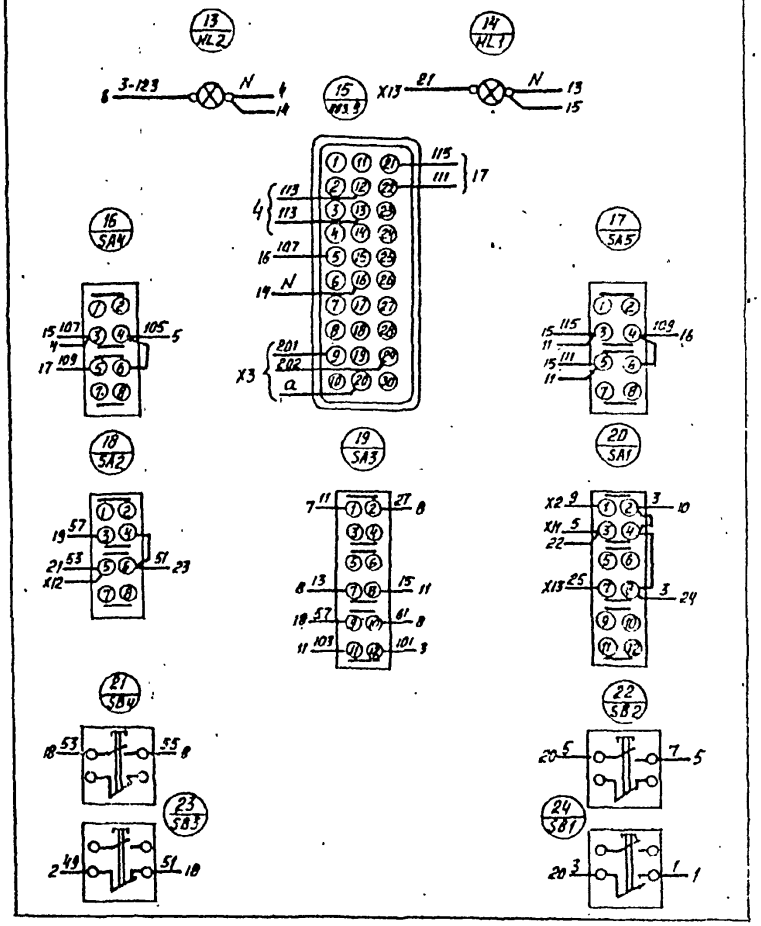

ГИП	Шульгин		
Н. контр.	Сахновская		
Нач. отд.	Молчанов		
Рук. гр.	Нечаева		
Ст. инж.	Звягинцева		

ТП-503-4-41.86 -АН

Щит автоматизации ЗЩА (1ЩА, 4ЩА...7ЩА) Схема электрическая соединений

Стадия	Масса	Масштаб
РП		
Лист 6	Листов	

Минавтотранс РСФСР
ГИПРОАВТОТРАНС
Ростовский филиал

Инв. № подл. | Подпись и дата | Взам. инв. №

Ц00391-04 9

ТИПОВОЙ ПРОЕКТ - 503-4-41.86 - АЛЬБОМ IV

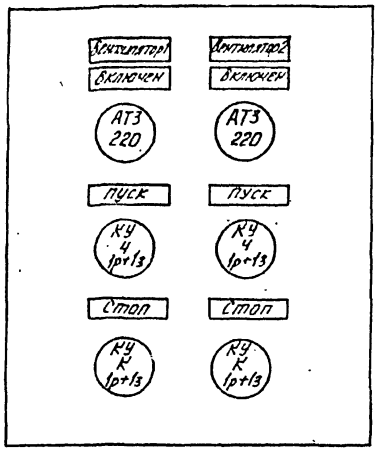

Донный чертеж передается заводу-изготовителю кнопочных постов.

Инв. № подл. | Подпись и дата | Взам. инв. №

ГИП	Шульгин		
Н. контр.	Сахновская		
Нач. отд.	Маманов		
Рук. гр.	Начаева		
Ст. инж.	Звягинцева		

ТП - 503-4-41.86 - АН

Кнопочный пост
Эскиз для заказа поста ПКУ15-21.231-4043

Стадия	Масса	Масштаб
РП		
Лист 1	Листов	

МИНАВТОТРАНС РСФСР
ГИПРОАВТОТРАНС
Ростовский филиал

Копировал Формат А4

ТИПОВОЙ ПРОЕКТ - 503-4-41.86 АЛЬБОМ IV

Панель	Надпись	Поз. обозначение	Место надписи	Текст	Кол.	Вид шрифта	Заготовка
	1	SF	Табличка	Питание ~ 220 В; 1,6 А	1		
	2	SF1	Табличка	Питание рабочее	1		
	3	SF2	Табличка	Питание резервное	1		
	4	—	Табличка	Аварийная сигнализация	1		
	5	—	Табличка	Замораживание калорифера	1		
	6	1-HL3	Табличка	Система П1	1		
	7	3-HL3	Табличка	Система П3	1		
	8	4-HL3	Табличка	Система П4	1		
	9	5-HL3	Табличка	Система П5	1		
	10	6-HL3	Табличка	Система П6. Замораживание калорифера	1		
	11	7-HL3	Табличка	Система П7. Замораживание калорифера	1		
	12	HL9	Табличка	Включен рабочий ввод	1		
	13	HL10	Табличка	Включен резервный ввод	1		
	14	SB1	Табличка	Опробование	1		
	15	SB3	Табличка	Опробование сигнализации рабочего и резервного ввода	1		
	16	SB2	Табличка	Съем сигнала	1		

Инв. № подл. | Подпись и дата | Взам. инв. №

ГИП	Шульгин		
Н. контр.	Сахновская		
Нач. отд.	Маманов		
Рук. гр.	Начаева		
Ст. инж.	Звягинцева		

ТП - 503-4-41.86 - АН

Щит сигнализации ЩС
Перечень надписей

Стадия	Лист	Листов
РП	1	

МИНАВТОТРАНС РСФСР
ГИПРОАВТОТРАНС
Ростовский филиал

Ц00391-04 10

Копировал Формат А4

ТИПОВОЙ ПРОЕКТ 503-4-41.86 АЛЬБОМ IV

Формат	Зона	Поз.	Обозначение	Наименование	Кол.	Примечание
				Документация		
			А Н-4	Чертеж общего вида		
			А Н-5	Схема электрическая принципиальная		
			А Н-6	Схема электрическая соединений		
			А Н-1	Перечень надписей		
				Сборочные единицы		
				Н1		
				Выключатели		
		1		А63-М - Ур1 А, отс. 1,3	1	SF
		2		А63-М Ур 25А, отс. 1,3	2	SF1, SF2
				Реле		
		3		РПУ2-36800 УЗА; U~220В	1	К3
		4		РПУ2-36220 УЗА; U~220В	2	К2, К1
		5		Диод Д-226 Б		
				U~400В; 0,3А	7	VД1...VД7

Инв. № подл. | Подпись и дата | Взам. инв. №

ТП- 503-4-41.86 -АН			
ГИП Шуравин			
Н.контр. Сахновская			
Нач. отд. Малиновая			
Рук. гр. Нечаева			
Ст. инж. Звягинцева			
Щит сигнализации ЩС. Технические данные аппаратов	Стадия: РП	Лист: 2	Листов:
	Минавтотранс РСФСР ГИПРОАВТОТРАНС Ростовский филиал		

ТИПОВОЙ ПРОЕКТ 503-4-41.86 АЛЬБОМ IV

Формат	Зона	Поз.	Обозначение	Наименование	Кол.	Примечание
				Н51		
				Кнопки		
		6		КЕ-011 исп. 2; толкатель черный	1	SB1
		7		КЕ-011 исп. 1, толкатель черный	1	SB3
		8		КЕ-011 исп. 2, толкатель красный	1	SB2
		9		Арматура АС-220	8	1HL3; 3HL3. 7HL3; HL9
				U~220В; цвет красный		HL10
				Звонок ЗВП-220; U~220В	1	HA
				Колодка восьмиклеммная	1	
				Колодка из 10 зажимов на ток 16 А		

Инв. № подл. | Подпись и дата | Взам. инв. №

ТП- 503-4-41.86 -АН	Лист 3

ТИПОВОЙ ПРОЕКТ 503-4-41.86 АЛЬБОМ IV

Вид спереди
Дверь не показана

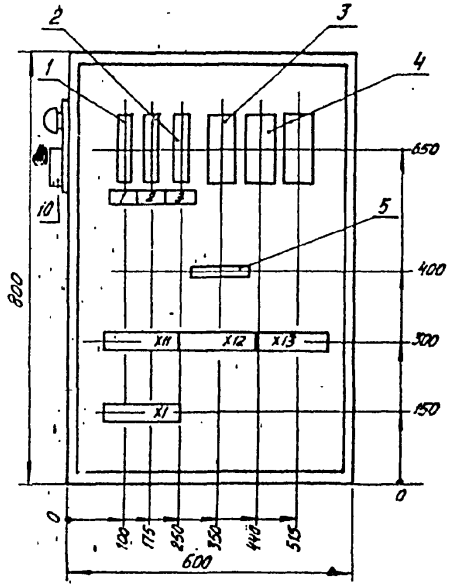

Дверь
Вид спереди

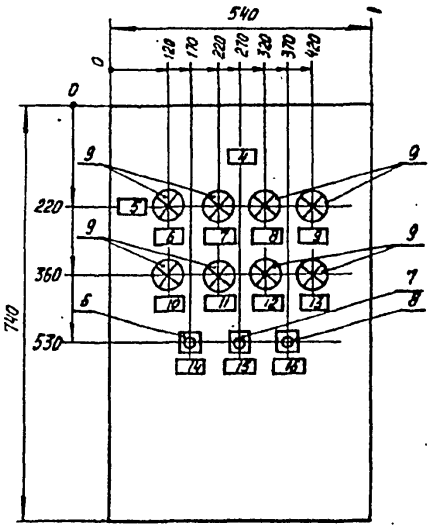

Глубина ящика 350 мм

				ТП- 503-4-41.86 -АН	
				Щит сигнализации ЩС Общий вид	Стадия: Р/Т; Масса; Масштаб
					Лист 4; Листов
ГИП	Шульгин				МИНАВТОТРАНС РСФСР ГИПРОАВТОТРАНС Ростовский филиал
Н контр	Сохновская				
Нач отд	Молчанов				
Рук гр	Нечаева				
Ст инж	Звягинцева				

Инв. № подл. | Подпись и дата | Взам. инв. №

400391-04 12

Копировал

Формат А3

ТИПОВОЙ ПРОЕКТ 503-4-41.86 АЛЬБОМ IV

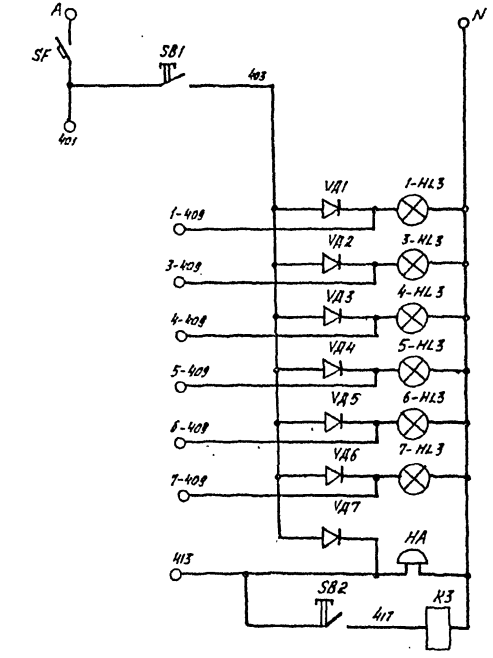

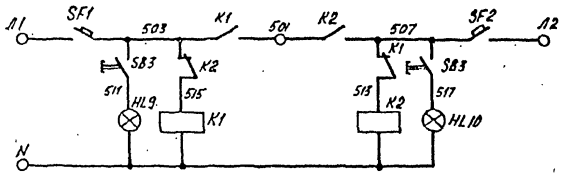

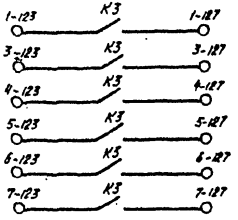

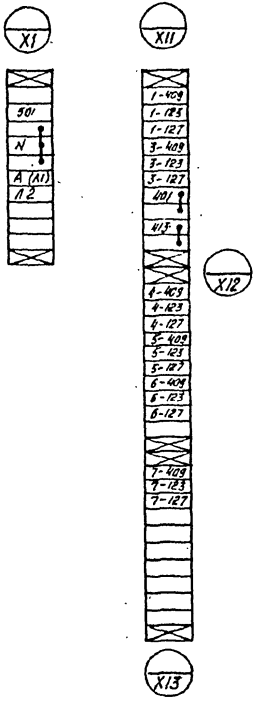

ТП- 503-4-41.86 -АН			
Щит сигнализации ЩС Схема электрическая принципиальная		Стадия	Масса	Масштаб
		Р/Т		
		Лист 5	Листов
ГИП Шулагин		Минавтотранс РСФСР ГИПРОАВТОТРАНС Ростовский филиал	
Н. контр. Сохновская			
Нач. отд. Молчанов			
Рук. гр. Нечаева			
Ст. инж. Звягинцева			

Инв. № подл. | Подпись и дата | Взам. инв. №

ТИПОВОЙ ПРОЕКТ 503-4-41.86 АЛЬБОМ IV

Вид спереди

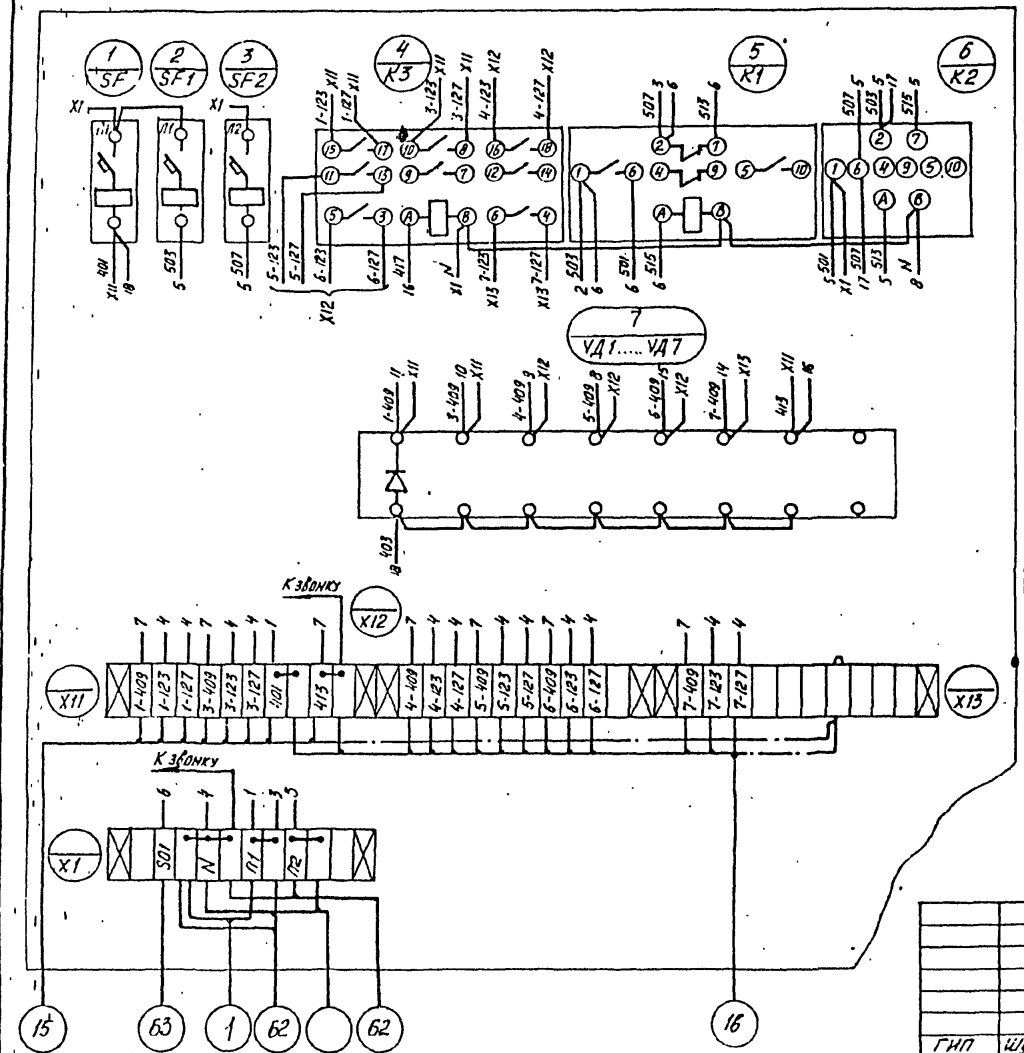

Дверь (вид сзади)

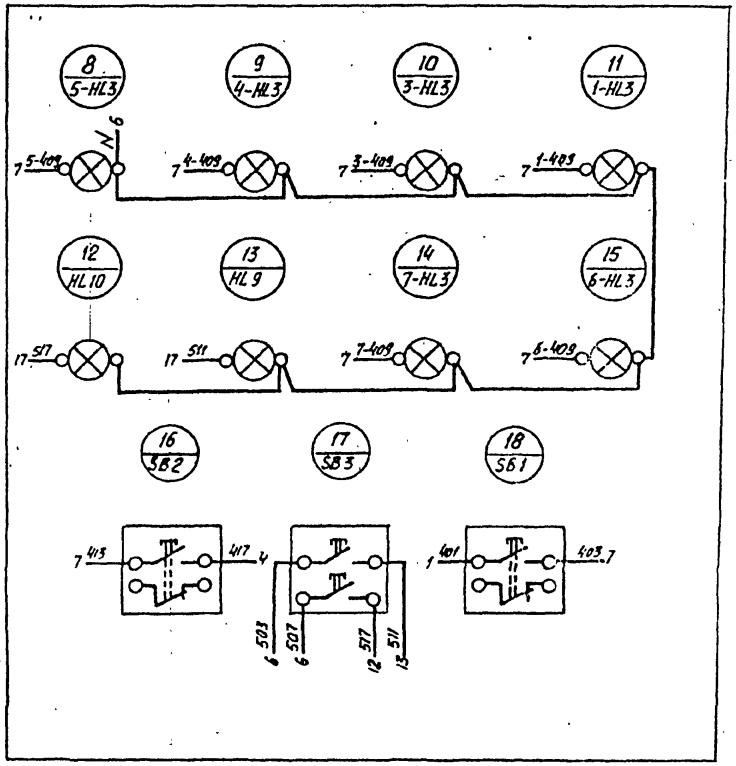

ГИП	Шульгин		ТП-503-4-41.86 -АН		
Н контр	Сахновская		Щит сигнализации ЩС Схема электрическая соединений	Стадия	Масса	Масштаб
Нач. отд	Молчанов			РП		
Рук. гр	Нечаева			Лист 6	Листов	
Ст. инж.	Звягинцева			МИНАВТОТРАНС РСФСР ГИПРОАВТОТРАНС Ростовский филиал		

Инв. | Подпись и дата | Взам инв. №

Ц00391-04 (14)

Копировал Ш... Формат А3

gost.e-ecolog.ru