ТИПОВОЙ ПРОЕКТ
901-4-57.83

# РЕЗЕРВУАРЫ ДЛЯ ВОДЫ

## ПРЯМОУГОЛЬНЫЕ ЖЕЛЕЗОБЕТОННЫЕ СБОРНЫЕ

## ЕМК. 50 $м^3$

## /С ПРИМЕНЕНИЕМ ИЗДЕЛИЙ ПРОМЗДАНИЙ/

**АЛЬБОМ III**

**КОНСТРУКЦИИ ЖЕЛЕЗОБЕТОННЫЕ**

gost.e-ecolog.ru

# ТИПОВОЙ ПРОЕКТ
# 901-4-57.83

# РЕЗЕРВУАРЫ ДЛЯ ВОДЫ

## ПРЯМОУГОЛЬНЫЕ ЖЕЛЕЗОБЕТОННЫЕ СБОРНЫЕ

## ЕМК. 50 м³

## /С ПРИМЕНЕНИЕМ ИЗДЕЛИЙ ПРОМЗДАНИЙ/

### АЛЬБОМ III

### СОСТАВ ПРОЕКТА


Альбом I Общие материалы для проектирования резервуаров емк. 50-20 000 м³ /из ТП 901-4-63.83/
Альбом II Материалы для проектирования специальных мероприятий для резервуаров емк. 50-20000 м³ систем хозпитьевого водоснабжения /из ТП 901-4-63.83/
Альбом III Конструкции железобетонные.
Альбом IV Узлы резервуаров емк. 50-20 000 м³ /из ТП 901-4-63.83/
Альбом V Строительные изделия для резервуаров емк. 50-20 000 м³ /из ТП 901-4-63.83/
Альбом VI Технологические трубопроводы и сигнализация для резервуаров емк. 50-20 000 м³ /из ТП 901-4-63.83/
Альбом VII Сметы
Альбом VIII Ведомость потребности в материалах



Разработан
ГПИ Союзводоканалпроект и ЦНИИпромзданий
при участии НИИЖБ

Союзводоканалпроект
Гл. инженер В.Н.Самохин
Гл. инж. проекта О.Л.Филатов

ЦНИИпромзданий
Гл. инженер В.Б.Гранов
Нач. отдела И.А.Ушаков
Гл. инж. проекта А.Л.Чернышев

НИИЖБ
Зам. директора Н.Н.Попович
Зав. лаб. С.Н.Водопьянский
Ст. науч. сотрудник [illegible]



Технические решения одобрены Отделом типового проектирования и организации проектно-изыскательских работ Госстроя СССР письмо № 213-409 от 17.XI.1978 г.
Рабочая документация введена в действие с/п Союзводоканалпроект
Приказ № 100 от 23 июня 1983 г

Альбом

## Ведомость основных комплектов рабочих чертежей

| Обозначение | Наименование | Примеч. |
|---|---|---|
| ТП 901-4-5783-КЖ | Конструкции железобетонные | Альбом III |
| ТП 901-4-63.83-Т | Технологические трубопроводы | Альбом VI |
| ТП 901-4-63.83-С | Сигнализация. | Альбом VI |
| | | |

## Ведомость рабочих чертежей основного комплекта

| Лист | Наименование | Примеч. |
|---|---|---|
| 1 | Общие данные. | |
| 2 | План. Разрезы. | |
| 3 | Схемы расположения элементов сборных конструкций | |
| 4 | Днище. Спецификация элементов. Ведомость расхода стали | |
| 5 | Днище. Опалубочный чертеж. Узлы | |
| 6 | Днище. Армирование. | |
| | | |

## Ведомость объемов сборных железобетонных конструкций*

| | Наименование группы элементов конструкций | Код | Кол. м³ | Примеч. |
|---|---|---|---|---|
| | Стеновые панели. | 583100 | 3.86 | |
| 2 | Блоки угловые. | 583100 | 6.68 | |
| 3 | Плиты перекрытий предварительно-напряженные | 584211 | 1.85 | |
| 4 | Колпаки камер на покрытии. | 585820 | 1.29 | |

*Материалы на изготовление сборных железобетонных конструкций учтены в ведомости потребности в материалах и отдельно не учитываются.

## Ведомость ссылочных и прилагаемых документов

| Обозначение | Наименование | Примеч. |
|---|---|---|
| | Ссылочные документы | |
| 3.900-3, вып.4/82, ч.1; 2; вып.15; 2/82 | Сборные ж.б. конструкции емкостных сооружений для водоснабжения и канализации. | |
| 1.442.1-1, вып.1; 3 | Плиты перекрытий ж.б. ребристые высотой 400мм, укладываемые на полки ригелей | |
| 1.494-32 | Зонты и дефлекторы вентиляционных систем | |
| 1.459-2, вып.3 | Стальные лестницы, переходные площадки и ограждения. | |
| 4.901-18 | Оборудование резервуаров | |
| | | |
| | Прилагаемые документы | |
| ТП 901-4-63.83-КЖУ | Узлы резервуаров емк. 50-20000 м³ | Альбом IV |
| ТП 901-4-63.83-КЖИ | Строительные изделия для резервуаров емк. 50-20000 м³ | Альбом V |

## Ведомость спецификаций

| Лист | Наименование | Примеч. |
|---|---|---|
| 3 | Спецификация к схемам расположения элементов. | |
| 4 | Спецификация элементов днища | |
| 19 | Спецификация на материалы гидроизоляции. | ТП 901-4-63.83-КЖУ Ал. IV |
| | | |

Основой проект разработан в соответствии с действующими нормами и правилами.
Гл. инженер проекта [подпись] (Филатов В.Я.)

Привязан

Инв. №

| | | |
|---|---|---|
| Гип | Филатов | [подпись] |
| Нач. отд. | Ярославский | [подпись] |
| Рук. гр. | Алмазов | [подпись] |
| Гл. инж. | Брянцева | [подпись] |
| Инжен. | А. Брамова | [подпись] |

ТП 901-4-5783-КЖ

Резервуар емкостью 50 м³

Общие данные

| Стадия | Лист | Листов |
|---|---|---|
| Р | 1 | |

[illegible]

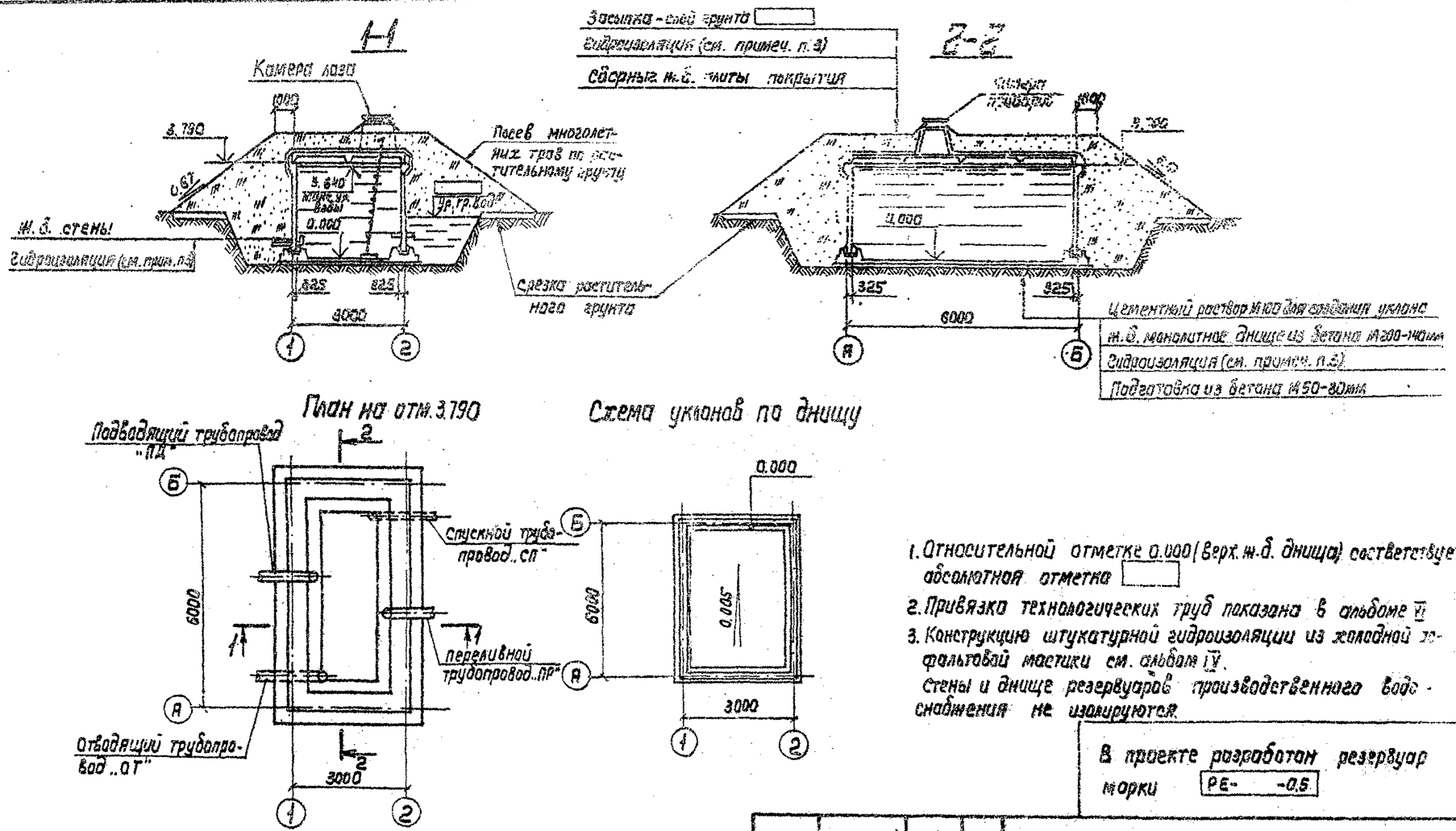


1. Относительной отметке 0.000 (верх. ж.б. днища) соответствует абсолютная отметка
2. Привязка технологических труб показана в альбоме VI
3. Конструкцию штукатурной гидроизоляции из холодной асфальтовой мастики см. альбом IV.

Стены и днище резервуаров производственного водоснабжения не изолируются.

В проекте разработан резервуар марки РЕ- -0.5

ТП901-4-57.83-КЖ

| | | | | | |
|---|---|---|---|---|---|
| Привязан | Гл. | Филатов | Резервуар емкостью 50м³ | Стадия | Лист | Листов |
| | Нач. отд. | Ярославский | | Р | 2 | |
| | Рук. гр. | Комаров | | | | |
| | Вед. инж. | Пастернак | План. Разрезы | | | |
| | Инженер | Ермилова | | | | |

Альбом III

Схема расположения элементов стен.

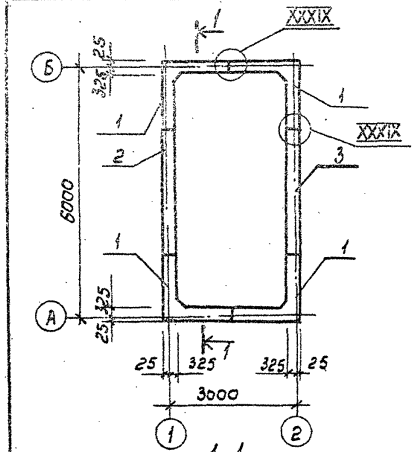


Схема расположения элементов покрытия.

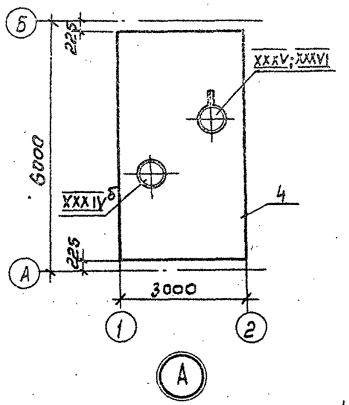


1-1

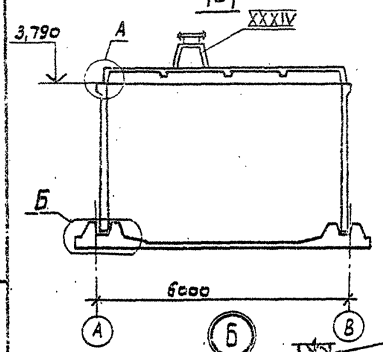


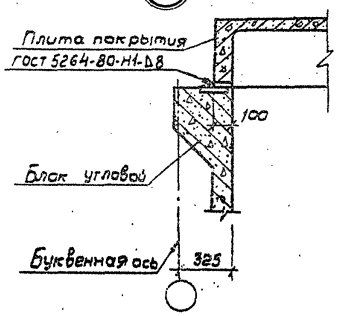


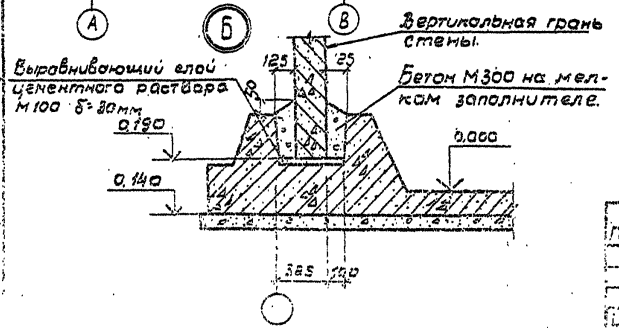


Спецификация к схемам расположения элементов

| Марка, поз. | Обозначение | Наименование | Кол. | Масса ед., кг. | Примечание |
|---|---|---|---|---|---|
| | | Сборочные единицы | | | |
| 1 | ТП901-4-63.83-КЖИ-3.100-02 АА V | Блок угловой | 4 | 4180 | 1) |
| 2 | -КЖИ-2.400 АА V | Панель стеновая ПС1-36-63г | 1 | 4830 | 1) 2) |
| 3 | -01 | То же ПС1-36-63д | 1 | 4830 | |
| XXXV | -КЖУ АА IV | Камера лаза | 1 | | 3) |
| XXXVI | -КЖУ АА IV | То же | 1 | | 4) |
| XXXIV б | -КЖУ АА IV | Камера приборов | 1 | | |
| XXXIX | -КЖУ АА IV | Стык элементов стен | 6 | | |
| | ТП901-4-57.83-КЖ АА III | Днище монолитное | | | |
| | Переменные данные для исполнений | | | | |
| | | РЕ - 100; 100 м | | | |
| 4 | ТП901-4-63.83-КЖИ-4.100-05 АА V | Плита покрытия 1П1-3АIV т-пв | 1 | 4500 | 5) |
| | | РЕ - 75; 75 м | | | |
| 4 | -04 | Плита покрытия 1П1-2АIV т-пв | 1 | 4500 | 5) |
| | | | | | |

1. Поверхности данных изделий, контактирующие с водой, в резервуаре хоз-питьевого водоснабжения должны быть гладкими без раковин и пор.
2. Отверстия в панелях поз. 2 и 3 рассчитаны на пропуск трубопроводов с применением герметиков (сер. 3.900-3 вып. 2/2 узел 2д). Допускается пропуск трубопроводов с помощью ребристого патрубка или через сальник по серии 3.901-5. Диаметр отверстия уточняется при привязке.
3. Только для производственного водоснабжения.
4. Только для хоз.-питьевого водоснабжения.
5. С защитой закладных изделий в соответствии с пТТ1.3 (альбом V)
6. Электроды типа Э-42.

ТП 901-4-57.83-КЖ

| | | | | | | |
|---|---|---|---|---|---|---|
| Гип | Филатов | | Резервуар емкостью 50 м³ | Стадия | Лист | Листов |
| Нач. отд. | Ярославский | | | Р | 3 | |
| Рук. гр. | Алмазов | | | | | |
| Вед. инж. | Толстикова | | Схемы расположения элементов сборных конструкций | | | |
| Инжен. | Абрамова | | | | | |
| Техник | Зудина | | | | | |

Привязан

Инв. №

Подпись и дата | Взам. инв. №

## Спецификация элементов

| Формат | Зона | Поз. | Обозначение | Наименование | Кол. | Примечание |
|---|---|---|---|---|---|---|
| | | | | Сборочные единицы | | |
| А4 | | 1 | ТП901-4-63.83-КЖИ-1.000-05 АА V | Каркас пространственный | 4 | |
| А4 | | 2 | -07 | " | 2 | |
| | | 3 | 3.900-3 Вып 4/82 Часть 2, кр-1 | Каркас плоский | 4 | |
| А4 | | 4 | ТП901-4-63.83-КЖИ-1.032 АА V | Сетка | 1 | |
| А4 | | 5 | -КЖИ-1.031 АА V | " | 1 | |
| А4 | | 6 | -КЖИ-1.001-03 АА V | " | 16 | |
| А4 | | 7 | -07 | " | 16 | |
| | | | -КЖИ-7.300 АА V | Трубопровод отводящий „ОТ" | 1 | |
| | | | -КЖИ-7.400 АА V | Трубопровод спускной „СП" | 1 | |
| | | | | Детали | | |
| | | | | Арматура по ГОСТ 5781-82 | | |
| БЧ | | 8 | | ф8 А-III ℓ=1120 | 48 | 0,44 кг |
| БЧ | | 9* | | ф12 А-III ℓ=2400 | 4 | 2,13 кг |
| БЧ | | 10* | | ф12 А-III ℓ=1550 | 8 | 1,38 кг |
| БЧ | | 11* | | ф12 А-III ℓ=1200 | 4 | 1,06 кг |
| БЧ | | 12 | | ф12 А-III ℓ=570 | 12 | 0,51 кг |
| БЧ | | 13 | | ф5 ВI ГОСТ 6727-80 ℓ=1100 | 48 | 0,16 кг |
| | | | | | | |
| | | | | Материалы | | |
| | | | | Бетон М200, Мрз50, В6 | 10,3 | м³ |
| | | | | Цементный раствор М100 | 0,1 | м³ |
| | | | | Бетон М50 (подготовка) | 2,2 | м³ |

* Поз. 9, 10, 11 – см. ведомость деталей на листе 5

Ведомость расхода стали на днище, кг

| Марка резервуара | Изделия арматурные | | | | | | | | | | Общий расход |
|---|---|---|---|---|---|---|---|---|---|---|---|
| | Арматура класса | | | | | | | | | | |
| | A-III | | | | | | | | B-I | | |
| | ГОСТ 5781-82 | | | | | | | | ГОСТ 6727-80 | | |
| | ф6 | ф8 | ф10 | ф12 | ф14 | | Итого | 5 | | Итого | |
| РЕЗ-100; 100м; 75; 75м; 50; 50м | 43,9 | 254,7 | 153,6 | 29,9 | 42,8 | | 524,9 | 39,1 | | 39,1 | 564,0 |
| | | | | | | | | | | | |
| | | | | | | | | | | | |

В объем строительных конструкций трубопроводы „ОТ" и „СП" не входят

Привязан

Инв. №

| | | | |
|---|---|---|---|
| ТП 901-4-57.83-КЖ | | | |
| Гип Филатов | Резервуар емкостью 50 м³ | Стадия | Лист | Листов |
| Нач. отд. Ярославский | | Р | 4 | |
| Рук. гр. Алмазов | | | | |
| Вед. инж. Толстикова | Днище. Спецификация элементов. Ведомость расхода стали | | | |
| Инжен. Абрамова | | СОЮЗВОДОКАНАЛПРОЕКТ | | |

Инв. № подл. | Подпись и дата | Взам. инв. №

Альбом III

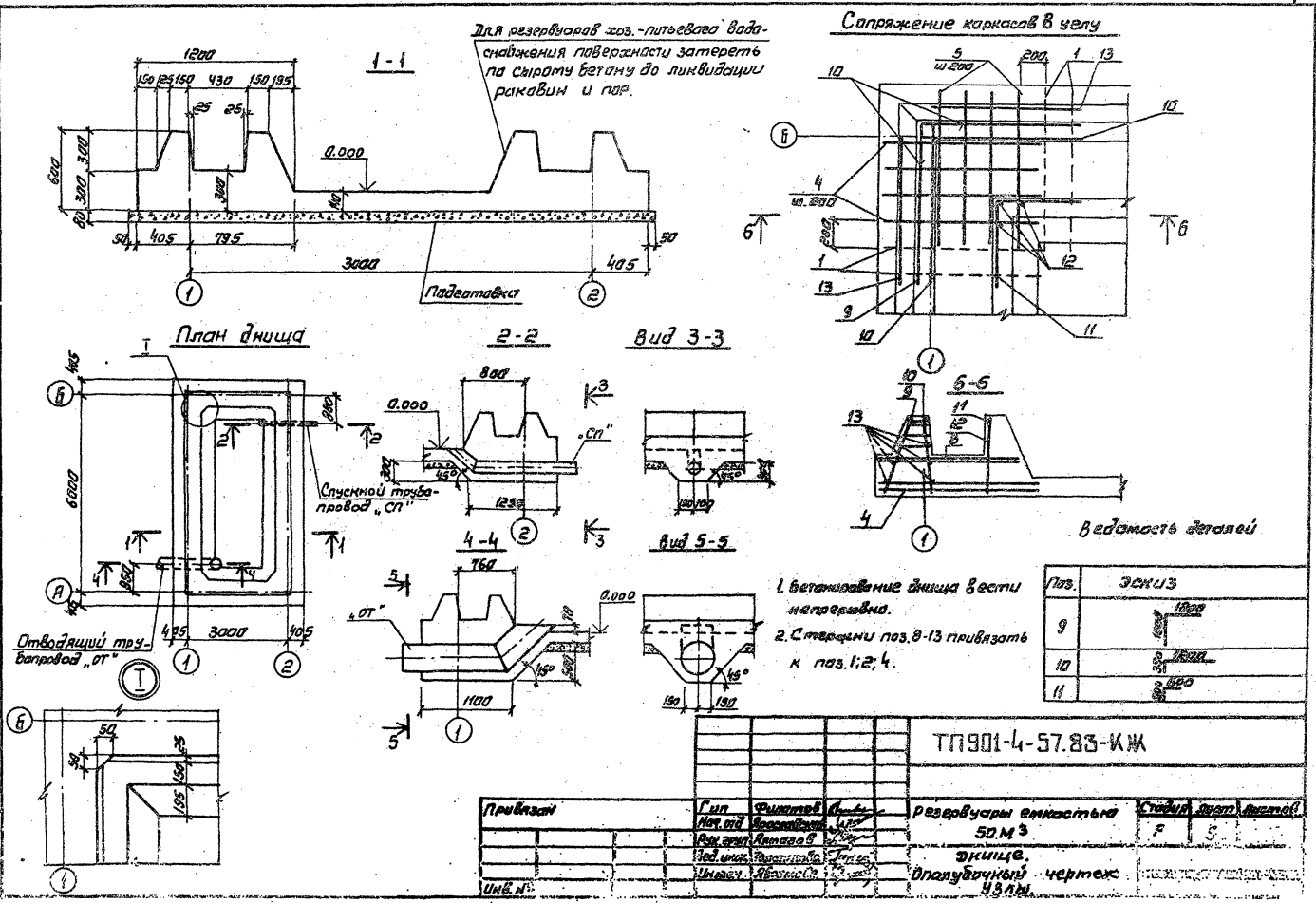
1-1
Для резервуаров хоз.-питьевого водоснабжения поверхности затереть по сырому бетону до ликвидации раковин и пор.
Подготовка
Сопряжение каркасов в углу
План днища
Спускной трубопровод „СП"
Отводящий трубопровод „ОТ"
2-2
Вид 3-3
4-4
Вид 5-5
6-6
Ведомость деталей
1. Бетонирование днища вести непрерывно.
2. Стержни поз. 8-13 привязать к поз. 1; 2; 4.
Поз.
Эскиз
9
10
11
ТП901-4-57.83-КЖ
Привязан
Гип
Нач. отд
Рук. груп
Ред. инж.
Инженер
Резервуары емкостью 50 м³
Днище.
Опалубочный чертеж узлы.
Стадия
Лист
Листов
Инв. №
Подпись и дата
Взам. инв. №

Альбом II

## Нижняя арматура днища

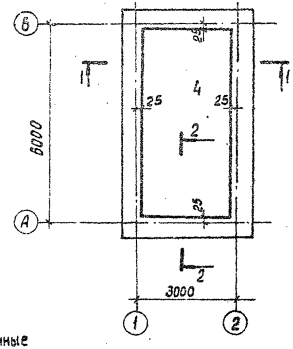


## Верхняя арматура днища

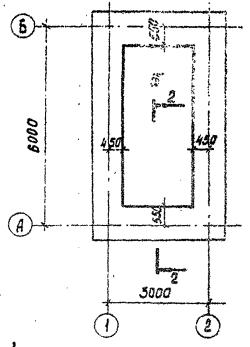


## Армирование фундамента стены

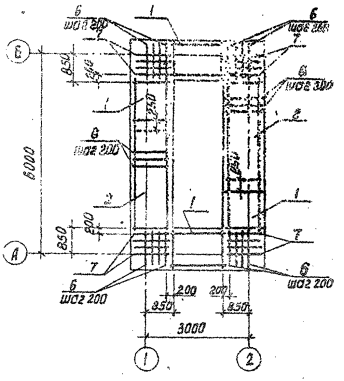


## Схема установки каркасов-фиксаторов

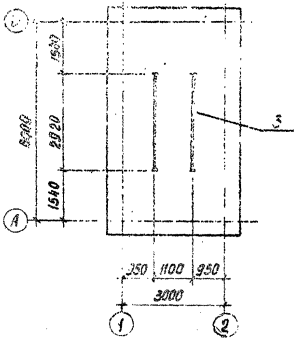


Длинные концы каркаса пространственного

## 1-1

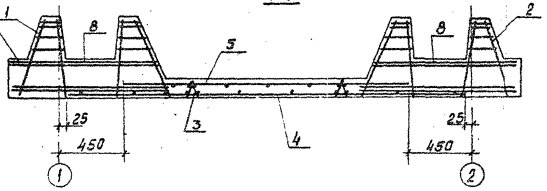


## 2-2

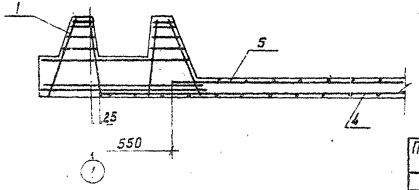


1. В месте прохода трубы стержни сеток днища, попадающие на края трубы, отогнуть, пересекающие трубу, разрезать и их концы приварить к трубе.
2. Защитный слой для нижней арматуры, равный 35мм, обеспечивается установкой „бетонных сухариков" требуемой толщины, для верхней арматуры -20мм каркасами - фиксаторами (поз.3).

| | | | | | | |
|---|---|---|---|---|---|---|
| Привязан | | ГИП | Филатов | ТП 901-4-57.83 - КЖ | | |
| | | Нач. отд. | Ярославский | Резервуар емкостью 50 м³ | Стадия | Лист | Листов |
| | | Рук. груп. | Алмазов | | Р | 6 | |
| | | Вед. инж. | Толстикова | Днище. Армирование | Союзводоканалпроект | | |
| | | Инженер | Абрамова | | | | |

Инв. № подл. | Подпись и дата | Взам. инв. №

gost.e-ecolog.ru