ТИПОВОЙ ПРОЕКТ

902-1-147.88

КАНАЛИЗАЦИОННАЯ НАСОСНАЯ СТАНЦИЯ ПРОИЗВОДИТЕЛЬНОСТЬЮ 120-660 $м^3$/ч, НАПОРОМ 6-51 М ПРИ ГЛУБИНЕ ЗАЛОЖЕНИЯ ПОДВОДЯЩЕГО КОЛЛЕКТОРА 7.0 М (МОНОЛИТНЫЙ ВАРИАНТ)

АЛЬБОМ 5

ПОДЗЕМНАЯ ЧАСТЬ

КЖ2 КОНСТРУКЦИИ ЖЕЛЕЗОБЕТОННЫЕ СТР. 2...13
КМ2 КОНСТРУКЦИИ МЕТАЛЛИЧЕСКИЕ СТР. 14...21
КЖ2И ИЗДЕЛИЯ СТР. 22...25

gost.e-ecolog.ru

ТИПОВОЙ ПРОЕКТ
902-1-147.88

КАНАЛИЗАЦИОННАЯ НАСОСНАЯ СТАНЦИЯ ПРОИЗВОДИТЕЛЬНОСТЬЮ 120-660 $м^3$/ч, НАПОРОМ 6-51 м ПРИ ГЛУБИНЕ ЗАЛОЖЕНИЯ ПОДВОДЯЩЕГО КОЛЛЕКТОРА 7,0 м
(МОНОЛИТНЫЙ ВАРИАНТ)

АЛЬБОМ 5
ПЕРЕЧЕНЬ АЛЬБОМОВ

Альбом 1 (из ТП 902-1-142.88)	ПЗ	Пояснительная записка
Альбом 2 (из ТП 902-1-142.88)	ТХ	Технология производства
	ВК	Внутренний водопровод и канализация
	ОВ	Отопление и вентиляция
Альбом 3 (из ТП 902-1-142.88)		Общие чертежи
	АО	Архитектурные решения
	КЖ1	Конструкции железобетонные
	КМ1	Конструкции металлические
	КЖИ	Изделия
Альбом 4 (из ТП 902-1-142.88)	АОИ	Изделия
Альбом 5		Подземная часть
	КЖ2	Конструкции железобетонные
	КМ2	Конструкции металлические
	КЖ2И	Изделия
Альбом 6 (из ТП 902-1-142.88)	ЭМ1	Силовое электрооборудование
	АТХ1	Технологический контроль
Альбом 7 (из ТП 902-1-142.88)	Н	Нестандартизированное оборудование
Альбом 8 (из ТП 902-1-142.88)	СО	Спецификации оборудования
Альбом 9	ВМ	Ведомости потребности в материалах
Альбом 10 (из ТП 902-1-142.88)	С	Сметы. Общая часть.
Альбом 11	С	Сметы. Подземная часть.

Примененные типовые материалы:
серия 7.902-4 Бак разрыва струи вместимостью 100 л

Разработан проектным институтом
„Харьковский Водоканалпроект"

Главный инженер института — Г.А. Бондаренко
Главный инженер проекта — В.С. Лялюк

Распространитель ЦИТП (Тбилисский филиал)

Утвержден и введен в действие
Главным управлением проектирования Госстроя СССР
протокол от 09.08.88г №53

Альбом 5

ТП 902-1-147.88

Содержание альбома

№№ листов	Наименование и обозначение документов. Наименование листа	Стр.
	Содержание	
	Основной комплект чертежей марки КЖ2	
1.	Общие данные	3
2.	Планы на отм. -6,200 м; -8,500; Разрезы 1-1, 2-2	4
3.	Схема расположения элементов подземной части	5
4.	СТМ1, СТМ2. Общий вид	6
5.	Плита днища ПДМ1. Общий вид и схема армирования	7
6.	Плита днища ПДМ1. Схема армирования, Раскрой сеток	8
7.	СТМ1. Схема армирования (начало)	9
8.	СТМ1. Схема армирования (окончание)	10
9.	СТМ2. Схема армирования (начало)	11
10.	СТМ2. Схема армирования (окончание)	12
11.	Схема расположения опорных блоков и форшахты.	13

№№ листов	Наименование и обозначение документов. Наименование листа	Стр.
	Основной комплект чертежей марки КЖ2	
1	Общие данные (начало)	14
2	Общие данные (продолжение)	15
3	Общие данные (окончание)	16
4	Схема расположения лестниц и площадок н. 0,000 и -3,000 м	17
5	Схема расположения лестниц и площадок на отм. 0,000. Узлы I-V, ОТМ1	18
6	Схема расположения металлической площадки ПМ1 Насосы марки СД.	19
7	Схема расположения металлической площадки. Насосы марки СМ	20
8	Схема расположения площадки для обслуживания крана на отм. -8,600	21

№№ листов	Наименование и обозначение документов. Наименование листа	Стр.
	Изделия КЖ2.И	
	Содержание выпуска	22
	Технические требования	22
	Каркас плоский Кр1, Кр2	22
	Каркас плоский Кр3	23
	Каркас плоский Кр4	23
	Изделие закладное МН1	23
	Изделие закладное МН2	24
	Ведомость расхода стали	24
	Изделие закладное МН3	24
	Изделие соединительное МС1	24
	Опорный блок ОБ1	25
	Сетка арматурная С1	25
	Сетка арматурная С2	25

Согласовано:

Инв.№ подл. | Подп. и дата | Взам.инв.№ | Инв.№ дубл. | Подп. и дата

Формат А2

Копировал:

Альбом 5

Ведомость рабочих чертежей основного комплекта марки КЖ2

Лист	Наименование	Примечание
1	Общие данные	
2	Планы на отм.-6.200-8.500. Разрезы 1-1, 2-2	
3	Схема расположения элементов подземной части	
4	Стн1, Стн2. Общий вид	
5	Плита днища ПДн1. Общий вид и схема армирования	
6	Плита днища ПДн1. Схема армирования. Раскрой сеток	
7	Стн1. Схема армирования (начало)	
8	Стн1. Схема армирования (окончание)	
9	Стн2. Схема армирования (начало)	
10	Стн2. Схема армирования (окончание)	
11	Схема расположения опорных блоков и форшахты	

Ведомость ссылочных и прилагаемых документов

Обозначение	Наименование	Примечание
	Ссылочные документы	
5.900-2	Сальники набивные Ду 50...1400 для пропуска труб через стены.	
1.400-15	Унифицированные закладные изделия железобетонных конструкций для крепления технологических коммуникаций и устройств.	

Схемы расчетных нагрузок (опускной способ)

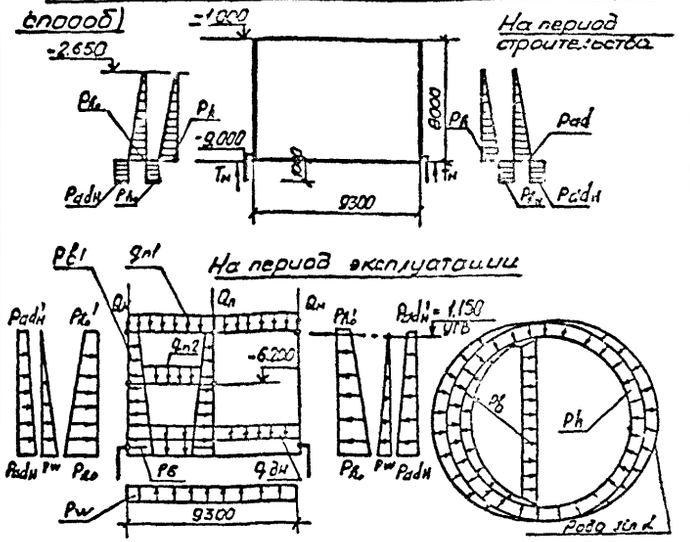
-1.000
-2.650
-9.000
8000
9300
На период строительства
На период эксплуатации
-6.200
Ø6
Ph
Ø8
Ø28
Ø26
Ø20
Ø18
Ø16
Ø14
Ø12
Ø10
Ø8
Ø6
Ø4
Ø3
Ø2
Ø1
Ø0,5
Ø0,25
Ø0,125
Ø0,063
Ø0,032
Ø0,016
Ø0,008
Ø0,004
Ø0,002
Ø0,001
Ø0,0005
Ø0,0002
Ø0,0001
Ø0,00005
Ø0,00002
Ø0,00001
Ø0,000005
Ø0,000002
Ø0,000001
Ø0,0000005
Ø0,0000002
Ø0,0000001
Ø0,00000005
Ø0,00000002
Ø0,00000001
Ø0,000000005
Ø0,000000002
Ø0,000000001
Ø0,0000000005
Ø0,0000000002
Ø0,0000000001
Ø0,00000000005
Ø0,00000000002
Ø0,00000000001
Ø0,000000000005
Ø0,000000000002
Ø0,000000000001
Ø0,0000000000005
Ø0,0000000000002
Ø0,0000000000001
Ø0,00000000000005
Ø0,00000000000002
Ø0,00000000000001
Ø0,000000000000005
Ø0,000000000000002
Ø0,000000000000001
Ø0,0000000000000005
Ø0,0000000000000002
Ø0,0000000000000001
Ø0,00000000000000005
Ø0,00000000000000002
Ø0,00000000000000001
Ø0,000000000000000005
Ø0,000000000000000002
Ø0,000000000000000001
Ø0,0000000000000000005
Ø0,0000000000000000002
Ø0,0000000000000000001
Ø0,00000000000000000005
Ø0,00000000000000000002
Ø0,00000000000000000001
Ø0,000000000000000000005
Ø0,000000000000000000002
Ø0,000000000000000000001
Ø0,0000000000000000000005
Ø0,0000000000000000000002
Ø0,0000000000000000000001
Ø0,00000000000000000000005
Ø0,00000000000000000000002
Ø0,00000000000000000000001
Ø0,000000000000000000000005
Ø0,000000000000000000000002
Ø0,000000000000000000000001
Ø0,0000000000000000000000005
Ø0,0000000000000000000000002
Ø0,0000000000000000000000001
Ø0,00000000000000000000000005
Ø0,00000000000000000000000002
Ø0,00000000000000000000000001
Ø0,000000000000000000000000005
Ø0,000000000000000000000000002
Ø0,000000000000000000000000001
Ø0,0000000000000000000000000005
Ø0,0000000000000000000000000002
Ø0,0000000000000000000000000001
Ø0,00000000000000000000000000005
Ø0,00000000000000000000000000002
Ø0,00000000000000000000000000001
Ø0,000000000000000000000000000005
Ø0,000000000000000000000000000002
Ø0,000000000000000000000000000001
Ø0,0000000000000000000000000000005
Ø0,0000000000000000000000000000002
Ø0,0000000000000000000000000000001
Ø0,00000000000000000000000000000005
Ø0,00000000000000000000000000000002
Ø0,00000000000000000000000000000001
Ø0,000000000000000000000000000000005
Ø0,000000000000000000000000000000002
Ø0,000000000000000000000000000000001
Ø0,0000000000000000000000000000000005
Ø0,0000000000000000000000000000000002
Ø0,0000000000000000000000000000000001
Ø0,00000000000000000000000000000000005
Ø0,00000000000000000000000000000000002
Ø0,00000000000000000000000000000000001
Ø0,000000000000000000000000000000000005
Ø0,000000000000000000000000000000000002
Ø0,000000000000000000000000000000000001
Ø0,0000000000000000000000000000000000005
Ø0,0000000000000000000000000000000000002
Ø0,0000000000000000000000000000000000001
Ø0,00000000000000000000000000000000000005
Ø0,00000000000000000000000000000000000002
Ø0,00000000000000000000000000000000000001
Ø0,000000000000000000000000000000000000005
Ø0,000000000000000000000000000000000000002
Ø0,000000000000000000000000000000000000001
Ø0,0000000000000000000000000000000000000005
Ø0,0000000000000000000000000000000000000002
Ø0,0000000000000000000000000000000000000001
Ø0,00000000000000000000000000000000000000005
Ø0,00000000000000000000000000000000000000002
Ø0,00000000000000000000000000000000000000001
Ø0,000000000000000000000000000000000000000005
Ø0,000000000000000000000000000000000000000002
Ø0,000000000000000000000000000000000000000001
Ø0,0000000000000000000000000000000000000000005
Ø0,0000000000000000000000000000000000000000002
Ø0,0000000000000000000000000000000000000000001
Ø0,00000000000000000000000000000000000000000005
Ø0,00000000000000000000000000000000000000000002
Ø0,00000000000000000000000000000000000000000001
Ø0,000000000000000000000000000000000000000000005
Ø0,000000000000000000000000000000000000000000002
Ø0,000000000000000000000000000000000000000000001
Ø0,0000000000000000000000000000000000000000000005
Ø0,0000000000000000000000000000000000000000000002
Ø0,0000000000000000000000000000000000000000000001
Ø0,00000000000000000000000000000000000000000000005
Ø0,00000000000000000000000000000000000000000000002
Ø0,00000000000000000000000000000000000000000000001
Ø0,000000000000000000000000000000000000000000000005
Ø0,000000000000000000000000000000000000000000000002
Ø0,000000000000000000000000000000000000000000000001
Ø0,0000000000000000000000000000000000000000000000005
Ø0,0000000000000000000000000000000000000000000000002
Ø0,0000000000000000000000000000000000000000000000001
Ø0,00000000000000000000000000000000000000000000000005
Ø0,00000000000000000000000000000000000000000000000002
Ø0,00000000000000000000000000000000000000000000000001
Ø0,000000000000000000000000000000000000000000000000005
Ø0,000000000000000000000000000000000000000000000000002
Ø0,000000000000000000000000000000000000000000000000001
Ø0,0000000000000000000000000000000000000000000000000005
Ø0,0000000000000000000000000000000000000000000000000002
Ø0,0000000000000000000000000000000000000000000000000001
Ø0,00000000000000000000000000000000000000000000000000005
Ø0,00000000000000000000000000000000000000000000000000002
Ø0,00000000000000000000000000000000000000000000000000001
Ø0,000000000000000000000000000000000000000000000000000005
Ø0,000000000000000000000000000000000000000000000000000002
Ø0,000000000000000000000000000000000000000000000000000001
Ø0,0000000000000000000000000000000000000000000000000000005
Ø0,0000000000000000000000000000000000000000000000000000002
Ø0,0000000000000000000000000000000000000000000000000000001
Ø0,00000000000000000000000000000000000000000000000000000005
Ø0,00000000000000000000000000000000000000000000000000000002
Ø0,00000000000000000000000000000000000000000000000000000001
Ø0,000000000000000000000000000000000000000000000000000000005
Ø0,000000000000000000000000000000000000000000000000000000002
Ø0,000000000000000000000000000000000000000000000000000000001
Ø0,0000000000000000000000000000000000000000000000000000000005
Ø0,0000000000000000000000000000000000000000000000000000000002
Ø0,0000000000000000000000000000000000000000000000000000000001
Ø0,00000000000000000000000000000000000000000000000000000000005
Ø0,00000000000000000000000000000000000000000000000000000000002
Ø0,00000000000000000000000000000000000000000000000000000000001
Ø0,000000000000000000000000000000000000000000000000000000000005
Ø0,000000000000000000000000000000000000000000000000000000000002
Ø0,000000000000000000000000000000000000000000000000000000000001
Ø0,0000000000000000000000000000000000000000000000000000000000005
Ø0,0000000000000000000000000000000000000000000000000000000000002
Ø0,0000000000000000000000000000000000000000000000000000000000001
Ø0,00000000000000000000000000000000000000000000000000000000000005
Ø0,00000000000000000000000000000000000000000000000000000000000002
Ø0,00000000000000000000000000000000000000000000000000000000000001
Ø0,000000000000000000000000000000000000000000000000000000000000005
Ø0,000000000000000000000000000000000000000000000000000000000000002
Ø0,000000000000000000000000000000000000000000000000000000000000001
Ø0,0000000000000000000000000000000000000000000000000000000000000005
Ø0,0000000000000000000000000000000000000000000000000000000000000002
Ø0,0000000000000000000000000000000000000000000000000000000000000001
Ø0,00000000000000000000000000000000000000000000000000000000000000005
Ø0,00000000000000000000000000000000000000000000000000000000000000002
Ø0,00000000000000000000000000000000000000000000000000000000000000001
Ø0,000000000000000000000000000000000000000000000000000000000000000005
Ø0,000000000000000000000000000000000000000000000000000000000000000002
Ø0,000000000000000000000000000000000000000000000000000000000000000001
Ø0,0000000000000000000000000000000000000000000000000000000000000000005
Ø0,0000000000000000000000000000000000000000000000000000000000000000002
Ø0,0000000000000000000000000000000000000000000000000000000000000000001
Ø0,00000000000000000000000000000000000000000000000000000000000000000005
Ø0,00000000000000000000000000000000000000000000000000000000000000000002
Ø0,00000000000000000000000000000000000000000000000000000000000000000001
Ø0,000000000000000000000000000000000000000000000000000000000000000000005
Ø0,000000000000000000000000000000000000000000000000000000000000000000002
Ø0,000000000000000000000000000000000000000000000000000000000000000000001
Ø0,0000000000000000000000000000000000000000000000000000000000000000000005
Ø0,0000000000000000000000000000000000000000000000000000000000000000000002
Ø0,0000000000000000000000000000000000000000000000000000000000000000000001
Ø0,00000000000000000000000000000000000000000000000000000000000000000000005
Ø0,00000000000000000000000000000000000000000000000000000000000000000000002
Ø0,00000000000000000000000000000000000000000000000000000000000000000000001
Ø0,000000000000000000000000000000000000000000000000000000000000000000000005
Ø0,000000000000000000000000000000000000000000000000000000000000000000000002
Ø0,000000000000000000000000000000000000000000000000000000000000000000000001
Ø0,0000000000000000000000000000000000000000000000000000000000000000000000005
Ø0,0000000000000000000000000000000000000000000000000000000000000000000000002
Ø0,0000000000000000000000000000000000000000000000000000000000000000000000001
Ø0,00000000000000000000000000000000000000000000000000000000000000000000000005
Ø0,00000000000000000000000000000000000000000000000000000000000000000000000002
Ø0,00000000000000000000000000000000000000000000000000000000000000000000000001
Ø0,000000000000000000000000000000000000000000000000000000000000000000000000005
Ø0,000000000000000000000000000000000000000000000000000000000000000000000000002
Ø0,000000000000000000000000000000000000000000000000000000000000000000000000001
Ø0,0000000000000000000000000000000000000000000000000000000000000000000000000005
Ø0,0000000000000000000000000000000000000000000000000000000000000000000000000002
Ø0,0000000000000000000000000000000000000000000000000000000000000000000000000001
Ø0,00000000000000000000000000000000000000000000000000000000000000000000000000005
Ø0,00000000000000000000000000000000000000000000000000000000000000000000000000002
Ø0,00000000000000000000000000000000000000000000000000000000000000000000000000001
Ø0,000000000000000000000000000000000000000000000000000000000000000000000000000005
Ø0,000000000000000000000000000000000000000000000000000000000000000000000000000002
Ø0,000000000000000000000000000000000000000000000000000000000000000000000000000001
Ø0,0000000000000000000000000000000000000000000000000000000000000000000000000000005
Ø0,0000000000000000000000000000000000000000000000000000000000000000000000000000002
Ø0,0000000000000000000000000000000000000000000000000000000000000000000000000000001
Ø0,00000000000000000000000000000000000000000000000000000000000000000000000000000005
Ø0,00000000000000000000000000000000000000000000000000000000000000000000000000000002
Ø0,00000000000000000000000000000000000000000000000000000000000000000000000000000001
Ø0,000000000000000000000000000000000000000000000000000000000000000000000000000000005
Ø0,000000000000000000000000000000000000000000000000000000000000000000000000000000002
Ø0,000000000000000000000000000000000000000000000000000000000000000000000000000000001
Ø0,0000000000000000000000000000000000000000000000000000000000000000000000000000000005
Ø0,0000000000000000000000000000000000000000000000000000000000000000000000000000000002
Ø0,0000000000000000000000000000000000000000000000000000000000000000000000000000000001
Ø0,00000000000000000000000000000000000000000000000000000000000000000000000000000000005
Ø0,00000000000000000000000000000000000000000000000000000000000000000000000000000000002
Ø0,00000000000000000000000000000000000000000000000000000000000000000000000000000000001
Ø0,000000000000000000000000000000000000000000000000000000000000000000000000000000000005
Ø0,000000000000000000000000000000000000000000000000000000000000000000000000000000000002
Ø0,000000000000000000000000000000000000000000000000000000000000000000000000000000000001
Ø0,0000000000000000000000000000000000000000000000000000000000000000000000000000000000005
Ø0,0000000000000000000000000000000000000000000000000000000000000000000000000000000000002
Ø0,0000000000000000000000000000000000000000000000000000000000000000000000000000000000001
Ø0,00000000000000000000000000000000000000000000000000000000000000000000000000000000000005
Ø0,00000000000000000000000000000000000000000000000000000000000000000000000000000000000002
Ø0,00000000000000000000000000000000000000000000000000000000000000000000000000000000000001
Ø0,000000000000000000000000000000000000000000000000000000000000000000000000000000000000005
Ø0,000000000000000000000000000000000000000000000000000000000000000000000000000000000000002
Ø0,000000000000000000000000000000000000000000000000000000000000000000000000000000000000001
Ø0,0000000000000000000000000000000000000000000000000000000000000000000000000000000000000005
Ø0,0000000000000000000000000000000000000000000000000000000000000000000000000000000000000002
Ø0,0000000000000000000000000000000000000000000000000000000000000000000000000000000000000001
Ø0,00000000000000000000000000000000000000000000000000000000000000000000000000000000000000005
Ø0,00000000000000000000000000000000000000000000000000000000000000000000000000000000000000002
Ø0,00000000000000000000000000000000000000000000000000000000000000000000000000000000000000001
Ø0,000000000000000000000000000000000000000000000000000000000000000000000000000000000000000005
Ø0,000000000000000000000000000000000000000000000000000000000000000000000000000000000000000002
Ø0,000000000000000000000000000000000000000000000000000000000000000000000000000000000000000001
Ø0,0000000000000000000000000000000000000000000000000000000000000000000000000000000000000000005
Ø0,0000000000000000000000000000000000000000000000000000000000000000000000000000000000000000002
Ø0,0000000000000000000000000000000000000000000000000000000000000000000000000000000000000000001
Ø0,00000000000000000000000000000000000000000000000000000000000000000000000000000000000000000005
Ø0,00000000000000000000000000000000000000000000000000000000000000000000000000000000000000000002
Ø0,00000000000000000000000000000000000000000000000000000000000000000000000000000000000000000001
Ø0,000000000000000000000000000000000000000000000000000000000000000000000000000000000000000000005
Ø0,000000000000000000000000000000000000000000000000000000000000000000000000000000000000000000002
Ø0,000000000000000000000000000000000000000000000000000000000000000000000000000000000000000000001
Ø0,0000000000000000000000000000000000000000000000000000000000000000000000000000000000000000000005
Ø0,0000000000000000000000000000000000000000000000000000000000000000000000000000000000000000000002
Ø0,0000000000000000000000000000000000000000000000000000000000000000000000000000000000000000000001
Ø0,00000000000000000000000000000000000000000000000000000000000000000000000000000000000000000000005
Ø0,00000000000000000000000000000000000000000000000000000000000000000000000000000000000000000000002
Ø0,00000000000000000000000000000000000000000000000000000000000000000000000000000000000000000000001
Ø0,000000000000000000000000000000000000000000000000000000000000000000000000000000000000000000000005
Ø0,000000000000000000000000000000000000000000000000000000000000000000000000000000000000000000000002
Ø0,000000000000000000000000000000000000000000000000000000000000000000000000000000000000000000000001
Ø0,0000000000000000000000000000000000000000000000000000000000000000000000000000000000000000000000005
Ø0,0000000000000000000000000000000000000000000000000000000000000000000000000000000000000000000000002
Ø0,0000000000000000000000000000000000000000000000000000000000000000000000000000000000000000000000001
Ø0,00000000000000000000000000000000000000000000000000000000000000000000000000000000000000000000000005
Ø0,00000000000000000000000000000000000000000000000000000000000000000000000000000000000000000000000002
Ø0,00000000000000000000000000000000000000000000000000000000000000000000000000000000000000000000000001
Ø0,000000000000000000000000000000000000000000000000000000000000000000000000000000000000000000000000005
Ø0,000000000000000000000000000000000000000000000000000000000000000000000000000000000000000000000000002
Ø0,000000000000000000000000000000000000000000000000000000000000000000000000000000000000000000000000001
Ø0,0000000000000000000000000000000000000000000000000000000000000000000000000000000000000000000000000005
Ø0,0000000000000000000000000000000000000000000000000000000000000000000000000000000000000000000000000002
Ø0,0000000000000000000000000000000000000000000000000000000000000000000000000000000000000000000000000001
Ø0,00000000000000000000000000000000000000000000000000000000000000000000000000000000000000000000000000005
Ø0,00000000000000000000000000000000000000000000000000000000000000000000000000000000000000000000000000002
Ø0,00000000000000000000000000000000000000000000000000000000000000000000000000000000000000000000000000001
Ø0,000000000000000000000000000000000000000000000000000000000000000000000000000000000000000000000000000005
Ø0,000000000000000000000000000000000000000000000000000000000000000000000000000000000000000000000000000002
Ø0,000000000000000000000000000000000000000000000000000000000000000000000000000000000000000000000000000001
Ø0,0000000000000000000000000000000000000000000000000000000000000000000000000000000000000000000000000000005
Ø0,0000000000000000000000000000000000000000000000000000000000000000000000000000000000000000000000000000002
Ø0,0000000000000000000000000000000000000000000000000000000000000000000000000000000000000000000000000000001
Ø0,00000000000000000000000000000000000000000000000000000000000000000000000000000000000000000000000000000005
Ø0,00000000000000000000000000000000000000000000000000000000000000000000000000000000000000000000000000000002
Ø0,00000000000000000000000000000000000000000000000000000000000000000000000000000000000000000000000000000001
Ø0,000000000000000000000000000000000000000000000000000000000000000000000000000000000000000000000000000000005
Ø0,000000000000000000000000000000000000000000000000000000000000000000000000000000000000000000000000000000002
Ø0,000000000000000000000000000000000000000000000000000000000000000000000000000000000000000000000000000000001
Ø0,0000000000000000000000000000000000000000000000000000000000000000000000000000000000000000000000000000000005
Ø0,0000000000000000000000000000000000000000000000000000000000000000000000000000000000000000000000000000000002
Ø0,0000000000000000000000000000000000000000000000000000000000000000000000000000000000000000000000000000000001
Ø0,00000000000000000000000000000000000000000000000000000000000000000000000000000000000000000000000000000000005
Ø0,00000000000000000000000000000000000000000000000000000000000000000000000000000000000000000000000000000000002
Ø0,00000000000000000000000000000000000000000000000000000000000000000000000000000000000000000000000000000000001
Ø0,000000000000000000000000000000000000000000000000000000000000000000000000000000000000000000000000000000000005
Ø0,000000000000000000000000000000000000000000000000000000000000000000000000000000000000000000000000000000000002
Ø0,000000000000000000000000000000000000000000000000000000000000000000000000000000000000000000000000000000000001
Ø0,0000000000000000000000000000000000000000000000000000000000000000000000000000000000000000000000000000000000005
Ø0,0000000000000000000000000000000000000000000000000000000000000000000000000000000000000000000000000000000000002
Ø0,0000000000000000000000000000000000000000000000000000000000000000000000000000000000000000000000000000000000001
Ø0,00000000000000000000000000000000000000000000000000000000000000000000000000000000000000000000000000000000000005
Ø0,00000000000000000000000000000000000000000000000000000000000000000000000000000000000000000000000000000000000002
Ø0,00000000000000000000000000000000000000000000000000000000000000000000000000000000000000000000000000000000000001
Ø0,000000000000000000000000000000000000000000000000000000000000000000000000000000000000000000000000000000000000005
Ø0,000000000000000000000000000000000000000000000000000000000000000000000000000000000000000000000000000000000000002
Ø0,000000000000000000000000000000000000000000000000000000000000000000000000000000000000000000000000000000000000001
Ø0,0000000000000000000000000000000000000000000000000000000000000000000000000000000000000000000000000000000000000005
Ø0,0000000000000000000000000000000000000000000000000000000000000000000000000000000000000000000000000000000000000002
Ø0,0000000000000000000000000000000000000000000000000000000000000000000000000000000000000000000000000000000000000001
Ø0,00000000000000000000000000000000000000000000000000000000000000000000000000000000000000000000000000000000000000005
Ø0,00000000000000000000000000000000000000000000000000000000000000000000000000000000000000000000000000000000000000002
Ø0,00000000000000000000000000000000000000000000000000000000000000000000000000000000000000000000000000000000000000001
Ø0,000000000000000000000000000000000000000000000000000000000000000000000000000000000000000000000000000000000000000005
Ø0,000000000000000000000000000000000000000000000000000000000000000000000000000000000000000000000000000000000000000002
Ø0,000000000000000000000000000000000000000000000000000000000000000000000000000000000000000000000000000000000000000001
Ø0,0000000000000000000000000000000000000000000000000000000000000000000000000000000000000000000000000000000000000000005
Ø0,0000000000000000000000000000000000000000000000000000000000000000000000000000000000000000000000000000000000000000002
Ø0,0000000000000000000000000000000000000000000000000000000000000000000000000000000000000000000000000000000000000000001
Ø0,00000000000000000000000000000000000000000000000000000000000000000000000000000000000000000000000000000000000000000005
Ø0,00000000000000000000000000000000000000000000000000000000000000000000000000000000000000000000000000000000000000000002
Ø0,00000000000000000000000000000000000000000000000000000000000000000000000000000000000000000000000000000000000000000001
Ø0,000000000000000000000000000000000000000000000000000000000000000000000000000000000000000000000000000000000000000000005
Ø0,000000000000000000000000000000000000000000000000000000000000000000000000000000000000000000000000000000000000000000002
Ø0,000000000000000000000000000000000000000000000000000000000000000000000000000000000000000000000000000000000000000000001
Ø0,0000000000000000000000000000000000000000000000000000000000000000000000000000000000000000000000000000000000000000000005
Ø0,0000000000000000000000000000000000000000000000000000000000000000000000000000000000000000000000000000000000000000000002
Ø0,0000000000000000000000000000000000000000000000000000000000000000000000000000000000000000000000000000000000000000000001
Ø0,00000000000000000000000000000000000000000000000000000000000000000000000000000000000000000000000000000000000000000000005
Ø0,00000000000000000000000000000000000000000000000000000000000000000000000000000000000000000000000000000000000000000000002
Ø0,00000000000000000000000000000000000000000000000000000000000000000000000000000000000000000000000000000000000000000000001
Ø0,000000000000000000000000000000000000000000000000000000000000000000000000000000000000000000000000000000000000000000000005
Ø0,000000000000000000000000000000000000000000000000000000000000000000000000000000000000000000000000000000000000000000000002
Ø0,000000000000000000000000000000000000000000000000000000000000000000000000000000000000000000000000000000000000000000000001
Ø0,0000000000000000000000000000000000000000000000000000000000000000000000000000000000000000000000000000000000000000000000005
Ø0,0000000000000000000000000000000000000000000000000000000000000000000000000000000000000000000000000000000000000000000000002
Ø0,0000000000000000000000000000000000000000000000000000000000000000000000000000000000000000000000000000000000000000000000001
Ø0,00000000000000000000000000000000000000000000000000000000000000000000000000000000000000000000000000000000000000000000000005
Ø0,00000000000000000000000000000000000000000000000000000000000000000000000000000000000000000000000000000000000000000000000002
Ø0,00000000000000000000000000000000000000000000000000000000000000000000000000000000000000000000000000000000000000000000000001
Ø0,000000000000000000000000000000000000000000000000000000000000000000000000000000000000000000000000000000000000000000000000005
Ø0,000000000000000000000000000000000000000000000000000000000000000000000000000000000000000000000000000000000000000000000000002
Ø0,000000000000000000000000000000000000000000000000000000000000000000000000000000000000000000000000000000000000000000000000001
Ø0,0000000000000000000000000000000000000000000000000000000000000000000000000000000000000000000000000000000000000000000000000005
Ø0,0000000000000000000000000000000000000000000000000000000000000000000000000000000000000000000000000000000000000000000000000002
Ø0,0000000000000000000000000000000000000000000000000000000000000000000000000000000000000000000000000000000000000000000000000001
Ø0,00000000000000000000000000000000000000000000000000000000000000000000000000000000000000000000000000000000000000000000000000005
Ø0,00000000000000000000000000000000000000000000000000000000000000000000000000000000000000000000000000000000000000000000000000002
Ø0,00000000000000000000000000000000000000000000000000000000000000000000000000000000000000000000000000000000000000000000000000001
Ø0,000000000000000000000000000000000000000000000000000000000000000000000000000000000000000000000000000000000000000000000000000005
Ø0,000000000000000000000000000000000000000000000000000000000000000000000000000000000000000000000000000000000000000000000000000002
Ø0,000000000000000000000000000000000000000000000000000000000000000000000000000000000000000000000000000000000000000000000000000001
Ø0,0000000000000000000000000000000000000000000000000000000000000000000000000000000000000000000000000000000000000000000000000000005
Ø0,0000000000000000000000000000000000000000000000000000000000000000000000000000000000000000000000000000000000000000000000000000002
Ø0,0000000000000000000000000000000000000000000000000000000000000000000000000000000000000000000000000000000000000000000000000000001
Ø0,00000000000000000000000000000000000000000000000000000000000000000000000000000000000000000000000000000000000000000000000000000005
Ø0,00000000000000000000000000000000000000000000000000000000000000000000000000000000000000000000000000000000000000000000000000000002
Ø0,00000000000000000000000000000000000000000000000000000000000000000000000000000000000000000000000000000000000000000000000000000001
Ø0,000000000000000000000000000000000000000000000000000000000000000000000000000000000000000000000000000000000000000000000000000000005
Ø0,000000000000000000000000000000000000000000000000000000000000000000000000000000000000000000000000000000000000000000000000000000002
Ø0,000000000000000000000000000000000000000000000000000000000000000000000000000000000000000000000000000000000000000000000000000000001
Ø0,0000000000000000000000000000000000000000000000000000000000000000000000000000000000000000000000000000000000000000000000000000000005
Ø0,0000000000000000000000000000000000000000000000000000000000000000000000000000000000000000000000000000000000000000000000000000000002
Ø0,0000000000000000000000000000000000000000000000000000000000000000000000000000000000000000000000000000000000000000000000000000000001
Ø0,00000000000000000000000000000000000000000000000000000000000000000000000000000000000000000000000000000000000000000000000000000000005
Ø0,00000000000000000000000000000000000000000000000000000000000000000000000000000000000000000000000000000000000000000000000000000000002
Ø0,00000000000000000000000000000000000000000000000000000000000000000000000000000000000000000000000000000000000000000000000000000000001
Ø0,000000000000000000000000000000000000000000000000000000000000000000000000000000000000000000000000000000000000000000000000000000000005
Ø0,000000000000000000000000000000000000000000000000000000000000000000000000000000000000000000000000000000000000000000000000000000000002
Ø0,000000000000000000000000000000000000000000000000000000000000000000000000000000000000000000000000000000000000000000000000000000000001
Ø0,0000000000000000000000000000000000000000000000000000000000000000000000000000000000000000000000000000000000000000000000000000000000005
Ø0,0000000000000000000000000000000000000000000000000000000000000000000000000000000000000000000000000000000000000000000000000000000000002
Ø0,0000000000000000000000000000000000000000000000000000000000000000000000000000000000000000000000000000000000000000000000000000000000001
Ø0,00000000000000000000000000000000000000000000000000000000000000000000000000000000000000000000000000000000000000000000000000000000000005
Ø0,00000000000000000000000000000000000000000000000000000000000000000000000000000000000000000000000000000000000000000000000000000000000002
Ø0,00000000000000000000000000000000000000000000000000000000000000000000000000000000000000000000000000000000000000000000000000000000000001
Ø0,000000000000000000000000000000000000000000000000000000000000000000000000000000000000000000000000000000000000000000000000000000000000005
Ø0,000000000000000000000000000000000000000000000000000000000000000000000000000000000000000000000000000000000000000000000000000000000000002
Ø0,000000000000000000000000000000000000000000000000000000000000000000000000000000000000000000000000000000000000000000000000000000000000001
Ø0,0000000000000000000000000000000000000000000000000000000000000000000000000000000000000000000000000000000000000000000000000000000000000005
Ø0,0000000000000000000000000000000000000000000000000000000000000000000000000000000000000000000000000000000000000000000000000000000000000002
Ø0,0000000000000000000000000000000000000000000000000000000000000000000000000000000000000000000000000000000000000000000000000000000000000001
Ø0,00000000000000000000000000000000000000000000000000000000000000000000000000000000000000000000000000000000000000000000000000000000000000005
Ø0,00000000000000000000000000000000000000000000000000000000000000000000000000000000000000000000000000000000000000000000000000000000000000002
Ø0,00000000000000000000000000000000000000000000000000000000000000000000000000000000000000000000000000000000000000000000000000000000000000001
Ø0,000000000000000000000000000000000000000000000000000000000000000000000000000000000000000000000000000000000000000000000000000000000000000005
Ø0,000000000000000000000000000000000000000000000000000000000000000000000000000000000000000000000000000000000000000000000000000000000000000002
Ø0,000000000000000000000000000000000000000000000000000000000000000000000000000000000000000000000000000000000000000000000000000000000000000001
Ø0,0000000000000000000000000000000000000000000000000000000000000000000000000000000000000000000000000000000000000000000000000000000000000000005
Ø0,0000000000000000000000000000000000000000000000000000000000000000000000000000000000000000000000000000000000000000000000000000000000000000002
Ø0,0000000000000000000000000000000000000000000000000000000000000000000000000000000000000000000000000000000000000000000000000000000000000000001
Ø0,00000000000000000000000000000000000000000000000000000000000000000000000000000000000000000000000000000000000000000000000000000000000000000005
Ø0,00000000000000000000000000000000000000000000000000000000000000000000000000000000000000000000000000000000000000000000000000000000000000000002
Ø0,00000

Альбом 5

План на отм. -6,200

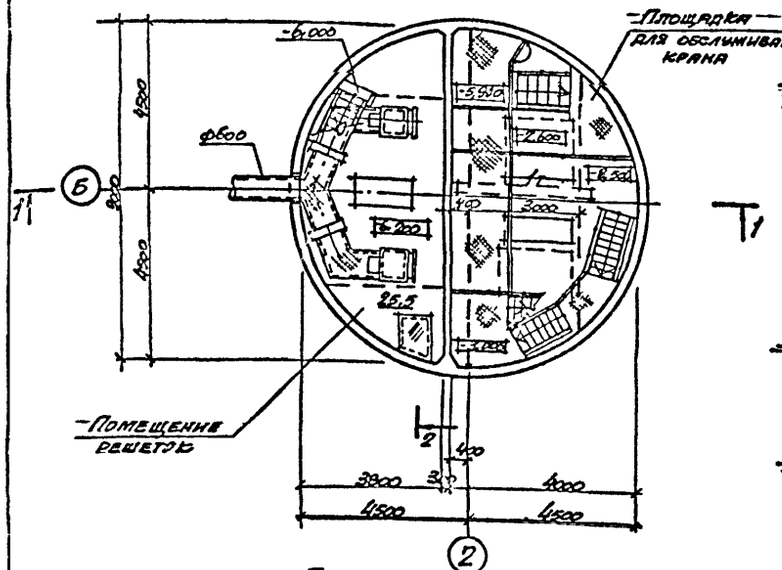

Разрез 1-1

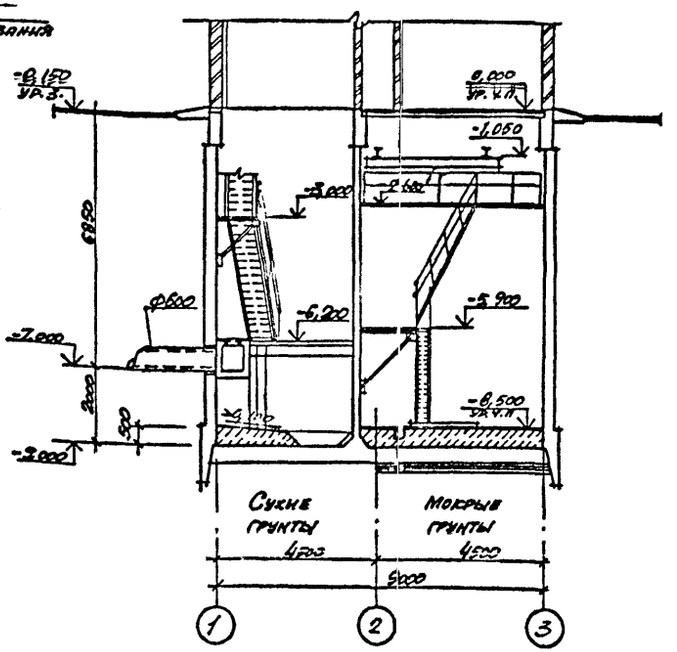

Разрез 2-2

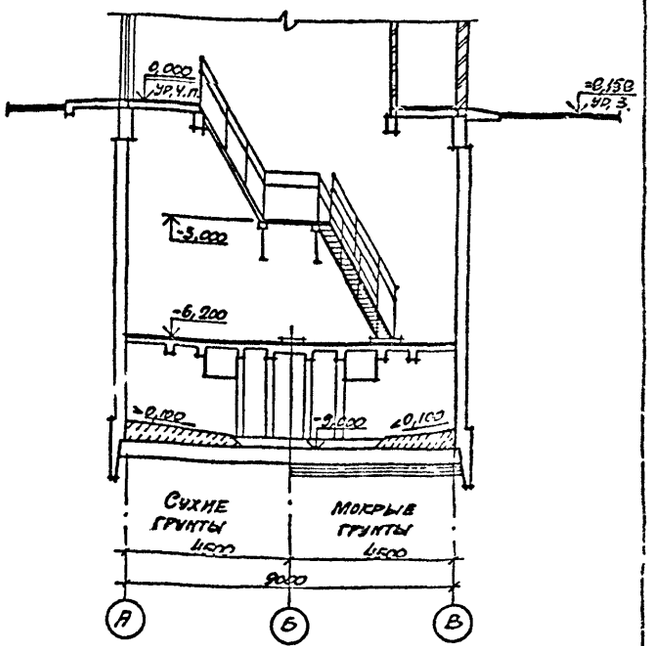

План на отм. -8,500

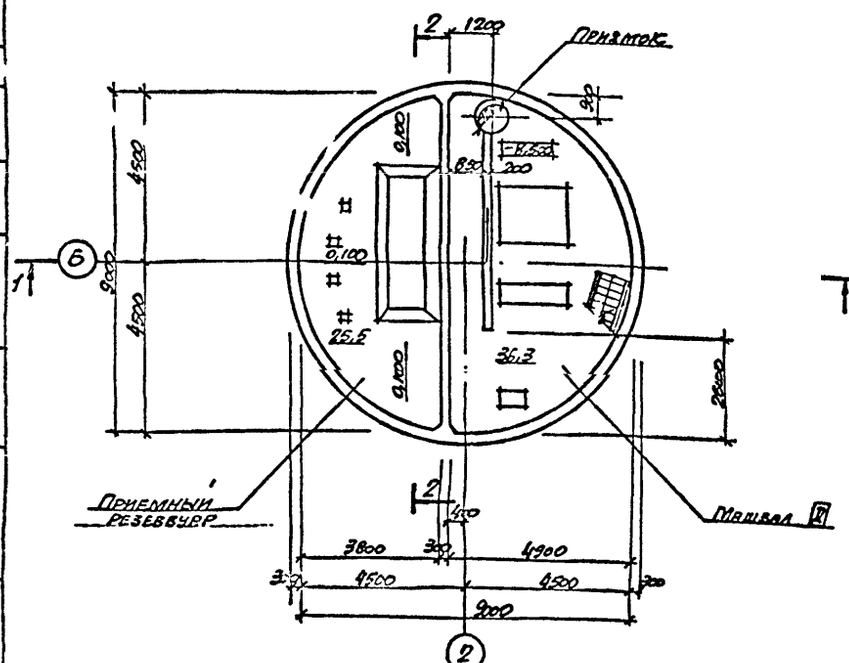

1. Гидроизоляцию стен и днища см. т.п. 902-1-142.88-КЖК, альбом 3

Основные строительные показатели

Наименование	Ед. изм.	Кол.
Общая площадь	м²	89,2
-на расчетную единицу	м²	0,30
Строительный объем	м³	651,1
-на расчетную единицу	м³	2,17

Согласовано:
Инв. № подл. | Подпись и дата | Взам. инв. №
Т-3026

Привязан.
Инв. №

Нач. отд.	Шейко		
Н. контр.	Остапова		
Гл. спец.	Власенко		
Рук. гр.	Хесина		
Ст. арх.	Шильник		
Инж.	Шевцова		

ТП 902-1-147.88-КЖ2

Канализационная насосная станция производительностью 120-600 м³/ч, напором 6-51 м

Стадия	Лист	Листов
Р	2	

Планы на отм. -6,200; -8,500. Разрезы 1-1, 2-2

Госстрой СССР Оргтехстройтрест Харьковский Госстанкопроект

Копир. Барчан.

Формат А2

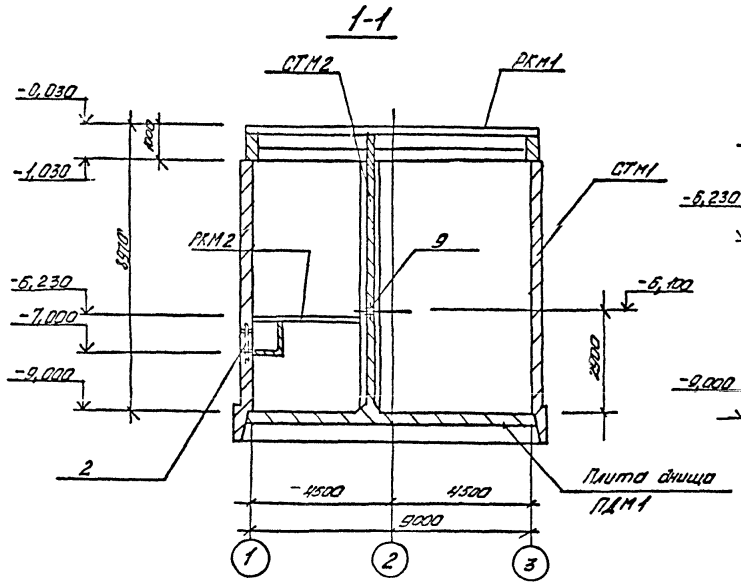

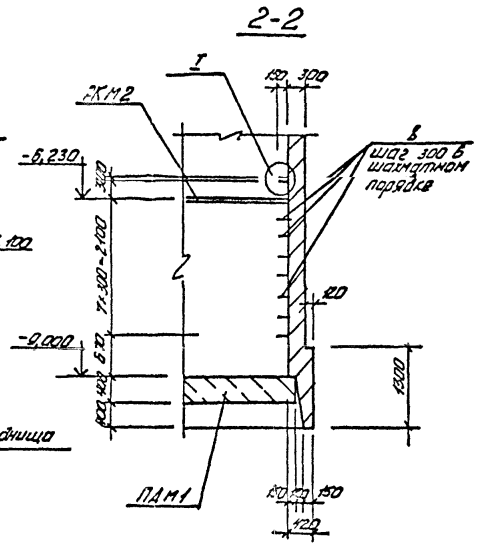

Схема расположения элементов подземной части

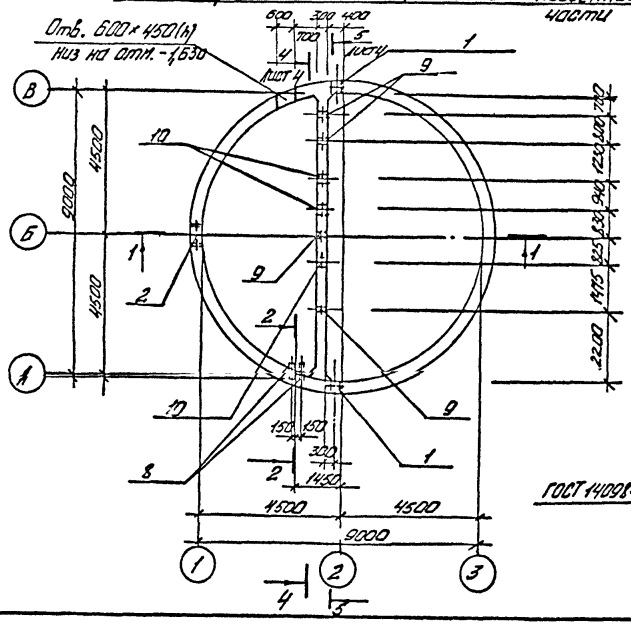

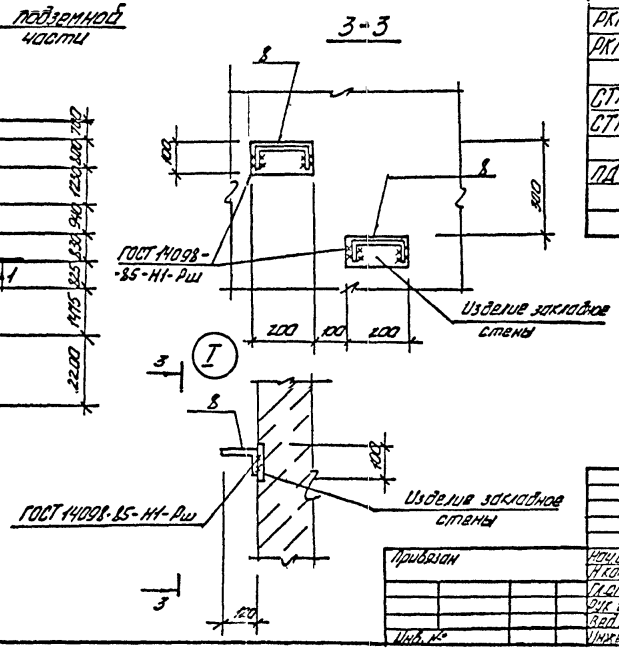

Спецификация к схеме расположения элементов подземной части

Марка, поз	Обозначение	Наименование	Кол.	Масса ед., кг	Примечание
		Перекрытие			
РКМ1	902-1-142.88 - КЖ1	РКМ1	1		альбом 3
РКМ2	902-1-142.88 - КЖ1	РКМ2	1		альбом 3
СТМ1	лист 4	Стена СТМ1	1		
СТМ2	лист 4	СТМ2	1		
ПДМ1	лист 5	Плита днища ПДМ1	1		

				ТП 902-1-147.88- КЖ2	
Нач. отд.	Шейко			Канализационная насосная станция производительностью 120-650 м³/ч, с заглубленными приемными резервуарами	Стадия Лист Листов
Н. контр.	Гоголева				Р 3
Гл. спец.	Вегзенко				
Рук. гр.	Воронов				
Авт. проекта	Сафронюк			Схема расположения элементов подземной части	Госстрой СССР Союзгипроспецмонтажавтоматика Водоканалпроект
Инженер	Пивоварова				
Привязан					
Инв. №					

Копировал

Формат А2

Альбом 5

Развертка СТм1

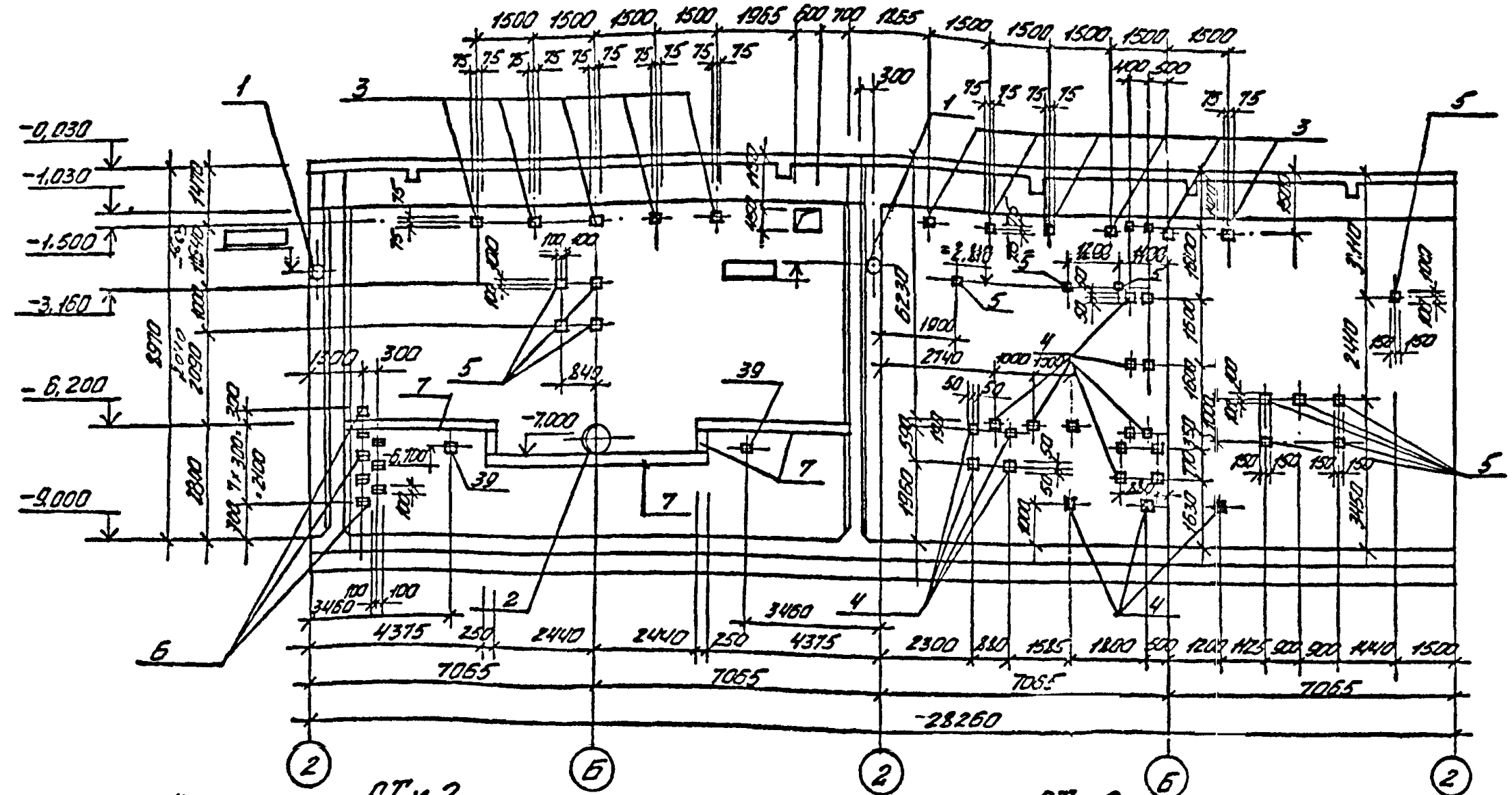

СТм2 4-4

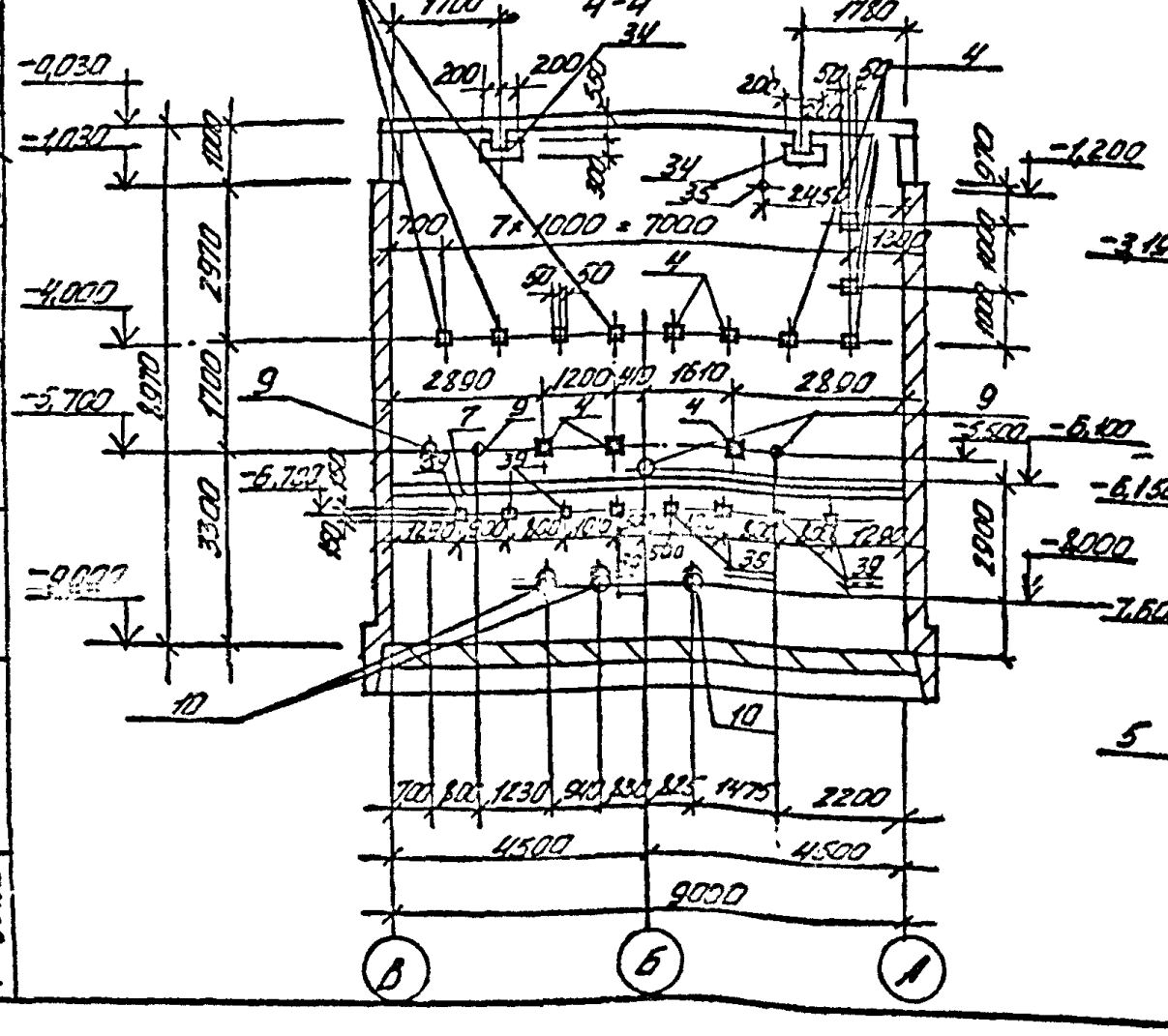

СТм2 5-5 Лист 3

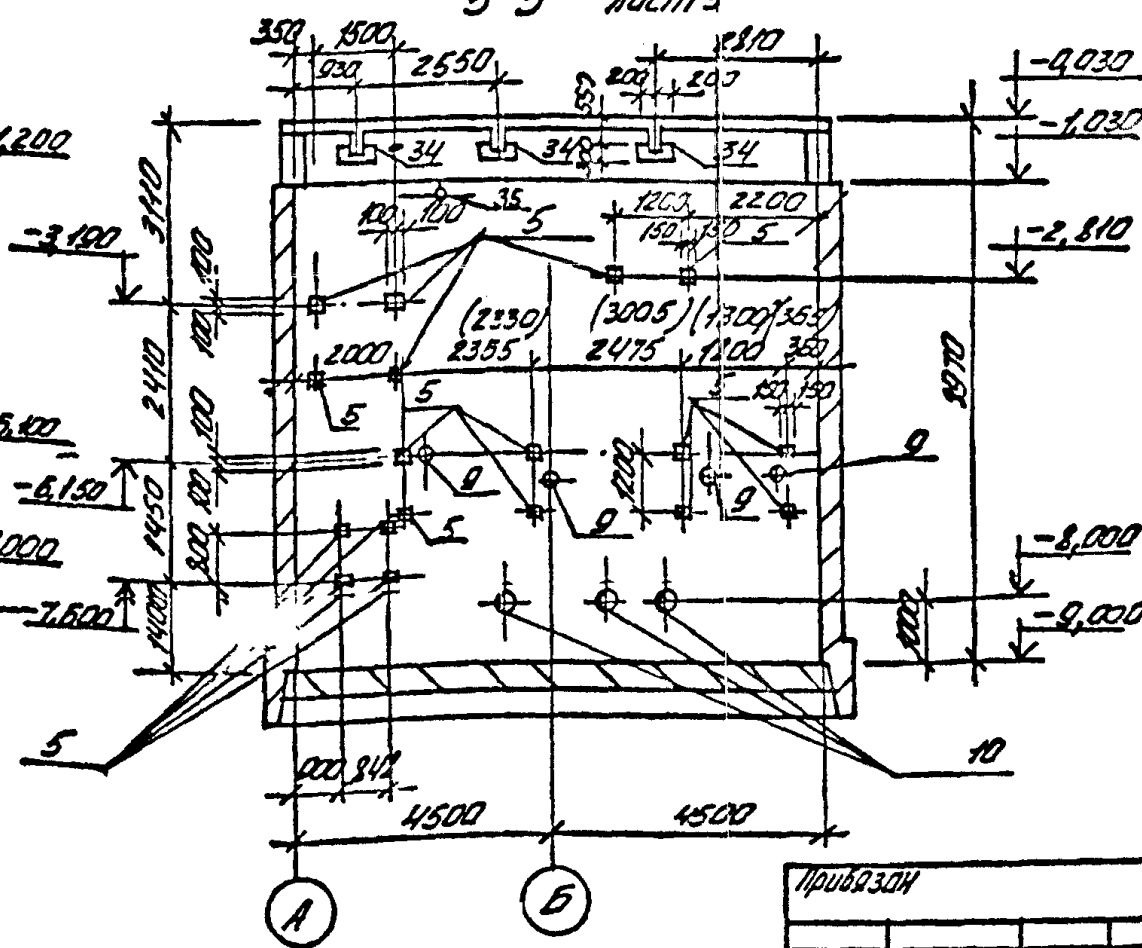

Спецификация СТм1, СТм2

Формат	Зона	Поз.	Обозначение	Наименование	Кол.	Примечание
				СТм1		
				Сборочные единицы		
		1	5.900-2	Сальник Ду ▭ Lк=300	2	
		2	5.900-2	Сальник Ду600, Lк=300	1	
				Изделие закладное		
		3	1.400-15 Вып.1	МН 111-1	11	
		4	1.400-15 Вып.1	МН 105-3	22	
		5	1.400-15 Вып.1	МН 147-6	15	
		6	1.400-15 Вып.1	МН 107-3	8	
		7	1.400-15 Вып.1	МН 131-1,м	14.7	
		8	1.400-15 Вып.1	МН 801	8	
		39	1.400-15 Вып.1	МН 222-4	2	
				СТм2		
				Сборочные единицы		
				Изделие закладное		
		4	1.400-15 Вып.1	МН 105-3	13	
		5	1.400-15 Вып.1	МН 147-6	16	
		9	5.900-2	Сальник Ду50, Lк-300	4	
		10	5.900-2	Сальник Ду ▭ Lк-300	3	
		7	1.400-15 Вып.1	Изделие закладное МН131-1	9	
		34	1.400-15 Вып.1	Изделие закладное МН 111-3	5	
		35	5.900-2	Сальник Ду100 Lк=300	1	
		39	1.400-15 Вып.1	МН 222-4	8	

1. Размеры в скобках даны для насоса марки СД.
2. Заштрихованые закладные изделия приварить к арматуре стен.

Согласовано: Гл.спец.ТО Лучкова; Зап. нач. ЭЛ, Нач. ВиК2, Гл. спец. ОВ

Инв. № подл. Т-3026 | Подпись и дата | Взам. инв. №

Привязан

Инв. №

Нач.отд.	Шерко		1.88
Н.контр.	Соколенко		
Гл.спец.	Власенко		
Рук.гр.	Абрамович		
Вед.инж.	Горчук		
Инж.	Лебедева		

ТП 902-1-147.88 КЖ2

Канализационная насосная станция производительностью 120-660 м3/ч, напором ...

Стадия	Лист	Листов
Р	4	

СТм1, СТм2. Общий вид

Госстрой СССР Союзводоканалниипроект Харьковский Водоканалпроект

Копировал:

Формат А2

Альбом 5

1-1

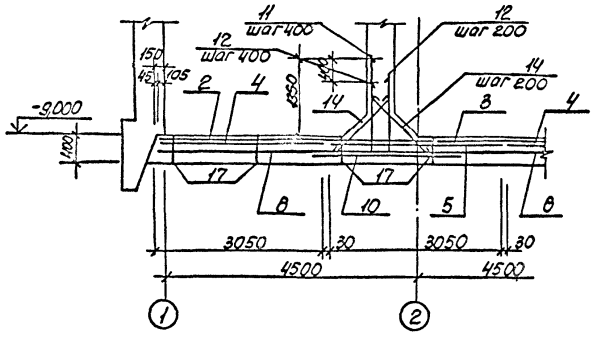

2-2

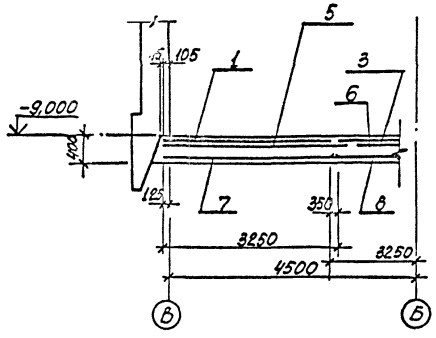

Схема расположения дренажного приямка для мокрых грунтов

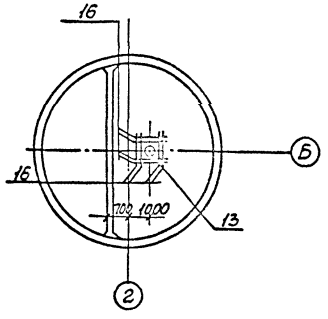

Схема расположения нижней арматуры

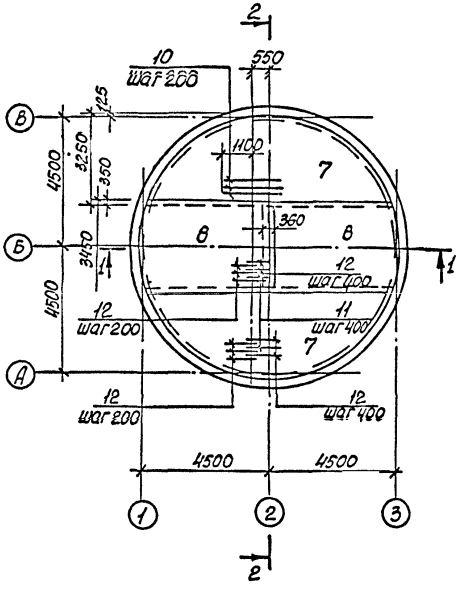

Схема расположения верхней арматуры

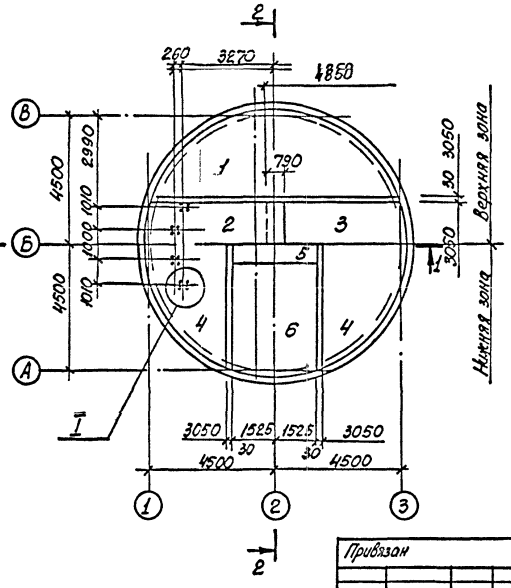

I

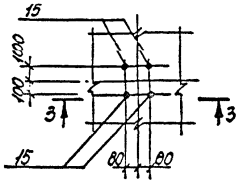

3-3

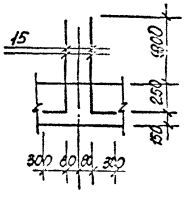

				ТП 902-1-147.88 - КЖ2			
Привязан	Нач. отд.	Шейко		Канализационная насосная станция производительностью 120-650 м³/ч, напором 8-51м	Стадия	Лист	Листов
	Н. контр.	Сокольская			Р	5	
	Гл. спец.	Власенко					
	Рук. гр.	Абрамова		Плита днища ПДм1. Общий вид и схема армирования	Спецсоюзсоюзводоканалпроект		
	Вед. инж.	Сафрончик					
Инв. №	Инж.	Пугачев					

Инв. № подл. Т-3026 | Подпись и дата | Взам. инв. №

Согласовано

Гл. спец. ТО | Изучение

Формат А2

Копир. Кулешова

Альбом 5

Схема расположения каркасов днища

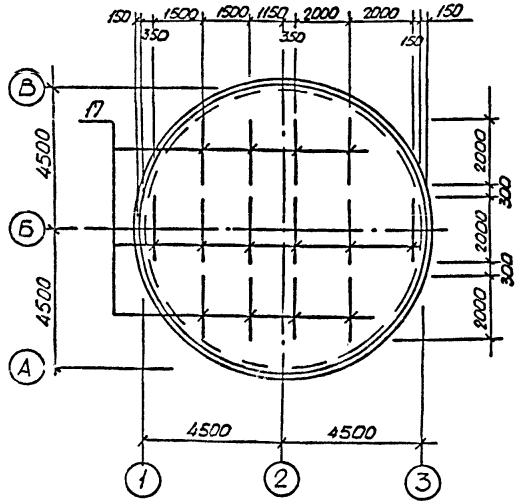

Раскрой сеток поз. 2,3,5,6,8

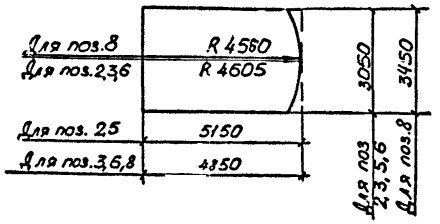

Ведомость деталей

Поз.	Эскиз	Поз	Эскиз
11	1700 | 900		
12	1300 | 900		
14	800		
15	1150 | 300		

Раскрой сеток поз. 1,4,7

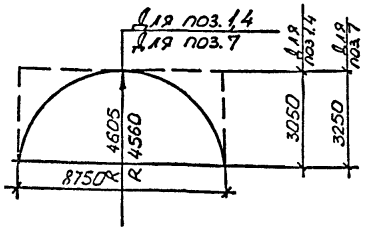

Спецификация ПДН1

Формат	Зона	Поз.	Обозначение	Наименование	Кол.	Примечание
				Сборочные единицы		
А4		17	902-1-147.88-КЖ2.И Кр3	Каркас Кр3	14	
		1	ГОСТ 23279-85	1С 16А-III/6А-I-305х875 175/25	2	
		2	ГОСТ 23279-85	1С 16А-III/6А-I-305х515 175/25	1	
		3	ГОСТ 23279-85	1С 16-А-III/6А-I-305х485	1	
		4	ГОСТ 23279-85	1С 12А-III/6А-I-305х875 175/25	2	
		5	ГОСТ 23279-85	1С 12А-III/6А-I-305х815 175/25	1	
		6	ГОСТ 23279-85	1С 12А III/6А-I-305х485	1	
		7	ГОСТ 23279-85	4С 8А-I-200/8А-I-200-325х875	2	
		8	ГОСТ 23279-85	4С 8А-I-200/8А-I-200-345х485	2	
				Детали		
БЧ		10		ф18А-III ГОСТ 5781-82* L=2450	46	4.8 кг
БЧ		11*		ф16А-III ГОСТ 5781-82* L=2600	23	4,1 кг
БЧ		12*		L=2200	69	3,4 кг
БЧ		14*		ф10АI ГОСТ 5781-82* L=950	92	0,58 кг
БЧ		15*		ф20А-III ГОСТ 5781-82* L=1450	16	3,6 кг
БЧ		16		ф16А-III ГОСТ 5781-82* L=1400	8	2,2 кг
БЧ		13	902-1-147.88-КЖ2.И.МН1	Изделие закладное МН1	1	Для монтажа ригеля
				Материалы		
				Бетон класса В15, F50, W4	27,16	м³

*) Поз. 11, 12, 14, 15-см. ведомость деталей

Данный лист рассматривать совместно с листом 5.

Защитный слой бетона для рабочей арматуры 35мм

Ведомость расхода стали на элемент, кг

Марка элемента	Изделия арматурные											Изделия закладные								Общий расход
	Арматура класса										Всего	Прокат марки							Всего	
	А-I ГОСТ 5781-82*					А-III ГОСТ 5781-82*						Вст3ПС6-1 ГОСТ 82-70*				Вст3кп2 ГОСТ 10704-76*				
	ф8	ф10		Итого	ф12	ф16	ф18	ф20	ф6	Итого		δ=6	δ=10	δ=16	Итого	Трапец.	δ=4,0-4,5	Итого		
ПДН1 (нокр.зр)	399,2	101		500,2	3907	913,1	220,8	57,6	65	1665,2	2165,7	34,0	78,4	140,6	253,0	50,2	34,9	85,1	338,1	2503,8
ПДН1 (сук.зр.)	399,2	101		500,2	3907	895,9	220,8	57,6	65	1647,6	2148,1									2148,1

					ТП 902-1-147.88 -КЖ2		
Привязан							
Инв.№	Нач.отд	Шейко			Канализационная насосная станция производительностью 120-660м³/ч, напором 6-31м	Стадия: Р	Лист: 6
	Н.контр.	Соколькая					Листов:
	Гл.спец.	Власенко					
	Рук.гр.	Абрамова			Плита ПДН 1. Схема расположения каркасов. Раскрой сеток	Госстрой СССР Союзводоканалпроект Водоканалпроект	
	Вед.инж.	Сафронин					
	Инж.	Хомовская					

Инв.№ подл. | Подп. и дата | Взам.инв.№ | Инв.№ дубл. | Подп. и дата

Альбом 5 ТП 902-1-147.88 КЖ2 Плита ПДН1 Схема расположения каркасов. Раскрой сеток

1-3026

Копировал

Формат А2

Альбом 5

СТм1. Схема армирования

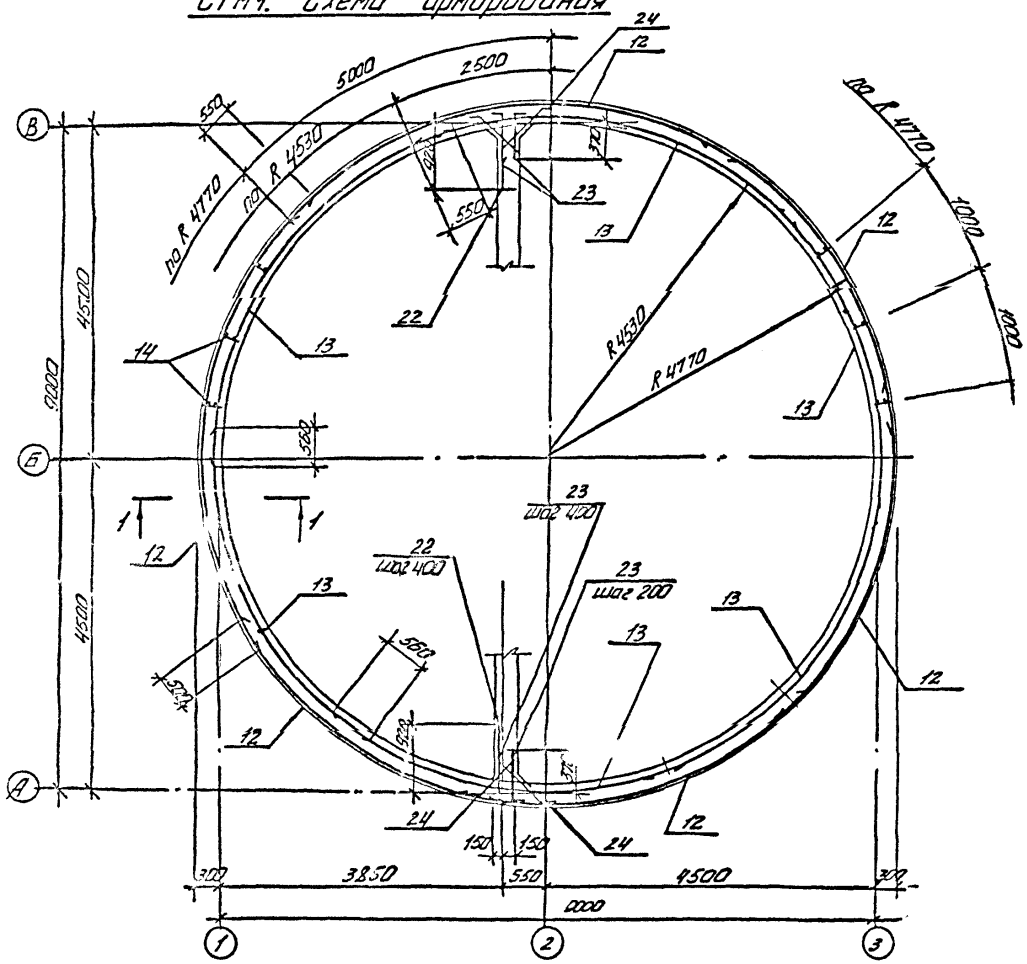

1-1

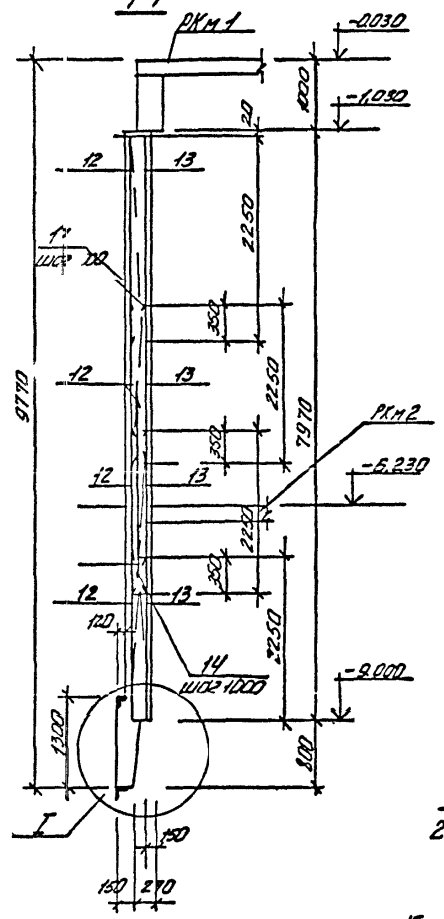

Схема расположения выпусков

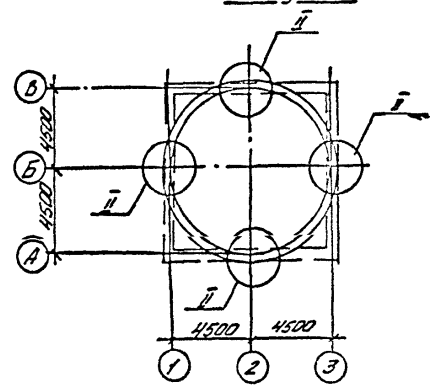

2-2

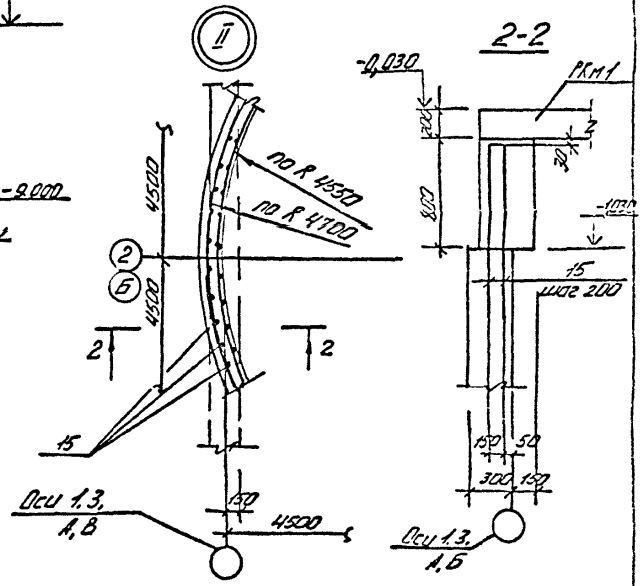

Развертка наружных сеток по R 4770

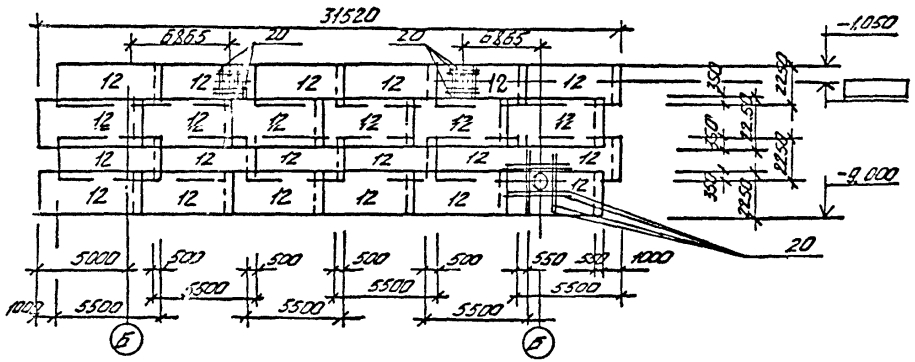

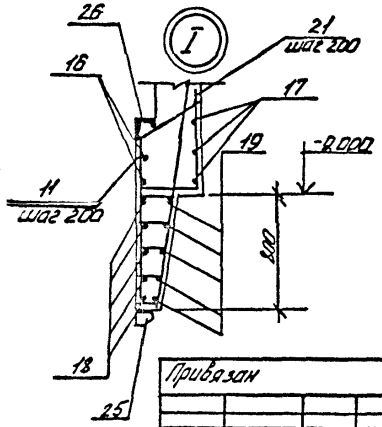

Н отд	Шейко			ТП 902-1- 147.88 -КЖ 2
Н. контр	Сокольская			Канализационная насосная станция производительностью 120—650 м³/ч, напором 6-5 м
Гл спец	Власенко			
Рук гр	Абрамова			
Ст. инж	Пафрончик			СТм1, Схема армирования (Начало)
Инжен	Середняк			
Провер	Сокольская			

Привязан

Инв. №

Стадия: Р | Лист: 7 | Листов:

Госстрой СССР Союзсоюзкомплектмонтажспецпроект Харьковский Волжский проект

Согласовано: Гл. спец-то Подпись и дата Взам. инв. №

Инв. № подл. 7-8026

копировал:

Формат А2

Раскладка внутренних сеток по К 4530

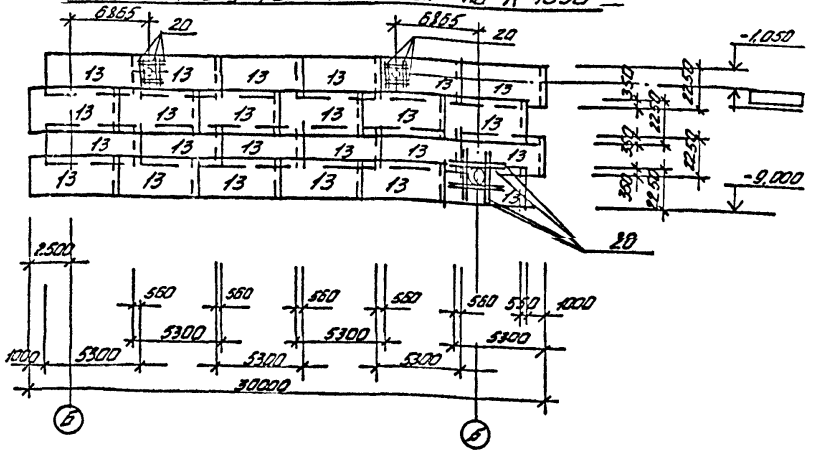

Ведомость деталей

Поз	Эскиз
16	⌀ 12 А-II
17	⌀ 8 А-I
18	⌀ 12 А-III
19	⌀ 14 А-III
21	20, 300
22	1170, 120
23	620, 120
24	250, 750, 250

Спецификация СТм 1

Формат	Зона	Поз.	Обозначение	Наименование	Кол.	Примечание
				Сборочные единицы		
		26	1.400-15 в. 1	Изделие закладное МН 538	209	М
А4		25	902-1-147.88-КЖ2.И.МН2	МН2	209	М
А4		14	902-1-147.88-КЖ2.И.Кр1	Каркас плоский Кр2	60	
А4		11	902-1-147.88-КЖ2.И.Кр4	Кр4	155	
				Сетки арматурные		
		12	ГОСТ 23279-85	2С $\frac{12А\text{-}III}{10А\text{-}III}$ 225×550 $\frac{50}{25}$	24	
		[1]	ГОСТ 23279-85	2С $\frac{12А\text{-}III}{10А\text{-}III}$ 225×530 $\frac{50}{25}$	24	
				Детали		
Б4		15		⌀ 12А-II ГОСТ 5781-82* ℓ=1220	120	1,07 кг
Б4		16*		⌀ 8А-I ГОСТ 5781-82* ℓ=31345	3	77,4 кг
Б4		17*		ℓ=2942	3	72,5 кг
Б4		18*		⌀ 12А-II ГОСТ 5781-82* ℓ=3195	5	27,5 кг
Б4		19*		ℓ ср.=30235	5	27,0 кг
Б4		20		⌀ 14А-III ГОСТ 5781-82 ℓ=1850	48	4,8 кг
Б4		21*		⌀ 14А-III ГОСТ 5781-82* ℓ ср.	112	11,1 кг
Б4		22*		⌀ 10А-II ГОСТ 5781-82* ℓ=2220	40	0,8 кг
Б4		23*		ℓ=740	120	0,445 кг
Б4		24*		ℓ=1250	160	0,8 кг
				Материалы		
				Бетон класса В15	73,3	м³

*) Поз. 16...19, 21...24-см. Ведомость деталей

1. Защитный слой бетона для рабочей арматуры – 30 мм.
2. Отверстия в сетках вырезать по месту. Концы арматуры приварить ... к корпусу сальника.

Ведомость расхода стали на элемент, кг (Начало)

Марка элемента	Арматурные изделия: Арматура класса A-I ГОСТ 5781-82* Ф10			Итого	A-III 10	12	14	18	20	Итого	Всего	Закладные изделия: Арматура класса A-I ГОСТ 5781-82* Ф16		Итого	A-III ГОСТ 5781-82* Ф8	Ф10	Ф12	Итого
СТм1	514,2			514,2	204,1	916,3	812,9	68,9	1449,7	6548,5	10082,7	5,92		5,92	33,8	80,3	117,4	231,5

Продолжение ведомости

Закладные изделия: Прокат марки ГОСТ 82-70* Вст3кп2, Вст3пс6-1			Итого	Ач 600	5.900-2 Вст3кп2		Итого	ГОСТ 8509-72* Вст3пс6-1		ГОСТ 8510-72* Вст3пс6		Итого	Всего	Общий расход
-6-6	-6-10													
234,2	218,8		453,0	164,4			164,4	834,3		386,2		386,2	2017,3	9138,0

Привяз. 1Н				ТП 902-1-147.88 - КЖ2
Инв. №				
Нач. отд.	Шейко			
Н. контр.	Соколовская			Конденсационная насосная станция подземного типа 120–660 м³/ч, Н=20 м
Гл. спец.	Воскенко			Стадия Р, Лист 8, Листов
Рук. гр.	Абрамова			
Вед. инж.	Строгончук			СТм1. Схема армирования (окончание)
Инж.	Серебряк			Госстрой СССР, Союзсантехпроект, Ленинградское отделение
Проверил	Строгончук			

Копировал

Формат А2

Альбом 5

Согласовано:

Инв. № подл. | Подпись и дата | Взам. инв. № | Инв. № дубл. | Подпись и дата

Т-5026

Альбом 5

Стн 2
Схема армирования

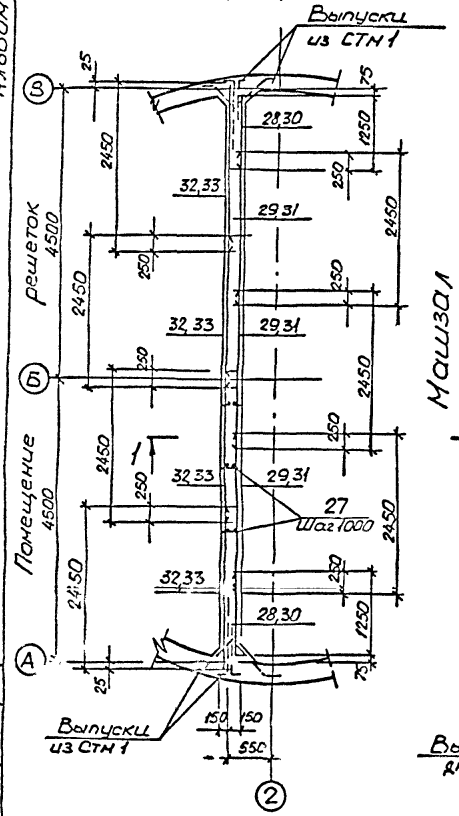

Стн 2. Раскладка сеток

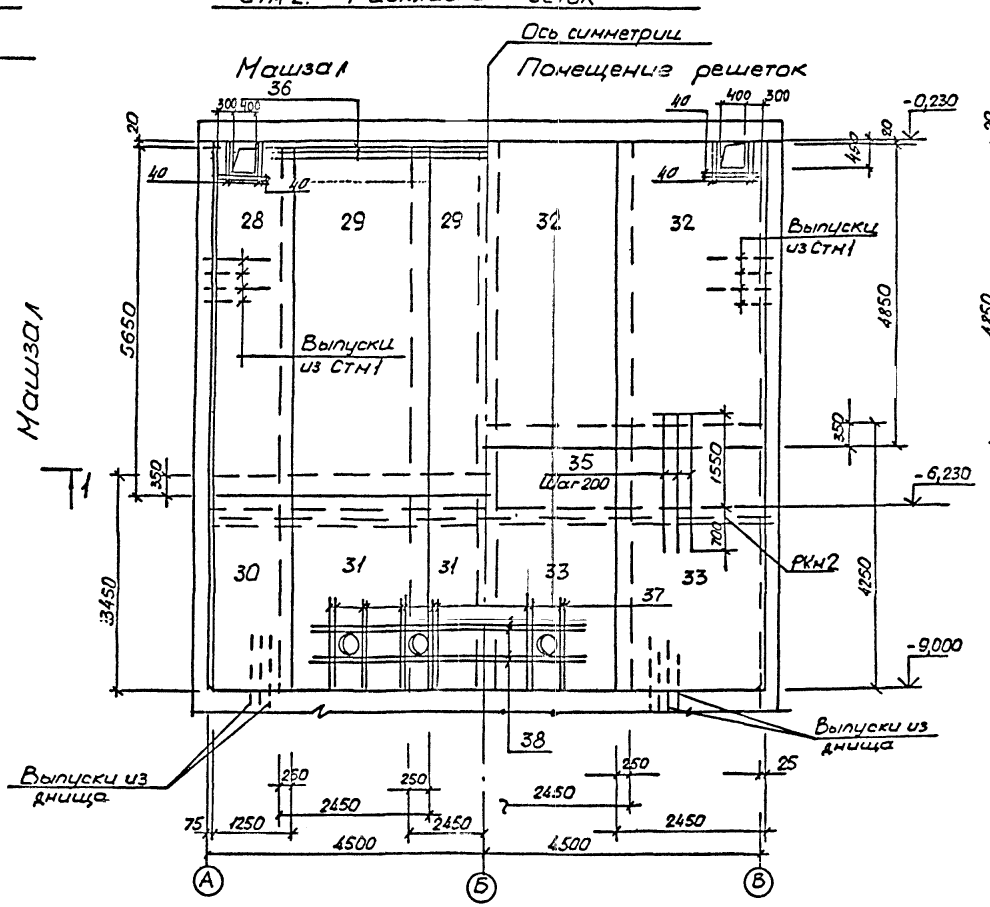

1-1

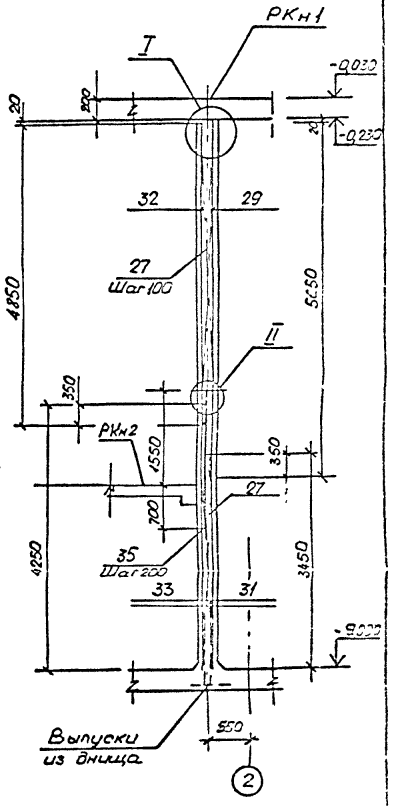

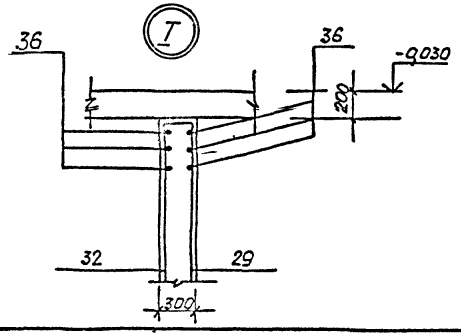

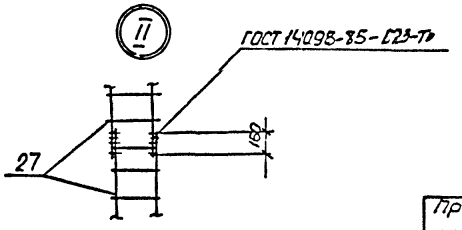

Нотб	Шейко			ТП 902-1-147.88- КЖ2	
Н.конт.	Сокольская			Канализационная насосная станция производительностью 120-660 м³/ч, напором 6-31 м	Стадия: Р; Лист: 9; Листов:
Гл.спец.	Власенко				
Рук.гр.	Абрамова				
Вед.инж.	Сафронин			Стн 2. Схема армирования (начало)	Госстрой СССР Союзводоканалпроект Харьковский водоканалпроект
Инж.	Середняк				
Провер.	Сафронин				

Привязан

Инв. № подл. | Подп. и дата | Взам. инв. № | Гл. спец. ТО | Пушков. | Согласовано

Т-3026

Формат А2

Копировал:

Альбом 5

Спецификация СТм 2

Формат	Зона	Поз.	Обозначение	Наименование	Кол.	Примечание
				Сборочные единицы		
А4		27	902-1-147.88 - КЖ2 И.Кр1	Кр1	18	
				Сетки арматурные		
		28	ГОСТ 23279-85	2С $\frac{12А-III}{10А-III}$ 125×565 $\frac{75}{25}$	2	
		29	ГОСТ 23279-85	2С $\frac{12А-III}{10А-III}$ 245×565 $\frac{75}{25}$	3	
		30	ГОСТ 23279-85	2С $\frac{10А-III}{10А-III}$ 125×345 $\frac{75}{25}$	2	
		31	ГОСТ 23279-85	2С $\frac{10А-III}{10А-III}$ 245×345 $\frac{75}{25}$	3	
		32	ГОСТ 23279-85	2С $\frac{10А-III}{10А-III}$ 245×485	4	
		33	ГОСТ 23279-85	2С $\frac{12А-III}{10А-III}$ 245×425	4	
				Детали		
Бч		35		ф12А-III ГОСТ 5781-82* l=2250	46	1,9кг
Бч		36*		ф22А-III ГОСТ 5781-82* l=7730	6	32,7кг
Бч		37		ф12А-III ГОСТ 5781-82* l=1250	24	1,1кг
Бч		38		ф12А-III ГОСТ 5781-82* l=4250	8	3,8кг
Бч		40		ф22А-III ГОСТ 5781-82* l=1200	24	3,6кг
				Материалы		
				Бетон класса		
				В15	25,8	м3

*) Поз. 36 см. ведомость деталей

Ведомость расхода стали на элемент, кг

Марка элемента	Изделия арматурные									Всего	Изделия закладные					
	Арматура класса										Арматура класса					
	А-I				А-III						А-III					
	ГОСТ 5781-82*										ГОСТ 5781-82*					
	ф10			Итого	ф10	ф12	ф22		Итого		ф8	ф12			Итого	
СТМ2	168,8			168,8	832,9	452,9	196,2		1482	1650,8	14,7	47,8			62,5	

Продолжение ведомости

Изделия закладные																Общий расход
Прокат марки															Всего	
ГОСТ 82-70*				5.900-2												
Вст3кп2				Вст3кп2												
-δ=6	-δ=8	-δ=10	Итого	Ду100	Ду50									Итого		
112,7	38,5	156,0	30[illegible],2	10,4	28									38,4	408,1	2058,9

Ведомость деталей

Поз.	Эскиз
36	130 / 7550

1. Защитный слой бетона для рабочей арматуры принят 30мм.
2. Отверстия в сетках вырезать по месту. Концы приварить к корпусу сальника.

Н.отд.	Шейко			ТП 902-1-147.88 - КЖ2	
Н.конт.	Сокольская				
Гл.спец.	Власенко			Канализационная насосная станция производительностью 120-650 м3/ч, напором 6-51м	Стадия: Р; Лист: 10; Листов:
Рук.гр.	Абрамова				
Вед.инж.	Сафрончик			СТм2. Схема армирования (окончание)	Госстрой СССР Союзводоканалпроект Харьковский Водоканалпроект
Инж.	Середняк				
Пров.	Сафрончик				

Привязан

Инв. N

Согласовано: Взам.инв. Подп. и дата Инв. N подл.

Т-3026

Формат А2

Копировал:

Альбом 5

Схема расположения опорных блоков и форшахты

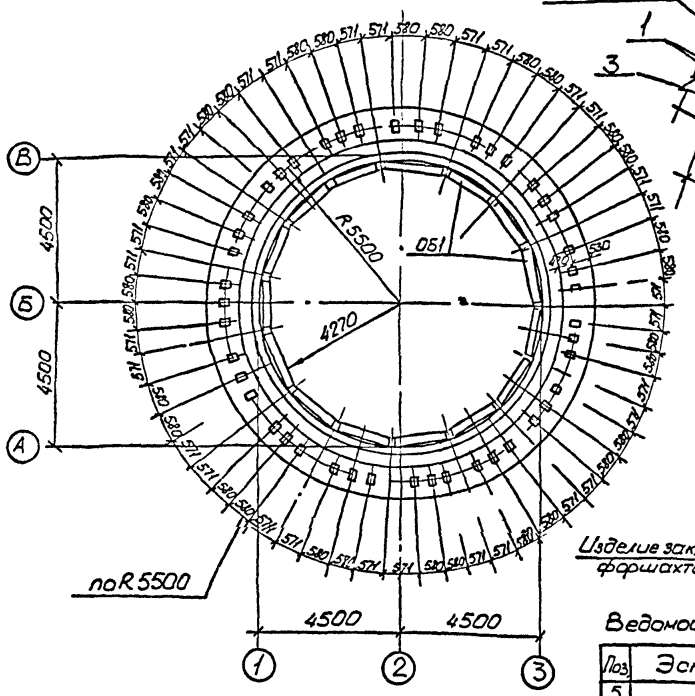

Деталь фиксации колодца до опускания

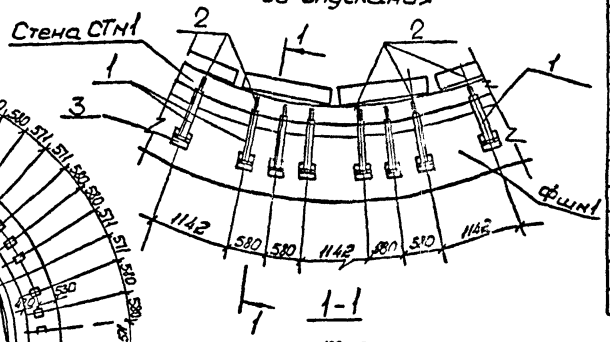

1-1

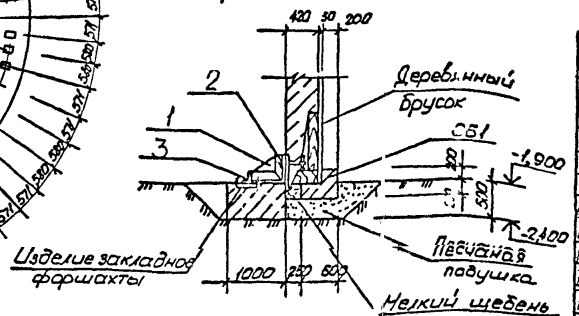

Спецификация к схеме расположения опорных блоков и форшахты

Марка, поз.	Обозначение	Наименование	Кол	Масса ед, кг.	Примечание
ОП1	902-1-147.88-КЖ2.И.ОБ1	Опорный блок ОБ1	15	640	
ФШм1	Лист 11	Форшахта ФШм1	1		
		Соединительные элементы			
1	902-1-147.88-КЖ2.ИМС1	МС1	45		
2	ГОСТ 7798-70*	Болт М24 х 250 с гайкой и шайбой	45	0,8	
3		Ч.о. Б.63х63х5 ГОСТ 8509-72* / Ч.о. В.а3кп2 ГОСТ 535-79* l=200	45	0,96	

Спецификация ФШм1

Формы	Зона	Поз.	Обозначение	Наименование	Кол	Примечание
				Сборочные единицы		
		4	1.400-15 вып 1	Изделие закладное МН405-1	45	
				Детали		
Бч		5*		ф20 А-III ГОСТ 5781-82* l=32260	2	79,7 кг
Бч		6*		l=33580	2	82,94 кг
Бч		7*		l=35150	2	86,82 кг
Бч		8*		l=36780	2	90,85 кг
Бч		9*		l=38100	2	94,1 кг
Бч		10*		ф8А-I ГОСТ 5781-82* l=2510	234	1,0 кг
				Материалы		
				Бетон класса В15 F150 W4	17,3	м³

* Поз 5...10 - см. ведомость деталей

Ведомость деталей

Поз.	Эскиз
5	Б10070
6	Б10440
7	Б10970 / 200
8	Б11460
9	Б11030
10	825 / 430 750 505

Дета армирования форшахты ФШм1

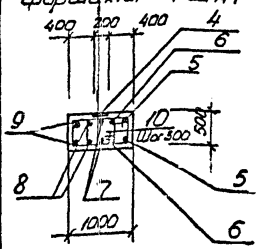

Ведомость расхода стали на элемент, кг

Марка элемента	Изделия арматурные: Арматура класса А-I ГОСТ 5781-82* ф8	Итого	А-III ф20	Итого	Всего	Изделия закладные: Арматура класса А-III ГОСТ 5781-82* ф8		Прокат марки Вст3кп2 ГОСТ 103-76* -δ=6		Всего	Общий расход
Фшм1	234,0	234,0	868,8	868,8	1102,8	27,0		64,0		91,0	1193,8

Согласовано

Инв. № подл. | Подп. и дата | Взам. инв. № | Инв. № подл. | Т-30.76

Нач отд	Шейко			Канализационная насосная станция производительностью 120 - 660 м³/ч, напором 6-51 м	Стадия: Р; Лист: 11; Листов:
Н.контр	Сокольская				
Гл.спец	Власенко				
Рук.гр.	Абрамова			Схема расположения опорных блоков и форшахты	Гострой СССР Союзводоканалпроект Харьковский Водоканалпроект
Вед инж	Сафончик				
Инж.	Пивоварова				

ТП 902-1-147.88 КЖ2

Копировал:

Формат А2

Альбом 5

Ведомость металлоконструкций по видам профилей

Наименование конструкций по номенклатуре прейскуранта № 01-09	Позиции по спецификации	№№ п.п.	Код конструкций	Масса конструкций, т: Общая масса	по видам профилей стали: Листовая сталь	Широкополосная универсальная сталь	Толстолистовая сталь	Холодногнутые профили	Рифленая сталь	Трубы	Электросварные трубы	Гнутые профили	Прочие	Всего	Количество шт.	Серия типовых конструкций
1	2	3	4	5	6	7	8	9	10	11	12	13	14	15	16	17	18
Лестницы зданий		1	526242											0,827		1.450.3-36.87
Площадки зданий		2	526243		0,472	0,143		0,002	0,935					0,007	1,609	
Ограждение лестниц и площадок		3	526244					0,002			0,003			0,003	0,334	
																1.450.3-36.87
Опоры под трубопроводы бывших ООО "Метров"		4	526315		0,198	0,025			0,060						0,287	
Всего:		5			0,670	0,172		0,004	1,095		0,003			0,010	2,857	

Ведомость рабочих чертежей основного комплекта марки КМ2

Лист	Наименование	Примечан.
1	Общие данные (начало)	
2	Общие данные (продолжение)	
3	Общие данные (окончание)	
4	Схемы расположения лестниц и площадок на отм. 0.000; -3.000	
5	Схема расположения лестниц и площадок на отм. 0.000. Узлы I-V. ОГМ1	
6.	Схема расположения металлической площадки ПМ1. Насосы марки С.А.	
7	Схема расположения металлической площадки ПМ1. Насосы марки СМ.	
8	Схема расположения площадки для обслуживания кр[illegible] на отм. = 2.600	

Типовой проект разработан в соответствии с действующими нормами и правилами.

Гл. инженер проекта Яблюк В.С

Ведомость ссылочных и прилагаемых документов

Обозначение	Наименование	Примеч.
	Ссылочные документы	
1.450.3-3. Вып.1	Стальные лестницы, переходные площадки и ограждения	

1. Разработку чертежей металлоконструкций производить согласно СНиП II-23-81 "Стальные конструкции. Нормы проектирования".
2. Соединения стальных элементов предусматриваются ручной электродуговой сваркой.
3. Все сварные швы выполнять электродами типа Э42 и Э42А по ГОСТ 9467-75.
4. Все металлические конструкции окрасить эмалью ПФ-115 ГОСТ 6465-76* в 2 слоя по одному слою грунтовки ГФ-021 ГОСТ 25129-82 по предварительно очищенной от ржавчины поверхности.

Согласовано. Инв. № подл. | Подпись и дата | Взам. инв. №

Т. 9026

					Привязан		
Инв. №					ТП 902-1-147.88 КМ2		
Нач.отд.	Шелудько			Н	Канализационная насосная станция с двумя рабочими и одним резервным насосом ПР40.120-660 м³/ч, мотором 4А-315	Стадия	Лист	Листов
Н.контр.	Стукалова			Н		Р	1	8
Гл.спец.	Зенко			Н				
Рук.гр.	Данилов			Н	Общие данные (начало)	Госстрой СССР Харьковский Водоканалпроект		
Авт.пр.	Стукалова			Н				
Нач.	Кононов			Н				

Копировал: Формат А2

Техническая спецификация металла (начало)

Вид профиля ГОСТ, ТУ	Марка металла и ГОСТ	Обозначение и размер профиля в мм.	№ п.п	Код: марка металла	Код: вид профиля	Код: размер профиля	Количество шт.	Длина в мм.	Масса металла по элементам конструкции, т: местных зданий Т	прочих зданий	сооружение местных пожаров	сооружение прочих пожаров				Общая масса, т	Площадь поверхности, м²	Масса потребности в металле по кварталам, т: I	II	III	IV	Примечание
									52624?	52624?	526244	26316										
1	2	3	4	5	6	7	8	9	10	11	12	13	14	15	16	17						
Швеллеры ГОСТ 8240-72*	Вст3 КП2 ГОСТ 380-71*	Швел-14 ГОСТ 8240-72* ср Вст3кп2 ГОСТ 380-71	1	11240	2646					0,264						0,264	10,98					
		Швел-10 ГОСТ 8240-72* ср Вст3кп2 ГОСТ 380-71	2	11240	2644					0,076						0,076	3,39					
	Итого		3							0,340						0,340	14,37					
	Вст3 Сп 5-1 ТУ 14-1-3023-80	Лист 6 ГОСТ 19903-74 ср Вст3сп5-1 ТУ 14-1-3023-80	4							0,132						0,132	5,34					
	Итого		5							0,132						0,132	5,34					
Всего профиля			6							0,472						0,472	19,71					
Балки двутавровые ГОСТ 8239-72*	Вст3 Сп5-1 ТУ-14-1-3023-80	Ист-20Б1 ГОСТ 8239-72* ср Вст3сп5-1 ТУ-14-1-3023-80	7	12297	2407							0,198				0,198	7,54					
	Итого		8									0,198				0,198	7,54					
Всего профиля			9									0,198				0,198	7,54					
Сталь прокатная уголковая равнополочная ГОСТ 8509-72*	Вст3 Сп5 ГОСТ 380-71*	Уго-ок 50х5-А-I ГОСТ 8509-72* ок Вст3сп5 ГОСТ 535-79	10	12207	2120					0,090						0,090	3,96					
	Итого		11							0,090						0,090	3,96					
	Вст3 Сп 5-1 ТУ 14-1-3023-80	Уго-ок 50х5-А-I ГОСТ 8509-72* ок Вст3сп5-1 ТУ 14-1-3023-80	12	12297	2120					0,020	0,033	0,029				0,082	3,72					
	Итого		13							0,020	0,033	0,029				0,082	3,72					
Всего профиля			14							0,110	0,033	0,029				0,172	7,68					
Сталь листовая рифлёная ГОСТ 8568-77*	Вст3 КП2 ГОСТ 380-71*	Лист-ПРИЗ-5 ГОСТ 8568-77 Вст3кп2 ГОСТ 380-71	15	11240	7152					0,802						0,802	51,24					
	Итого	S=25,5м²	16							0,802						0,802	51,24					
Всего профиля			17							0,802						0,802	51,24					
Сталь листовая ГОСТ 103-76*	Вст3 Сп5-1 ТУ-14-1-3023-80	Полос-А-IV-100х8-Г-Р ГОСТ 103-76 ср Вст3сп5-1 ТУ-14-1-3023-80	18	12297	1311					0,183						0,183	7,81					
	Итого		19							0,183						0,183	7,81					
Всего профиля			20							0,183						0,183	7,81					

Альбом 5

Согласовано:

Инв. № подл. | Подпись и дата | Взам. инв. №

Т-30.16

Привязан

Инв. №

Нач. отд.	Шеско		
Н. контр.	Сысоева		
Гл. спец.	Власенко		
Рук. гр.	Абдрахова		
Авт. инж.	Капустина		
Инж.	Хомяков		VII

ТП 902-1-147.88 КМ2

Канализационная насосная станция производительностью 120-650 м³/ч, напором 6-51 м

Стадия Р | Лист 2 | Листов

Общие данные (продолжение)

Государственный комитет СССР по делам строительства Ленинградское отделение Союзводоканалпроект

Копировал

Формат А2

Альбом 5

Техническая спецификация метала (окончание)

Вид профиля ТУ, ГОСТ	Марка метала и ГОСТ	Обозначение и размер профиля, мм	№ п/п	Код: Марка метала	Код: Вид профиля	Код: Размер профиля	Количество шт	Длина, мм	Масса метала по элементам конструкций, т: Лестницы зданий 526242	Площадки зданий 526243	Ограждение лестниц и плащ 526244	Пары под трубопроводы больших диаметров 526315				Общая масса, т	Площадь поверхности, м2	Масса потребности в металле по кварталам, т				Заполняется ВЦ
1	2	3	4	5	6	7	8	9	10	11	12	13	14	15	16	17						
Сталь листовая ГОСТ 82-70*	Вст3сп5-1 ТУ-14-1-3023-80	Пол-8×250 ГОСТ 82-70* ca Вст3сп5-1 ТУ-14-1-3023-80	22	12297	7130							0,026				0,026	0,84					
		Пол-10×250 ГОСТ 82-70* ca Вст3сп5-1 ТУ-14-1-3023-80	23	12297	7130							0,034				0,034	0,87					
																	0,87					
	Итого:		24									0,060				0,060	1,71					
Всего профиля:			25									0,060				0,060	1,71					
Трубы стальные электросварные ГОСТ 8732-78*	Вст3кп2 ГОСТ 380-71*	Труба 53×2 ГОСТ 8732-78*	26	11240	9110						0,003					0,003	0,20					
	Итого:		27								0,003					0,003	0,20					
Всего профиля			28								0,003					0,003	0,20					
Сталь круглая ГОСТ 5781-82*	Вст3кп2 ГОСТ 380-71*	ф10А-I ГОСТ 5781-82*	29	11240	5122					0,002	0,002					0,004						
	Итого:		30							0,002	0,002					0,004						
Всего профиля			31							0,002	0,002					0,004						
Метизы Болты ГОСТ 7798-70*	Вст3кп2 ГОСТ 380-71*	Болт М12 ГОСТ 7798-70*	32	11240						0,007	0,003					0,010						
	Итого:		33							0,007	0,003					0,010						
Всего профиля:			34							0,007	0,003					0,010						
Итого масса металла:			35							1,576	0,041	0,287				1,904	95,89					
лестницы, ограждение лестниц, ограждение площадок	Вст3кп2		36						0,627		0,326					0,953						
Всего масса металла:			37						0,627	1,576	0,367	0,287				2,857						
В том числе по маркам:	Вст3кп2		38						0,627	1,151	0,334					2,112						
	Вст3сп5-1		39							0,335	0,033	0,287				0,655						
	Вст3сп5		40							0,090						0,090						

Согласовано: 2 л. спец. ТО; Инженер ...

Инв. № подл. | Подп. и дата | Взам. инв. № | Т-3026

Привязан

Инв. №

Нач. отд.	Шейко		"
Н. контр.	Сокольская		"
Гл. спец.	Власенко		"
Рук. гр.	Абрамова		"
Вед. инж.	Сафронова		"
Инж.	Хомовская		"

ТП 902-1-147.88-КМ2

Канализационная насосная станция производительностью 120 ... м³/ч, напором 6-51 м

Общие данные (окончание)

Стадия	Лист	Листов
Р	3	

Госстройпроект Союзводоканалпроект Харьковский Водоканалпроект

Формат А2

копировал:

Альбом 5

Схема расположения металлических лестниц и переходных площадок на отм. 0.000; -3.000

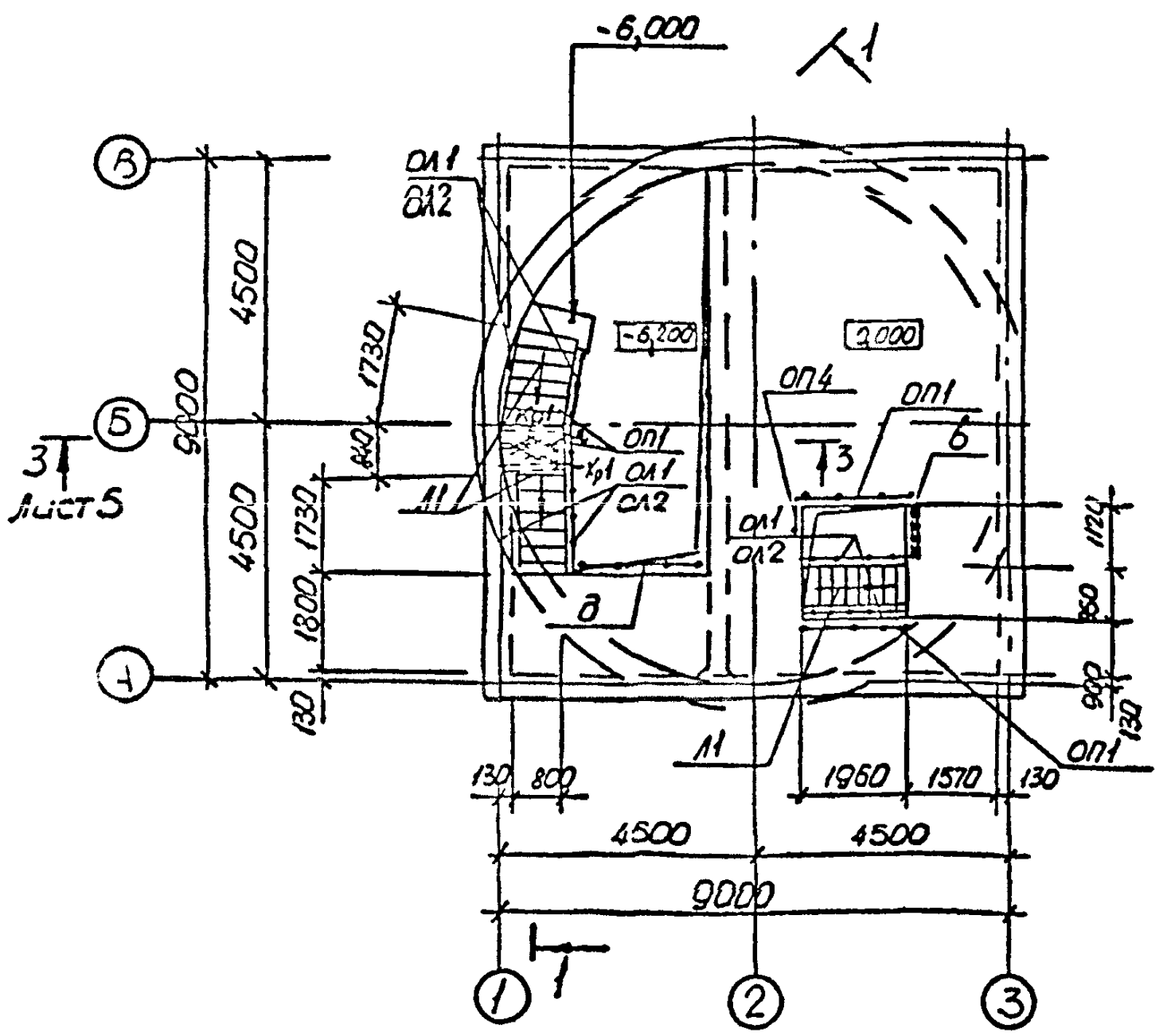

Схема расположения опор под трубопроводы

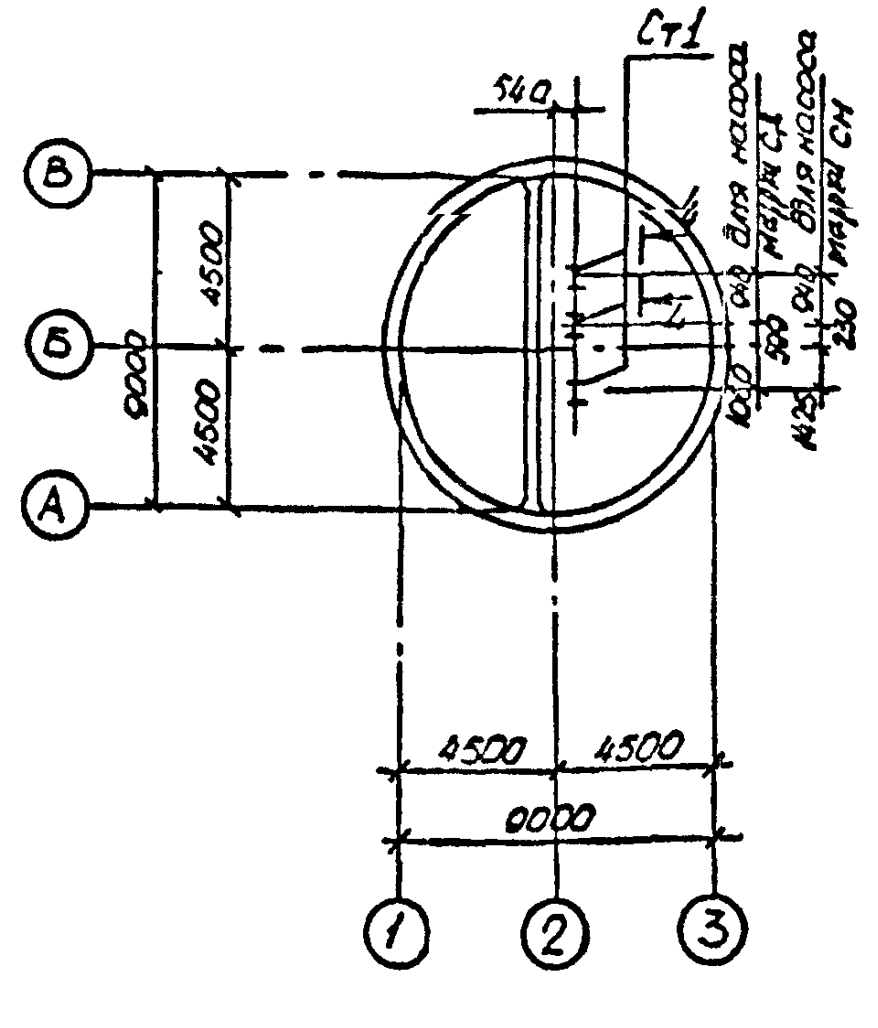

Схема расположения металлических щитов на отм. -6200 и лестниц, переходных площадок на отм. -3.000, -5.900

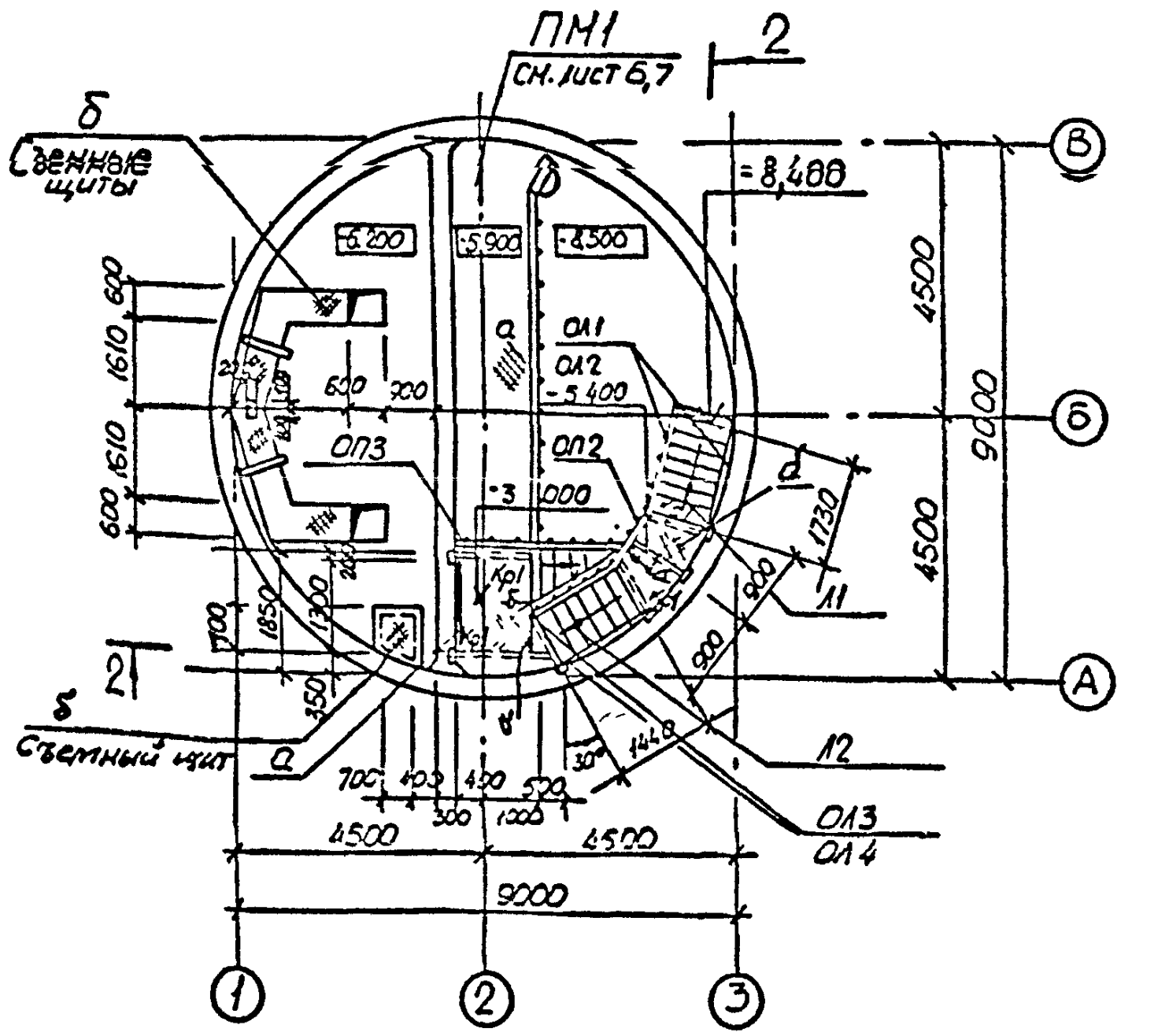

1-1

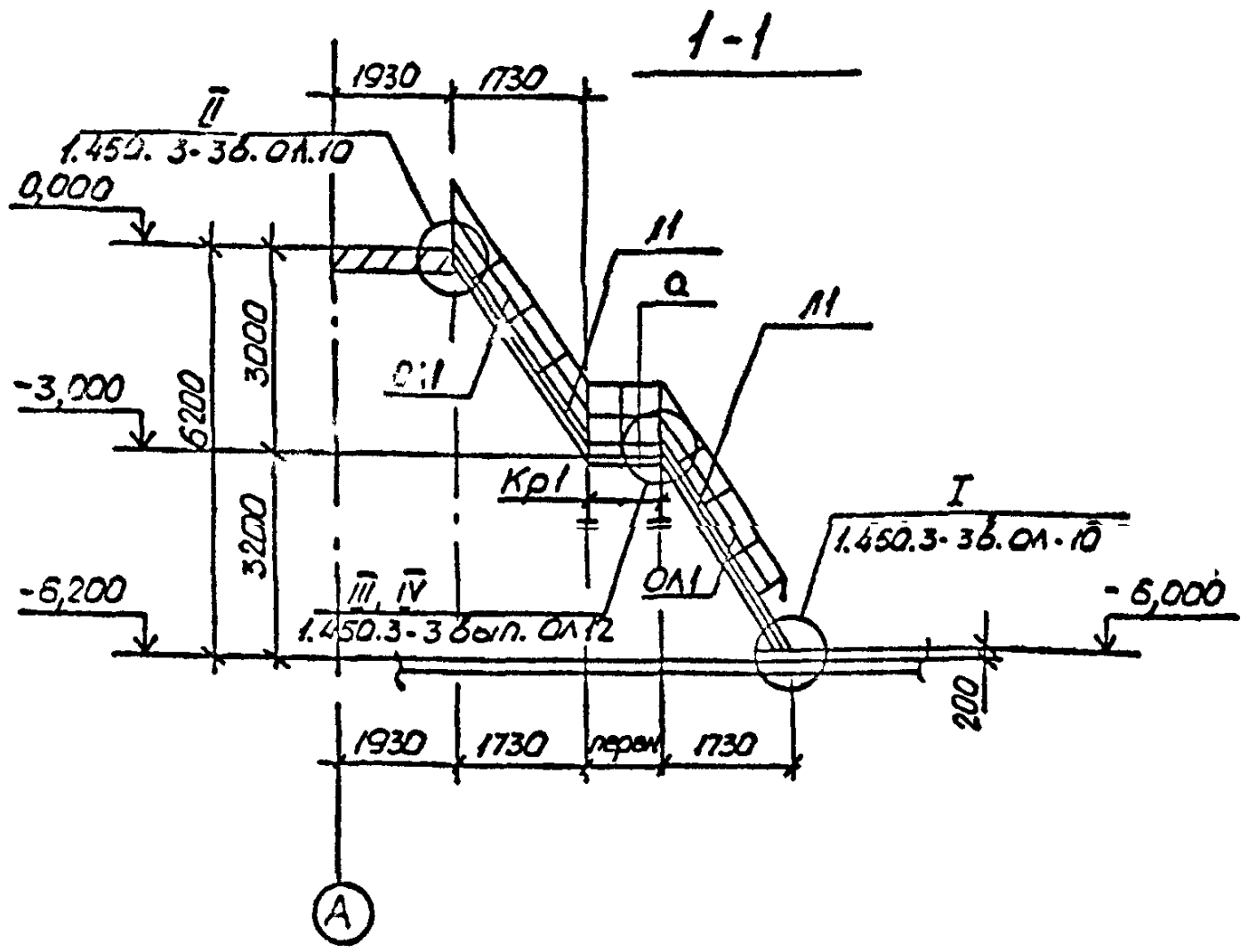

2-2

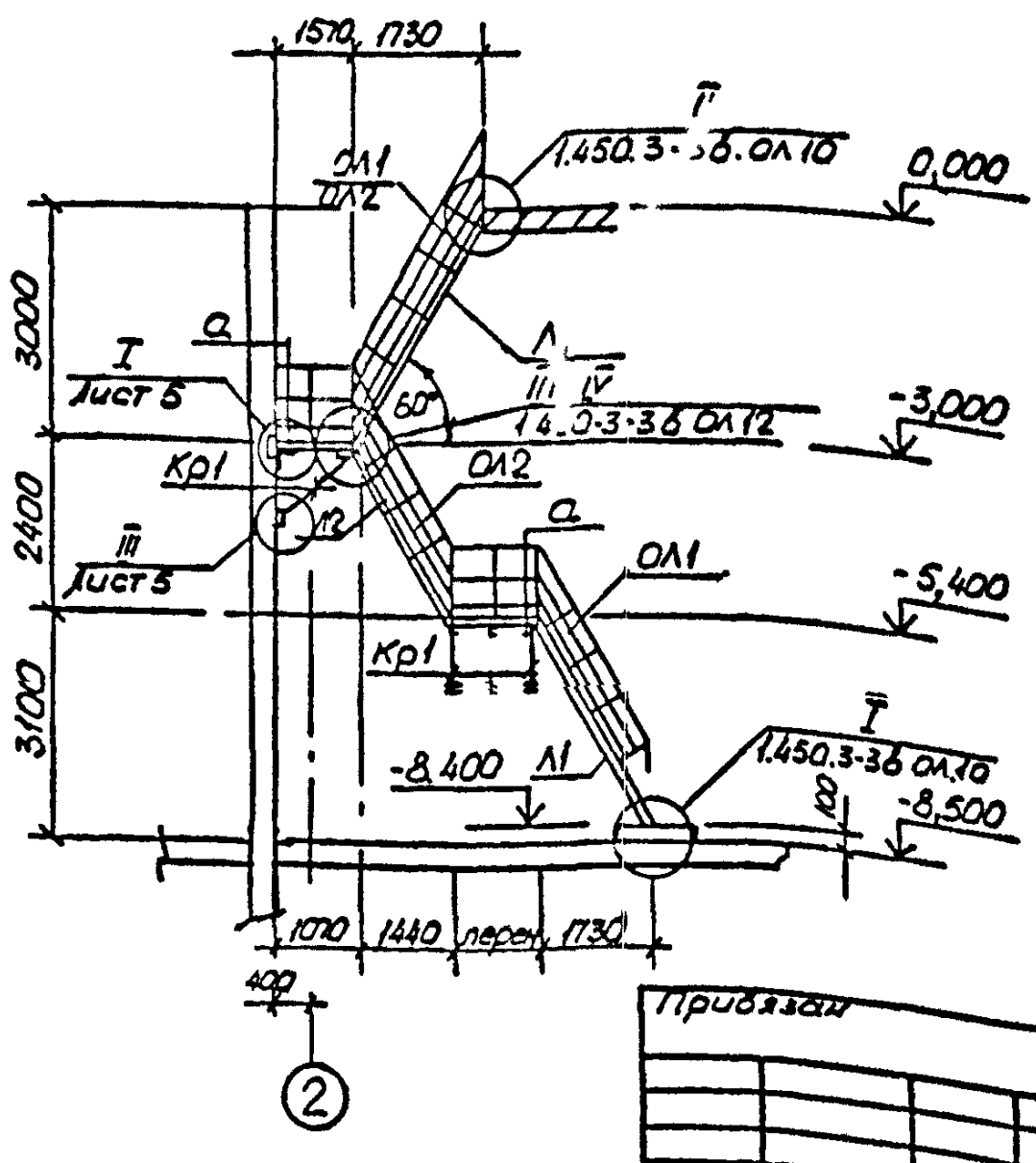

Согласовано:			
Гл. спец. ТО ВЧК-2	Шуйн. Реж. Изрожная		
Взам. инв. №			
Подп. и дата			
Инв. № подл.	Т-3026		

Привязан

Инв. №

				ТП 902-1-147.88 - КМ2		
Нач. отд.	Шейко	—	11	Канализационная насосная станция производительностью (Q=660м3/ч напором 6.51м)	Стадия	Лист	Листов
Н. контр.	Сокольская		11		Р	4	
Гл. спец.	Власенко		11				
Рук. гр.	Абрамова		11	Схемы расположения лестниц и площадок на отм. 0,000; -3,000	Госстрой СССР Союзводоканалпроект Харьковский Водоканалпроект		
Вед. инж.	Скоронина		11				
Инж.	Пугачев		8.88				

Копировал:

Формат А2

Альбом 5

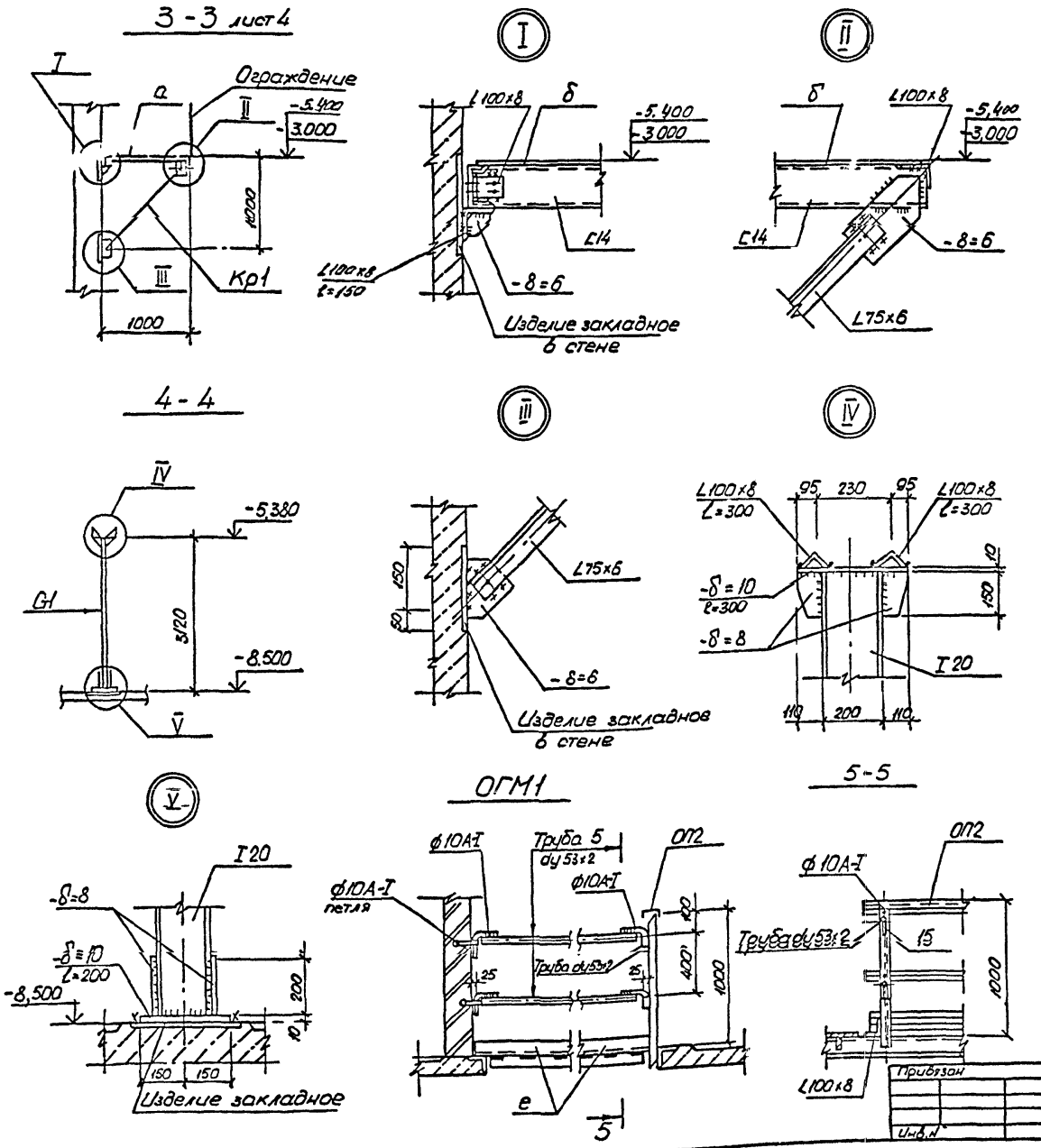

Ведомость элементов

Марка	Сечение: Эскиз	Поз.	Состав	Опорные усилия: H тсм	N тс	a тс	Группа констр.	Марка металла	Примечание
ОП4	ОТНХЭб-10.9		1.450.3-3.1	5.10			4	Вст3кп2	
Л1	НЛХШ60-30.8		1.450.3-3.1	1.21	0.0-15	1шт4			
Л2	НЛХШ60-24.8		1.450.3-3.1	1.21	0.0-15	1шт1			
ОЛ1	ОГлНЛХ60-10.30		1.450.3-3.1	4.12	1.01-02				
ОЛ2	ОГлНЛХ60-10.30		1.450.3-3.1	4.12					
ОЛ3	ОГлНЛХ60-10.24		1.450.3-3.1	4.12					
ОЛ4	ОГлНЛХ60-10.24		1.450.3-3.1	4.12					
ОП1	ОГлНХЭб-10.21		1.450.3-3.1	5.10					
ОП2	ОГлНХЭб-10.24		1.450.3-3.1	5.10					
ОП3	ОГлНХЭб-10.15		1.450.3-3.1	5.10					
а	C		C10						
б	1 2	1	ст рифл. -δ=4					Вст3кп2	
		2	-6×50						
в	Съемная цепь		А1-6×18,5	ГОСТ23	1981			Вст3кп2	
Кр1	2 1 1000	1	C14						
		2	L75×6					Вст3сп5	
Ст1	I		I 20					Вст3сп5-1	
д	2 1 2	1	Тр dy53×2					Вст3кп2	
		2	ф10А-I						
е	L		L100×8					Вст3сп5-1	

Согласовано:

Инв. № подл.	Подп. и дата	Взам. инв. №	
Т-30126			

Привязан

Инв. №

Нач отд	Шейко		
Н контр	Сокольская		
Гл спец	Власенко		
Рук гр.	Абрамова		
Вед инж	Сафронов		
Инж	Пугачев		

ТП 902-1-147.88-КМ2

Канализационная насосная станция производительностью 120-660м³/ч, напором 6-51м

Схема расположения лестниц и площадок на отм. 0.000. Узлы I-V ОГМ1

Стадия	Лист	Листов
Р	5	

Госстрой СССР Союзводоканалпроект Харьковский Водоканалпроект

Формат А2

Копировал:

Альбом 5

Схема расположения металлической площадки ПМ-1 на отм. -5.900

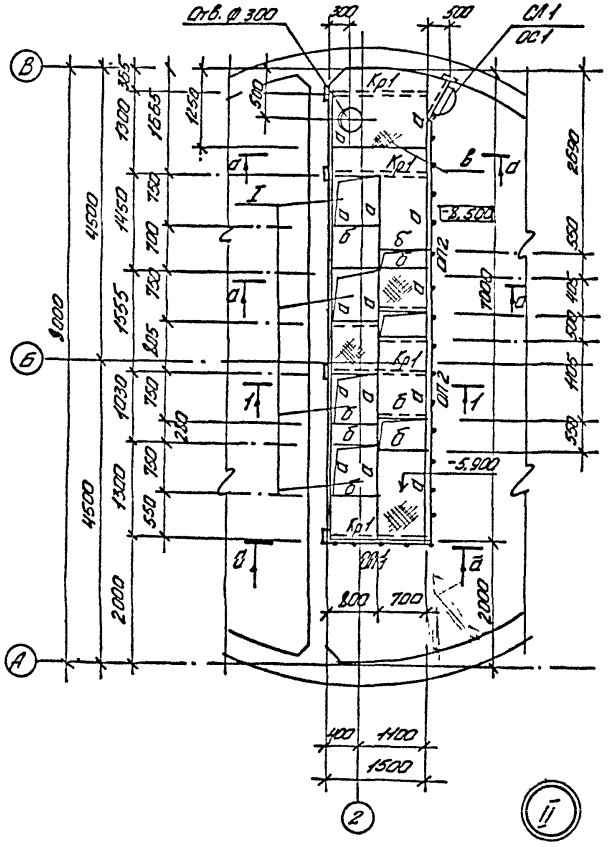

1-1

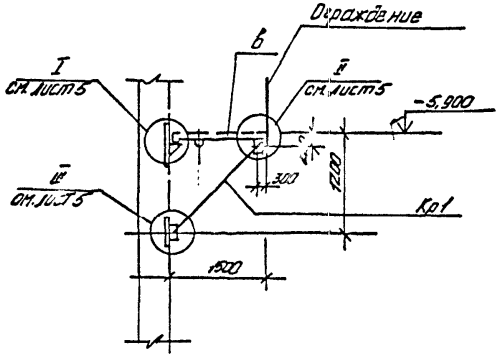

3-3

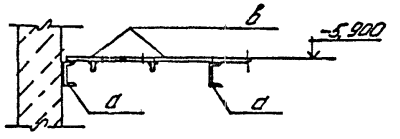

I

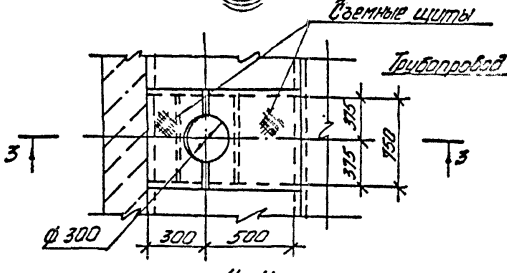

II

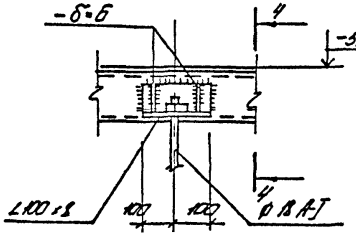

4-4

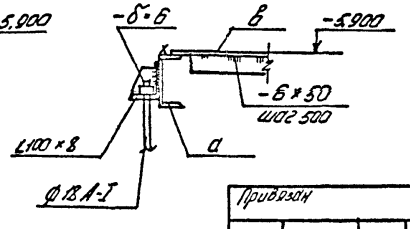

а-а

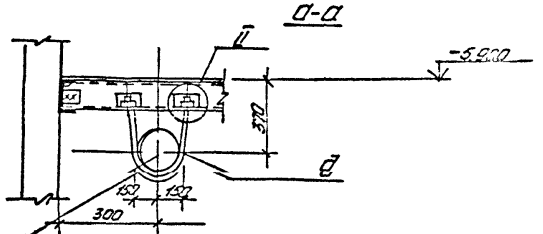

Деталь съемного щита лотка

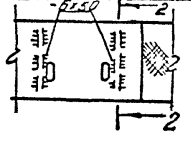

2-2

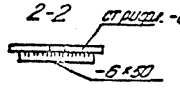

Марка	Сечение: Эскиз	Поз.	Состав	Опорные изделия: Марка	Кол.	Вес	Группа конст.	Марка металлоконструкций	Примечание
СП1	Сх-40		1.450.3-3.1	(шт.1)			4	ВСТ3 КП2	
ОС1	ОГС-13.4		1.450.3-3.1	(шт.1)					
ОП1	ОПМ1Э6-1015		1.450.3-3.1	(шт.1)					
ОП2	ОПМ1Э6-1060		1.450.3-3.1	(шт.2)					
а	⊏		⊏14					ВСт3сп5	30п5
б	⊏		⊏10						
в	1 / 2	1	ст. листовая -6-4					ВСТ3 КП2	
		2	-6×50						
д	•		Ø18.1-I						
Кр1	2 / I, 1200	1	⊏14					ВСт3сп5	
		2	L75×6						

Нач. отд.	Шейко			Канализационная насосная станция производительностью 120-850 м³/ч. 6-й этап. Схема расположения металлической площадки ПМ-1 с установкой насосов марки СД
Н. контр.	Сахарова			
Гл. спец.	Бессенко			
Рук. гр.	Абрамова			
Архитектор	Сафронов			
Инж.	Ушер-ва			

Стадия: Р | Лист: 6 | Листов:

Госстрой СССР Государственный проектный институт Водоканалпроект

ТП 902-1-147.88-КМ2

Привязан

Инв. № подл. | Подпись и дата | Взам. инв. № | Инв. № дубл. | Подпись и дата

Альбом 10 | Альбом 11 | Альбом 12 | Альбом 13 | Альбом 14

Т-3026

—копировал:—

Формат А2

Альбом 5

Схема расположения металлической площадки ПН1 но отм. -5.900

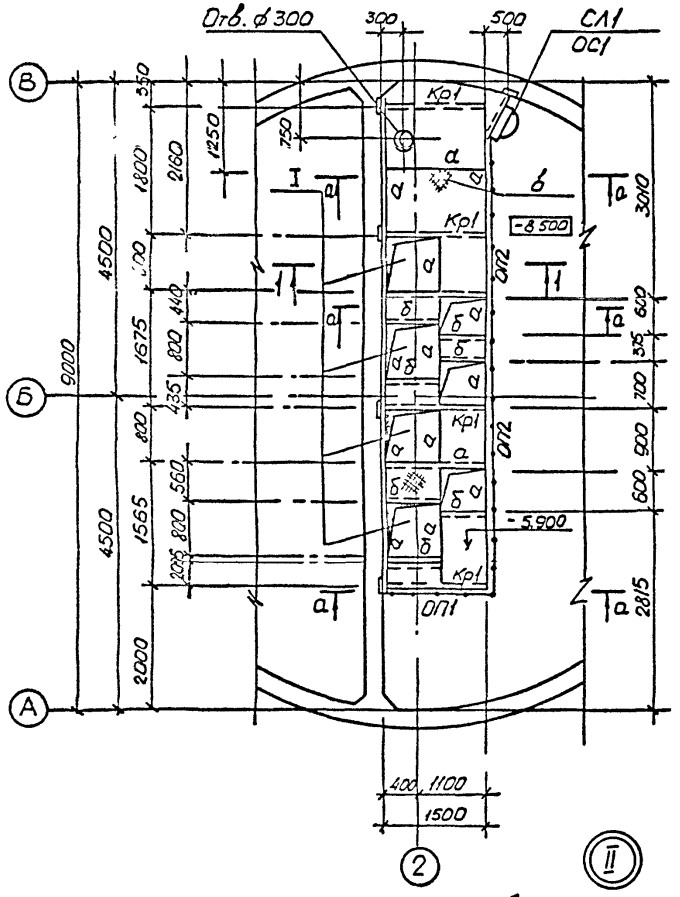

1-1

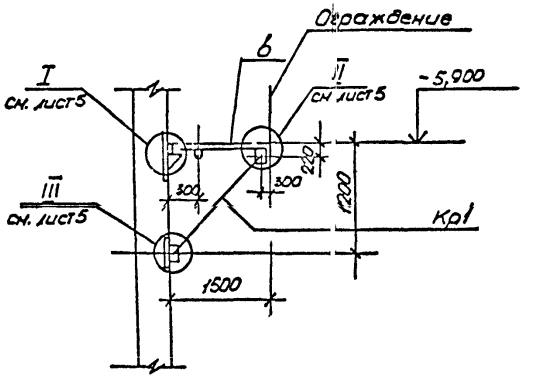

3-3

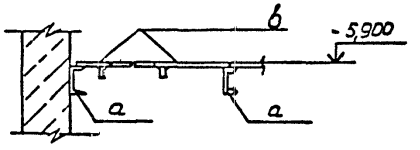

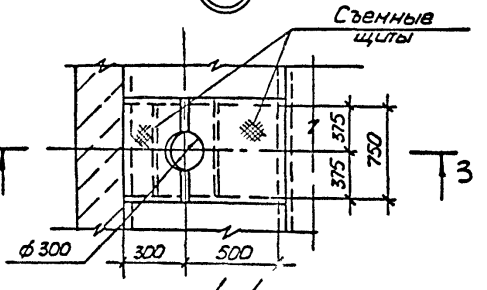

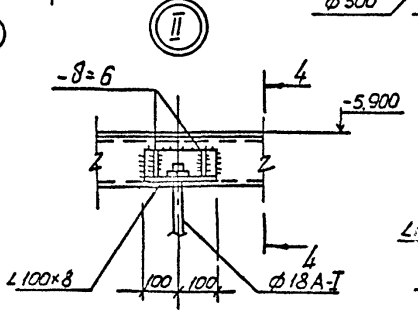

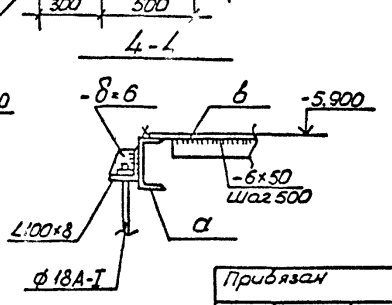

а-а

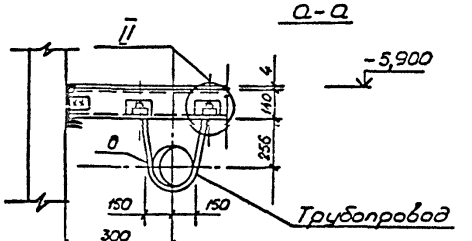

Детали съемного щита лотка



1. Данный лист рассматривать совместно с листами 5, 6.

Ведомость элементов

Марка	Сечение: Эскиз	Поз.	Состав	Сборные усилия: H тс	N тс	Q тс	Группа констр.	Марка металла	Примечание
СЛ1	СХ-40		1.450-3.31				4	Вст3кп2	Обрезать по месту
ОС1	ОГС-18.4		1.450-3.31						
ОП1	ОГПНХ36-10.15		1.450-3.31						
ОП2	ОГПНХ36-10.62		1.450-3.31						
а	Г		Г14						
б	С		С10						
в		1	Ст. рифлен. -8=4						
		2	-6×50						
д	•		ф 18А-I						
Кр1		1	Г14					Вст3кп2	
		2	L75×6					Вст3сп5	

Альбом 5

Согласовано: Зам. гл. инж. Укр. ВНИКИ; Рукав. отд.; Гл. инж. проекта; Гл. инж. проекта

Инв. № подл. | Подп. и дата | Взам. инв. № | Инв. № дубл. | Подп. и дата

Т-3026

Привязан				ТП 902-1-147.88 - КМ2	
Инв. №	Нач. отд.	Шейко		Канализационная насосная станция производительностью 0,6-65 л/с, напором 6-51 м	Стадия: Р; Лист: 7; Листов:
	Н. контр.	Сотникова			
	Гл. спец.	Власенко			
	Рук. гр.	Абрамова		Схема расположения металлической площадки ПН1 для насосов Маркиз	Госстрой СССР Специализированный проект Харьковский Водоканалпроект
	Ведущ.	Сазонник			
	Инж.	Лугачев			

Формат А2

Копировал

Схема расположения металлической площадки для обслуживания крана на отм. -2,600

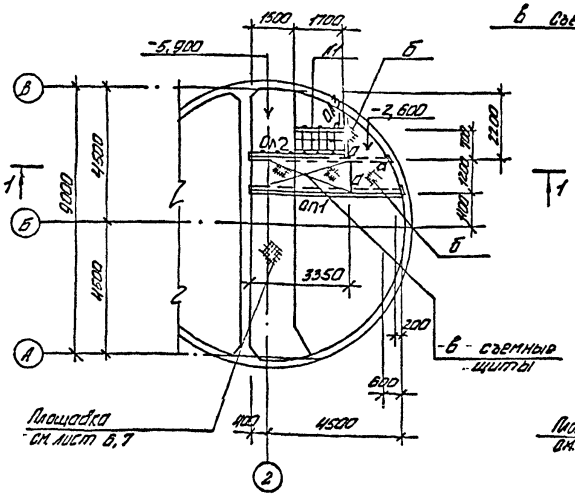

1-1

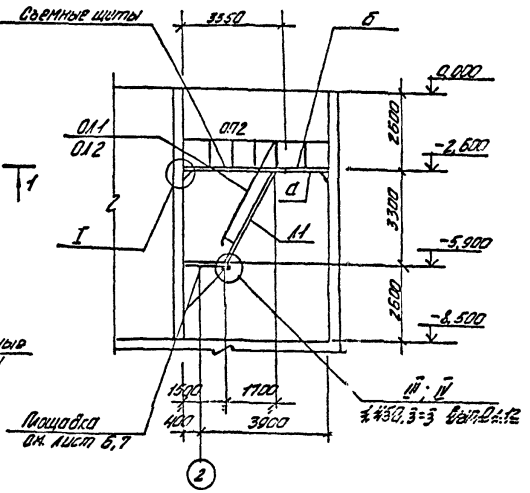

Ведомость элементов

Марка	Сечение: Эскиз	Поз.	Сечение: Состав	Опорные усилия: M тсм	N тс	Q тс	Группы конструкций	Марка чертежа	Примечания
А1	МКШ60-36.6		1.450.3-3	12.1		1 шт.			Укрупнить на заводе
Оп1	ОпМКЖ60-10.36		1.450.3-3	11.1.2		1 шт.			
Оп2	ОпМКЖ60-10.36		1.450.3-3	11.1.2		1 шт.		8ов-3102	
Оп4	ОпМКЖБ-10.42		1.450.3-3	5.1.0		1 шт.			
Оп2	ОпМКЖБ-10.30		1.450.3-3	5.1.0		1 шт.			
Оп3	ОпМКЖБ-10.9		1.450.3-3	5.1.0		1 шт.	4		
а			С16						
б	1 2	1	ст. лист -6.4						
		2	-6×50						
в	1 3 2	1	ст. лист -6.4						
		2	-6×50						
		3	Ø 10 А-I						

1. Сварку производить электродами типа Э42 ГОСТ 9467-75.
2. Нагрузка на площадку не более 450 кг/м².

I

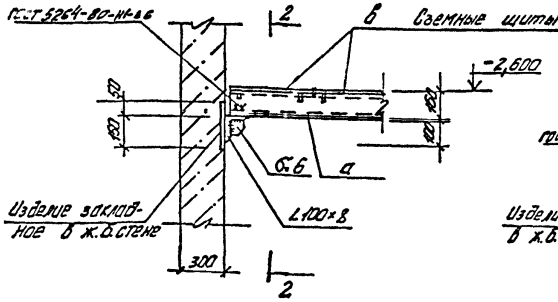

2-2

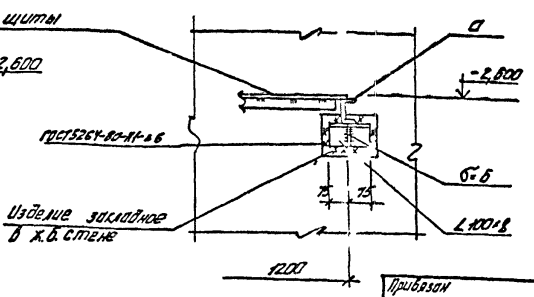

Привязан

Инв. № подл.

Изм.	Лист	№ докум.	Подпись	Дата
Нач. отд.	Шелкова			
Н. контр.	Соколкова			
Гл. спец.	Осенко			
Рук. гр.	Хомякова			
Разраб.	Федорина			
Инж.	Пысчев			

ТП 902-1-147.88 - КМ2

Канализационная насосная станция производительностью 120-864 м³/сут. с напорами

Стадия	Лист	Листов
Р	8	

Схема расположения закладных деталей для обслуживания крюковых кранов отм. -2,600

Госстрой СССР Союзгипроспецмонтажпроект Союзгипроспецмонтажпроект

Согласовано

Инв. № подл. | Подпись и дата | Взам. инв. № | Инв. № дубл. | Подпись и дата

Т-3026

Формат А2

Копировал

Инв.№ подл.	Подп. и дата	Взам. инв.№
Т-3026		

Альбом 5

ТИПОВОЙ ПРОЕКТ

902-1-147.88

КАНАЛИЗАЦИОННАЯ НАСОСНАЯ СТАНЦИЯ ПРОИЗВОДИТЕЛЬНОСТЬЮ 120-660 м³/ч, НАПОРОМ 6-51 м.

ПРИ ГЛУБИНЕ ЗАЛОЖЕНИЯ ПОДВОДЯЩЕГО КОЛЛЕКТОРА 7,0 м

АЛЬБОМ 5
ИЗДЕЛИЯ

Привязан

Инв.№

Формат А4

Инв.№ подл.	Подп. и дата	Взам. инв.№
Т-3026		

Альбом 5

Обозначение документа	Наименование	Стр
902-1-147.88-КЖ2И.ДО	Содержание выпуска	22
-КЖ2И.ТТ	Технические требования	22
-КЖ2И.Кр1	Каркас плоский Кр1, Кр2	22
-КЖ2И.Кр3	Каркас плоский Кр3	23
-КЖ2И.Кр4	Каркас плоский Кр4	23
-КЖ2И.МН1	Изделие закладное МН1	23
-КЖ2И.МН2	Изделие закладное МН2	24
-КЖ2И.ВС	Ведомость расхода стали	24
-КЖ2И.МН3	Изделие закладное МН3	24
-КЖ2И.МС1	Изделие соединительное МС1	24
-КЖ2И.ОБ1	Опорный блок ОБ1	25
-КЖ2И.С1	Сетка арматурная С1	25
-КЖ2И.С2	Сетка арматурная С2	25

Привязан

Инв.№

Разраб.	Хановская		
Пров.	Сафрончик		
Вед.инж.	Сафрончик		
Рук.гр.	Абрамова		
Гл.спец.	Власенко		
Н.контр.	Гокольская		
Нач.отд.	Шейко		

ТП 902-1-147.88 - КЖ2И.ДО

Содержание выпуска

Стадия	Лист	Листов
Р		1

Госстрой СССР Союзводоканалмонтажпроект Харьковский Водоканалпроект

Формат А4

Инв.№ подл.	Подп. и дата	Взам. инв.№
Т-3026		

Альбом 5

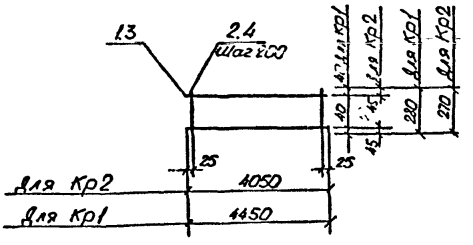

Марка изделия	Поз.	Наименование	Кол.	Масса ед. кг	Масса изделия, кг
Кр1	1	ф10А-I; l=4450	2	2,74	9,38
	2	ф10А-I; l=280	23	0,17	
Кр2	3	ф10А-I; l=4050	2	2,50	8,57
	4	ф10А-I; l=270	21	0,17	

Технические требования т.п 902-1-147.88-КЖ2И.ТТ
Арматура класса А-I по ГОСТ 5781-82*

Привязан

Инв.№

Разраб.	Рукас		
Пров.	Сафрончик		
Вед.инж.	Сафрончик		
Рук.гр.	Абрамова		
Гл.спец.	Власенко		
Н.контр.	Гокольская		
Нач.отд.	Шейко		

ТП 902-1-147.88 - КЖ2И.КР1

Каркас плоский Кр1, Кр2

Стадия	Лист	Листов
Р		1

Госстрой СССР Союзводоканалмонтажпроект Харьковский Водоканалпроект

Формат А4

Инв.№ подл.	Подп. и дата	Взам. инв.№
Т-3026		

Альбом 5

Технические требования к изготовлению арматурных и закладных изделий

1. Плоские арматурные изделия следует изготовлять при помощи контактной точечной сварки по ГОСТ 14098-85.
2. Сварку каркасов производить во всех точках пересечения стержней.
3. Размеры каркасов даны по осям и торцам стержней.
4. Сварку закладных изделий производить в соответствии с ГОСТ 14098-85 „Соединения сварные арматуры и закладных изделий железобетонных конструкций" и ГОСТ 5264-80.
5. Качество арматурных и закладных изделий должно удовлетворять требованиям ГОСТ 10922-75 и ГОСТ 23858-79
6. Катет сварных швов принять по наименьшей толщине свариваемых элементов
7. Материал прокатной стали закладных изделий принять марки Вст3ПС6-1 для сварных конструкций по ТУ-14-1-3023-80 и Вст3кп2 по ГОСТ 380-71*.

Привязан

Инв.№

Разраб.	Хановская		
Пров.	Сафрончик		
Вед.инж.	Сафрончик		
Рук.гр.	Абрамова		
Гл.спец.	Власенко		
Н.контр.	Гокольская		
Нач.отд.	Шейко		

ТП 902-1-147.88 - КЖ2.И.ТТ

Технические требования

Стадия	Лист	Листов
Р		1

Госстрой СССР Союзводоканалмонтажпроект Харьковский Водоканалпроект

Копировал

Формат А4

Инв. № подл.	Подпись и дата	Взам. инв. №
Т-3026		

Альбом 5

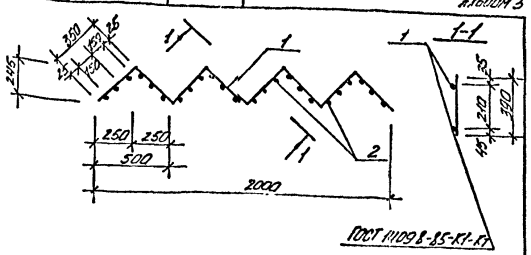

Марка элемента	Поз.	Наименование	Кол	Масса ед. кг.	Масса эл-та, кг
Кр3		Ф10 А-I, ℓ = 2800	2	1,7	7,0
		Ф8 А-I, ℓ = 390	24	0,15	

Технические требования см. ТП 902-1-147.88-КЖ2.ИТТ
Арматура: класса А-I по ГОСТ 5781-82*

Привязан

Инв. №			
Разраб.	Хомовская		
Провер.	Сафрончик		
Вед. инж.	Сафрончик		
Рук. гр.	Абрамова		
Гл. спец.	Власенко		
Н. контр.	Соколовская		
Нач. отд.	Шейко		

ТП 902-1-147.88-КЖ2.И.КР3

Каркас плоский Кр3

Стадия	Лист	Листов
Р		1

Госстрой СССР Союзводоканалпроект Харьковский Водоканалпроект

Формат А4

Инв. № подл.	Подпись и дата	Взам. инв. №
Т-3026		

Альбом 5

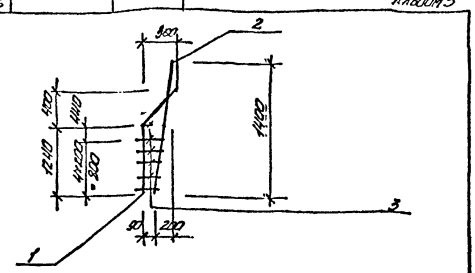

Марка каркаса	Поз.	Наименование	Кол	Масса ед., кг	Масса каркаса, кг
КР4	1	Ф14 А-III, ℓ = 1600	1	2,16	4,5
	2	Ф14 А-III, ℓ = 1580	1	1,90	
	3	Ф8 А-III, $\ell_{ср}$ = 220	5	0,09	

Технические требования см. ТП 902-1-147.88-КЖ2.И.ТТ
Арматура: класса А-III по ГОСТ 5781-82*

Привязан

Инв. №			
Разраб.	Хомовская		
Рас. чит.			
Провер.	Сафрончик		
Вед. инж.	Сафрончик		
Рук. гр.	Абрамова		
Гл. спец.	Власенко		
Н. контр.	Соколовская		
Нач. отд.	Шейко		

ТП 902-1-147.88 КЖ2.И.КР4

Каркас плоский Кр4

Стадия	Лист	Листов
Р		1

Госстрой СССР Союзводоканалпроект Харьковский Водоканалпроект

Формат А4

Инв. № подл.	Подпись и дата	Взам. инв. №
Т-3026		

Альбом 5

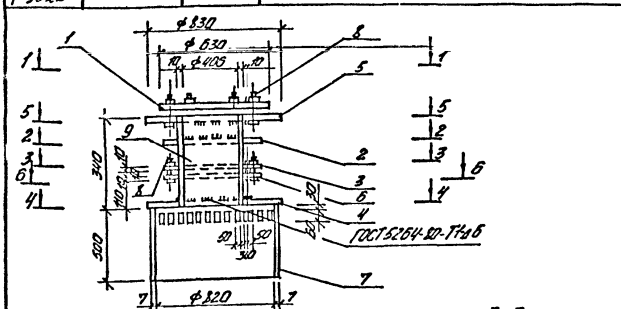

Марка изделия	Поз.	Наименование	Кол	Масса ед. кг	Масса изделия, кг
МН1	1	-16 × 630, ℓ = 630	1	49,8	340,7
	2	-10 × 630, ℓ = 630	1	31,2	
	3	-10 × 320, ℓ = 320	2	8,0	
	4	-6 × 850, ℓ = 850	1	34,0	
	5	-16 × 850, ℓ = 850	1	90,8	
	6	-10 × 630, ℓ = 630	1	31,2	
	7	Труба 820×7, ℓ = 500	1	50,2	
	8	Болт М16×60, 50	20	0,13	
	9	Труба 426×10, ℓ = 340	1	34,9	

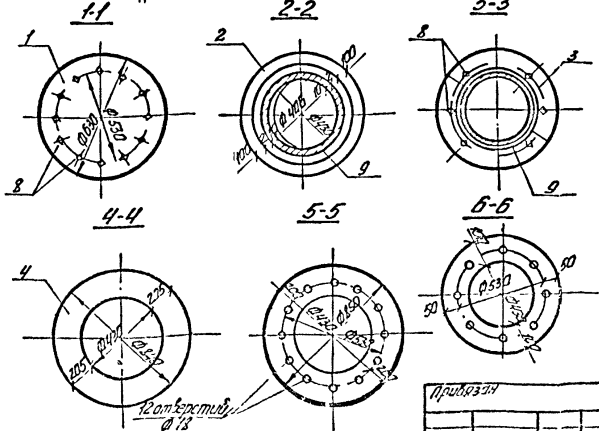

Технические требования см ТП 902-1-147.88-КЖ2.И.ТТ
Труба по ГОСТ 8732-78*
Полоса по ГОСТ 82-70*
Болт по ГОСТ 7798-70*

Привязан

Разраб.	Хомовская		
Рас. чит.			
Пров.	Сафрончик		
Вед. инж.	Сафрончик		
Рук. гр.	Абрамова		
Гл. спец.	Власенко		
Н. контр.	Соколовская		
Нач. отд.	Шейко		

ТП 902-1-147.88-КЖ2.И.МН1

Изделие закладное МН 1

Стадия	Лист	Листов
Р		1

Госстрой СССР Союзводоканалпроект Харьковский Водоканалпроект

Копировал

Инв.№ подл. | Подпись и дата | Взам.инв.№
Т-3026

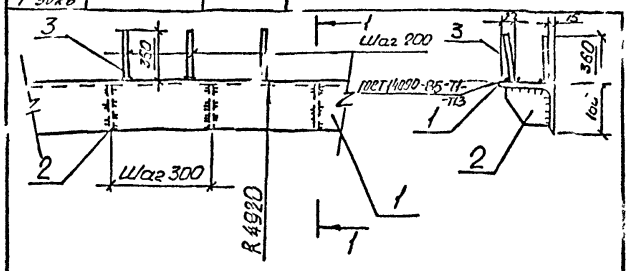

Марка изделия	Поз	Наименование	Кол	Масса ед. кг	Масса изделия кг
МН2	1	L 160×11, ℓ=1000 мм	1	27,0	57,88
	2	-1150×10, ℓ=150 мм	4	1,77	
	3	ф12 А-III, ℓ=360 мм	12	0,32	

Технические требования см ТП 902-1-147.88-КЖ2.И.ТТ.
Уголок по ГОСТ 8509-72*
Полоса по ГОСТ 82-70*
Арматура: класса А-III по ГОСТ 5781-82*

Привязан

Инв.№

Разраб.	Хомовская		
Пров.	Сафронник		
Вед.инж.	Сафронник		
Рук.гр.	Абрамова		
Гл.спец.	Власенко		
Н.контр.	Соколовская		
Нач.отд.	Шевко		

ТП 902-1-147.88 - КЖ2.И.МН2
Изделие закладное МН2
Стадия Р | Лист | Листов
Госстрой СССР Союзводоканалпроект Харьковский Водоканалпроект
Формат А4

Инв.№ подл. | Подп. и дата | Взам.инв.№
Т-3026

Альбом 5

Ведомость расхода стали на элемент, кг

Марка элемента	Изделия арматурные			Изделия закладные				Итого	Всего
	Арматура класса А-I ГОСТ 5781-82*			Арматура класса А-I ГОСТ 5781-82*		Прокат марки			
	ф8		Итого	ф10	Итого				
ОБ1	16,3		16,3	1,6	1,6			1,6	17,9

Привязан

Инв.№

Разраб.	Прядкина		
Пробер.	Сафронник		
Гл.инж.	Сафронник		
Рук.гр.	Абрамова		
Гл.спец.	Власенко		
Н.контр.	Соколовская		
Нач.отд.	Шевко		

ТП 902-1-147.88 КЖ2.И.РС
Ведомость расхода стали.
Стадия Р | Лист | Листов 1
Госстрой СССР Союзводоканалпроект Харьковский Водоканалпроект
Формат А4

Инв.№ подл. | Подп. и дата | Взам.инв.№
Т-3026

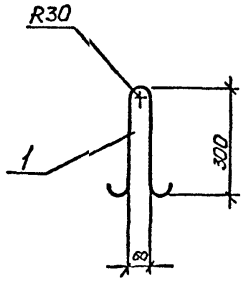

Марка изделия	Поз	Наименование	Кол	Масса ед. кг	Масса изделия кг
МН3	1	ф10 А-I, ℓ=870	1	0,54	0,54

Технические требования см ТП 902-1-147.88-КЖ2.И.ТТ
Арматура: класса А-I по ГОСТ 5781-82*
Сталь Вст3сп5

Привязан

Инв.№

Разраб.	Хомовская		
Пров.	Сафронник		
Вед.инж.	Сафронник		
Рук.гр.	Абрамова		
Гл.спец.	Власенко		
Н.контр.	Соколовская		
Нач.отд.	Шевко		

ТП 902-1-147.88-КЖ2.И.МН3
Изделие закладное МН3
Стадия Р | Лист | Листов 1
Госстрой СССР Союзводоканалпроект Водоканалпроект
Формат А4

Инв.№ подл. | Подп. и дата | Взам.инв.№
Т-3026

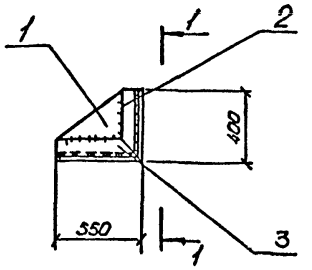

Марка изделия	Поз	Наименование	Кол	Масса ед. кг	Масса изделия кг
МС1	1	-380×10, ℓ=530 мм	1	15,7	32,14
	2	∠125×9, ℓ=400 мм	1	6,92	
	3	∠125×9, ℓ=550 мм	1	9,52	

Технические требования см ТП 902-1-147.88-КЖ2.И.ТТ.
Полоса по ГОСТ 82-70*
Уголок по ГОСТ 8509-72*

Привязан

Инв.№

Разраб.	Хомовская		
Пров.	Сафронник		
Вед.инж.	Сафронник		
Рук.гр.	Абрамова		
Гл.спец.	Власенко		
Н.контр.	Соколовская		
Нач.отд.	Шевко		

Т.П. 902-1-147.88 КЖ2.И. МС1
Изделие соединительное МС1
Стадия Р | Лист | Листов 1
Госстрой СССР Союзводоканалпроект Харьковский Водоканалпроект
Формат А4

Копировал

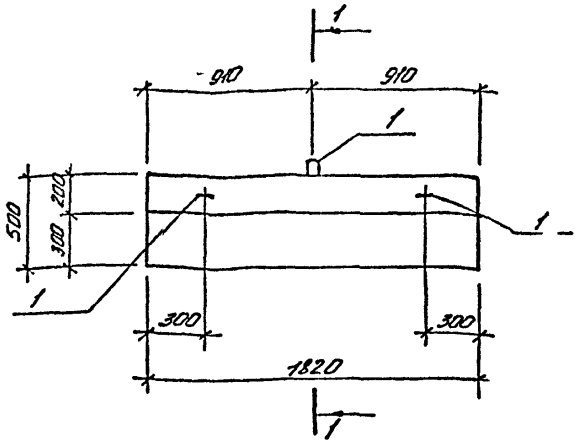

Поз	Наименование	Кол.	Обозначение документа
1	Изделие закладное		
	МН3	3	902-1-147.88-КЖ2.И.МЗ
2	Сетка арматурная С1	1	-КЖ2.И.С1
3	С2	1	-КЖ2.И.С2
	Бетон класса В25, м³	0,26	

1. Техническое описание смотреть ТП 902-1-147.88-КЖ2.И.ТТ
2. Масса блока 051 - 0,64т.

1-1 повёрнуто

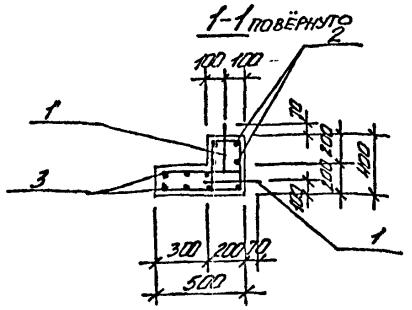

Привязан

Инв.№

Разраб.	Прядкина		
Провер.	Сафронов		
Нач.отд.	Сафронов		
Рук.гр.	Аброськов		
Гл.спец.	Вихренко		
Н.контр.	Арсеньков		
ГИП	Шевко		

ТП 902-1-147.88-КЖ2.И.051

Опорный блок 051

Стадия	Лист	Листов
Р		1

Росглавтехстройпроект Союзводоканалпроект Азгосстроя Харьковский водоканалпроект

Формат А3

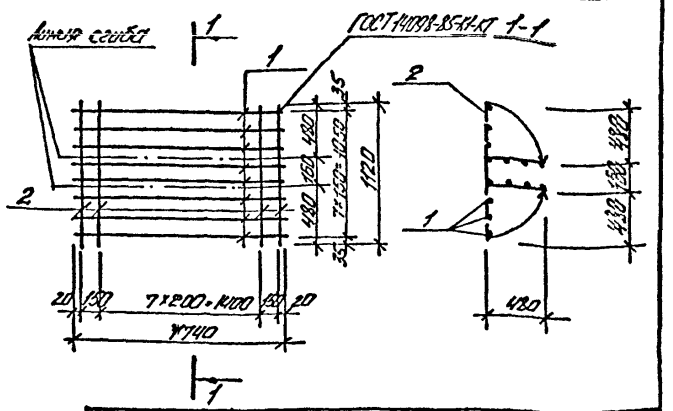

Марка сетки	Поз	Наименование	Кол.	Масса ед., кг	Масса сетки, кг
С1	1	Ø8 А-I, ℓ=1740	8	0,69	9,92
	2	Ø8 А-I, ℓ=1120	10	0,44	

Арматура: класса А-I по ГОСТ 5781-82*

Привязан

Инв.№

ТП 902-1-147.88-КЖ2.И.С1

Сетка арматурная С1

Стадия	Лист	Листов
Р		1

Росглавтехстройпроект Союзводоканалпроект Азгосстроя Харьковский водоканалпроект

Формат А4

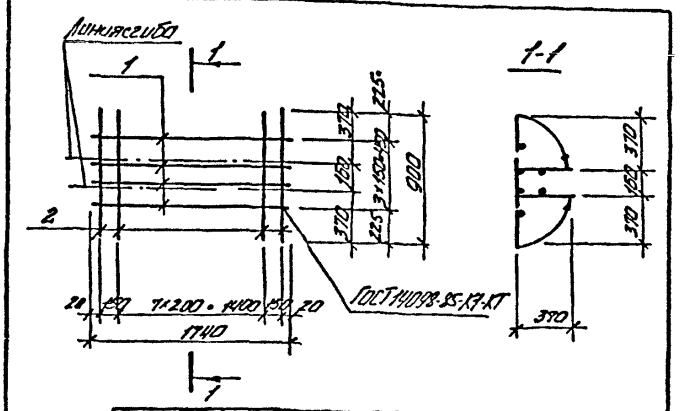

Марка сетки	Поз	Наименование	Кол.	Масса ед., кг	Масса сетки, кг
С2	1	Ø8 А-I, ℓ=1740	4	0,69	6,4
	2	Ø8 А-I, ℓ=900	10	0,35	

Арматура: класса А-I по ГОСТ 5781-82*

Привязан

Инв.№

ТП 902-1-147.88-КЖ2.И.С2

Сетка арматурная С2

Стадия	Лист	Листов
Р		1

Росглавтехстройпроект Союзводоканалпроект Азгосстроя Харьковский водоканалпроект

Формат А4

gost.e-ecolog.ru