АКЦИОНЕРНОЕ ОБЩЕСТВО
НАУЧНО-ИССЛЕДОВАТЕЛЬСКИЙ И ПРОЕКТНЫЙ ИНСТИТУТ
ПО ЖИЛИЩНО-ГРАЖДАНСКОМУ СТРОИТЕЛЬСТВУ
ОАО "ЛЕННИИПРОЕКТ"

ТРАНСФОРМАТОРНАЯ ПОДСТАНЦИЯ НА ДВА ТРАНСФОРМАТОРА МОЩНОСТЬЮ ДО 630 КВА

со стенами из кирпича для строительства в С.-Петербурге

ТИПОВОЙ ПРОЕКТ 407-3-2АГ/97

АЛЬБОМ IV

Строительные изделия заводского иготовления

ГИП, ГАП		Привязан	АО ЛЕННИИПРОЕКТ
Н. контр.			
Нач.			
Проверил			Листов
Привязал			
Инв. №			

С.-Петербург
1997

Указание N 11-у от 9.06.97

gost.e-ecolog.ru

N лист	Наименование чертежа	№ стр.	Примечание
	2		3
	Обложка		
	Содержание	2,3	
1	НМД 101-2. Рамка приточно-вытяжного устройства	4	
2	НМД 101-2. Решетки N 1 и N 2 приточно-вытяжного устройства	5	
3	М 9; М 9-1 Балки	6	
4	М 22; М 22-1 Решетки	7	
5	М17, М19, М20, М23, М31 Закладные детали	8	
6	М1, М5, М6, М7, М18; М30; М35; М36 Закладные детали	9	
7	Ворота МИ-231. Сборочный чертеж	10	
8	Ворота МИ-231. Детали	11	
9	Ворота МИ-231 Детали	12	
9	Ворота МИ-231-01 Сборочный чертеж	13	
10	Рама МИ-231-01. Сборочный чертеж	13	
11	Рама МИ-231-01-01	14	
12	МИ-231-01-01 Детали	15	
13	МИ-231-01-02 Детали	15	
14	МИ-231-01-03 Детали	16	
15	МИ-231-02-00. Сборочный чертеж	16	
16	МИ-231-02 Створка правая	17	
17	МИ-231-02-01 Детали.	18	
1	2		
18	МИ-231-02-02 Детали	18	
19	МИ-231-02-03 Детали	19	
20	МИ-231-02-04 Детали	19	
21	МИ-231-02-08 Детали	20	
22	МИ-231-02-05 Детали	21	
23	МИ-231-03 СБ Сборочный чертеж	21	
24	МИ-231-03 СБ Створка левая	22	
25	МИ-231-03-01 Детали	23	
26	МИ-231-03-02 Детали	23	
27	МС-8-02-09 Детали	24	
28	МС-8-03-02 Детали	24	
29	МС-8-04-00 СБ Сборочный чертеж	25	
30	МС-8-04-01 Детали	25	
31	МС-8-04-00 Детали	26	
32	МС-8-04-02 Детали	27	
33	МС-8-05-00 СБ Сборочный чертеж	27	

ГИП, ГАП					Привязан:
Н. КОНТР					
НАЧ.					
ПРОВЕРИЛ					Листов
ПРИВЯЗАЛ					
ИНВ. №					

ТП 407-3-2лг/97 А IV-С

Трансформаторная подстанция на два трансформатора мощностью до 630 ква со стенами из кирпича.

				Стадия	Лист	Листов
ГИП	Петросов	[signature]	97	Р	1	2
Гл. конст.	Шерешевский	[signature]	"			
Провер.	Шерешевский	[signature]	"			
Исполн.	Калинина	[signature]	"			
Н. конт.	Шерешевский	[signature]	"			

Содержание

ЛЕННИИПРОЕКТ
Мастерская 17

1	2		
34	мс-8-05-00 Детали	28	
35	мс-8-05-01 Детали	29	
36	ось	30	
37	болт	30	
38	пружина	31	
39	ушко	31	
40	подпятник	32	
41	фиксатор	32	
42	штырь	33	
43	ручка	33	
44	ограничитель	34	
45	поручень	34	
46	барьер в камере трансформатора	35, 36	
47	Изолирующая решетка	38÷39	
48	3х ступенчатая лестница	40÷42	
49	Жалюзийная решетка МИ-214П-1 (Вариант) сборочный чертеж	43	
50	Жалюзийная решетка МИ-214П-1 (Вариант)	44	

Ленниипроект. РТП. Зак. 107. тир 500. 22 03 89 г.

Подлин.

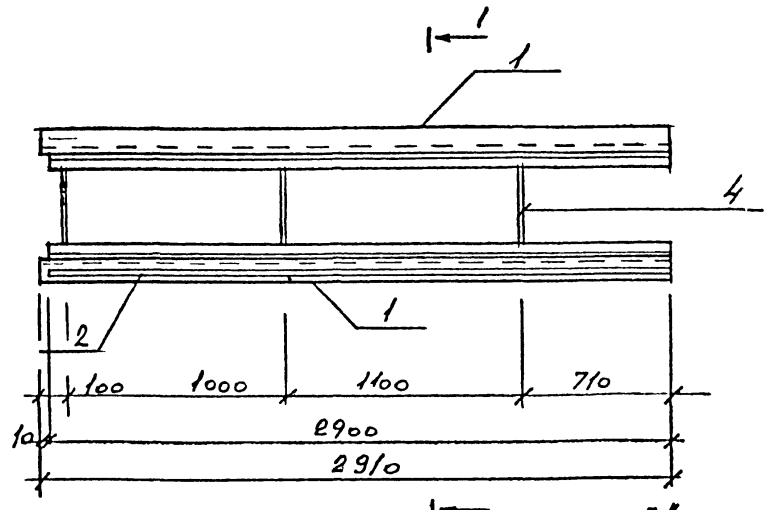

1 - 1

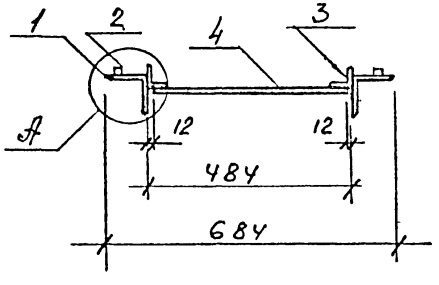

"А"

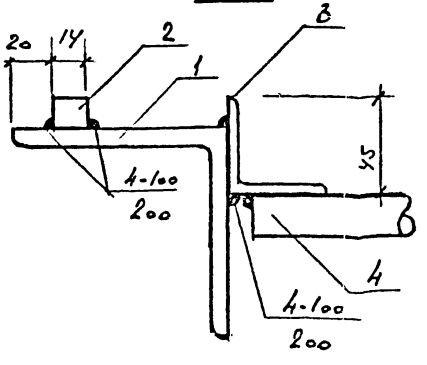

Формат	Зона	Поз.	Обозначение	Наименование	Кол.	Примечание
		1	ГОСТ 8509-80	∠ 100×8 ℓ= 2910	2	35,7
		2	ГОСТ 2591-70	□ 14×14 ℓ=2900	1	4,5
		3	ГОСТ 8509-80	∠ 45×4 ℓ=2900	2	15,8
		4	ГОСТ 2590-70	ф 10 А I ℓ=460	3	1,13

Изм	№ уч.	Лист	№ докум.	Дата	Подп.	Фамилия

ГИП	Петросов		03.97
Гл. констр.	Сергиевский		"
Проверил	Сергиевский		"
Исполнил	Калинина		"
Н. контр.	Сергиевский		"

407-3-2лг/97 АIV-1

НМД 101-2

Рамка приточно-выт. устройства

Стадия	Масса	Масштаб
Р		
Лист 1	Листов 1	

Акционерное общ. ЛЕННИИПРОЕКТ мастерская 17

Формат А3

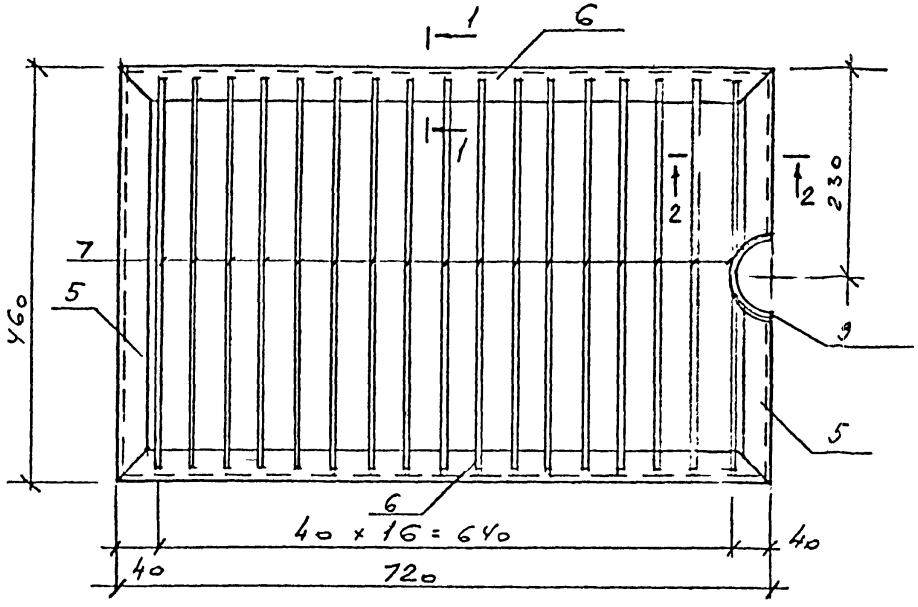

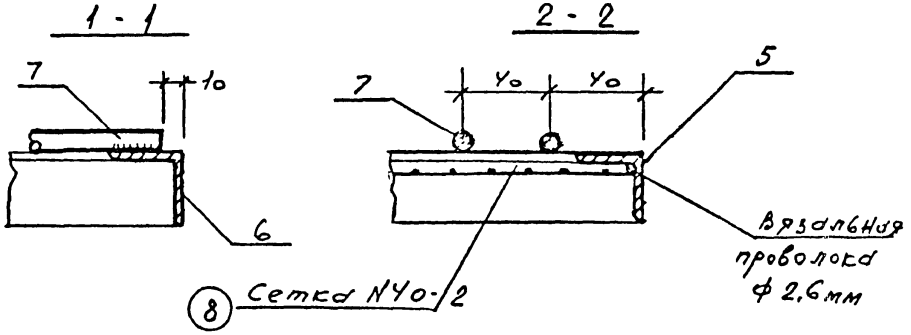

Поз 5 и 7 для решетки N 2 вырезать по месту и сварить с поз. 9

Формат	Зона	Поз.	Обозначение	Наименование	Кол.	Примечание
						масса ед. кг
				Решетка N 1 (шт 2)		
		5	ГОСТ 8509-80	L 32×3 ℓ = 460	2	0,67
		6	— " —	L 32×3 ℓ = 720	2	1,05
		7	ГОСТ 2590-70	ф 10 А I ℓ = 440	17	0,27
		8	ГОСТ 5336-80	Сетка N40-2		1,5
				Решетка N 2 (шт 2)		
		5	ГОСТ 8509-80	L 32×3 ℓ = 460	2	0,67
		6	— " —	L 32×3 ℓ = 720	2	1,05
		7	ГОСТ 2590-70	ф 10 А I ℓ = 440	17	0,27
		8	ГОСТ 5336-80	Сетка N40-2		1,5
		9	ГОСТ 8732-78	Труба $\frac{102\times3,5}{2}$ ℓ = 100	1	0,43

Изм.	Кол. уч.	Лист	№ докум.	Дата	Подп.	Фамилия
ГИП			Петросов			07.97
Гл. констр.			Шерешевский			"
Проверил			Шерешевский			"
Исполнил			Калинина			"
Н. контр.			Шерешевский			"

4ОТ-3-2лг/97 А IV-2

НМД 101-2
Решетки N 1 и N 2 приточно-вытяжного устройств

Стадия	Масса	Масштаб
Р		
Лист 1	Листов 1	

Акционерное общ. ЛЕННИИПРОЕКТ мастерская 17

М 9

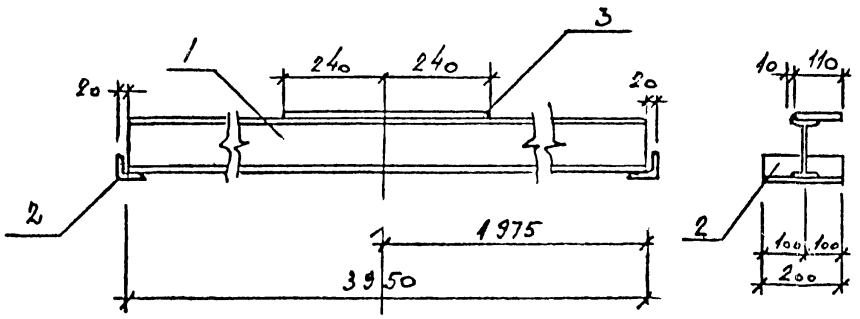

МБ-1

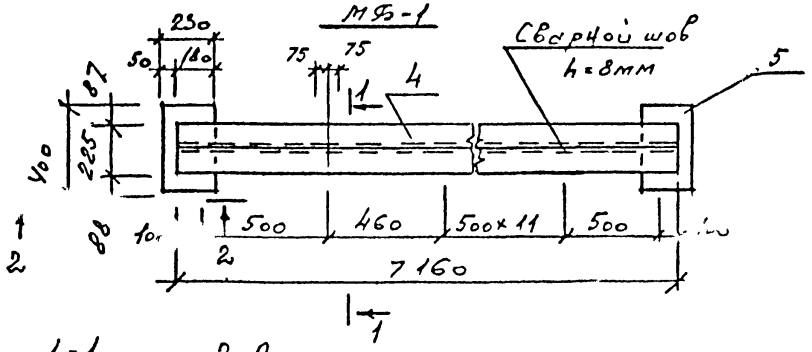

1-1 2-2

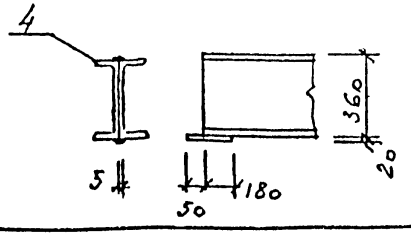

Формат	Зона	Поз.	Обозначение	Наименование	Кол.	Примечание
						масса ед.,кг
				Балка М 9		51,0
		1	ГОСТ 8239-80	I N12 ℓ=3950	1	45,4
		2	ГОСТ 8509-80	L 63×6 ℓ=200	2	1,14
		3	ГОСТ 103-76	-8×110 ℓ=480	1	3,32
				Балка МБ-1		629,0
		4	ГОСТ 8240-80	[N36 ℓ=7160	2	300
		5	ГОСТ 103-76	-20×230 ℓ=400	2	14,50

Изм.	Кол. уч.	Лист	№ докум.	Дата	Подп.	Фамилия
ГИП			Петросов			03.97
Гл. констр.			Шерешевский			
Проверил			Шерешевский			
Исполнил			Калинина			
Н. контр.			Шерешевский			

ТП 407-3-2лг/97 АТ-3

Балки
М 9; МБ-1

Стадия	Масса	Масштаб
Р		
Лист 1	Листов 1	

Госкомархитектуры
ЛЕННИИПРОЕКТ
мастерская 17

Формат А3

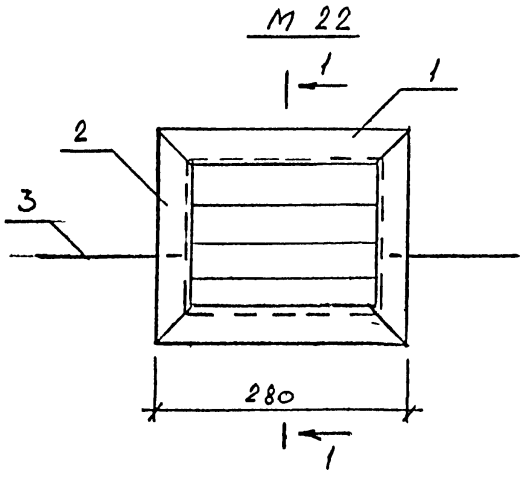

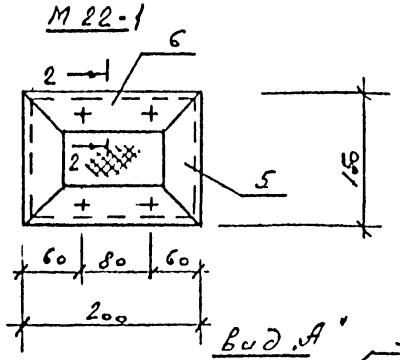

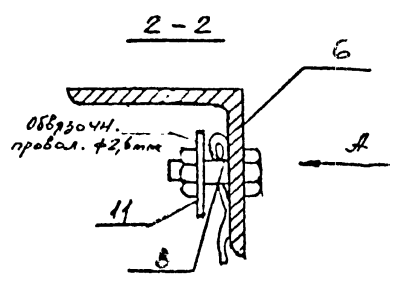

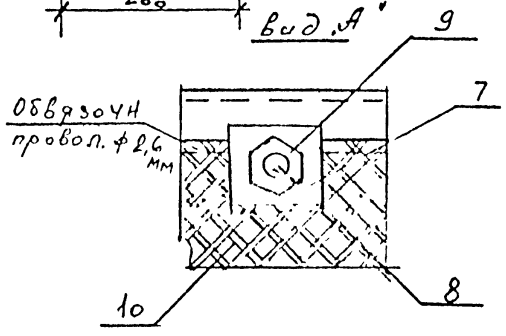

Формат	Зона	Поз.	Обозначение	Наименование	Кол.	Примечание
						масса ед., кг
				М 22		3,85
		1	ГОСТ 8509-80	L 40×4 ℓ = 280	2	0,68
		2	-"-	L 40×4 ℓ = 240	2	0,59
		3	ГОСТ 103-76	-4×40 ℓ = 250	2	0,31
		4	-"-	-6×40 ℓ = 199	3	0,23
				М 22-1		2,55
		5	ГОСТ 8509-80	L 45×4 ℓ = 150	2	0,41
		6	-"-	L 45×4 ℓ = 200	2	0,55
		7	ГОСТ 103-76	-2×20 ℓ = 20	4	0,10
		8	ГОСТ 7798-70*	Болт М6 ℓ = 20	4	0,025
		9	ГОСТ 5915-70	Гайка М6	4	0,012
		10	ГОСТ 5336-80	Сетка С 8У, 6×6		0,05
		11		Обвязочная проволока		0,05

ГИП	Петросов		03.97	
Гл. констр.	Шерешевский		"	
Проверил	Шерешевский		"	
Исполнил	Калинина		"	
Н. контр.	Шерешевский		"	

Изм.	№ уч.	Лист	№ докум.	Дата	Подп.	Фамилия

ТП 407-3-2лг/97 АС-4

Решетки
М 22 ; М22-1

Стадия	Масса	Масштаб
Р		
Лист 1	Листов 1	

Акционерное общество
ЛЕННИИПРОЕКТ
Мостострой 17

Формат А3

Взамен инв. №

Подпись и дата

Инв. № подл.

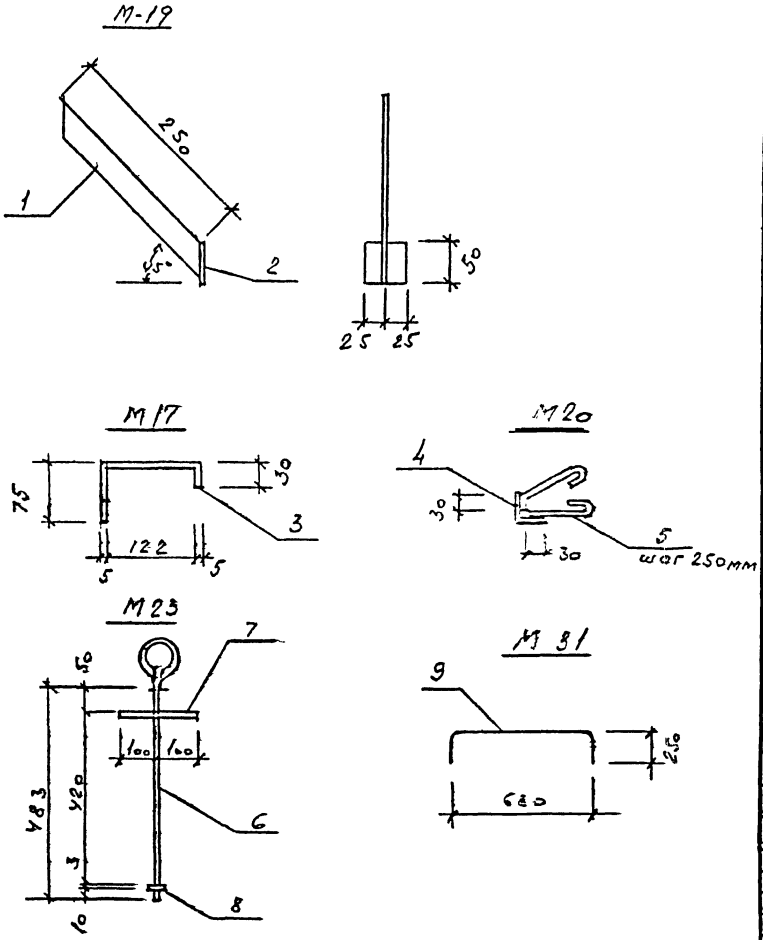

Формат	Зона	Поз.	Обозначение	Наименование	Кол.	Примечание
						масса ед. кг
				М 19		0,58
		1	ГОСТ 103-76	-6×36 ℓ=285	1	0,48
		2	— " —	-6×50 ℓ=50	1	0,10
				М 17		0,54
		3	ГОСТ 103-76	-5×60 ℓ=237	1	0,54
				М 20		21,8
		4	ГОСТ 8509-80	L75×5 ℓ=3520	1	20,0
		5	ГОСТ 2590-70	ф 6 А I ℓ=300	15	0,12
				М 23		1,15
		6	ГОСТ 2590-70	ф16 А I ℓ=700	1	1,10
		7	ГОСТ 2590-70	ф6 А I ℓ=200	1	0.04
		8		шайба ф 30	1	0.01
				М 31		2,9
		9	ГОСТ 2590-70	ф 20 А I ℓ=1180	1	2.9

Изм	№ уч.	Лист	№ докум	Дата	Подп.	Фамилия

ГИП	Петросов	[signature]	03.97
Гл. констр	Шерешевский	[signature]	"
Проверил	Шерешевский	[signature]	"
Исполнил	Калинина	[signature]	"
Н. контр	Шерешевский	[signature]	"

ТП 407-3-2 лг 197 А IV-5

М 17, М 19, М 20, М 23
М 31
Закладные детали

Стадия	Масса	Масштаб
Р		

Лист 1 Листов 1

Акционерное общество ЛЕНПИИПРОЕКТ мастерская 17

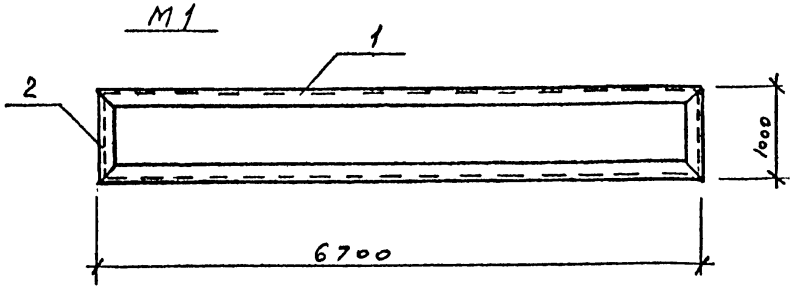

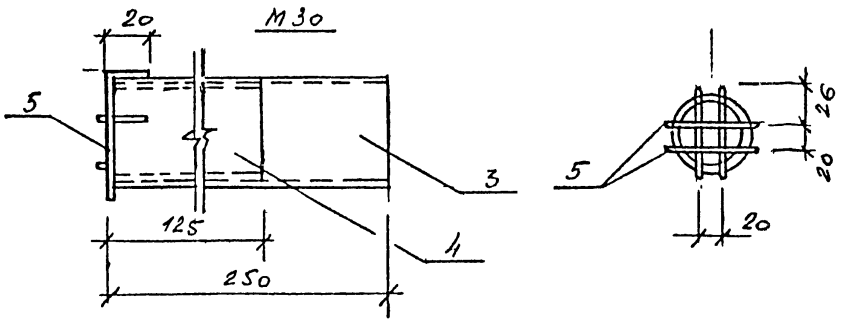

Формат	Зона	Поз.	Обозначение	Наименование	Кол.	Примечание
						масса ед, кг
				М5		
		б/ч	ГОСТ 3262-75	Тр. ф 100 ℓ=400	1	11.34
				М6		
		б/ч	ГОСТ 8509-80	∠63×5 ℓ=2500	1	12,03
				М7		
		б/ч	ГОСТ 103-76	-4×40 ℓ=1000	1	1.26
				М18		
		б/ч	ГОСТ 103-76	-5×80 ℓ=150	1	0,47
				М35		
		б/ч	ГОСТ 3262-75	Тр ф 20 ℓ=380	1	0.06
				М36		
		б/ч	ГОСТ 103-76	-6×50 ℓ=70	1	0,10
				М1		244,9
		1	ГОСТ 8240-80	[N16 ℓ=6700	2	106,5
		2	— " —	[N16 ℓ=1000	2	15,9
				М30		1.78
		3	ГОСТ 3262-75	Тр dу=50 ℓ=250	1	1.22
		4	— " —	Тр dу=40 ℓ=125	1	0.48
		3	ГОСТ 2590-70	ф6 А I ℓ=368	1	0.08

Изм.	№ уч.	Лист	№ докум.	Дата	Подп.	Фамилия
ГИП						Петросов
Гл. констр.						Шершевский
Проверил						Шершевский
Исполнил						Калинина
Н. контр.						Шершевский

ТП 407-3-2лг/97 АУ-6

М1; М5; М6; М7; М18; М30; М35; М36
Закладные детали

Стадия	Масса	Масштаб
Р		
Лист 1	Листов 1	

Акционерное общество ЛЕННИИПРОЕКТ мастерская 17

Инв.№ подл. | Подпись и дата | Взам.инв.№

Формат	Зона	Поз.	Обозначение	Наименование	Кол. на исполнение	Примечание
			Ворота МИ-231	Сборочный чертеж		
			Сборочный чертеж			
				Сборочные единицы		
		1	МИ-231-01	Рама	1	
		2	МИ-231-02	Створка правая	1	
		3	МИ-231-03	Створка левая	1	
		4	МИ-231-04	Петля верхняя	2	
		5	МИ-231-05	Петля нижняя	2	
				Детали		
		8	стр. 40	Ось	2	
		9	стр. 42	Проушина	4	
		10	стр. 41	Болт	2	
		11	стр. 44	Подпятник	2	
		12	стр. 43	Ушко	2	
		13	стр. 45	Фиксатор	2	
		14	стр. 46	Штырь	2	
		15	стр. 48	Ограничитель	2	
		16	стр. 47	Ручка	2	
		17	стр. 49	Поручень	1	

ГИП	Петросов		04.97
Гл. констр	Шерешевский		"
Проверил	Шерешевский		"
Исполнил	Калинина		"
Н. контр	Шерешевский		"

ТП 407-3-21г/97 АIV-7.86

Ворота МИ-231
Сборочный чертеж

Стадия	Лист	Листов
Р	1	1

ЦНИИЭПпроект
мастерская 17

38 и 1

МИ-231 СБ-

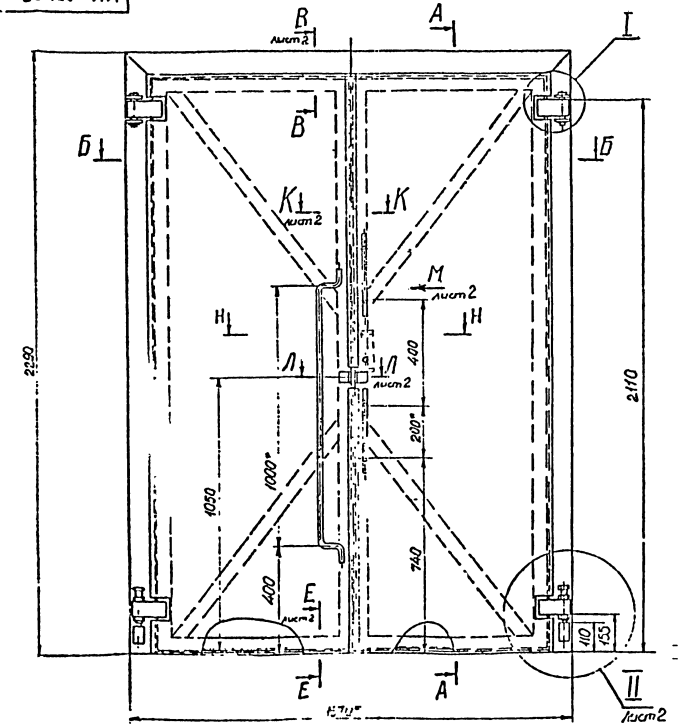

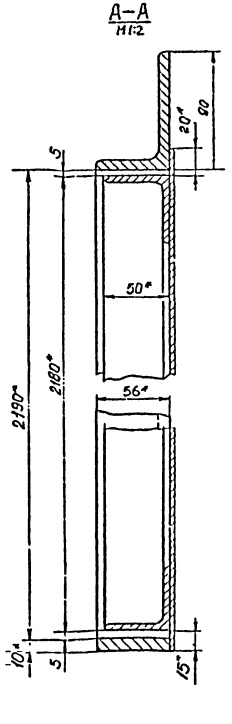

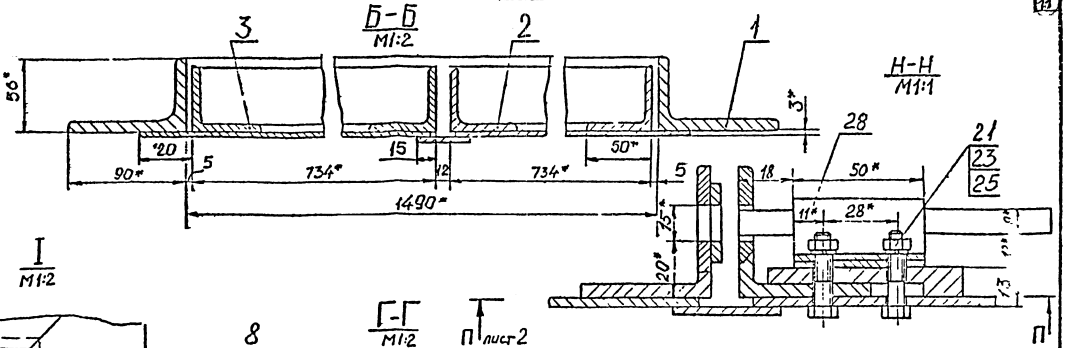

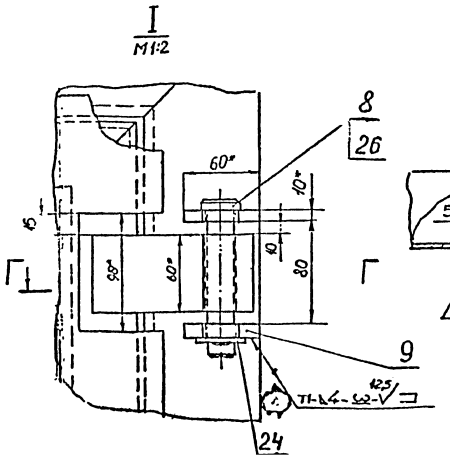

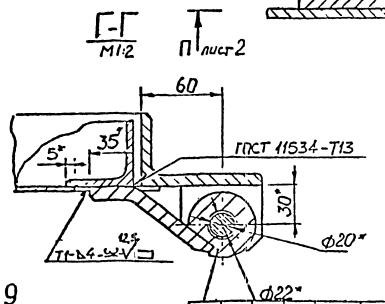

1. Неуказанные предельные отклонения размеров – по СМ7
2. Швы сварные – по ГОСТ 5264-69, кроме указанных особо.
3.* Размеры для справок.

Изм.	Кол. уч.	Лист	№док.	Подп.	Дата
ГИП		Петросов			96
Гл. констр.		Шерешевский			"
Проверил		Шерешевский			"
Исполнил		Калинин			"
Н. контр.		Шерешевский			"

ТП 407-3-2лг/97 А IV-8

Ворота МИ-231
Детали.

Стадия	Масса	Масштаб
Р		

Лист 1 Листов 1

АО "ЛЕНИНИПРОЕКТ"
Мастерская 17

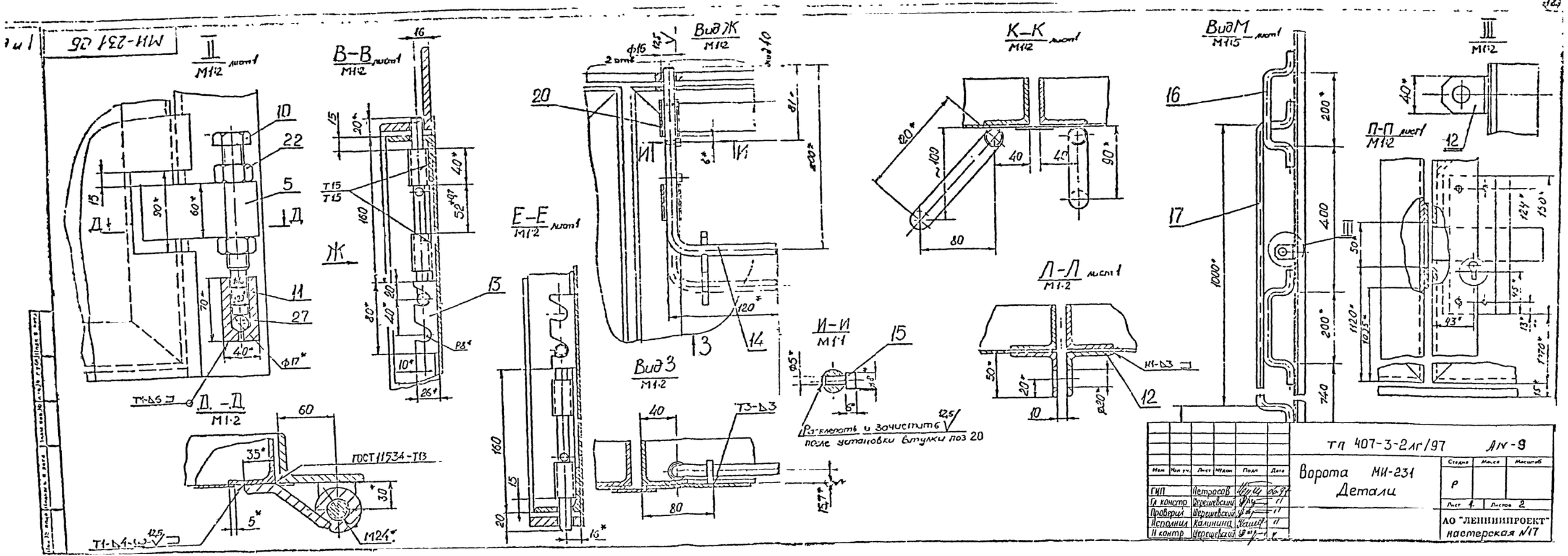
МИ-231 СБ
II
М1:2 лист1
В-В
М1:2 лист1
Вид Ж
М1:2
К-К
М1:2 лист1
Вид М
М1:5 лист1
III
М1:2
П-П лист1
М1:2
Е-Е
М1:2 лист1
Вид З
М1:2
И-И
М1:1
Л-Л лист1
М1:2
Д-Д
М1:2
ГОСТ 11534-Т13
Т1-Δ5
Т1-Δ4-ω-V
Т3-Δ3
Н1-Δ3
Т15
Т15
Ж
Разклепать и зачистить
после установки втулки поз 20
ТП 407-3-2лг/97
АN-9
Ворота МИ-231
Детали
Стадия
Масса
Масштаб
Р
Лист 1
Листов 2
АО "ЛЕННИИПРОЕКТ"
мастерская №17
Изм
Кол уч
Лист
№ док
Подп
Дата
ГИП
Петросов
Гл констр
Шерешевский
Проверил
Шерешевский
Исполнил
Калинина
Н контр
Шерешевский

Формат	Зона	Поз.	Обозначение	Наименование	Кол.	Примечание
Б4		20	МС-8-00-11	Втулка		
				Труба 15×2,5 ГОСТ 3262-75		
				L=40	4	0,05кг
				Стандартные изделия		
		21		Болт М6×30.56.09		
				ГОСТ 7798-70	4	
		22		Гайка 1124.6.09		
				ГОСТ 5915-70	4	
		23		Гайка М6.6.09		
				ГОСТ 5915-70	4	
		24		Шайба 20.35.09		
				ГОСТ 11371-78	2	
		25		Шайба 6.65Г.09		
				ГОСТ 6402-70	4	
		26		Шплинт 4×36-001		
				ГОСТ 397-79	2	
		27		Шарик D=11		
				ГОСТ 3722-60	2	
		28		Замок ЛКС		
				Ленэнерго	1	0,75кг
				Материалы		
				Электрод Э42		
				ГОСТ 9467-75	0,2кг	

Кол.уч.	Лист	№док	Подп	Дата	ТП 407-3-2 лг/97 А IV-9	Лист 2

Формат	Зона	Поз.	Обозначение	Наименование	Кол.	Примечание
				Документация		
Д			МИ-231-01-00СБ	Сборочный чертеж		
				Детали		
1		1	МИ-231-01-01	Уголок	1	
1		2	МИ-231-01-02	Уголок	1	
11		3	МИ-231-01-03	Уголок	1	
Б		4	МИ-231-01-04	Лист		
				Лист Б10 ГОСТ 19903-74		
				ст3 ГОСТ 14637-69		
				56×1490	1	1,97кг
				Материалы		
				Электрод Э42		0,53кг
				ГОСТ 9467-75		

Изм	Кол.уч	Лист	№док	Подп	Дата
ГИП		Петросов			06.97
Гл. констр.		Шерешевский			"
Проверил		Шерешевский			"
Исполнил		Калинина			"
Н. контр.		Шерешевский			"

ТП 407-3-2 лг/97 А IV-10 СБ

Рама МИ-231-01
Сборочный чертеж.

Стадия	Масса	Масштаб
Р		

Лист 1 Листов 1

АО "ЛЕННИИПРОЕКТ"
мастерская 17

МИ-231-01 СБ

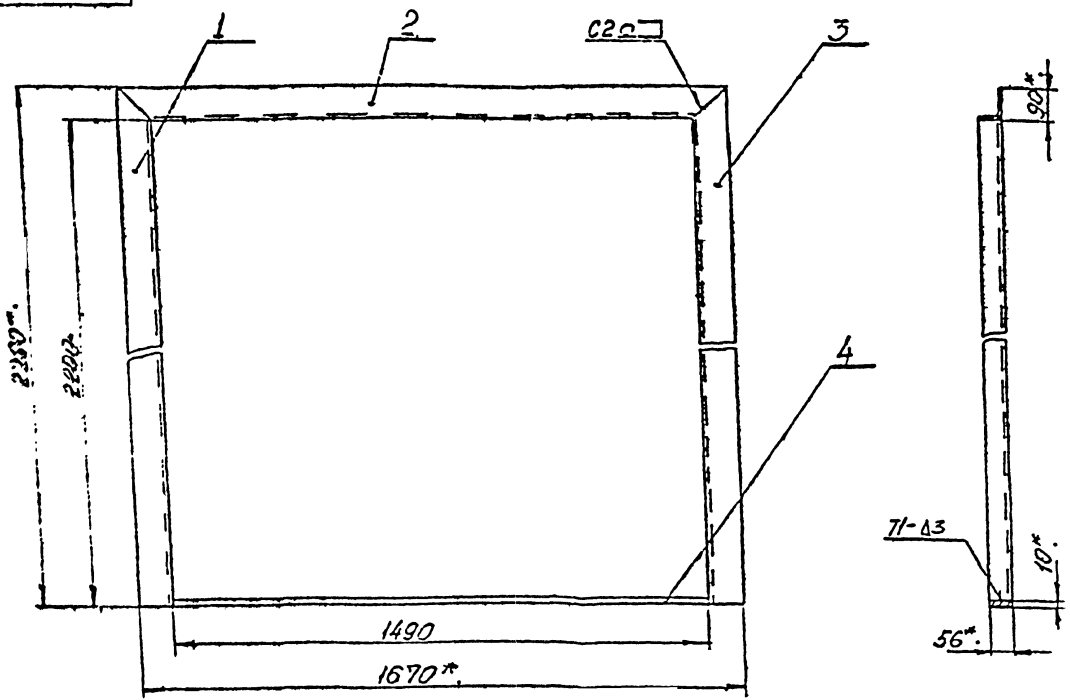

1. Пред. откл. размеров по СМТ.
2. *Размер для справок.
3. Швы сварные по ГОСТ 5264-69.

Изм.	Кол. уч.	Лист	№док.	Подп.	Дата
ГИП		Петросов			6.97
Гл. констр.		Шерешевский			"
Проверил		Шерешевский			"
Исполнил		Калинина			"
Н. контр.		Шерешевский			"

ТП 407-3-2 лг/97 А IV-11

Рама МИ-231-01

Стадия	Масса	Масштаб
Р		

Лист 1 Листов 1

АО "ЛЕННИИПРОЕКТ" мастерская 17

Формат 12

МИ-231-01-01

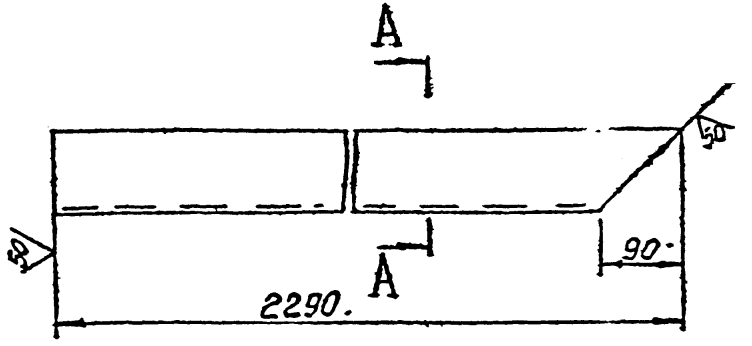

А—А
М1:2

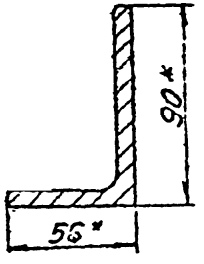

1. Пред. откл. размеров по СМ.
2. * Размер для справок

ТП 407-3-2лг/97 А IV-12

Изм.	Кол.уч.	Лист	№док	Подп	Дата
ГИП		Петросов			06-97
Гл констр		Шерешевский			"
Проверил		Шерешевский			"
Исполнил		Калинина			"
Н контр		Шерешевский			"

МИ 231-01-01
Детали

Стадия	Масса	Масштаб
Р	20.08	

Лист 1 Листов 1

Уголок 6-90×56×8 ГОСТ 8510-72
ст.3 ГОСТ 535-79

АО "ЛЕННИИПРОЕКТ"
мастерская 17

МИ-231-01-02

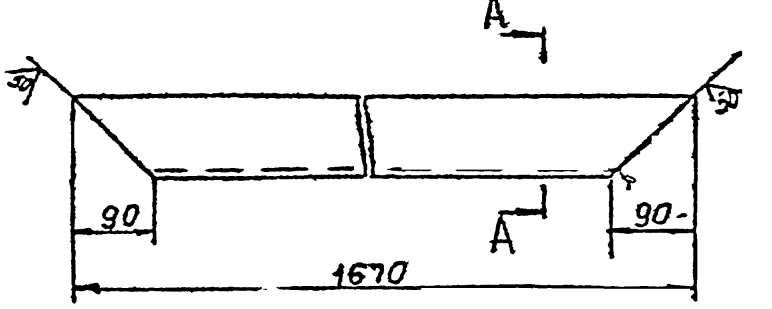

А-А
М1:2

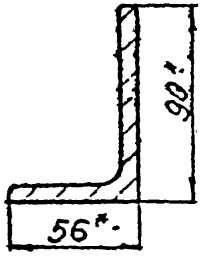

1. Пред. откл. размеров по СМ.
2. * Размер для справок

ТП 407-3-2лг/97 А IV-13

Изм.	Кол.уч.	Лист	№док	Подп	Дата
ГИП		Петросов			06-97
Гл констр		Шерешевский			"
Проверил		Шерешевский			"
Исполнил		Калинина			"
Н контр		Шерешевский			"

МИ 231-01-02
Детали

Стадия	Масса	Масштаб
Р	14.6	

Лист 1 Листов 1

Уголок 6-90×56×8 ГОСТ 8510-72
ст 3 ГОСТ 535-79

АО "ЛЕННИИПРОЕКТ"
мастерская 17

М-11 И

ПАПКА С. Подлин

МИ-231-01-03

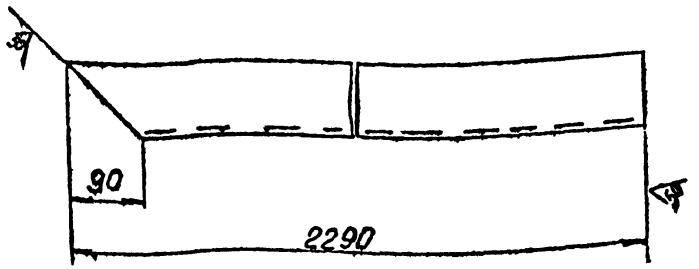

А-А
М1:2

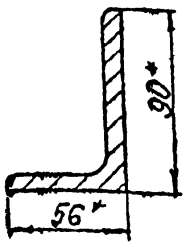

1. Пред. откл. размеров по СМ1.
2. *Размер для справок.

ТП 407-3-2 лг/97 АIV-14

Изм	Кол уч	Лист	№док	Подп	Дата
ГИП		Петросов			
Гл констр		Шерешевский			"
Проверил		Шерешевский			"
Исполнил		Калинина			"
Н контр		Шерешевский			"

МИ-231-01-03
Детали

Уголок Б-90х56х8 ГОСТ 8510-72 / ст 3 ГОСТ 535-79

Стадия	Масса	Масштаб
Р.	20.1	

Лист 1 Листов 1

АО "ЛЕНИНИПРОЕКТ" мастерская №17

Формат 11

Подлин.

Формат	Зона	Поз.	Обозначение	Наименование	Кол	Примечание
				Документация		
12			МИ-231-02-00СБ	Сборочный чертеж		
				Детали.		
Н		1	МИ-231-02-01	Уголок.	2.	
Н		2	МИ-231-02-02	Уголок.	1.	
Н		3	МИ-231-02-03	Уголок.	1.	
Н		4	МИ-231-02-04	Уголок.	1.	
Н		5	МИ-231-02-05	Лист.	1.	
Б4		6	МИ-231-02-06	Нащельник		
				Лист Б-3 ГОСТ 19903-74		
				ст 3 ГОСТ 16523-70		
				42х1015.	1.	1,01кг
Б4		7	МИ-231-02-07	Нащельник		
				Лист Б-3 ГОСТ 19903-74		
				ст. 3 ГОСТ 16523-70		
				42х1100	1.	1,1кг
		8	МИ-231-02-08	Уголок	1.	
		9	МС-8-02-09	Планка	1.	
				Материалы		
				Электрод Э42		1кг
				ГОСТ 9467-75		

ТП 407-3-2 лг/97 АIV-15СБ

Изм	Кол уч	Лист	№док	Подп	Дата
ГИП		Петросов			96 97
Гл констр		Шерешевский			"
Проверил		Шерешевский			"
Исполнил		Калинина			"
Н контр		Шерешевский			"

МИ 231-02-00 СБ
Сборочный чертеж.

Стадия	Масса	Масштаб
Р		

Лист 1 Листов 1

АО "ЛЕНИНИПРОЕКТ" мастерская №17

Формат 11

Подлин

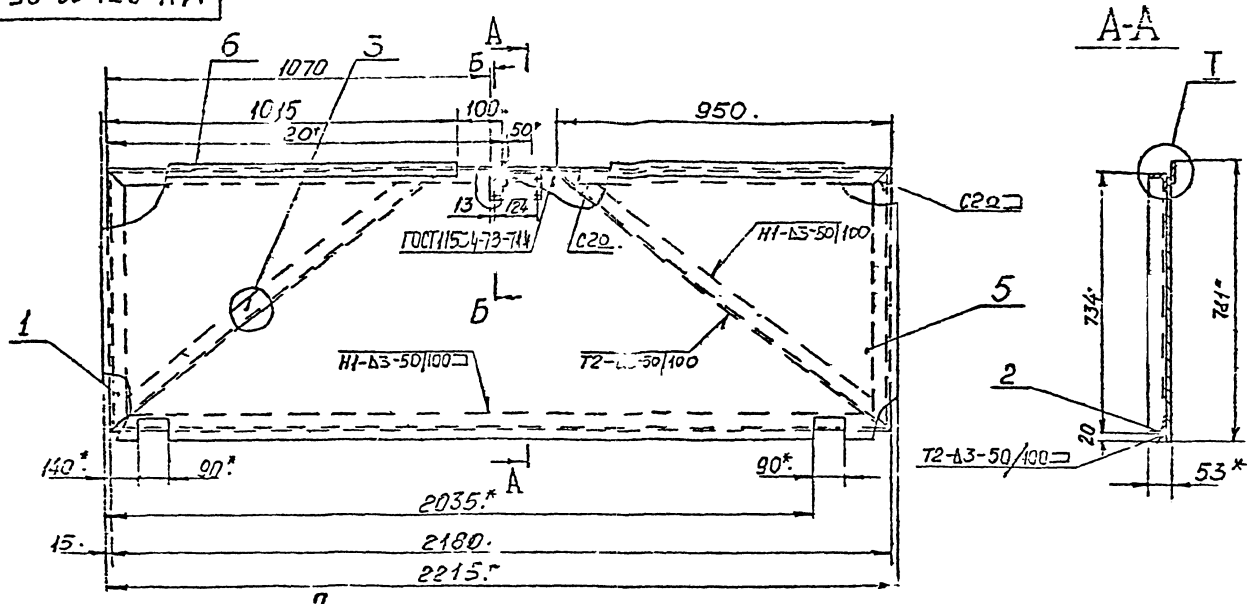

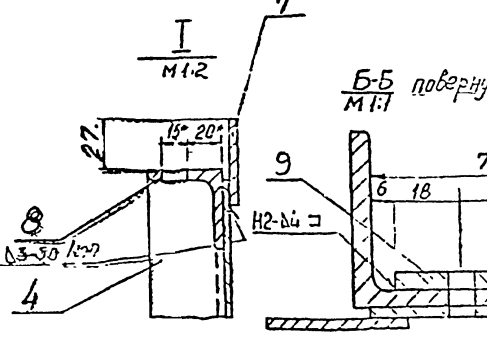

1. Пред. откл. размеров по см1.
2. * Размер для справок.
3. Швы сварные по ГОСТ5264-69, кроме мест, указанных особо.

Изм.	Кол.уч.	Лист	№док.	Подп.	Дата
ГИП		Петросов			06.97
Гл.констр.		Шерешевский			11
Проверил		Шерешевский			11
Исполнил		Калинина			11
Н.контр.		Шерешевский			11

ТП 407-3-21г/97 АIV-16

МИ 231-02
Створка правая

Стадия	Масса	Масштаб
Р		
Лист 1	Листов 1	

АО "ЛЕННИИПРОЕКТ"
мастерская №17

МИ-231-02-01

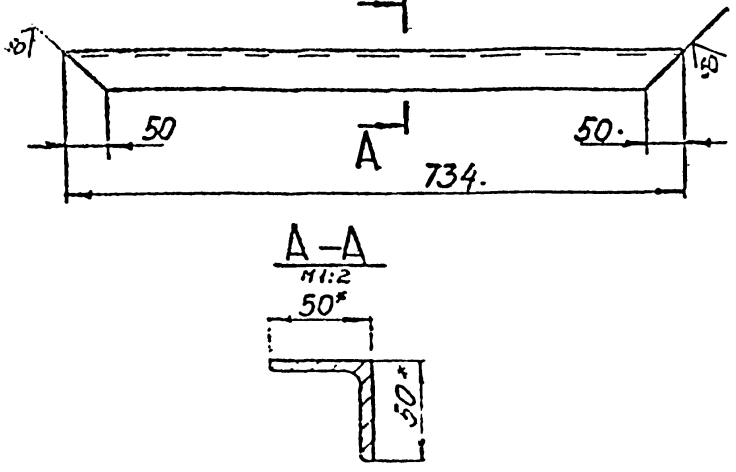

1. Пред откл. размеров по СМ7.
2. *Размер для справок

					ТП 407-3-2 лг/97		АIV-17	
Изм	Кол уч	Лист	№док	Подп	Дата	МИ-231-02-01 Детали	Стадия	Масса	Масштаб
ГИП		Петросов			26.7		Р	2.8	
Гл констр		Шерешевский			"		Лист 1	Листов 1	
Проверил		Шерешевский			"	Уголок Б-50×50×5 ГОСТ 8509-72 / ст.3 ГОСТ 535-79	АО "ЛЕНИИНИПРОЕКТ" мастерская №17	
Исполнил		Калинина			"			
Н контр		Шерешевский			"			

Подпись

МИ-231-02-02

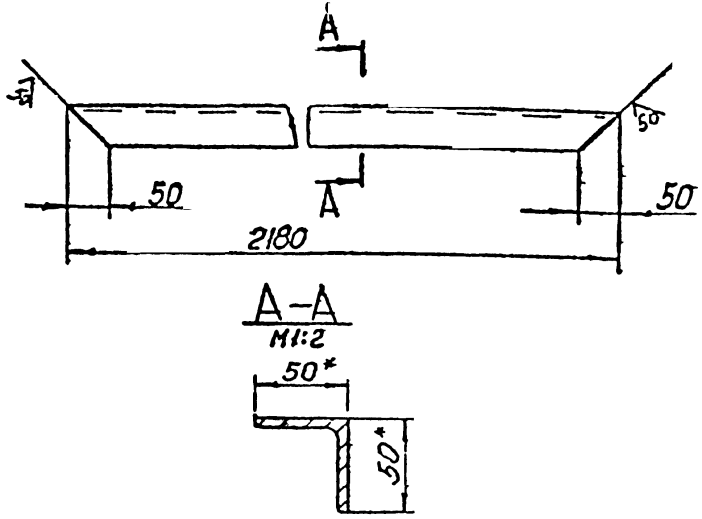

1. Пред откл. размеров по СМ7
2. *Размер для справок

					ТП 407-3-2 лг/97		АIV-18	
Изм	Кол уч	Лист	№док	Подп	Дата	МИ-231-02-02 Детали	Стадия	Масса	Масштаб
ГИП		Петросов			26.7.97		Р	8.2	
Гл констр		Шерешевский			"		Лист 1	Листов 1	
Проверил		Шерешевский			"	Уголок Б-50×50×5 ГОСТ 8509-72 / ст 3 ГОСТ 535-79	АО "ЛЕНИИНИПРОЕКТ" мастерская №17	
Исполнил		Калинина			"			
Н контр		Шерешевский			"			

Подпись и дата | Инв № дубл. | Взам. инв №

Подпись. Папка 8

МИ-231-02-03

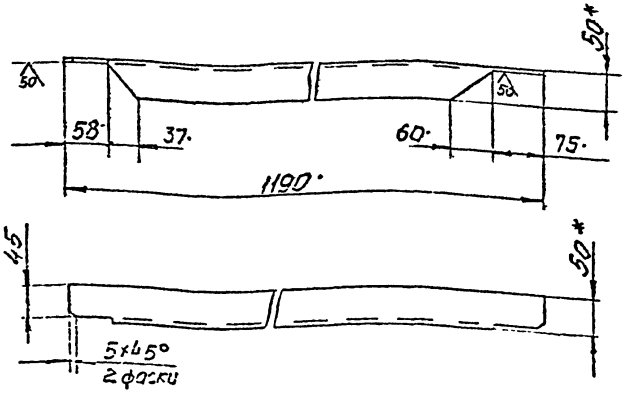

1. Пред откл. размеров по СМ7.
2. *Размер для справок.

						ТП 407-3-2 лг/97		АIV - 19
Изм	Кол уч	Лист	№док	Подп	Дата			
ГИП		Петросов			06.97	МИ-231-02-03 Детали	Стадия	Лист	Листов
Гл констр		Шерешевский			"		Р	1	1
Проверил		Шерешевский			"				
Исполнил		Калинина			"	Уголок Б-50×50×5 ГОСТ 8509-72 / ст 3 ГОСТ 535-79	АО "ЛЕННИИПРОЕКТ" мастерская №17		
Н контр		Шерешевский			"				

19 М-11.Н Формат 11

МИ-231-02-04

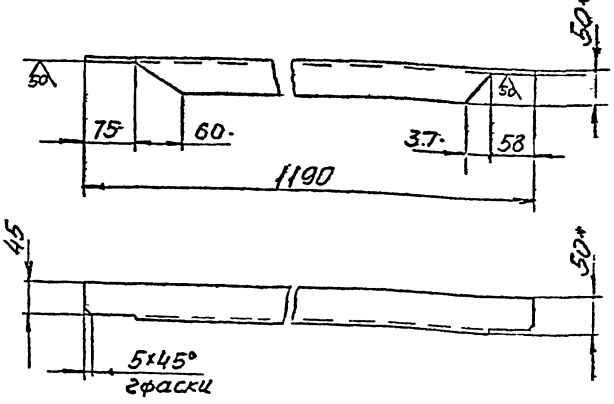

1. Пред. откл. размеров по СМ7.
2. *Размер для справок

						ТП 407-3-2 лг/97		АIV - 20.
Изм	Кол уч	Лист	№док	Подп	Дата			
ГИП		Петросов			06.97	МИ-231-02-04 Детали	Стадия	Масса	Масштаб
Гл констр		Шерешевский			"		Р	45	
Проверил		Шерешевский			"		Лист 1	Листов 1	
Исполнил		Калинина			"	Уголок Б-50×50×5 ГОСТ 8509-72 / ст 3 ГОСТ 535-79	АО "ЛЕННИИПРОЕКТ" мастерская №17		
Н контр		Шерешевский			"				

М-11.Н Формат 11

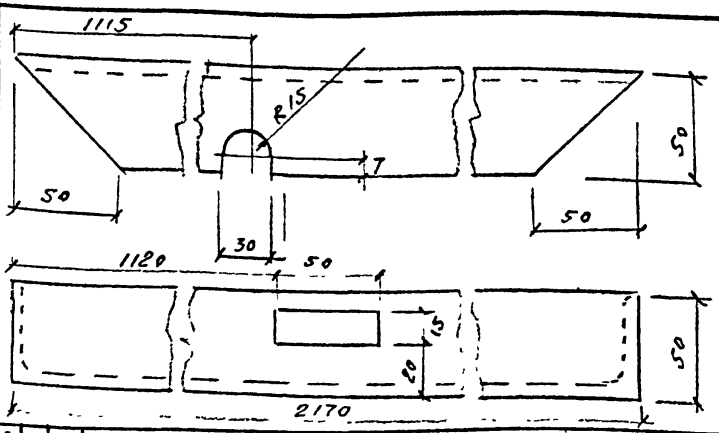

Формат	Зона	Поз.	Обозначение	Наименование	Кол.	Примечание
				Документация		
				Детали		

Согласовано

Взам. инв. №

Подпись и дата

Инв. № подл.

Изм	№ уч	Лист	№ докум	Дата	Подп	Фамилия

ТП 407-3-2лг 197 А IV-21

СМИ 231-02-08
Детали

Стадия	Масса	Масштаб
Р	8,1	

Лист 1 Листов 1

ГИП	Петросов		03.97
Гл. констр.	Шерешевский		
Провер.	Шерешевский		
Исполн.	Карпенко		
[illegible]	Шерешевский		

Уголок Б-50×50×5 ГОСТ 8509-80
Ст 3 ГОСТ 535-79

Акционерное общество
ЛЕННИИПРОЕКТ
Мастерская 17

20

Форма Т-762

МИ-231-02-05

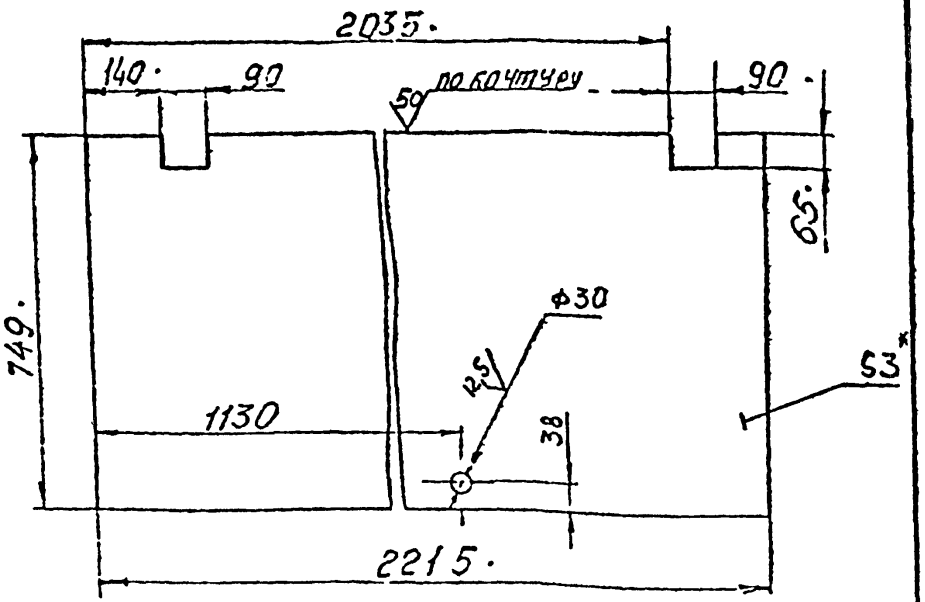

1. Пред. откл. размеров по СМ7.
2. * Размер для справок.

Изм	Кол уч	Лист	№док	Подп	Дата
ГИП		Петросов			06.97
Гл констр		Шершевский			
Проверил		Шершевский			
Исполнил		Калинина			
Н контр		Шершевский			

ТП 407-3-2лг/97 АIV-22

МИ-231-02-05 Деталь

Лист Б-3 ГОСТ 19903-74 / ст 3 ГОСТ 16523-70

Стадия	Лист	Листов
Р	1	1

АО "ЛЕННИИПРОЕКТ" мастерская №17

Формат А4

Формат	Зона	Поз	Обозначение	Наименование	Кол	Примечание
				Документация		
А4			МИ-231-03-00СБ	Сборочный чертеж		
				Детали		
А4		1	МИ-231-03-01	Уголок	1	
А4		2	МИ-231-03-02	Лист	1	
А4		3	МИ-231-02-01	Уголок	2	
А4		4	МИ-231-02-02	Уголок	1	
А4		5	МИ-231-02-03	Уголок	1	
А4		6	МИ-231-02-04	Уголок	1	
А4		7	МС-8-03-02	Планка	1	
				Материалы		
				Электрод Э42 ГОСТ 9467-75		0,9 кг

Инв. № подл. | Подпись и дата | Взам. инв. №

Изм	Кол уч	Лист	№док	Подп	Дата
ГИП		Петросов			06.97
Гл констр		Шершевский			
Проверил		Шершевский			
Исполнил		Калинина			
Н контр		Шершевский			

ТП 407-3-2лг/97 АIV-23СБ

МИ 231-03 СБ Сборочный чертеж

Стадия	Лист	Листов
Р	1	1

АО "ЛЕННИИПРОЕКТ" мастерская №17

Формат А4

МИ-231-03 СБ

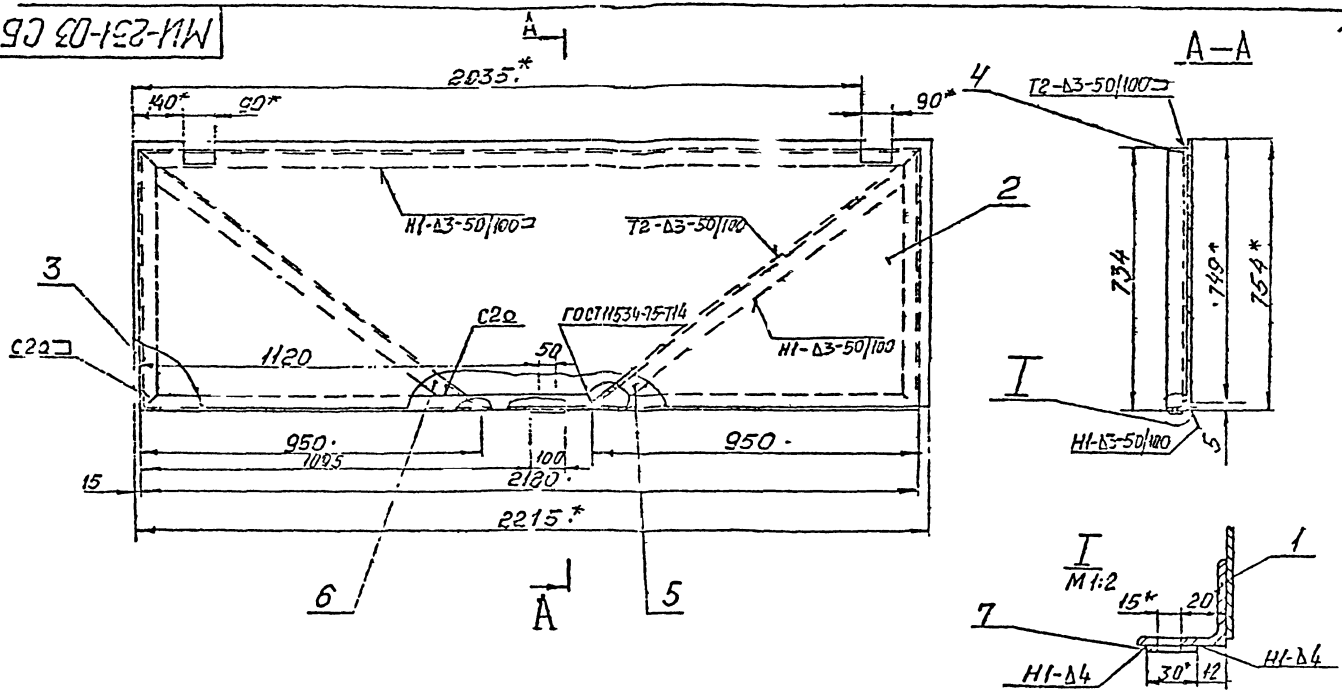

1. Пред. откл. размеров по СМ7.
2. Размер для справок.
3. Швы сварные по ГОСТ 5264-69, кроме мест, указанных особо.

Изм.	Кол. уч.	Лист	№ док.	Подп.	Дата
ГИП		Петросов			06.97
Гл. констр.		Персиянский			"
Проверил		Шершевский			"
Исполнил		Калинина			"
Н. контр.		Шершевский			"

ТП 407-3-2лг/97 АВ-24

МИ-231-03
Створка левая

Стадия	Лист	Листов
Р	1	1

АО "ЛЕННИИПРОЕКТ"
мастерская №17

Формат А2

МИ-231-03-01

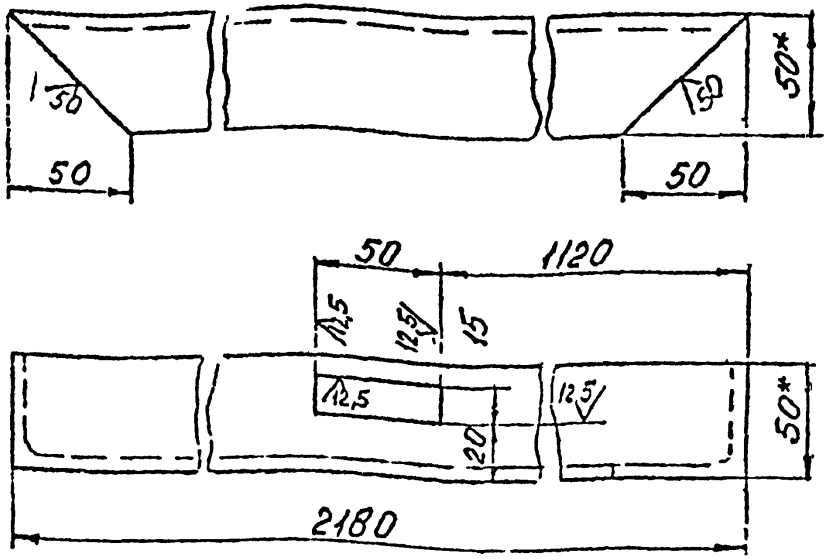

1 НЕУКАЗАННЫЕ ПРЕДЕЛЬНЫЕ ОТКЛОНЕНИЯ РАЗМЕРОВ ПО СМ7.
2* Размеры для справок

Изм	Кол уч	Лист	№док	Подп	Дата
ГИП		Петросов			06.97
Гл констр		Шершевский			"
Проверил		Шершевский			"
Исполнил		Калинина			"
Н контр		Шершевский			"

ТП 407-3-21г/97 АIV-25

МИ-231-03-01 Детали

Уголок Б-50×50×5 ГОСТ 8509-72 / ст 3 ГОСТ 535-79

Стадия	Лист	Листов
Р	1	1

АО "ЛЕННИИПРОЕКТ" мастерская №17

МИ-231-03-02

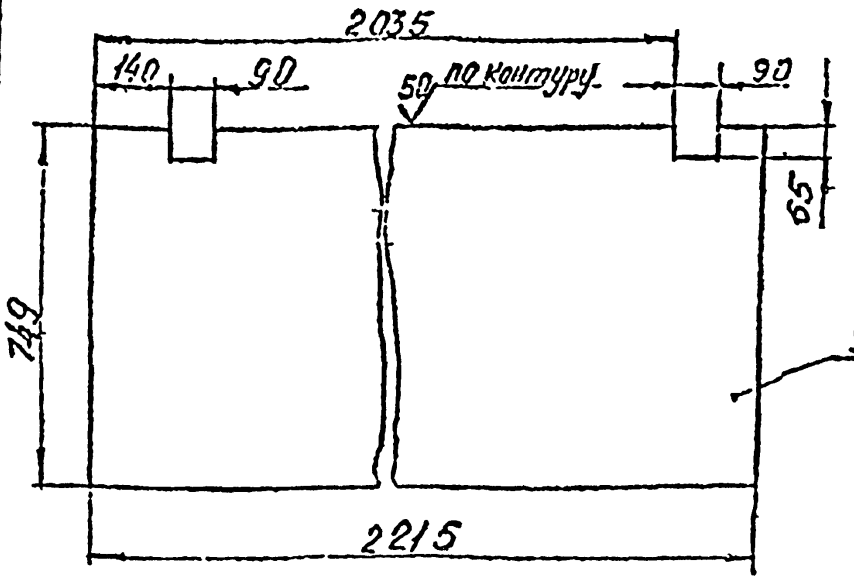

1 НЕУКАЗАННЫЕ ПРЕДЕЛЬНЫЕ ОТКЛОНЕНИЯ РАЗМЕРОВ. ПО СМ7
2* Размер для справок

Изм	Кол уч	Лист	№док	Подп	Дата
ГИП		Петросов			06.97
Гл констр		Шершевский			"
Проверил		Шершевский			"
Исполнил		Калинина			"
Н контр		Шершевский			"

ТП 407-3-21г/97 АIV-26

ЛЕК Проектный кабинет

МИ-231-03-02 Детали

Лист Б-3 ГОСТ 19903-74 / ст 3 ГОСТ 16523-70

Стадия	Лист	Листов
Р	1	1

АО "ЛЕННИИПРОЕКТ" мастерская №17

Формат А1

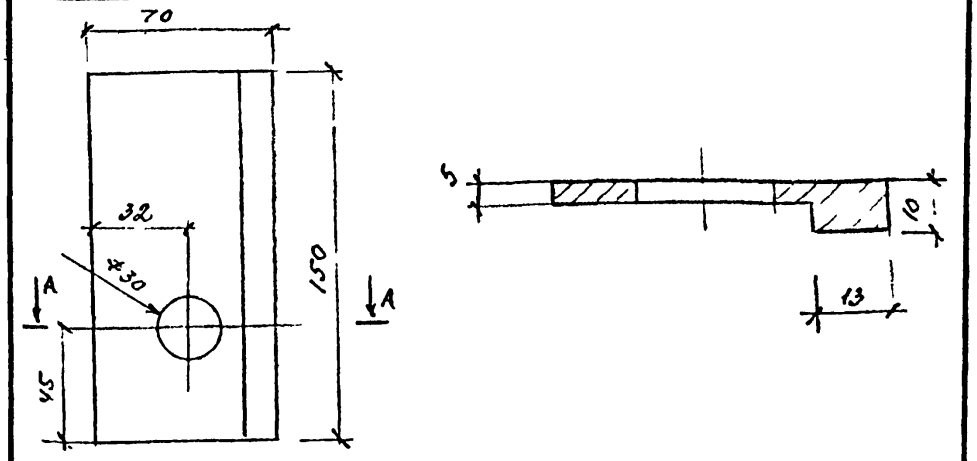

Формат	Зона	Поз.	Обозначение	Наименование	Кол.	Примечание
				Документация		
				Детали		

Изм	№ уч	Лист	№ докум	Дата	Подп	Фамилия

ГИП	Петросов		03.97
Гл.конст	Шереметевский		"
Пробар	Шереметевский		"
Исполн	Калинина		"
Н.контр	Шереметевский		"

ТП 407-3-2лг 197 АIV-27

МС-8-02-09
Детали

Стадия	Масса	Масштаб
Р	0,5	
Лист 1	Листов 1	

Лист Б.10 ГОСТ 19903-74
ст.3 ГОСТ 14637-69

Акционерное общество
ЛЕННИИПРОЕКТ
мастерская 17

Форма Т-762

Подпись.

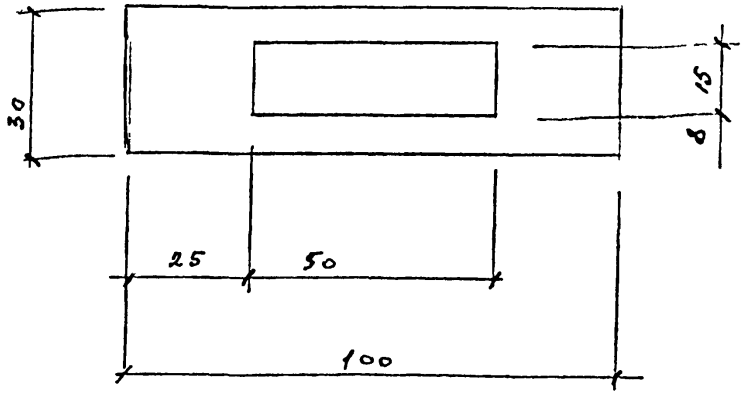

Формат	Зона	Поз.	Обозначение	Наименование	Кол.	Примечание
				Документация		
				Детали		

Согласовано

Взам.инв.№

Подпись и дата

Инв.№ подл.

Изм	№ уч	Лист	№ докум	Дата	Подп	Фамилия

ГИП	Петросов		03.97
Гл.конст	Шереметевский		"
Пробар	Шереметевский		"
Исполн	Калинина		"
Н.контр	Шереметевский		"

ТП 407-3-2лг 197 АIV-28

МС 8-03-02
Детали

Стадия	Масса	Масштаб
Р	0.07	
Лист 1	Листов 1	

Лист Б-4 ГОСТ 19903-74
ст.3 ГОСТ 14637-79

Акционерное общество
ЛЕННИИПРОЕКТ
мастерская 17

Подпись.

Формат	Зона	Поз	Обозначение	Наименование	Кол.	Примечание
				Документация		
А3			МС-8-04-00СБ	Сборочный чертеж		
				Детали		
А1		1	МС-8-04-01	Втулка	1	
А1		2	МС-8-04-02	Скоба	1	
				Материалы		
				Электрод Э42 ГОСТ 9467-75		0,08кг

Изм	Кол.уч.	Лист	№док.	Подп.	Дата
ГИП		Петросов			06.97
Гл.констр.		Шершевский			
Проверил		Шершевский			
Исполнил		Калинина			
Н.контр.		Шершевский			

ТП 407-3-2лг/97 АII-29СБ

МС-8-04-00 СБ
Сборочный чертеж.

Стадия	Масса	Масштаб
Р		
Лист 1	Листов 1	

АО "ЛЕННИИПРОЕКТ"
мастерская 17

Копировал Формат А4

МС-8-04-01

25

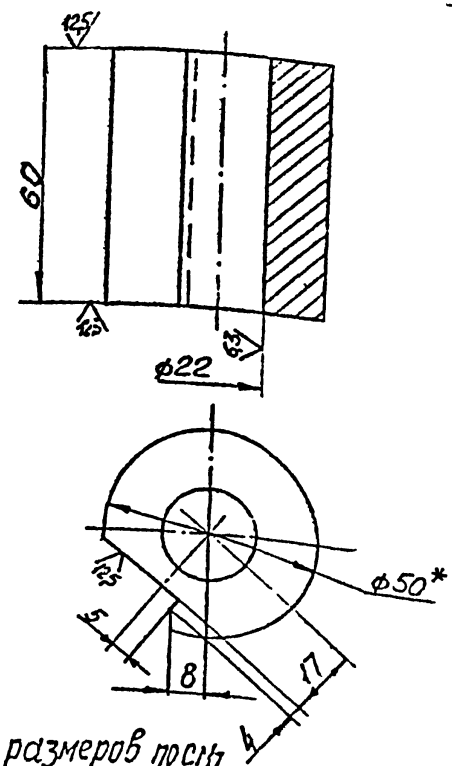

1. Пред. откл. размеров ±0,5
2. *Размер для справок.

Инв.№ подл. | Подпись и дата | Взам.инв.№ | Инв.№ дубл. | Подпись и дата

Изм	Кол.уч.	Лист	№док.	Подп.	Дата
ГИП		Петросов			06.97
Гл.констр.		Шершевский			
Проверил		Шершевский			
Исполнил		Калинина			
Н.контр.		Шершевский			

ТП 407-3-2лг/97 АII-30

МС-8-04-01
Детали

Стадия	Масса	Масштаб
Р	0,72	
Лист 1	Листов 1	

Круг Б-50 ГОСТ 2590-71 / Ст 3 ГОСТ 535-79

АО "ЛЕННИИПРОЕКТ"
мастерская 17

Копировал Формат А4

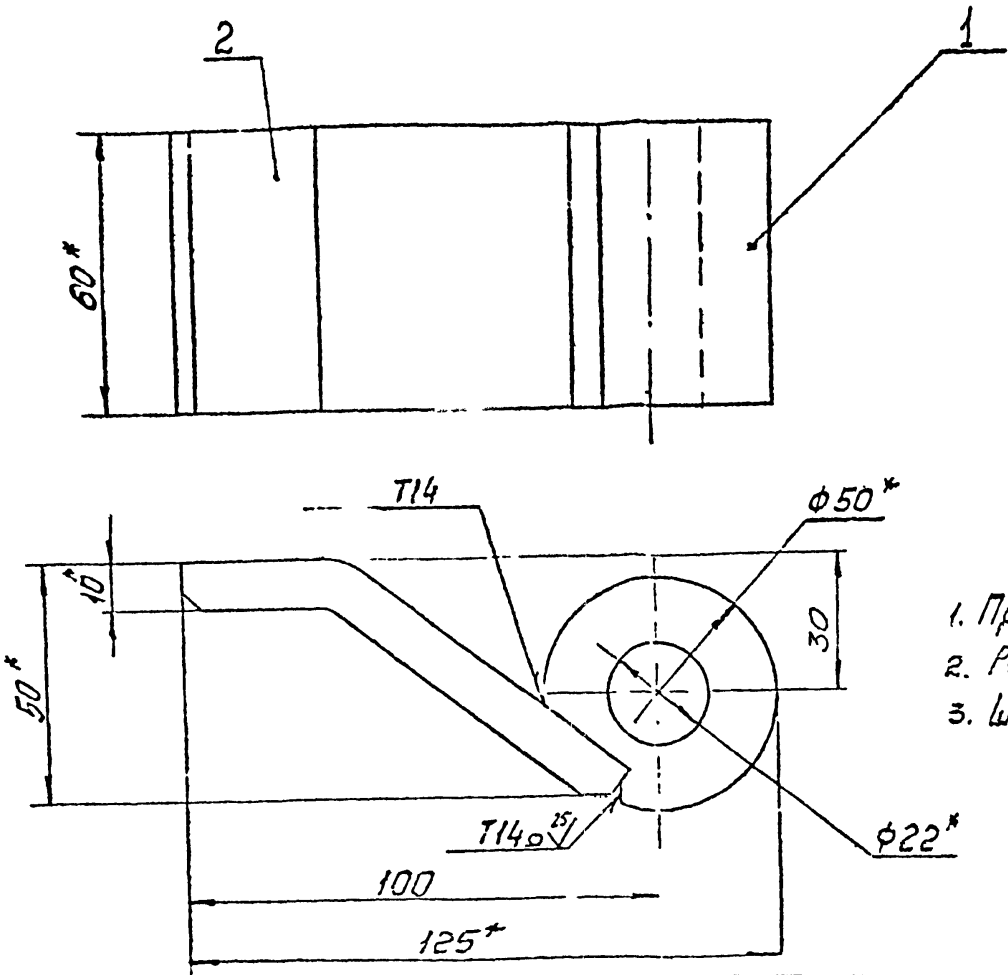

1. Пред. откл. размеров по СМ7
2. Размер для справок.
3. Швы сварные по ГОСТ 11534-75

						ТП 407-3-21Г/97		АIV-31
Изм	Кол уч.	Лист	№док	Подп	Дата	МС-8-04-00 Деталь	Стадия	Масса	Масштаб
							Р	1.3	
ГИП		Петросов			05.98		Лист 1	Листов 1	
Гл констр		Шерешевский			11				
Проверил		Шерешевский			11				
Исполнил		Калинина			11		АО "ЛенНИИПРОЕКТ"		
Н контр		Шерешевский			11		Малоохтинский 17		

Инв. № подл. | Подпись и дата | Взам. инв. № | Инв. № дубл. | Подпись и дата

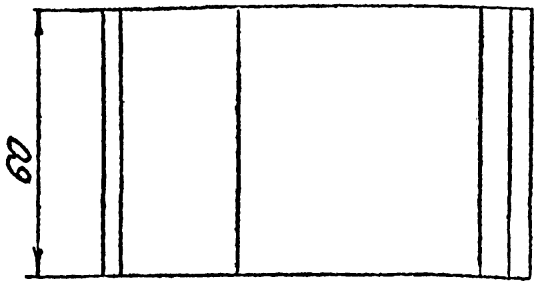

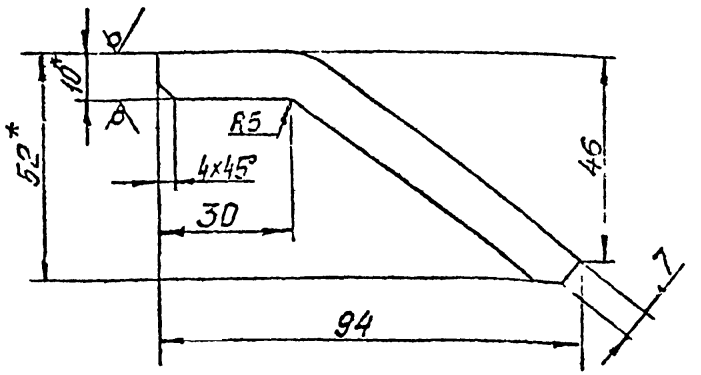

1. Пред. откл. размеров по СМ1
2. *Размер для справок

Формат	Зона	Поз.	Обозначение	Наименование	Кол.	Примечание
				Документация		
А4			МС-8-05-00СБ	Сборочный чертеж		
				Детали		
А4		1	МС-8-05-01	Втулка	1	
А4		2	МС-8-04-02	Скоба	1	
				Материалы		
				Электрод Э42 ГОСТ 9467-75		0,008 кг

Инв. № подл. | Подпись и дата | Взам. инв. №

Изм	Кол. уч.	Лист	№ док.	Подп.	Дата
ГИП		Петросов			06.97
Гл. констр.		Шерешевский			11
Проверил		Шерешевский			11
Исполнил		Калинина			11
Н. контр.		Шерешевский			11

407-3-2лг/97 АIV-32

МС-8-04-02
Детали

Стадия	Масса	Масштаб
Р	05	
Лист 1	Листов 1	

Лист Б-10 ГОСТ 19903-74
ст 3 ГОСТ 14637-89

АО "ЛЕННИИПРОЕКТ"
мастерская 17

Копировал Формат А1

Изм	Кол. уч.	Лист	№ док.	Подп.	Дата
ГИП		Петросов			06.97
Гл. констр.		Шерешевский			11
Проверил		Шерешевский			11
Исполнил		Калинина			11
Н. контр.		Шерешевский			11

ТП 407-3-2лг/97 АIV-33

МС-8-05-00-СБ
Сборочный чертеж

Стадия	Масса	Масштаб
Р		
Лист 1	Листов 1	

АО "ЛЕННИИПРОЕКТ"
мастерская 17

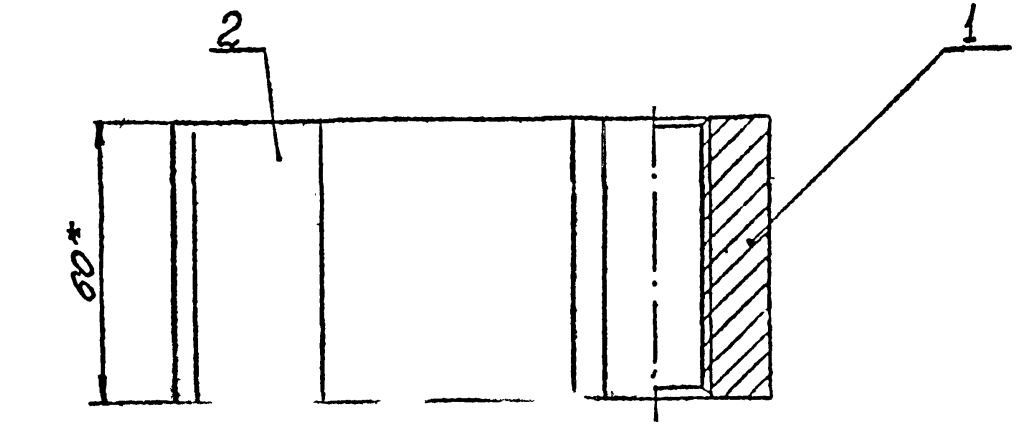

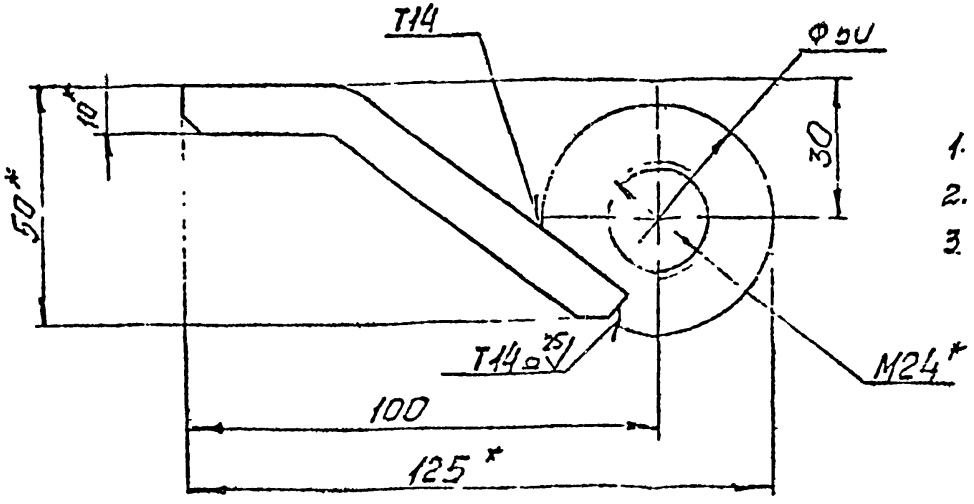

1. Пред. откл. размеров по СМ7.
2. *Размер для справок.
3. Швы сварные по ГОСТ 11534-75

Изм	Кол уч	Лист	№док	Подп	Дата
ГИП		Петросов			6.97
Гл констр		Шершевский			"
Проверил		Шершевский			"
Исполнил		Калинина			"
Н контр		Шершевский			"

ТП 407-3-2лг/97 АIV-34

МС-8-05-00
Детали

Стадия	Масса	Масштаб
Р	128	
Лист 1	Листов 1	

АО "ЛЕННИИПРОЕКТ"
мастерская 17

Папка 8

Инв.№ подл. | Подпись и дата | Взам. инв.№ | Инв.№ дубл. | Подпись и дата

Подпись.

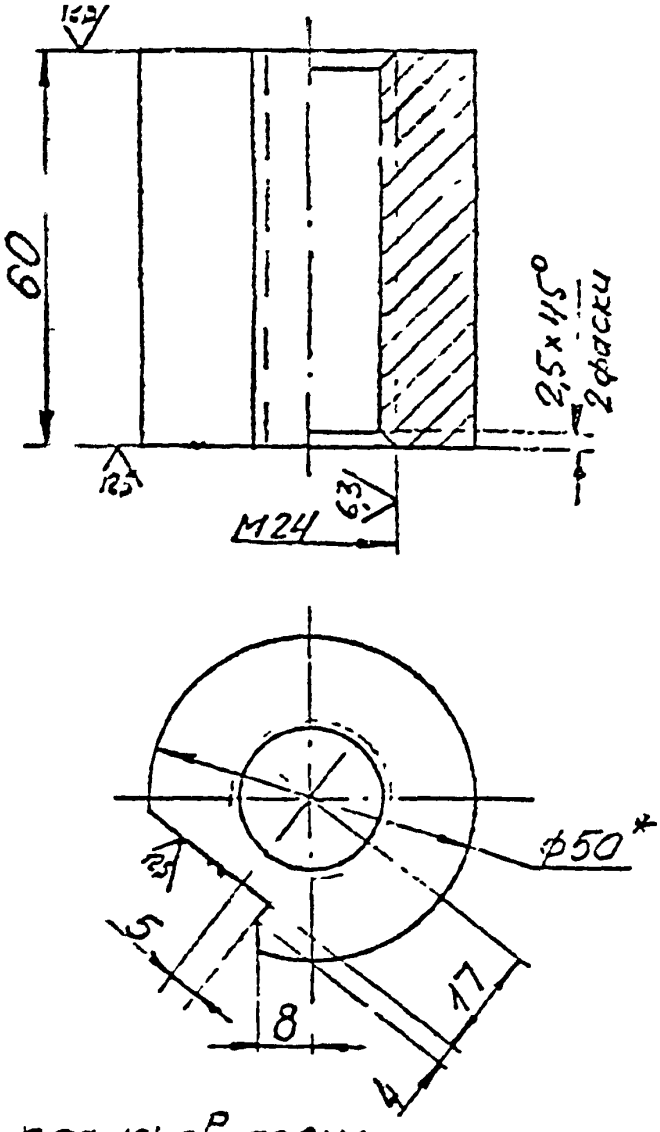

1. Пред. откл. размеров по СМ1.
2. *Разм. для справок.

						ТП 407-3-2лг/97			А IV-35
Изм	Кол уч	Лист	№ док		Дата	МС-8-05-01 Детали	Стадия	Масса	Масштаб
							Р	0.7	
ГИП		Петросов			06.97		Лист 1	Листов 1	
Гл констр		Шерешевский			"				
Проверил		Шерешевский			"	Круг В 50 ГОСТ 2590-71 / ст 3 ГОСТ 535-79	АО "ЛЕННИИПРОЕКТ" мастерская 17		
Исполнил		Калинина			"				
Н контр		Шерешевский			"				

Подпись и дата

Инв № подл

Взам инв №

Подпись и дата

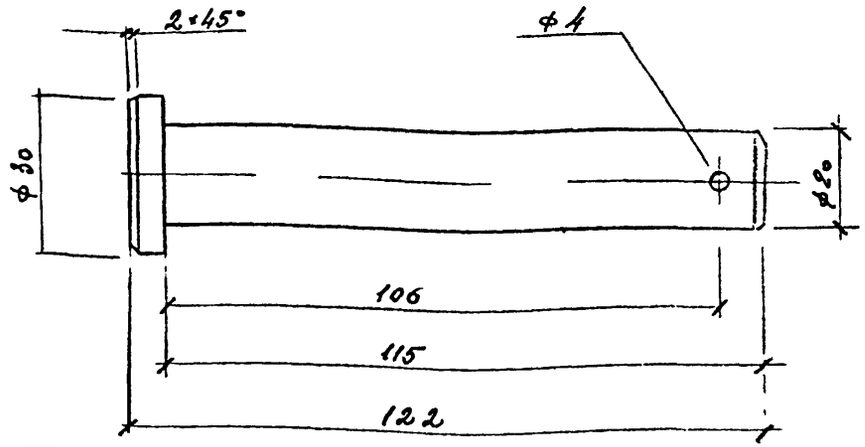

Формат	Зона	Поз.	Обозначение	Наименование	Кол.	Примечание
				Документация		
				Детали		

Изм	№ уч	Лист	№ докум	Дата	Подп	Фамилия

ГИП	Петросов		0397
Гл конс	Шерешевский		"
Провер	Шерешевский		"
Исполн	Калинина		"
Н конт	Шерешевский		"

ТП 407-3-2лг 197 АIV-36

Ос6

Стадия	Масса	Масштаб
Р	0,33	
Лист 1	Листов 1	

круг В-30 ГОСТ 2590-71 / ст 3 ГОСТ 535-79

Акционерное общество ЛЕННИИПРОЕКТ мастерская 17

Подлин

Согласовано

Инв № подл. | Подпись и дата | Взам инв №

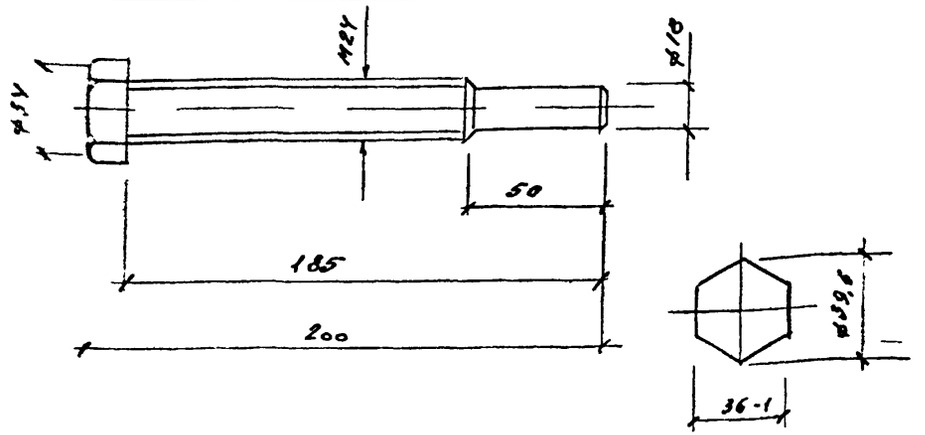

Формат	Зона	Поз.	Обозначение	Наименование	Кол.	Примечание
				Документация		
				Детали		

Изм	№ уч	Лист	№ докум	Дата	Подп	Фамилия

ГИП	Петросов		0397
Гл конст	Шерешевский		"
Проверил	Шерешевский		"
Исполн	Калинина		"
Н контр	Шерешевский		"

ТП 407-3-2лг 197 АIV-37

Болт

Стадия	Масса	Масштаб
Р	0,75	1:2
Лист 1	Листов 1	

ст 35 ГОСТ 1050-74

Акционерное общество ЛЕННИИПРОЕКТ мастерская 17

Подлин.

Инв № подл. | Подпись и дата | Взам инв №

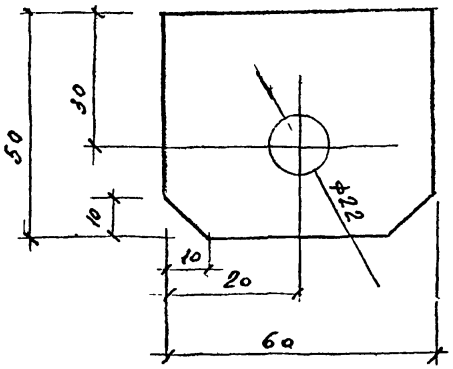

Формат	Зона	Поз.	Обозначение	Наименование	Кол.	Примечание
				Документация		
				Детали		

Изм	№ уч	Лист	№ докум	Дата	Подп	Фамилия

ТП 407-3-2лг/97 АР-38

ГИП	Петросов		06.97
Гл.конс	Шереметевский		"
Провер	Шереметевский		"
Исполн	Калинина		"
Н.конт	Шереметевский		"

Проушина

Стадия	Масса	Масштаб
Р	0,2	1:1
Лист 1	Листов 1	

Лист 6-10 ГОСТ 19903-74 / ст3 ГОСТ 14637-69

Акционерное общество ЛЕННИИПРОЕКТ мастерская 17

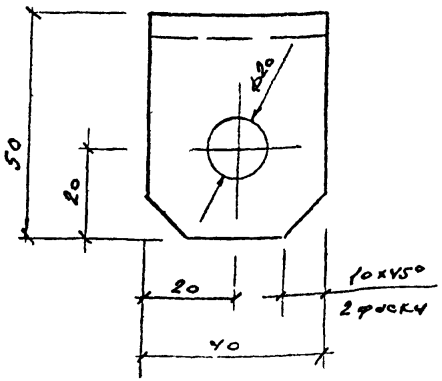

Формат	Зона	Поз.	Обозначение	Наименование	Кол.	Примечание
				Документация		
				Детали		

Изм	№ уч	Лист	№ докум	Дата	Подп	Фамилия

ТП 407-3-2лг 97 АР-39

ГИП	Петросов		06.97
Гл.кон	Шереметевский		"
Провер	Шереметевский		"
Исполн	Калинина		"
Н.конт	Петросов		"

Уголок

Стадия	Масса	Масштаб
Р	0,14	1:1
Лист 1	Листов 1	

Б-50×50×5 ГОСТ 8509-80 / ст3 ГОСТ 535-79

Акционерное общество ЛЕННИИПРОЕКТ мастерская

Согласовано

Инв.№ подл. | Подпись и дата | Взам.инв.№

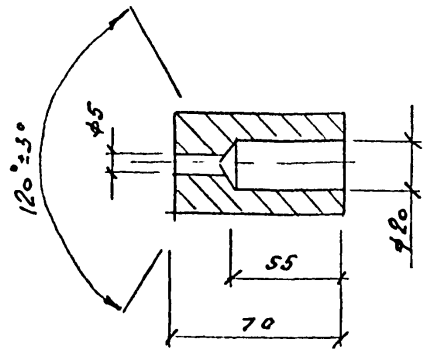

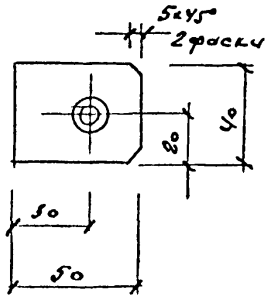

Формат	Зона	Поз.	Обозначение	Наименование	Кол.	Примечание
				Документация		
				Детали		

Изм	№ уч	Лист	№ докум	Дата	Подп	Фамилия

ТП 407-3-2лг/97 АIV-40

Подлятник

Стадия	Масса	Масштаб
Р	0,95	1:2
Лист 1	Листов 1	

ГИП	Петросов		03.97
Гл.конс	Шорешевский		"
Провер	Шорешевский		"
Исполн	Калинина		"
Н.контр	Шорешевский		"

Ст 3 ГОСТ 380-71

Акционерное общество ЛЕННИИПРОЕКТ мастерская 17

Подпись.

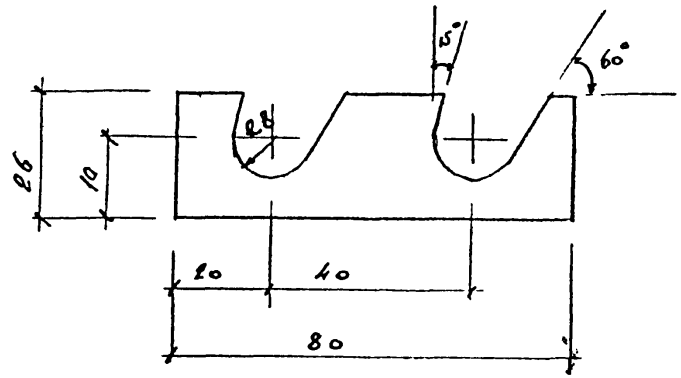

Формат	Зона	Поз.	Обозначение	Наименование	Кол.	Примечание
				Документация		
				Детали		

Изм	№ уч	Лист	№ докум	Дата	Подп	Фамилия

ТП 407-3-2лг/97 АIV-41

Фиксатор

Стадия	Масса	Масштаб
Р	0,06	1:1
Лист 1	Листов 1	

ГИП	Петросов		03.97
Гл.конс	Шорешевский		"
Провер	Шорешевский		"
Исполн	Калинина		"
Н.контр	Шорешевский		"

Лист 6-С ГОСТ 19903-74 / Ст 3 ГОСТ 19637-69

Акционерное общество ЛЕННИИПРОЕКТ мастерская 17

Подпись.

Согласовано

Инв.№ подл. | Подпись и дата | Взам.инв.№

Форма Т-762

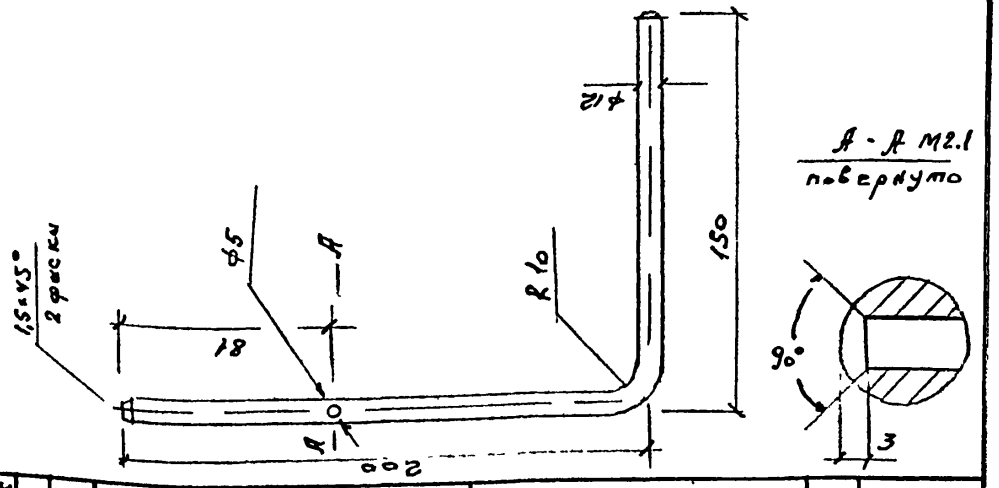

Формат	Зона	Поз.	Обозначение	Наименование	Кол.	Примечание
				Документация		
				Детали		

Изм	№ уч	Лист	№ докум	Дата	Подп	Фамилия

ТП 407-3-2лг/97 А IV-42

ГИП	Петросов	
Гл конст	Шерешевский	
Провер	Шерешевский	
Исполн	Калинина	
Н контр	Шерешевск.	

Шт 6 р 6

Стадия	Масса	Масштаб
Р	0,31	1:2
Лист 1	Листов 1	

Круг В-12 ГОСТ 2590-71 / Ст 3 ГОСТ 535-79

Акционерное общество ЛЕННИИПРОЕКТ мастерская 17

Инв.№ подл. | Подпись и дата | Взам.инв.№

Согласовано

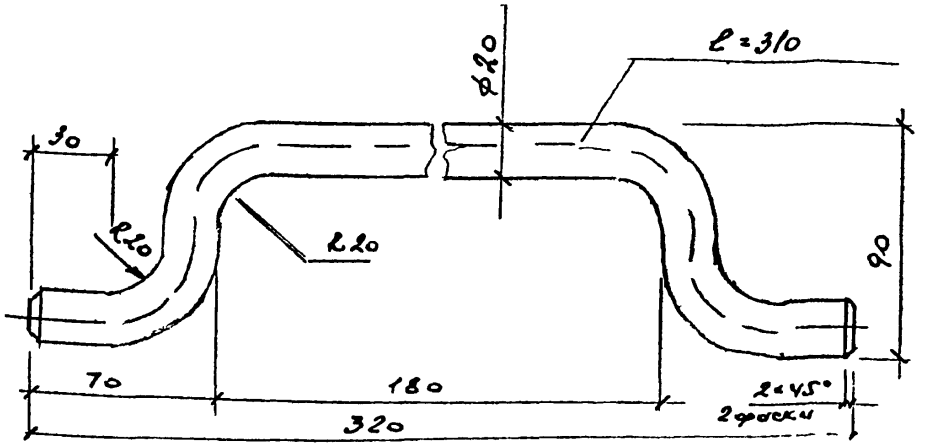

Формат	Зона	Поз.	Обозначение	Наименование	Кол.	Примечание
				Документация		
				Детали		

Изм	№ уч	Лист	№ докум	Дата	Подп	Фамилия

ТП 407-3-2лг/97 А IV-43

ГИП	Петросов		03.97
Гл конст	Шерешевский		"
Провер	Шерешевский		"
Исполн	Калинина		"
Н контр	Шерешевск.		"

Ручка

Стадия	Масса	Масштаб
Р	1,0	1:2
Лист 1	Листов 1	

Круг В-20 ГОСТ 2590-71 / Ст 3 ГОСТ 535-79

Акционерное общество ЛЕННИИПРОЕКТ мастерская 17

Инв.№ подл. | Подпись и дата | Взам.инв.№

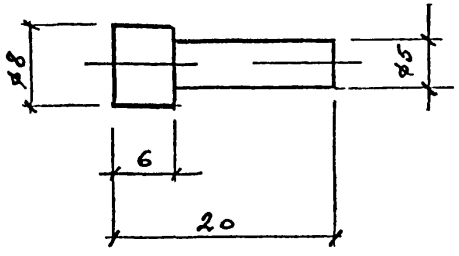

Формат	Зона	Поз.	Обозначение	Наименование	Кол.	Примечание
				Документация		
				Детали		

Изм.	№ уч.	Лист	№ докум.	Дата	Подп.	Фамилия

Согласовано

Взам. инв. №

Подпись и дата

Инв. № подл.

ГИП	Петросов		03.97
Гл. конст.	Шерешевский		"
Провер.	Шерешевский		"
Исполн.	Калинина		"
Н. контр.	Шерешевский		"

ТП 407-3-2.лг 197 АIV-44

Ограничитель

Стадия	Масса	Масштаб
Р	0,005	2:1
Лист 1	Листов 1	

Круг 8 ГОСТ 2590-71 / Ст 3 ГОСТ 535-79

Акционерное общество ЛЕННИИПРОЕКТ мастерская 17

Подпись

Форма Т-762

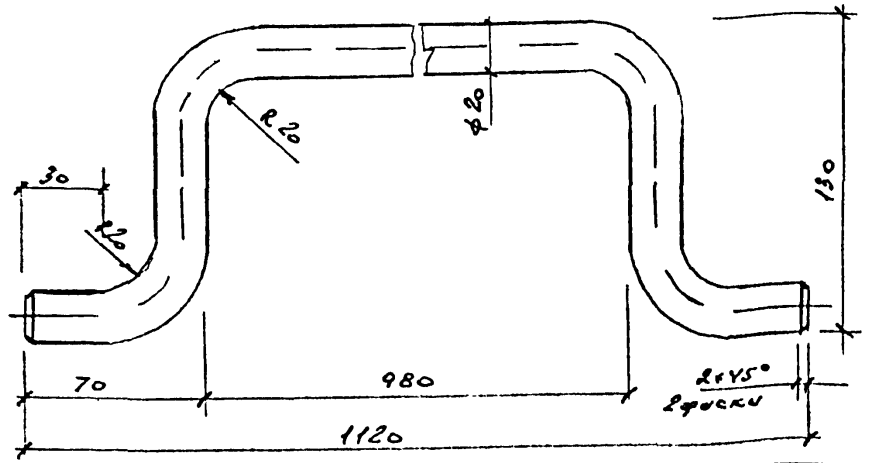

Формат	Зона	Поз.	Обозначение	Наименование	Кол.	Примечание
				Документация		
				Детали		

Изм.	№ уч.	Лист	№ докум.	Дата	Подп.	Фамилия

Согласовано

Взам. инв. №

Подпись и дата

Инв. № подл.

ГИП	Петросов		0597
Гл. конст.	Шерешевский		"
Провер.	Шерешевский		"
Исполн.	Калинина		"
Н. контр.	Шерешевский		"

ТП 407-3-2.лг АIV-45

Поручень

Стадия	Масса	Масштаб
Р	3,2	1:2
Лист 1	Листов 1	

Круг В-20 ГОСТ 2590-71 / Ст 3 ГОСТ 535-79

Акционерное общество ЛЕННИИПРОЕКТ мастерская 17

Подпись.

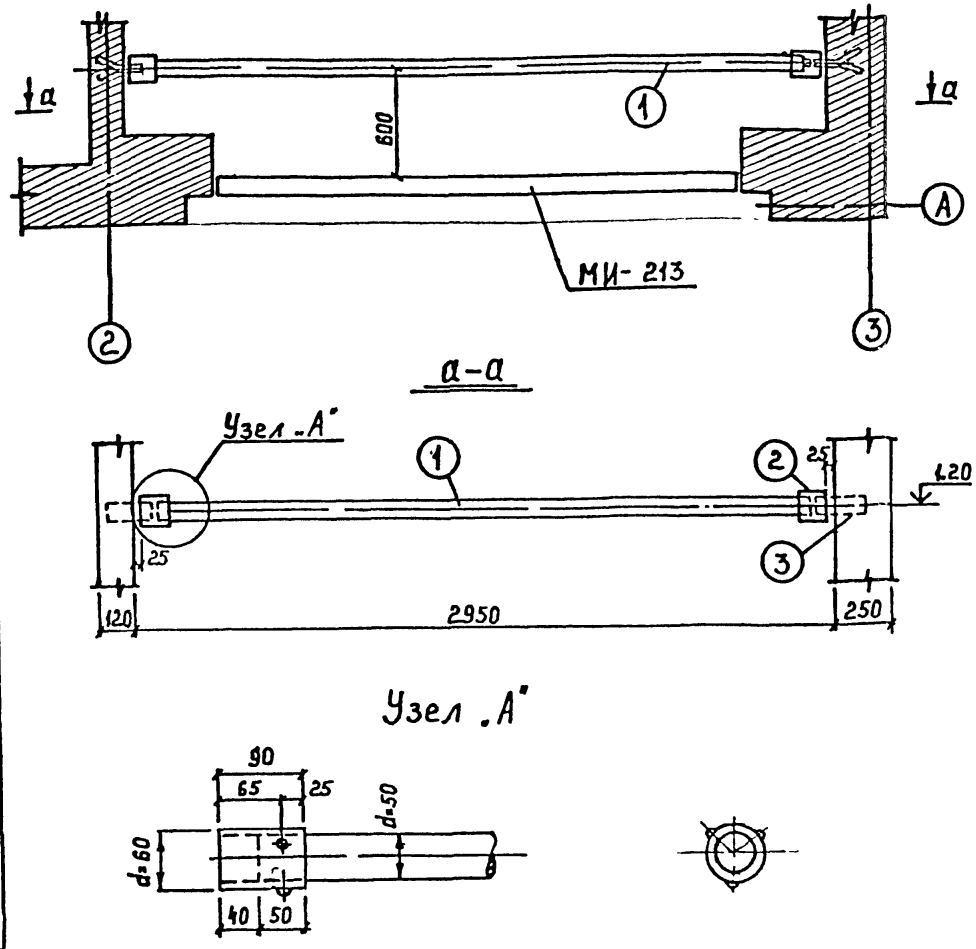

Зона	Поз.	Обозначение	Наименование	Кол.	Примечание
					Масса ед.
	1		Поручень	1	
	2		Труба на поручень	2	0.5
	3		Лапка к стене	2	0.25

Изм	№ уч	Лист	№ докум	Дата	Подп	Фамилия

ГИП	Петросов		0397
Гл констр	Шерешевский		"
Проверил	Шерешевский		"
Исполнил	Калинина		"
Н контр	Шерешевский		"

ТП 407-3-2 лг 197 А IV-46

Барьер в камере трансформатора

Стадия	Масса	Масштаб
Р		

Лист 1 Листов 2

Акционерное общество ЛЕННИИПРОЕКТ Мастерская 17

Взам. инв. №

Подпись и дата

Инв. № подл.

Поз 1

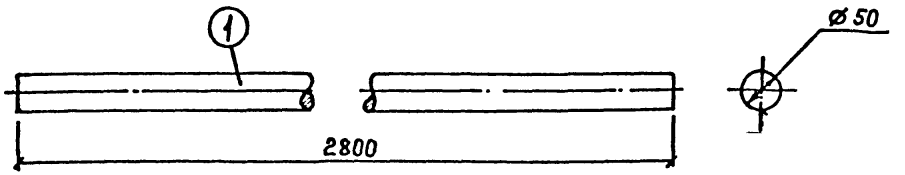

Поз. 2

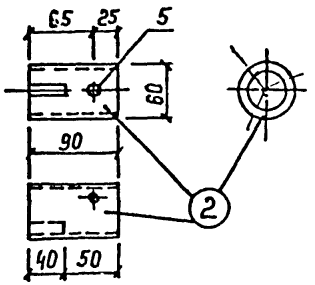

Поз. 3

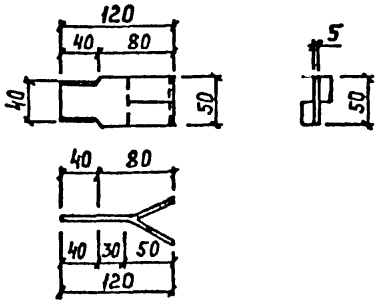

Формат	Зона	Поз.	Обозначение	Наименование	Кол.	Примечание
		1	ГОСТ 8486-76	Ø50 ℓ=2800	1	сосна
		2	ГОСТ 2590-71	Ø60 ℓ=90	1	сталь
		3	ГОСТ 103-78	−5×50 ℓ=120	1	сталь

Изм.	Кол.уч.	Лист	№ докум.	Дата	Подп.	Фамилия

Изм.	Кол.уч.	Лист	№док.	Подп.	Дат.	ТП 407-3-2 кг/97	А IV-46	Лист 2

Формат А3

Тираж 500. РТП. Зак 119

Подпис.

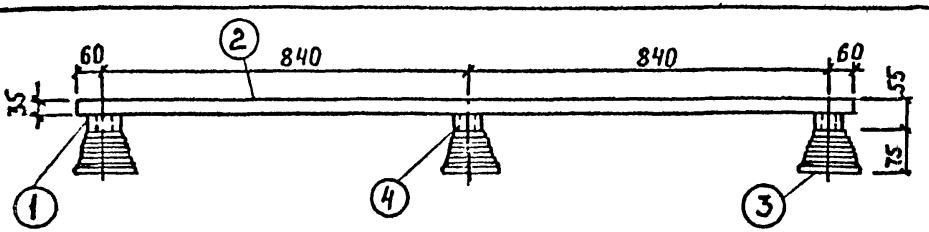

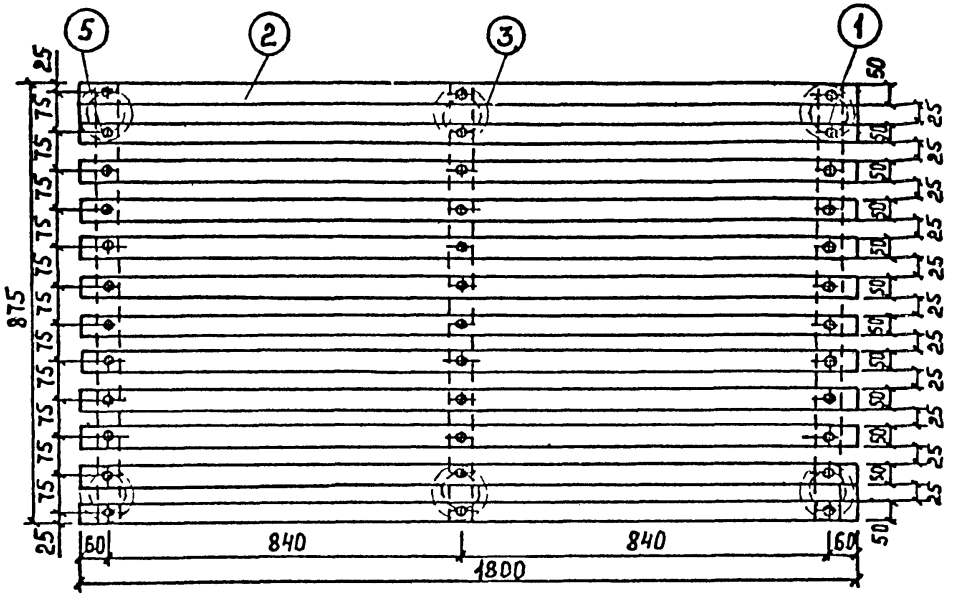

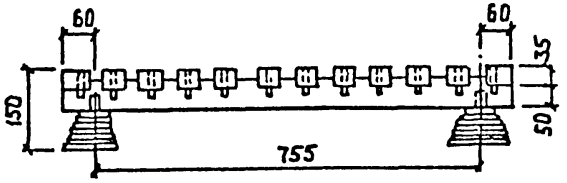

Формат	Зона	Поз.	Обозначение	Наименование	Кол.	Примечание
		1	ТП	Опорный брусок	3	
		2		Поперечная планка	12	
		3		Изолятор под изоляционную решетку	6	
		4		Штифт	6	
		5		Штифт	36	

Изм	Кол. уч.	Лист	№ докум.	Дата	Подп.	Фамилия

ГИП	Петросов		05.97
Гл. констр.	Шерешевский		"
Проверил	Шерешевский		"
Исполнил	Калинина		"
Н. контр.	Шерешевский		"

ТП 407-3-2лг/97 АIV-47

Изолирующая решетка

Стадия	Масса	Масштаб
Р		
Лист 1	Листов 3	

Акционерное общество ЛЕННИИПРОЕКТ мастерская 17

Инв. № подл. | Подп. и дата | Взам. инв. №

Поз 1

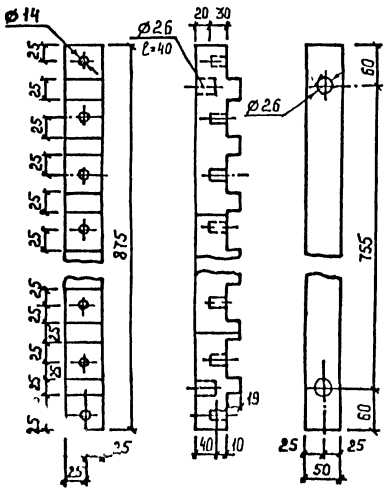
ø14
ø26
l=40
20
30
ø26
875
755
60
60
19
40
10
25
25
50
25
25
25

Поз. 3

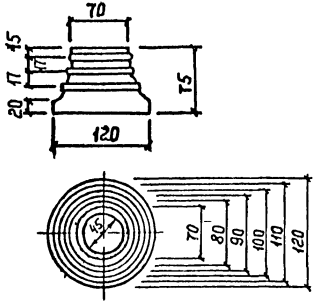

Поз. 5

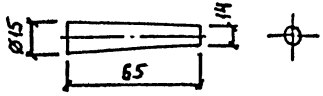

Поз. 4

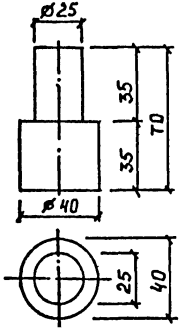

Формат	Зона	Поз.	Обозначение	Наименование	Кол.	Примечание
		3	3-д Пролетар №1681	Ø120	1	Фарфор
		4	ГОСТ 8486-76	Ø40 l=70	1	Сосна
		5	—"— —"—	Ø15 l=65	1	Сосна

Изм	№ уч	Лист	№ докум	Дата	Подп	Фамилия

Изм	Кол.уч	Лист	№док	Подп	Дата

ТП 407-3-2 лг /97 А IV-47 Лист 3

Взам.инв.№ | Подпись и дата | Инв.№ подл.

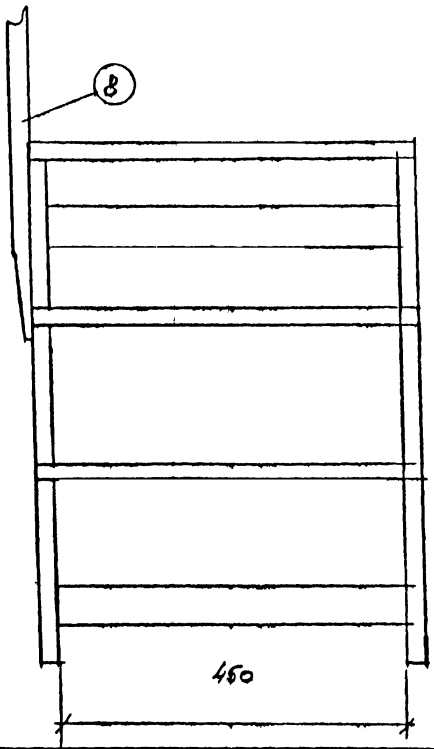

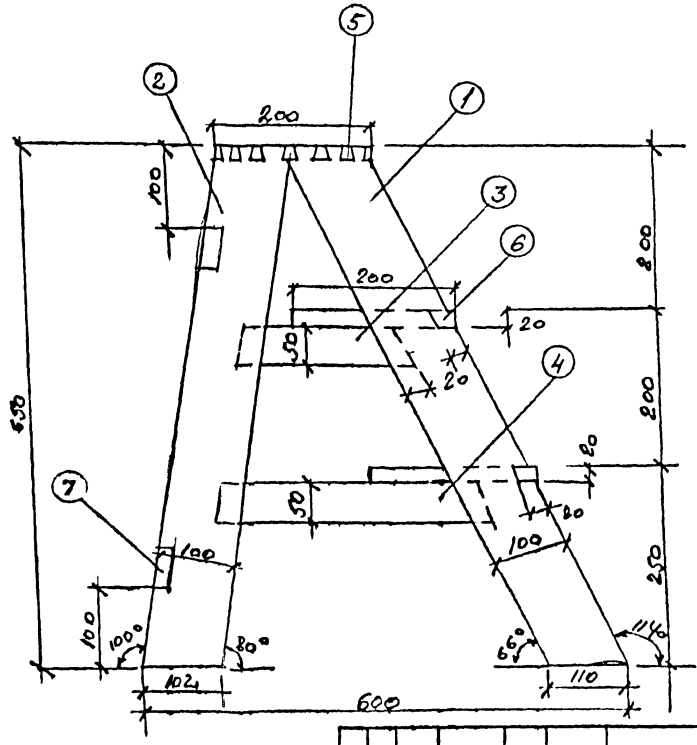

Примечания

1. Все размеры показаны после обработки
2. Планки 3, 4, 7 дополнительно скрепить винтами.

N п/п	Наименование	Матер.	Кол	Примеч.
1	Передняя стойка	дерево	2	
2	Задняя стойка	—"—	2	
3	Боковая скрепл планка I	—"—	2	
4	Боковая скрепл. планка II	—"—	2	
5	Верхняя ступенька	—"—	1	
6	Нижние ступеньки	—"—	2	
7	Задняя планка	—"—	2	
8	Стояк	—"—	1	

Изм	№ уч	Лист	№ докум.	Дата	Подп.	Фамилия	Н.контр Подп	Фамилия

ТП 407-3-2лг /97 А IV-48

3-х ступенчатая лестница

ГИП	Петросов	[signature]	06.97
Гл контр.	Нерешевский	[signature]	"
Проверил	Нерешевский	[signature]	"
Исполнил	Калинина	[signature]	"
Н контр.	Нерешевский	[signature]	"

Стадия	Масса	Масштаб
Р		

Лист 1 Листов 3

Акционерное общество ЛЕННИИПРОЕКТ мастерская 17

Подлин.

Взам инв. № | Подпись и дата | Инв. № подл.

Сотяжсовано

Т-638 мI Ленниипроект. РТП Зак 107 тир 500 22 03 89 г

Передняя стойка

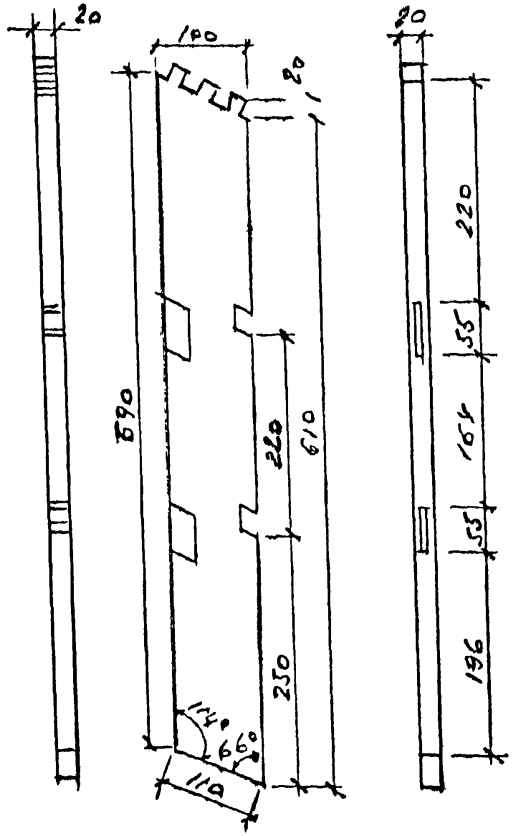

Задняя стойка

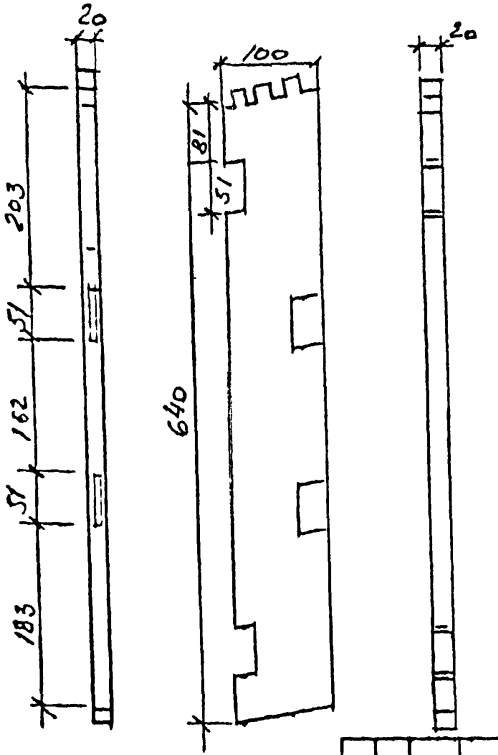

Планка I

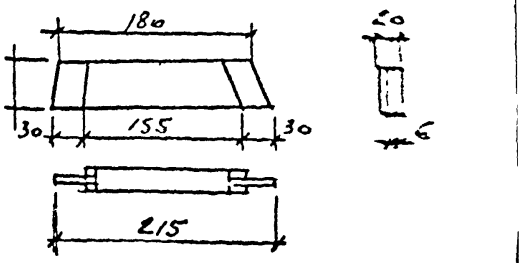

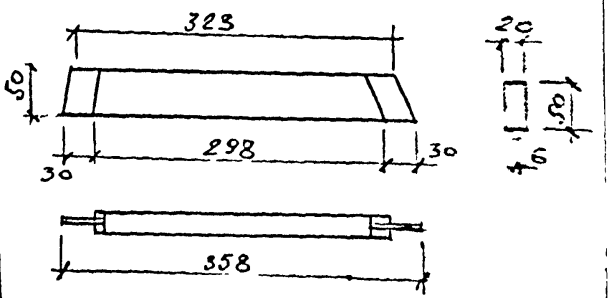

Планка II

Согласовано

Взам. инв. №

Подпись и дата

Инв. № подл.

Изм.	№ уч.	Лист	№ докум.	Дата	Подп.	Фамилия	Н. контр. Подп.	Фамилия

ГИП	Петросов		06.97
Гл. констр.	Шерешевский		"
Проверил	Шерешевский		"
Исполнил	Калинина		"
Н. контр.	Шерешевский		"

ТП 407-3-21г/97 Ал IV-48

3-х ступенчатая лестница

Стадия	Масса	Масштаб
Р		
Лист 2	Листов	

Ленинградское отделение ЛЕННИИПРОЕКТ мастерская 17

Подпись и дата

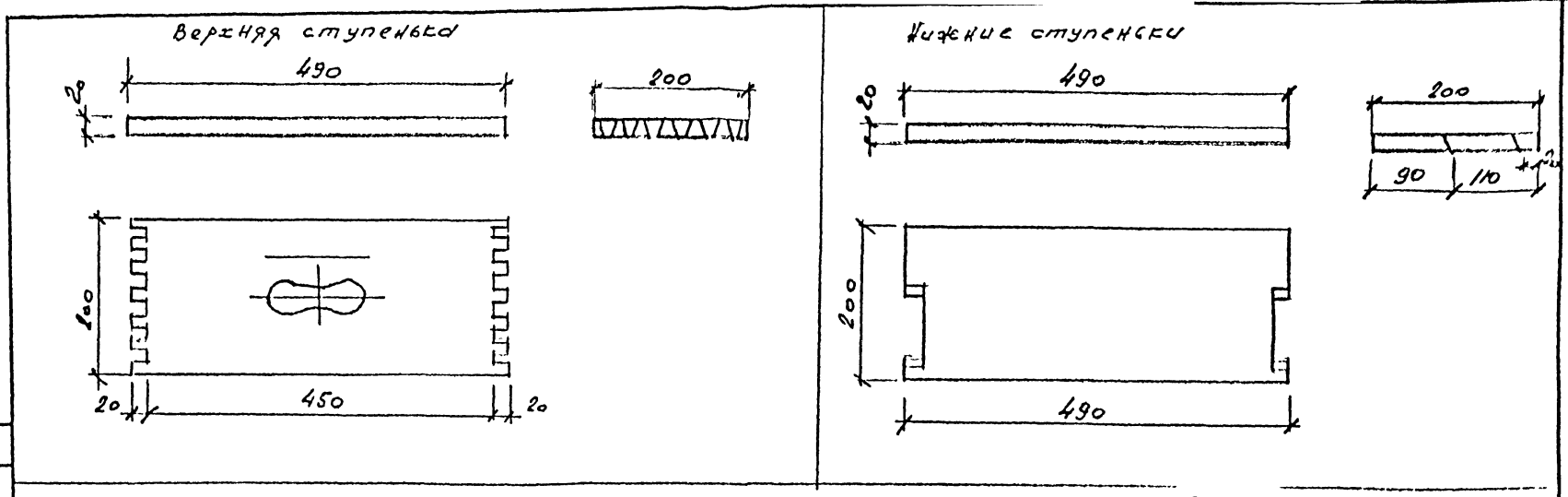

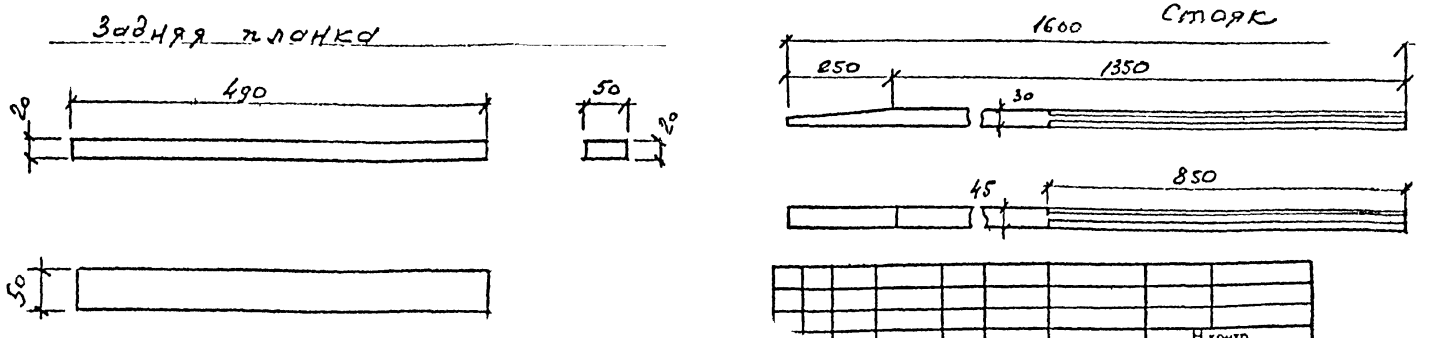

Изм	№ уч	Лист	№ докум.	Дата	Подп.	Фамилия	Н контр Подп	Н контр Фамилия

ГИП	Петросов		697
Гл. констр	Шерешевский		"
Проверил	Шерешевский		"
Исполнил	Калинина		"
Н контр	Шерешевский		"

ТП 407-3-2лг/97 Л IV-48

3-х ступенчатая лестница

Стадия	Масса	Масштаб
Р		

Лист 3 Листов

Акционерное общество ЛЕННИИПРОЕКТ мастерская 17

Подпись.

Формат А3

Ленниипроект. РТП Зак 107 тир 500 22 03 89 г.

Формат	Зона	Поз.	Обозначение	Наименование	Кол. на исполнение			Примечание
				Документация				
			МИ 214п-1 СБ	Сборочный чертеж				
				Детали				
		1	МИ 214п-1-01	Уголок				
				Уголок Б-45×45×4 l=2180	2	6	кг	
				ГОСТ 8509-72				
				ст.3 ГОСТ 535-79				
		2	МИ 214п-1-02	Уголок				
				Уголок Б-45×45×4 l=492	2	1.3	кг	
				ГОСТ 8509-72				
				ст.3 ГОСТ 535-79				
		3	МИ 214п-1-03	Лист				
				Лист Б-6 ГОСТ 19903-74				
				ст 3 ГОСТ 14637-69				
				45×492	2	1.04	кг	
		4	МИ 214п-1-04	Уголок				
				Уголок Б-32×32×3 l=720	96	105	кг	
				ГОСТ 8509-72				
				ст.3 ГОСТ 535-79				
				Материалы				
				Электрод Э42				
				ГОСТ 9467-75	1	кг		

ГИП	Петросов	[signature]	[illegible]
Гл. конст.	Шерешевский	[signature]	"
Проверил	Шерешевский	[signature]	"
Исполнил	Калинина	[signature]	"
Н. контр.	Шерешевский	[signature]	"

ТП 407-3-2лг/97 1 IV-49 СБ

Жалюзийная решетка МИ-214п-1 (вариант) Сборочный чертеж

Стадия	Лист	Листов
Р	1	1

ЛЕННИИПРОЕКТ мастерская 17

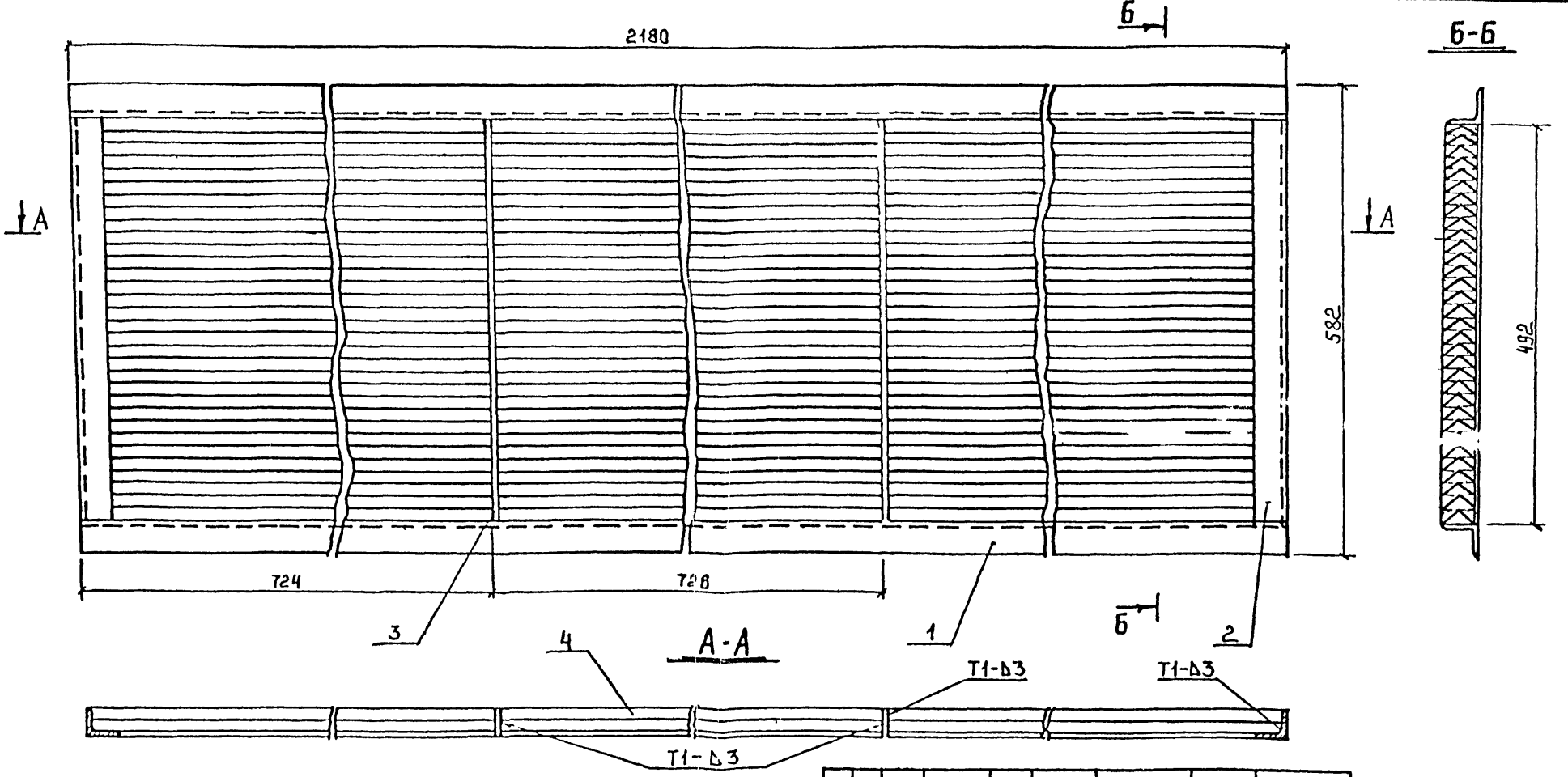

Изм	№ уч	Лист	№докум.	Дата	Подп	Фамилия	Н контр Подп	Н контр Фамилия

ГИП	Петросов		06.97
Гл конст	Шершевский		"
Провер	Шершевский		"
Исполн	Калинина		"
Н контр	Шершевский		"

ТП 407-3-21г/97 АIV-50

Жалюзийная решетка МИ-214п-1 (вариант)

Стадия	Масса	Масштаб
Р		
Лист 1	Листов 1	

ЛЕННИИПРОЕКТ Мастерская 17

Ленниипроект РТП Зак 107 тир 500 22 03 89 г

Подпись.

gost.e-ecolog.ru