ТИПОВОЙ ПРОЕКТ
902-2-361

ОТСТОЙНИКИ КАНАЛИЗАЦИОННЫЕ ВЕРТИКАЛЬНЫЕ ВТОРИЧНЫЕ ИЗ СБОРНОГО ЖЕЛЕЗОБЕТОНА ДИАМЕТРОМ 9 М

АЛЬБОМ 3
ИЗДЕЛИЯ

gost.e-ecolog.ru

ЦЕНА 1-11

ЦЕНТРАЛЬНЫЙ ИНСТИТУТ ТИПОВОГО ПРОЕКТИРОВАНИЯ
ГОССТРОЯ СССР

Москва, А-445, Сущевская ул., 22.

Сдано в печать 21 1983 г.
Заказ № 6919 Тираж 840 экз.

ТИПОВОЙ ПРОЕКТ 902-2-361

ОТСТОЙНИКИ КАНАЛИЗАЦИОННЫЕ ВЕРТИКАЛЬНЫЕ ВТОРИЧНЫЕ ИЗ СБОРНОГО ЖЕЛЕЗОБЕТОНА ДИАМЕТРОМ 9м

АЛЬБОМ 3

СОСТАВ ПРОЕКТА

АЛЬБОМ 1 – ПОЯСНИТЕЛЬНАЯ ЗАПИСКА (ИЗ ТИПОВОГО ПРОЕКТА 902-2-356)
АЛЬБОМ 2 – ТЕХНОЛОГИЧЕСКАЯ И СТРОИТЕЛЬНАЯ ЧАСТИ. ЗАКАЗНЫЕ СПЕЦИФИКАЦИИ
АЛЬБОМ 3 – ИЗДЕЛИЯ
АЛЬБОМ 4 – СМЕТЫ.
АЛЬБОМ 5 – ВЕДОМОСТИ ПОТРЕБНОСТИ В МАТЕРИАЛАХ

Разработан
проектным институтом
Ростовский Водоканалпроект

Главный инженер института /В.Н. Заяц/
Главный инженер проекта /А.Г. Седых/

Формат	Обозначение	Наименование	Стр.	Примечание
12	902-2-361 -КЖИ-ДО	Содержание листов альбома	2	
11	-ТТ1	Технические требования к изготовлению сборных железобетонных изделий	3	
11	-ТТ2	Технические требования к изготовлению арматурных и закладных изделий	3	
		Панели стеновые		
12	-ПСЦ1-42-1а	Панель стеновая ПСЦ1-42-1а	4÷6	
12	-ПСЦ1-42-1б; ПСЦ1-42-1в	То же ПСЦ1-42-1б; ПСЦ1-42-1в	7	
	-ПСЦ1-42-1г; ПСЦ1-42-1д	" ПСЦ1-42-1г; ПСЦ1-42-1д	8	
11	-ПСЦ-КР1; КР2	Каркасы плоские КР1; КР2	9	
11	-ПСЦ-С1; С2	Сетки арматурные С1; С2	9	
11	-ПСЦ-С3	То же С3	10	
11	-ПСЦ-С4	" С4	10	
12	-ПСЦ-МН1, МН2	Изделия закладные МН1; МН2	11	
11	-ПСЦ-МН3	То же МН3	12	
11	-ПСЦ-МН4	" МН4	12	
		Лотки		
12	-ЛТ1б-9-6	Лоток ЛТ1б-9-6	13	
12	-ЛТ1в-4,5-3	" ЛТ1в-4,5-3	14	
12	-ЛТ1б-4,5-3	" ЛТ1б-4,5-3	15	
11	-ЛТ-С1	Сетка арматурная С1	16	
11	-ЛТ-С2	То же С2	16	
11	-ЛТ-С3	" С3	17	
11	-ЛТ-С4	" С4	17	
11	-ЛТ-С5	" С5	18	

Формат	Обозначение	Наименование	Стр.	Примечание
11	-ЛТ-С6	Сетка арматурная С6	18	
11	-ЛТ-МН1	Изделие закладное МН1	19	
		Плита перекрытия		
11	-КЦП1-15-2а	Плита перекрытия КЦП1-15-2а	20	
11	-КЦП-МН1	Изделие закладное МН1	20	
		Изделия монолитные железобетонные		
12	-КП1	Каркас пространственный КП1	21	
12	-КП2	То же КП2	22	
11	-КР1	Каркас плоский КР1	23	
11	-КР2	То же КР2	23	
11	-С1	Сетка арматурная С1	24	
11	-С2	То же С2	24	
11	-С3	" С3	25	
11	-С4	" С4	25	
11	-С5	" С5	26	
11	-МН1	Изделие закладное МН1	26	
		Прочие изделия		
12	-ВС1÷ВС3	Водосливы зубчатые ВС1; ВС2; ВС3	27	

Н. контр.	Киселев	
Провер.	Ханин	
Ст. тех.	Дворцевой	
Рук. гр.	Стопяков	
ГИП	Седых	
Нач. ОСП	Посева	

ТП 902-2-361- КЖИ-ДО

Содержание листов альбома

Стадия	Лист	Листов
ТР		1

Госстрой СССР Союзводоканалниипроект Ростовский ВОДОКАНАЛПРОЕКТ

1. Стеновые панели, плита перекрытия и лотки выполняются в опалубке типовых изделий серии 3.900-3, выпуски 5, 7, 8.
2. Технические требования к изготовлению, указания по маркировке, хранению и транспортировке изделий принимать по серии 3.900-3 выпуски 5, 7, 8 с учетом требований настоящего проекта и ГОСТ 13015-75.
3. При привязке проекта к конкретным условиям строительства марку бетона по морозостойкости принимать по таблице 5 альбома 1 типового проекта 902-2-356

Н. контр.	Киселев		ТП 902-2-361 - КЖИ-ТТ1
Провер.	Ханин		Технические требования к изготовлению сборных железобетонных изделий.
Инж.	Гальчинская		Стадия: ТР; Лист: ; Листов: 1
Рук. гр.	Смоляков		Госстрой СССР Союзводоканалпроект Ростовский ВОДОКАНАЛПРОЕКТ
ГИП	Седых		
Нач. ОСП	Посева		

Формат 11

1. Плоские арматурные сетки и каркасы изготавливать при помощи контактной точечной сварки. Сварку следует производить во всех точках пересечения стержней. Для сварки гнутых сеток, где применение виброчных станков невозможно, предусматривается применение сварочных клещей.
2. Пространственные каркасы собираются из плоских сеток и каркасов. При сборке пространственных каркасов соединение стержней „внахлестку" выполнять дуговой электросваркой, крестообразные соединения - с помощью сварочных клещей.
3. Размеры сеток и каркасов даны по осям и тарным стержней.
4. Для точного соблюдения всех размеров изготовление сеток и каркасов следует производить в кондукторах.
5. При привязке проекта к конкретным условиям строительства марку арматурной стали и стали закладных изделий принимать по таблице 6 альбома 1, типового проекта 902-2-356
6. Сварку тавровых соединений круглых стержней с листовым прокатом „в тавр" в закладных изделиях следует выполнять под слоем флюса, соединения „внахлестку" - дуговой сваркой.
7. Сварку соединений и изготовление сеток, каркасов и закладных изделий выполнять в соответствии с ГОСТ 10922-75; ГОСТ 14098-68 и СН 393-78.
8. Закладные и соединительные изделия, оговоренные на соответствующих чертежах проекта, подлежат защите от коррозии слоем алюминия толщиной 200 мкм, наносимого методом металлизации. Металлизационное покрытие выполнять в соответствии с „руководством по долговременной защите строительных стальных конструкций металлизационными и металлизационно-лакокрасочными покрытиями" ЦНИИпроектстальконструкция, ВНИИавтогенмаш, НПО лакокраскапокрытие, Москва, 1976 г.
9. Анкерные стержни закладных изделий, защищаемых методом металлизации, должны иметь металлизационное покрытие по длине 50мм от тыльной плоскости пластины.
10. Перед нанесением защитных покрытий необходимо обеспечить вторую степень очистки поверхностей стальных элементов от окислов /согласно ГОСТ 9.402-80/.

Инв. № подл. | Подпись и дата | Взам. инв. №

Н. контр.	Киселев		ТП 902-2-361 - КЖИ-ТТ2
Провер.	Ханин		Технические требования к изготовлению арматурных и закладных изделий.
Инженер	Гальчинская		Стадия: ТР; Лист: ; Листов: 1
Рук. гр.	Смоляков		Госстрой СССР Главводоканалпроект Ростовский ВОДОКАНАЛПРОЕКТ
ГИП	Седых		
Нач. ОСП	Посева		

Фармат 11

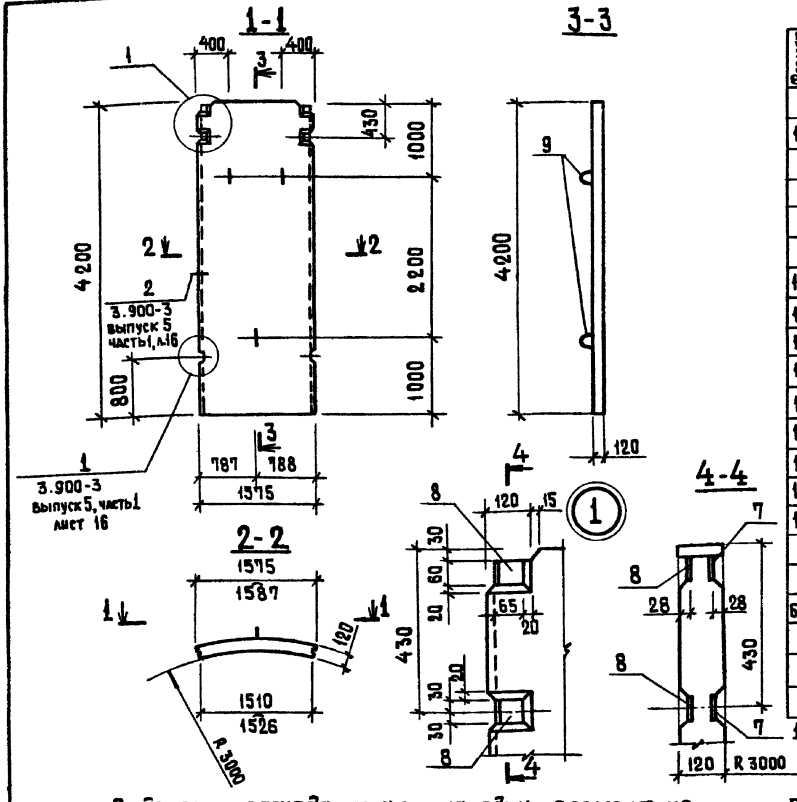

Формат	Зона	Поз.	Обозначение	Наименование	Кол.	Примечание
				Документация		
11			ТП 902-2-361- КЖИ-ТТ1	Технические требования к изготовлению сборных железобетонных изделий		
			3.900-3, Выпуск 5, часть 1,2	Примененные документы		
				Сборочные единицы		
11		1	ТП 902-2-361- КЖИ-ПСЦ-КР1; КР2	Каркас плоский КР1	4	
11		2	- ПСЦ-КР1; КР2	То же КР2	2	
11		3	- ПСЦ-С1; С2	Сетка арматурная С1	1	
11		4	- ПСЦ-С1; С2	То же С2	1	
11		5	- ПСЦ-С3	То же С3	1	
11		6	- ПСЦ-С4	" С4	1	
12		7	- ПСЦ-МН1,МН2	Изделие закладное МН1	2	1.3 кг
12		8	- ПСЦ-МН1,МН2	То же МН2	2	1.3 кг
11		9	3.900-3, Выпуск 5, часть 2	" МН5	3	1.3 кг
				Детали		
6.4		10		ф6АIII ГОСТ 5781-75; L=700	4	0,2 кг
				Материалы		
				Бетон марки М200, В6, Мрз		0,77 м³

1. Стеновая панель выполняется в опалубке типовой панели ПСЦ1-42-1 по серии 3.900-3, выпуск 5, часть 1.

Ведомость расхода стали на один элемент, кг

Марка элемента	Изделия арматурные										Изделия закладные							Всего	Общий расход
	Арматура класса										Прокат марки	Арматура класса							
	AIII				AI			BpI			Вст3кп2	AIII			AI				
	ГОСТ 5.1459-72* ГОСТ 5781-75				ГОСТ 5781-75			ТУ-14-4-659-75			ГОСТ 103-76	ГОСТ 5.1459-72* ГОСТ 5781-75			ГОСТ 5781-75				
	ф18	ф12	ф6	Итого	ф8	ф6	Итого	ф5	ф4	Итого	60×6	Итого	ф10	ф8	Итого	ф12	Итого		
ПСЦ1-42-1а	13.9	6.7	24.6	45.2	0.9	1.7	2.6	1.1	5.2	6.3	54.1	2.8	2.8	2.4	2.4	4.8	1.5	1.5	9.1	63.2

Н.контр.	Киселев	
Провер.	Ханин	
Инж.	Пешикова	
Рук.гр.	Смоляков	
ГИП	Седых	
Нач. ОСП	Лосева	

ТП 902-2-361- КЖИ-ПСЦ1-42-1а

Панель стеновая ПСЦ1-42-1а

Стадия	Масса	Масштаб
ТР	1900	
Лист 1	Листов 3	

Госстрой СССР Союзводоканалниипроект Ростовский ВОДОКАНАЛПРОЕКТ

Альбом 3

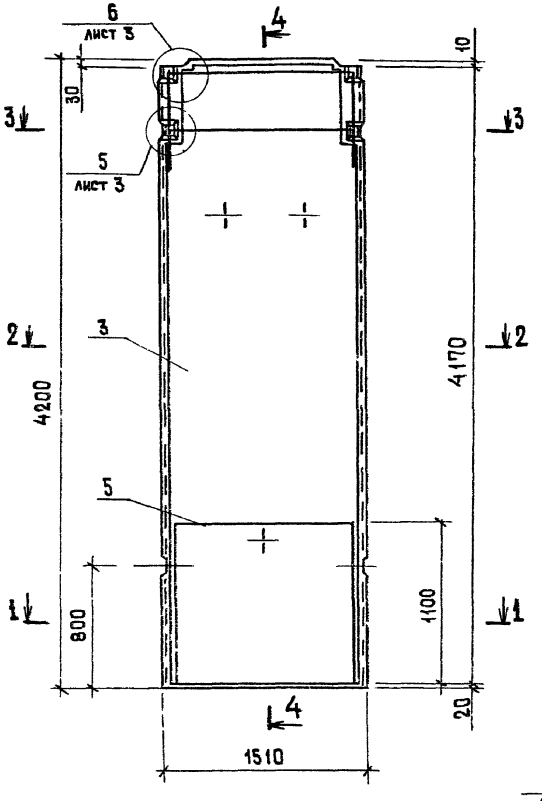

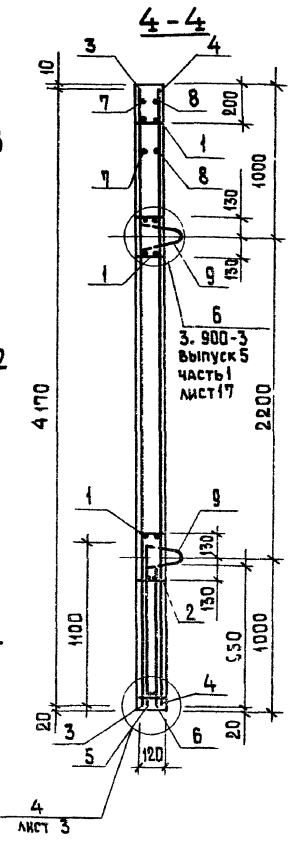

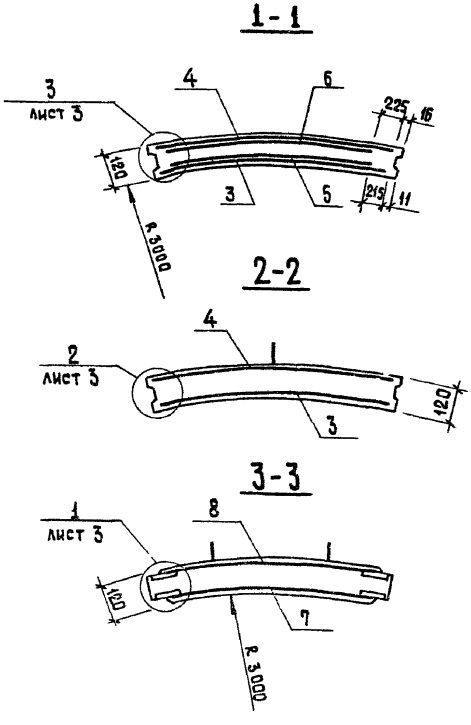

ТП 902-2-361- КЖИ-ПСЦ1-42-1а	Лист 2

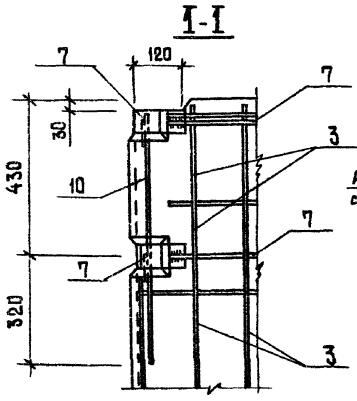

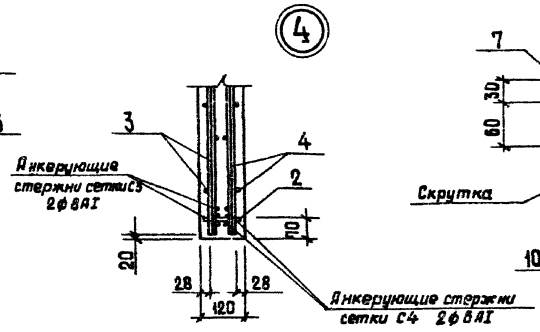

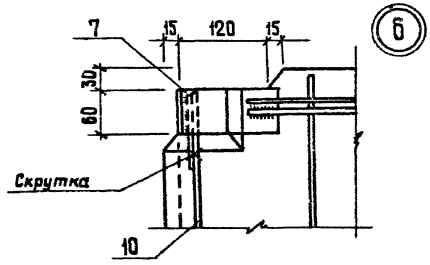

1. Местоположение узлов смотреть на листах 1,2.

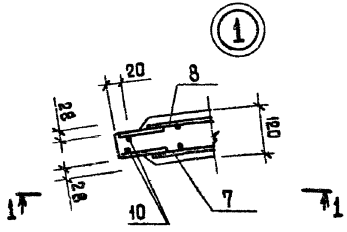

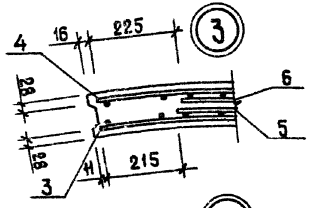

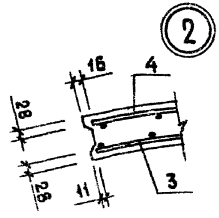

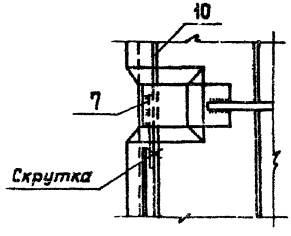

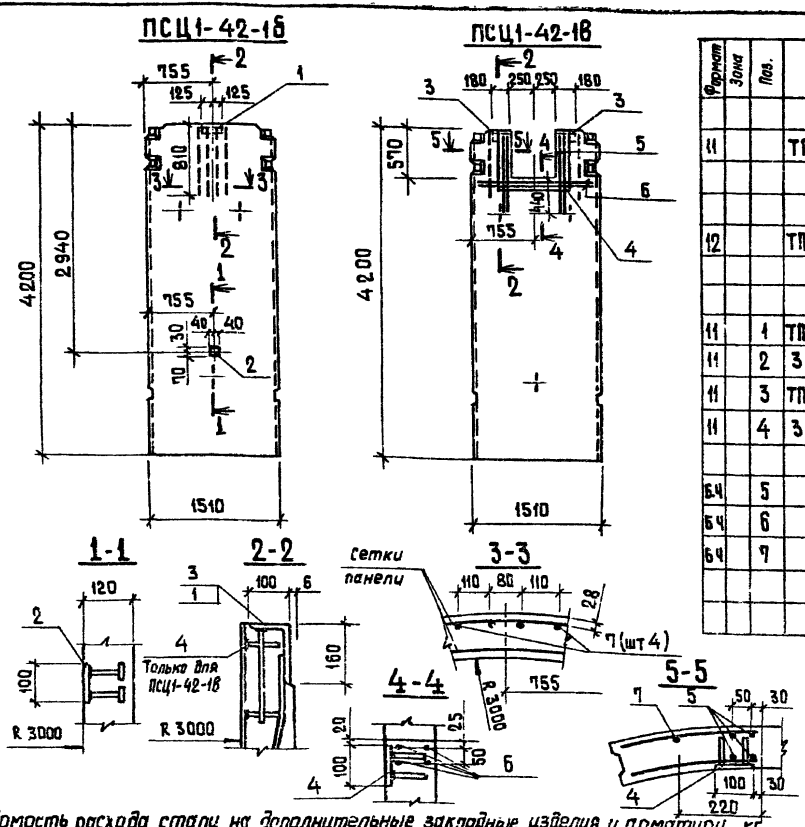

Формат	Зона	Поз.	Обозначение	Наименование	Кол. на одну панель ПСЦ1-42-1б	Кол. на одну панель ПСЦ1-42-1в	Масса ед. кг	Примечание
				Документация				
11			ТП 902-2-361-КЖИ-ТТ1	Технические требования к изготовлению сборных железобетонных изделий				
12			ТП 902-2-361-КЖИ-ПСЦ1-42-1а	Панель ПСЦ1-42-1а				с закладными изделиями
			листы 1,2,3					
				Сборочные единицы				
11		1	ТП 902-2-361-КЖИ-ПСЦ-МН3	Изделие закладное МН3	1	—	6.6	
11		2	3 400 - 6/76	То же МН2-3	1	—	0.8	металлизировать
11		3	ТП 902-2-361-КЖИ-ПСЦ-МН4	" МН4	—	2	4.3	
11		4	3 400 - 6/76	" МН1-10	—	1.94 п.м	6.1	металлизировать
				Детали				
6.4		5		ф8АIII ГОСТ 5781-75 ℓ=1000	—	8	0.395	
6.4		6		ф8АIII ГОСТ 5781-75 ℓ=1500	—	4	0.593	
6.4		7		ф8АIII ГОСТ 5781-75 ℓ=800	4	2	0.316	
				Материалы				
				Бетон марки М200, В6, Мрз	0.77	0.73		м³

1. Панели ПСЦ1-42-1б, ПСЦ1-42-1в отличаются от панели ПСЦ1-42-1а наличием выреза, дополнительной арматурой и дополнительными закладными деталями.
2. В месте выреза арматуру сеток и стержни МН1, МН2 вырезать по месту
3. Дополнительную арматуру поз. 5, 6, 7 приварить к стержням МН1, МН2 и к арматуре сеток сварочными клещами. Варить все места пересечения стержней.

Ведомость расхода стали на дополнительные закладные изделия и арматуру, кг

Марка элемента	Изделия арматурные: Арматура класса АIII ГОСТ 5781-75 ф8		Итого	Изделия закладные: Прокат марки ВСт3 КП2 ГОСТ 8510-72 160×100×10	Итого	ГОСТ 103-76 -80×8	-100×6 / -100×8	-50×10	Итого	Арматура класса АIII ГОСТ 5.1459-72* ГОСТ 5781-75 ф8	ф10	ф12	Итого	Всего	Общий расход
ПСЦ1-42-1б	1.3		1.3	4.5	4.5	0.5	0.2 / —	0.6	1.3	0.1	—	1.5	1.6	7.4	8.7
ПСЦ1-42-1в	6.2		6.2	6.4	6.4	—	— / 9.1	0.8	9.9	0.8	1.4	—	2.2	18.5	27.7

Н. контр.	Киселев	
Провер.	Ханин	
Инж.	Пешикова	
Рук. гр.	Смоляков	
ГИП	Седых	
Нач. отд.	Пасева	

ТП 902-2-361 - КЖИ-ПСЦ1-42-1б; ПСЦ1-42-1в

Панели стеновые ПСЦ1-42-1б; ПСЦ1-42-1в

Стадия	Масса	Масштаб
ТР	1900	

Лист | Листов 1

Госстрой СССР
Союзводоканалниипроект
Ростовский
ВОДОКАНАЛПРОЕКТ

18561 02 8 Формат 12

ПСЦ1-42-1г.

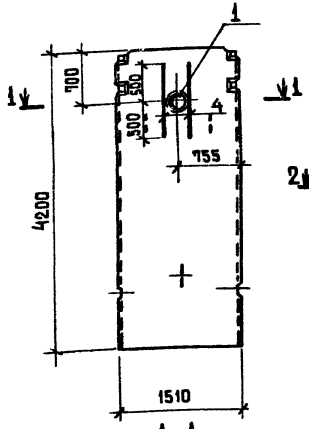

ПСЦ1-42-1д

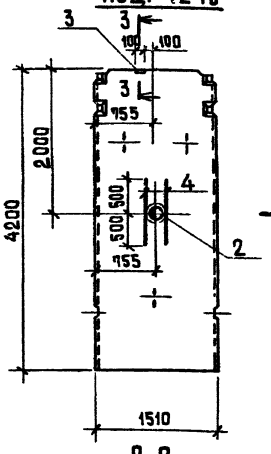

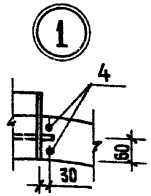

Формат	Зона	Поз.	Обозначение	Наименование	Кол. на одну панель ПСЦ1-42-1г	Кол. на одну панель ПСЦ1-42-1д	Масса ед. кг	Примечание
				Документация				
11			ТП 902-2-361- КЖИ-ТТ1	Технические требования к изготовлению сборных железобетонных изделий				
12			ТП 902-2-361-КЖИ-ПСЦ1-42-1а	Панель ПСЦ1-42-1а				с закладными изд.
			Листы 1,2,3					
				Сборочные единицы				
12		1	3.901-5 лист Тм-15	Сальник dy 250, ℓ=200	1	—	20.3	по типу
12		2	3.901-5 лист Тм-13	Сальник dy 200, ℓ=200	—	1	15,7	по типу
11		3	3.400-6/76	Изделие закладное МИ 2-3	—	1	0,8	металлизировать
				Детали				
64		4		ф6 А III ГОСТ 5781-75; ℓ=1000	4	4	0.2	

1. Панели ПСЦ1-42-1г, ПСЦ1-42-1д отличаются от панели ПСЦ1-42-1а наличием дополнительных закладных деталей и дополнительной арматурой
2. В месте установки корпусов сальников арматуру сеток вырезать по месту, а концы обрезанной арматуры приварить к корпусу сальника.
3. Дополнительную арматуру приварить к арматуре сеток сварочными клещами, варить все места пересечения стержней.
4. В ведомость расхода стали расход материалов на сальники не включен.

Ведомость расхода стали на дополнительные закладные изделия и арматуру, кг

Марка элемента	Изделия арматурные			Изделия закладные						Всего	Общий расход
	Арматура класса			Прокат марки			Арматура класса				
	A III			Вст3 кп2			A III				
	ГОСТ 5781-75			ГОСТ 103-76			ГОСТ 5781-75				
	ф6		Итого	-80×8	-40×6	Итого	ф8		Итого		
ПСЦ1-42-1г	0.8		0.8	—	—	—	—		—	—	0.8
ПСЦ1-42-1д	0.8		0.8	0.5	0.2	0.7	0.1		0.1	0.8	1.6

Н. контр.	Киселев	
Провер.	Ханин	
Инж.	Лешикова	
Рук. гр.	Смоляков	
ГИП	Седых	
Нач. ОСП	Пасева	

ТП 902-2-361 - КЖИ-ПСЦ1-42-1г; ПСЦ1-42-1д

Панели стеновые ПСЦ1-42-1г; ПСЦ1-42-1д

Стадия	Масса	Масштаб
ТР	1900	
Лист	Листов 1	

Госстрой СССР Союзводканалниипроект Ростовский ВОДОКАНАЛПРОЕКТ

18561-02 9

Формат 12

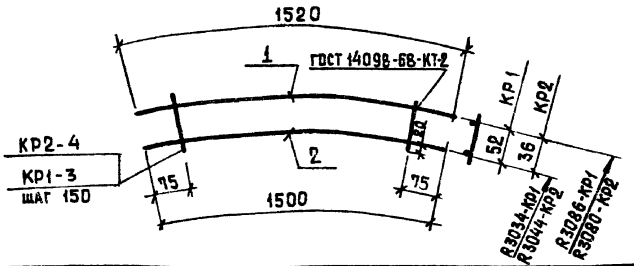

Формат	Зона	Поз.	Обозначение	Наименование	Кол.	Примечание
				Документация		
11			ТП 902-2-361- КЖИ-ТТ2	Технические требования		
				к изготовлению армату-		
				рных и закладных изделий		
				КР1		
				Детали		
Б.Ч		1		ф6 AIII ГОСТ 5781-75 ℓ=1520	1	0.3 кг
Б.Ч		2		ф6 AIII ГОСТ 5781-75 ℓ=1500	1	0.3 кг
Б.Ч		3		ф5 Bpl ТУ14-4-659-75 ℓ=95	10	0.01 кг
				КР2		
				Детали		
Б.Ч		1		ф6 AIII ГОСТ 5781-75 ℓ=1520	1	0.3 кг
Б.Ч		2		ф6 AIII ГОСТ 5781-75 ℓ=1500	1	0.3 кг
Б.Ч		4		ф5 Bpl ТУ14-4-659-75 ℓ=80	10	0.01 кг

Н.контр.	Киселев	
Гл.спец.	Ханин	
Инж.	Пешикова	
Рук.гр.	Смоляков	
ГИП	Седых	
Нач.ОСП	Лосева	

ТП 902-2-361- КЖИ-ПСЦ-КР1; КР2

Каркасы плоские КР1; КР2.

Стадия	Масса	Масштаб
ТР	0.7	
Лист	Листов 1	

Госстрой СССР Союзводоканалниипроект Ростовский ВОДОКАНАЛПРОЕКТ

Формат 11

Развертки

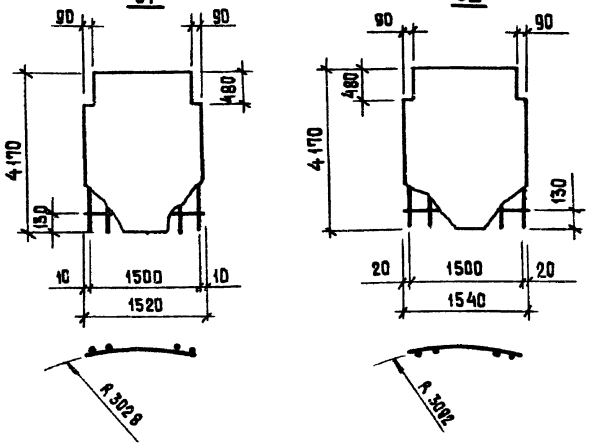

Формат	Зона	Поз.	Обозначение	Наименование	Кол.	Примечание
				Документация		
11			ТП 902-2-361- КЖИ-ТТ2	Технические требования		
				к изготовлению армату-		
				рных и закладных изделий		
				С1		
Б.Ч			ГОСТ 8478-66	Сетка 150/250/6AIII/4Bpl ℓ=4170 / 1500	1	12.7 кг
Б.Ч				С2		
Б.Ч			ГОСТ 8478-66	Сетка 150/250/6AIII/4Bpl ℓ=4170 / 1500	1	12.7 кг

Взам. инв. № | Подпись и дата | Инв. № подл.

Н.контр.	Киселев	
Гл.спец.	Ханин	
Инж.	Пешикова	
Рук.гр.	Смоляков	
ГИП	Седых	
Нач.ОСП	Лосева	

ТП 902-2-361- КЖИ-ПСЦ-С1; С2

Сетки арматурные С1; С2

Стадия	Масса	Масштаб
ТР	12.7	
Лист	Листов 1	

Госстрой СССР Союзводоканалниипроект Ростовский ВОДОКАНАЛПРОЕКТ

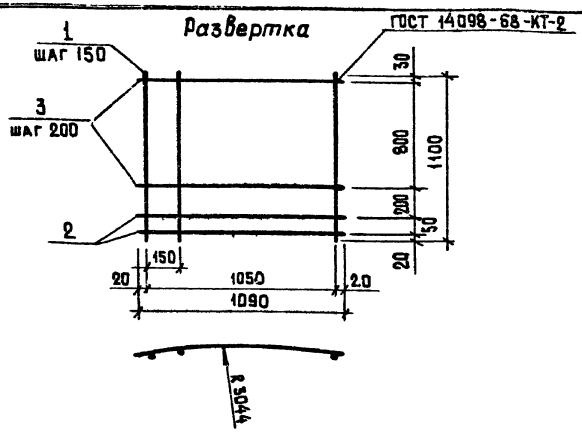

Формат	Зона	Поз.	Обозначение	Наименование	Кол.	Примечание
				Документация		
А1			ТП 902-2-361- КЖИ-ТТ2	Технические требования к изготовлению арматурных и закладных изделий		
				Детали		
Б.Ч		1		ф16 AIII ГОСТ 5.1459-72* ℓ=1100	8	1.73 кг
Б.Ч		2		ф 8 AI ГОСТ 5781-75 ℓ=1090	2	0.45 кг
Б.Ч		3		ф 6 AI ГОСТ 5781-75 ℓ=1090	5	0.24 кг

Н.контр.	Киселев	
Пров.	Ханин	
Инж.	Пешкова	
Рук.гр.	Смоляков	
ГИП	Седых	
Нач.ОСП	Пасева	

ТП 902-2-361- КЖИ-ПСЦ-С3

Сетка арматурная С3

Стадия	Масса	Масштаб
ТР	16.0	
Лист	Листов 1	

Госстрой СССР Союзводоканалниипроект Ростовский ВОДОКАНАЛПРОЕКТ

Формат А1

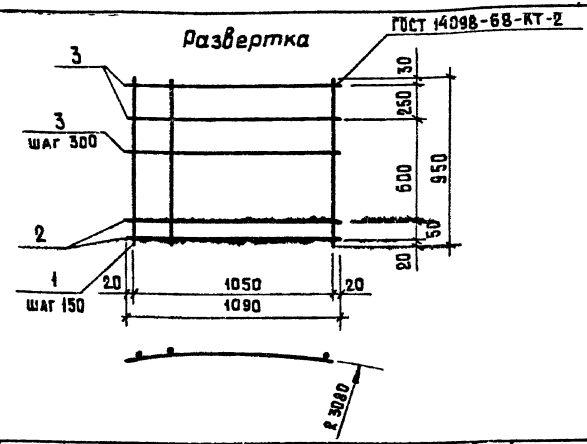

Формат	Зона	Поз.	Обозначение	Наименование	Кол.	Примечание
				Документация		
А1			ТП 902-2-361- КЖИ-ТТ2	Технические требования к изготовлению арматурных и закладных изделий		
				Детали		
Б.Ч		1		ф12 AIII ГОСТ 5.1459-72* ℓ=950	8	0.84 кг
Б.Ч		2		ф 6 AI ГОСТ 5781-75 ℓ=1090	2	0.25 кг
Б.Ч		3		ф 5 BpI ТУ14-4-659-75 ℓ=1030	3	0.15 кг.

Н.контр.	Киселев	
Пров.	Ханин	
Инж.	Пешкова	
Рук.гр.	Смоляков	
ГИП	Седых	
Нач.ОГП	Пасева	

ТП 902-2-361- КЖИ-ПСЦ-С4

Сетка арматурная С4

Стадия	Масса	Масштаб
ТР	7.7	
Лист	Листов 1	

Госстрой СССР Союзводоканалниипроект Ростовский ВОДОКАНАЛПРОЕКТ

Инв. № подл. | Подпись и дата | Взам. инв. №

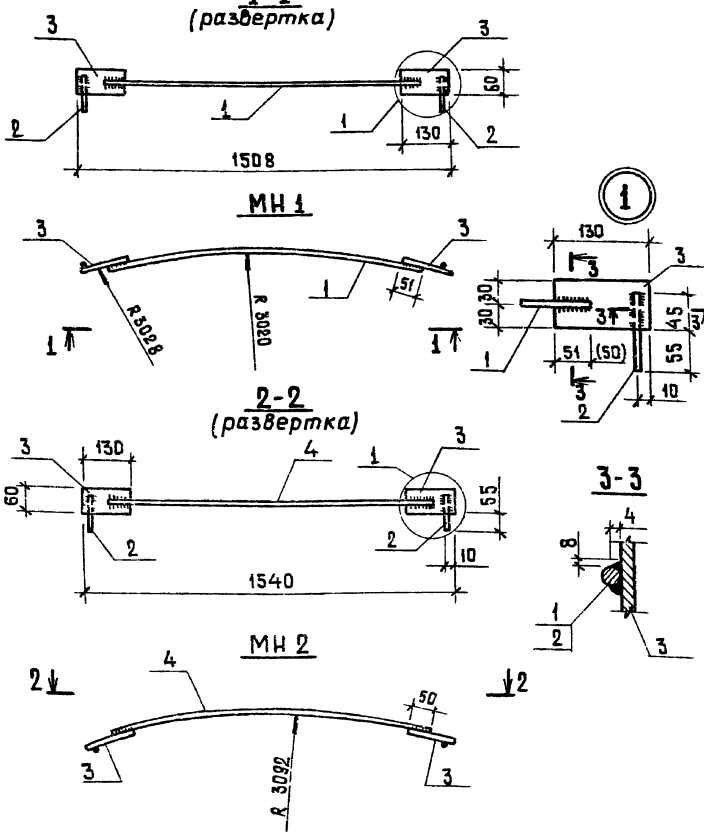

Формат	Зона	Поз.	Обозначение	Наименование	Кол.	Примечание
				Документация		
11			ТП 902-2-361 - КЖИ-ТТ2	Технические требования		
				к изготовлению арматурных и закладных изделий		
				МН 1		
				Детали		
Б.Ч		1		ф8 А III ГОСТ 5781-75 ℓ=1350	1	0,5 кг
Б.Ч		2		ф8 А III ГОСТ 5781-75 ℓ=100	2	0,04 кг
Б.Ч		3		-60×6 ГОСТ 103-76 ℓ=130	2	0,37 кг
				МН 2		
				Детали		
Б.Ч		4		ф8 А III ГОСТ 5781-75 ℓ=1380	1	0,5 кг
Б.Ч		2		ф8 А III ГОСТ 5781-75 ℓ=100	2	0,04 кг
Б.Ч		3		-60×6 ГОСТ 103-76 ℓ=130	2	0,37 кг

1. Соединение стержней с пластинами „внахлестку" выполнять дуговой электросваркой, в соответствии с СН 393-78, ГОСТ 10922-75.

Н.контр.	Киселев	
Провер.	Ханин	
Инж.	Пешикова	
Рук.гр.	Смолякой	
ГИП	Седых	
Нач.ОСП	Посева	

ТП 902-2-361 - КЖИ-ПСЦ-МН1; МН2.

Изделия закладные МН1; МН2.

Сталь класса С38/23 марка ВСт3 КП2 ГОСТ 380-71*

Стадия	Масса	Масштаб
ТР	1,3	
Лист	Листов 1	

Госстрой СССР Союзводоканалпроект Ростовский ВОДОКАНАЛПРОЕКТ

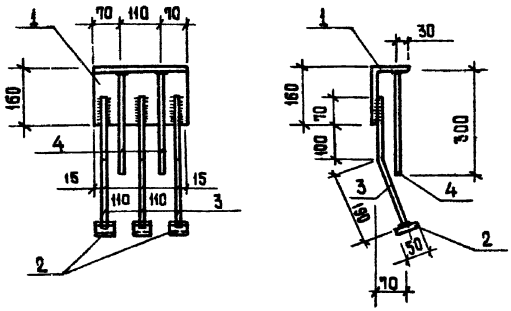

Изделие металлизировать.

Формат	Зона	Поз.	Обозначение	Наименование	Кол	Примечание
				Документация		
11			ТП 902-2-361- КЖИ-ТТ2	Технические требования к изготовлению арматурных и закладных изделий		
				Детали		
Б.Ч		1		∠160×100×9 ГОСТ 8510-72* ℓ=250	1	4,5 кг
Б.Ч		2		-50×10 ГОСТ 103-76 ℓ=50	3	0,2 кг
Б.Ч		3		⌀12 AIII ГОСТ 5.1459-72* ℓ=360	3	0,32 кг
Б.Ч		4		⌀12 AIII ГОСТ 5.1459-72* ℓ=300	2	0,27 кг

Н.контр.	Киселев	
Провер.	Ханин	
Инж.	Пешикова	
Рук.гр.	Смоляков	
ГИП	Седых	
Нач.ОСП	Пасева	

ТП 902-2-361 - КЖИ-ПСЦ-МН3

Изделие заклад··ое МН3

Стадия	Масса	Масштаб
ТР	6.6	
Лист	Листов 1	

Сталь класса С38/23 марка ВСт3 кп2 ГОСТ 380-71*

Госстрой СССР Союзводоканалниипроект Ростовский ВОДОКАНАЛПРОЕКТ

Формат 11

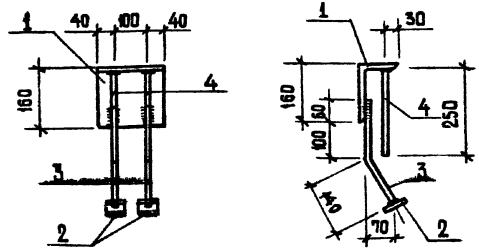

Изделие металлизировать.

Формат	Зона	Поз.	Обозначение	Наименование	Кол.	Примечание
				Документация		
11			ТП 902-2-361- КЖИ-ТТ2	Технические требования к изготавлению арматурных и закладных изделий		
				Детали		
Б.Ч		1		∠160×100×9 ГОСТ 8510-72* ℓ=180	1	3.2 кг
Б.Ч		2		-50×10 ГОСТ 103-76 ℓ=50	2	0.2 кг
Б.Ч		3		⌀10 AIII ГОСТ 5.1459-72* ℓ=300	2	0.2 кг
Б.Ч		4		⌀10 AIII ГОСТ 5.1459-72* ℓ=250	2	0.15 кг

Инв.№ подл. | Подпись и дата | Взам.инв.№

Н.контр.	Киселев	
Провер.	Ханин	
Инж.	Пешикова	
Рук.гр.	Смоляков	
ГИП	Седых	
Нач.осп	Пасева	

ТП 902-2-361 - КЖИ-ПСЦ-МН4

Изделие закладное МН4

Стадия	Масса	Масштаб
ТР	4.3	
Лист	Листов 1	

Сталь класса С38/23 марка ВСт3 кп2 ГОСТ 380-71*

Госстрой СССР Союзводоканалниипроект Ростовский ВОДОКАНАЛПРОЕКТ

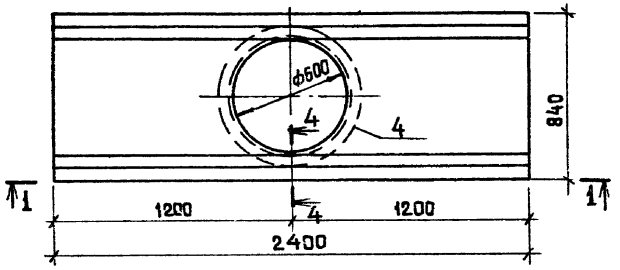

4-4

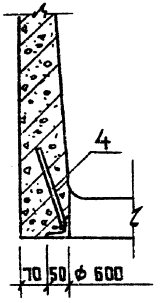

1-1

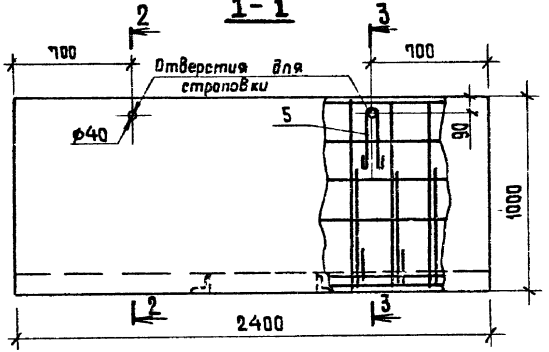

2-2

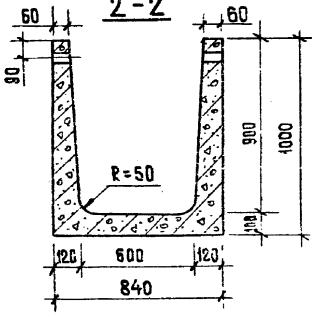

3-3

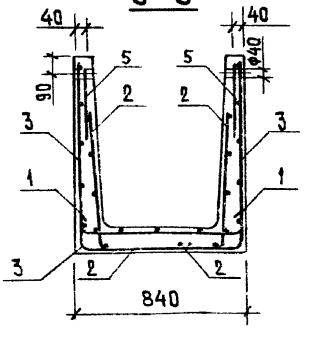

Формат	Зона	Поз	Обозначение	Наименование	Кол.	Примечание
				Документация		
11			Т.П 902-2-361- КЖИ-ТТ1	Технические требования к изготавлению сборных железобетонных изделий		
				Сборочные единицы		
11		1	ТП 902-2-361- КЖИ-АТ-С1	Сетка арматурная С1	1	
11		2	ТП 902-2-361- КЖИ-АТ-С2	То же С2	2	
11		3	ТП 902-2-361- КЖИ-АТ-С3	" С3	1	
12		4	1.400-15. Вып.1	Изделие закладное МН 783	1	8.2 кг
11		5	1.400-9 Вып.1	Петля УП1-4	4	0,59 кг
				Материалы		
				Бетон марки М200, ВЧ, Мрз		0,6 м³

Ведомость расхода стали на элемент, кг

Марка элемента	Изделия арматурные				Изделия закладные							Общий расход
	Арматура класса				Арматура класса				Прокат марка			
	BpI				AI		AIII		Вст3кп2			
	ТУ14-4-659-75		Итого	Всего	ГОСТ 5781-75		ГОСТ 5781-75		ГОСТ 8509-72		Всего	
	ф4	ф5			ф10	Итого	ф8	Итого	L50×5	Итого		
АТ 1б-9-6	3.5	15.6	19.1	19.1	2.4	2.4	0.8	0.8	7.4	7.4	10.6	29.7

1. Настоящий лоток выполняется в опалубке лотка ЛТ 1а-9-6 по серии 3.900-3, выпуск 8, часть 1.
2. Защитный слой бетона - 20 мм.
3. Петли УП 1-4 привязать к сетке С3.
4. Изделие МН 783 - металлизировать.

Н.контр.	Киселев	
Провер.	Ханин	
Ст.техн.	Дворцевой	
Рук.гр.	Смоляков	
ГИП	Седых	
Нач.ОСП	Пасева	

ТП 902-2-361 -КЖИ-АТ 1б-9-6

Лоток ЛТ 1б-9-6

Стадия	Масса	Масштаб
ТР	1500	
Лист	Листов 1	

Госстрой СССР Союзводоканалпроект Ростовский ВОДОКАНАЛПРОЕКТ

Формат 12

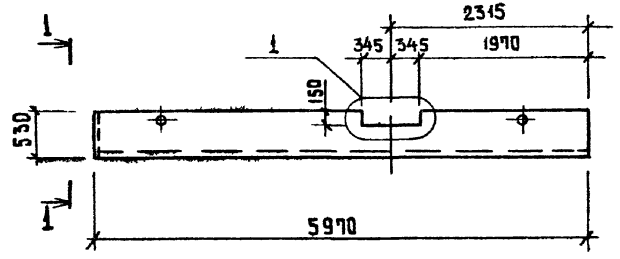

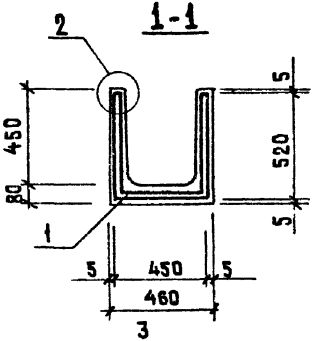

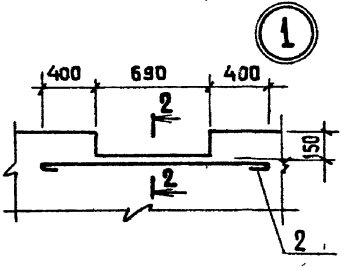

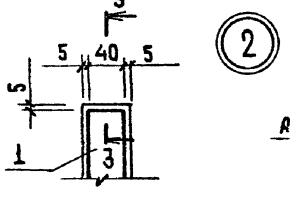

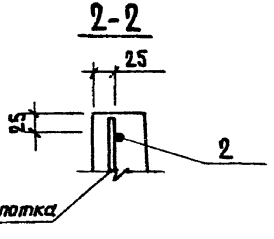

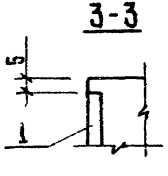

Формат	Зона	Поз.	Обозначение	Наименование	Кол.	Примечание
				Сборочные единицы		
12			3.900-3 выпуск 8, часть 1	*Лоток ЛТ1-4,5-3*	1	Со всеми закладными изделиями
11		1	ТП 902-2-361 КЖИ-АТ-МН1	*Изделие закладное МН1*	1	
				Детали		
				⌀10 AI ГОСТ 5781-75		
64		2		ℓ=1620	2	1,05 кг

Ведомость расхода стали на дополнительные закладные детали

Марка элемента	Изделия арматурные				Изделия закладные				Всего	Общий расход
	Арматура класса				Прокат марки		Арматура класса			
	AI				ВСт3 КП2		AIII			
	ГОСТ 5781-75				ГОСТ 103-76		ГОСТ 5781-75			
	⌀10			Итого	-40×6	Итого	⌀8	Итого		
АТ18-4.5-3	2.1			2.1	2.8	2.8	1.1	1.1	3.9	6.0

1. *Настоящий лоток отличается от типового лотка ЛТ1-4,5-3 по серии 3.900-3, выпуск 8, часть 1 только наличием выреза с обрамляющей арматурой и дополнительной закладной детали.*
2. *В месте выреза арматуру сеток вырезать по месту. Поз.2 приварить к арматуре сеток сварочными клещами. Варить все места пересечения стержней.*

Н.контр.	Киселев	
Провер.	Хамин	
Инж.	Пешкова	
Рук.гр.	Столяков	
ГИП	Седых	
Нач.ОСП	Лосева	

ТП 902-2-361- КЖИ-АТ 18-4.5-3

Лоток ЛТ18-4.5-3

Стадия	Масса	Масштаб
ТР	1420	
Лист	Листов 1	

Госстрой СССР Союзводоканалниипроект Ростовский ВОДОКАНАЛПРОЕКТ

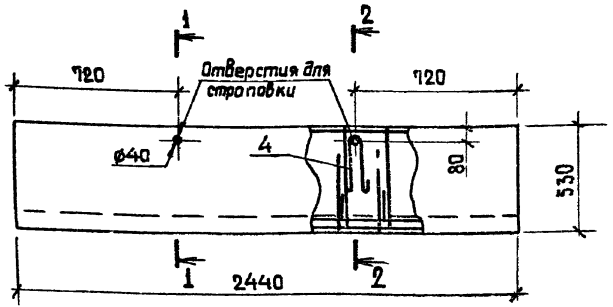

2-2

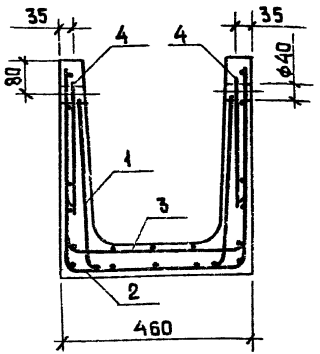

1-1

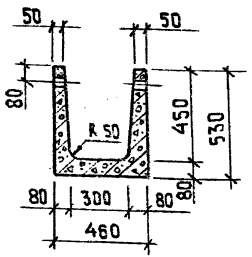

Формат	Зона	Поз.	Обозначение	Наименование	Кол	Примечание
				Документация		
11			ТП 902-2-361- КЖИ-ТТ1	Технические требования к изготовлению сборных железобетонных изделий		
				Сборочные единицы		
11		1	ТП 902-2-361- КЖИ-ЛТ-С4	Сетка арматурная С4	1	
11		2	ТП 902-2-361- КЖИ-ЛТ-С5	То же С5	1	
11		3	ТП 902-2-361- КЖИ-ЛТ-С6	" С6	1	
11		4	1.400-9 Вып.1	Петля УП1-2	4	0.33 кг
				Материалы		
				Бетон марки М200, В4, Мрз		0.23 м³

1. Настоящий лоток выполняется в опалубке типового лотка ЛТ 1а-4,5-3 по серии 3.900-3, выпуск 8, часть 1.
2. Защитный слой бетона - 20 мм.
3. Петли УП 1-2 привязать к сетке С5.

Ведомость расхода стали на элемент, кг

Марка элемента	Изделия арматурные				Изделия закладные				Общий расход
	Арматура класса			Всего	Арматура класса			Всего	
	Вр I				АI				
	ТУ14-4-659-75		Итого		ГОСТ 5781-75		Итого		
	ф4	ф5			ф8				
ЛТ 1б-4.5-3	1,5	10,4	11,9	11,9	1,3		1,3	1,3	13,2

				ТП 902-2-361- КЖИ-ЛТ 1б-4.5-3			
Н.контр.	Киселев			Лоток ЛТ 1б-4,5-3	Стадия	Масса	Масштаб
Провер	Ханин				ТР	575	
Ст.техн.	Дворцевой				Лист	Листов 1	
Рук.гр.	Смоляков				Госстрой СССР Союзводоканалпроект Ростовский		
ГИП	Седых				ВОДОКАНАЛПРОЕКТ		
Нач.ОСП	Посева						

18561-02 16

Формат 12

Развертка

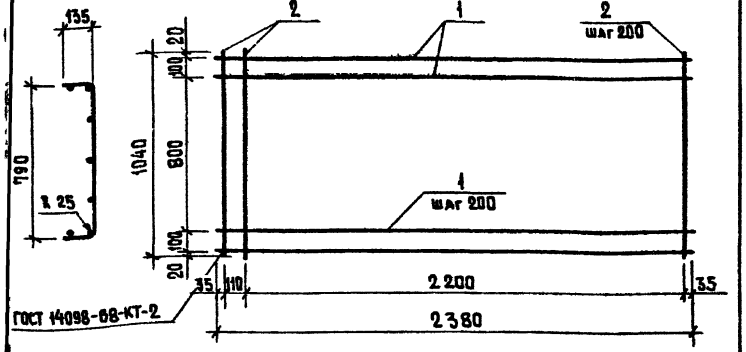

Формат	Зона	Поз.	Обозначение	Наименование	Кол.	Примечание
				Документация		
11			ТП 902-2-361- КЖИ-ТТ2	Технические требования к изготовлению арматурных и закладных изделий		
				Детали		
Б.Ч.		1		ф4 Bp I ТУ 14-4-659-75 ℓ=2380	7	0,2 кг
Б.Ч.		2		ф5 Bp I ТУ 14-4-659-75 ℓ=1040	13	0,14 кг

Н. контр.	Киселев		ТП 902-2-361- КЖИ-АТ-С1
Провер.	Ханин		
Ст. техн.	Дворцевой		Сетка арматурная С1
Рук. гр.	Смаляков		
ГИП	Седых		
Нач. ОСП	Пасева		

Стадия	Масса	Масштаб
ТР	3.2	
Лист	Листов 1	

Госстрой СССР Союзводоканалниипроект Ростовский ВОДОКАНАЛПРОЕКТ

Формат 11

Развертка

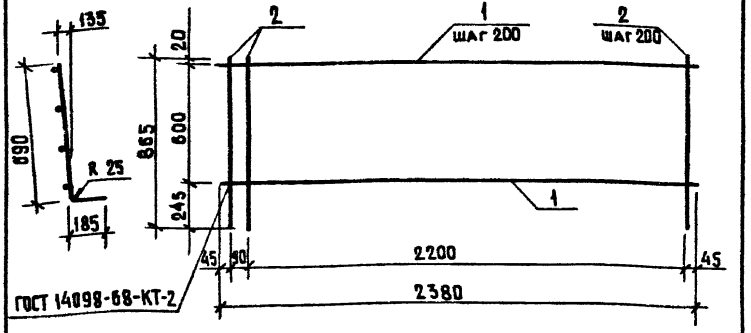

Формат	Зона	Поз.	Обозначение	Наименование	Кол.	Примечание
				Документация		
11			ТП 902-2-361- КЖИ-ТТ2	Технические требования к изготовлению арматурных и закладных изделий		
				Детали		
Б.Ч.		1		ф4 Bp I ТУ 14-4-659-75 ℓ=2380	4	0,2 кг
Б.Ч.		2		ф5 Bp I ТУ 14-4-659-75 ℓ=865	13	0,12 кг

Н. контр.	Киселев		ТП 902-2-361- КЖИ-АТ-С2
Провер.	Ханин		
Ст. техн.	Дворцевой		Сетка арматурная С2
Рук. гр.	Смаляков		
ГИП	Седых		
Нач. ОСП	Пасева		

Стадия	Масса	Масштаб
ТР	2,4	
Лист	Листов 1	

Госстрой СССР Союзводоканалниипроект Ростовский ВОДОКАНАЛПРОЕКТ

Инв. № подл. | Подпись и дата | Взам. инв. №

Формат 11

Развертка

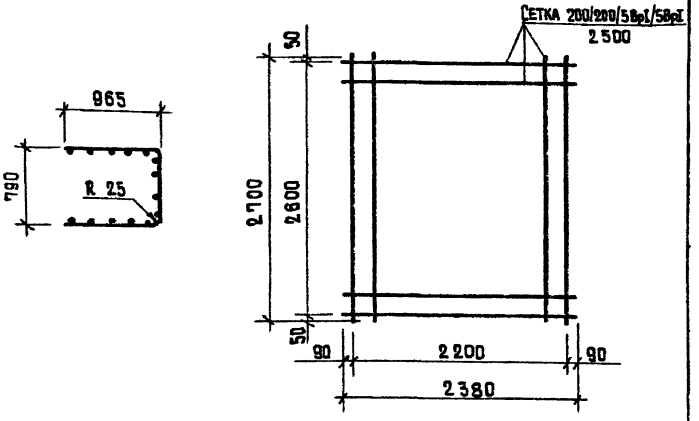

Формат	Зона	Поз.	Обозначение	Наименование	Кол.	Примечание
				Документация		
11			ТП 902-2-361- КЖИ-ТТ2	Технические требования к изготовлению арматурных и закладных изделий		
				Детали		
			ГОСТ 8478-66	из сетки 200/200/5Bpl/5Bpl 2500 ℓ=2700	1	11,1кг

Н.контр.	Киселев		
Пробер.	Ханин		
Ст.техн.	Абарцевой		
Рук.гр.	Смоляков		
ГИП	Сафых		
Нач.ОСП	Расева		

ТП 902-2-361- КЖИ-АТ-С3

Сетка арматурная С3

Стадия	Масса	Масштаб
ТР	11,1	
Лист	Листов 1	

Госстрой СССР Союзводоканалниипроект Ростовский ВОДОКАНАЛПРОЕКТ

Формат 11

Развертка

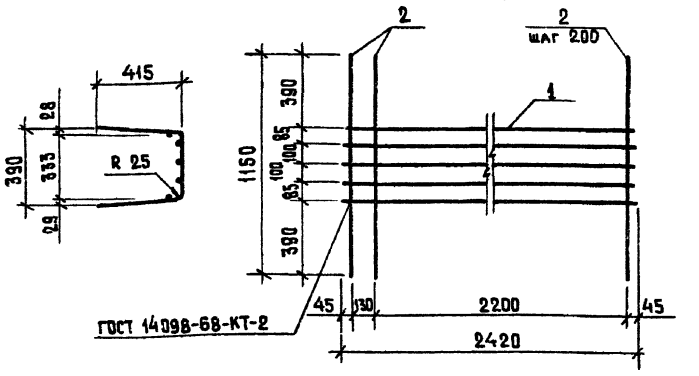

Формат	Зона	Поз.	Обозначение	Наименование	Кол.	Примечание
				Документация		
11			ТП 902-2-361- КЖИ-ТТ2	Технические требования к изготовлению арматурных и закладных изделий		
				Детали		
Б.Ч		1		ф 5Bpl ТУ14-4-659-75 ℓ=2420	5	0,34 кг
Б.Ч		2		ф 5Bpl ТУ14-4-659-75 ℓ=1150	13	0,16 кг

Взам.инв.№ | Подпись и дата | Инв.№ подл.

Н.контр.	Киселев		
Пробер.	Ханин		
Ст.техн.	Абарцевой		
Рук.гр.	Смоляков		
ГИП	Сафых		
Нач.ОСП	Расева		

ТП 902-2-361 -КЖИ-АТ-С4

Сетка арматурная С4

Стадия	Масса	Масштаб
ТР	3.8	
Лист	Листов 1	

Госстрой СССР Союзводоканалниипроект Ростовский ВОДОКАНАЛПРОЕКТ

Развертка

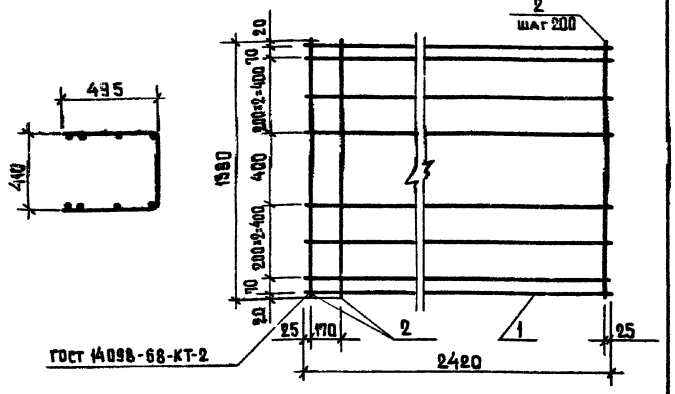

Формат	Зона	Поз.	Обозначение	Наименование	Кол.	Примечание
				Документация		
11			ТП 902-2-361- КЖИ-ТТ2	Технические требования к		
				изготавливению арматурных и		
				закладных изделий		
				Детали		
БЧ		1		ф5 BpI ТУ14-4-659-75 ℓ=2420	8	0.34кг
БЧ		2		ф5 BpI ТУ14-4-659-75 ℓ=1380	13	0.2кг

		ТП 902-2-361- КЖИ-АТ-С5	
Н.контр.	Киселев	Сетка арматурная С5	Стадия: ТР; Масса: 5.3; Масштаб:
Провер.	Ханин		Лист; Листов 1
Ст.техн.	Дворцевой		Госстрой СССР Союзводоканалниипроект Ростовский ВОДОКАНАЛПРОЕКТ
Рук.гр.	Смоляков		
ГИП	Седых		
Нач.ОСП	Пасева		

Формат 11

Развертка

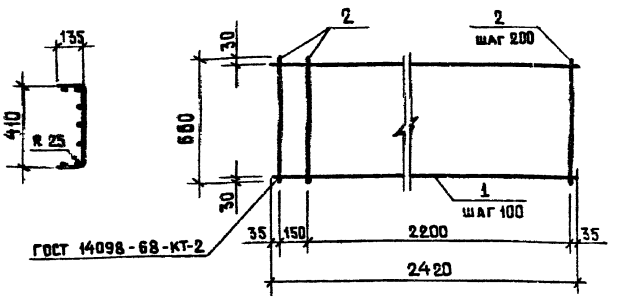

Формат	Зона	Поз.	Обозначение	Наименование	Кол.	Примечание
				Документация		
11			ТП 902-2-361- КЖИ-ТТ2	Технические требования к		
				изготавливению арматурных		
				и закладных изделий		
				Детали		
БЧ		1		ф4 BpI ТУ14-4-659-75 ℓ=2420	7	0.22кг
БЧ		2		ф5 BpI ТУ14-4-659-75 ℓ=660	13	0.1кг

Инв.№ подл. | Подпись и дата | Взам инв.№

		ТП 902-2-361- КЖИ-АТ-С6	
Н.контр.	Киселев	Сетка арматурная С6	Стадия: ТР; Масса: 2.8; Масштаб:
Провер.	Ханин		Лист; Листов 1
Ст.инж.	Дворцевой		Госстрой СССР Союзводоканалниипроект Ростовский ВОДОКАНАЛПРОЕКТ
Рук.гр.	Смолякав		
ГИП	Седых		
Нач.ОСП	Пасева		

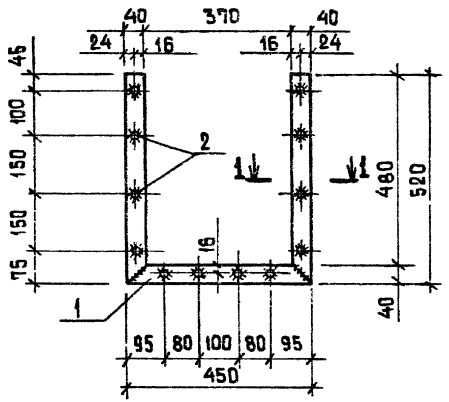

1-1

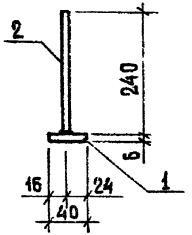

Формат	Зона	Поз.	Обозначение	Наименование	Кол.	Примечание
				Документация		
А1			ТП 902-2-361-КЖИ-ТТ2	Технические требования к изготовлению арматурных и закладных изделий		
				Детали		
Б.Ч		1		-40×6 ГОСТ 103-76 ℓ=1490	1	2.8 кг
Б.Ч		2		ФВАIII ГОСТ 5781-75 ℓ=240	12	0.09 кг

Н.контр.	Киселев		
Проверил	Уанин		
Инж.	Пешкова		
Рук.гр.	Смольков		
ГИП	Седых		
Нач.ОСП	Пасева		

ТП 902-2-361 - КЖИ-АТ-МИ1

Изделие закладное МИ1

Стадия	Масса	Масштаб
ТР	3 9	
лист	Листов 1	

Сталь класса С38/23 марка ВСт3 КП2 ГОСТ 380-71*

Госстрой СССР Союзводоканалниипроект Ростовский ЮЖВОДОКАНАЛПРОЕКТ

Формат А1

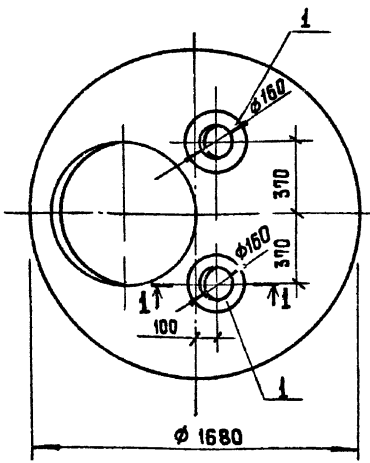

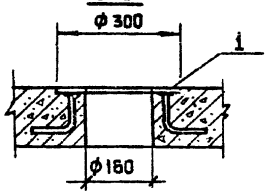

Ведомость расхода стали на дополнительные закладные изделия, кг

Марка элемента	Изделия закладные				Всего
	Прокат		Арматура класса		
	Вст3кп2		AIII		
	ГОСТ 19903-74*		ГОСТ 5781-75		
	S=8	Итого	ф8	Итого	
КЦП1-15-2а	6.2	6.2	1.2	1.2	7.4

Формат	Зона	Поз.	Обозначение	Наименование	Кол	Примечание
				Сборочные единицы		
			3.900-3. Вып.7	Плита КЦП 1-15-2		со всеми закладными изделиями
11		1	ТП 902-2-361- КЖИ-КЦПМН1	Изделие закладное МН1	2	3.7 кг

1. Остальное смотрите КЦП1-15-2 серии 3.900-3 выпуск 7, часть 1.

Н. контр.	Киселев	
Гл. инж.	Ващенко	
Инж.	Пешикова	
Рук. гр.	Смоляков	
ГИП	Седых	
Нач. ОСП	Пасева	

ТП 902-2-361 - КЖИ-КЦП1-15-2а

Плита перекрытия КЦП1-15-2а

Стадия	Масса	Масштаб
ТР		
Лист	Листов	

Госстрой СССР Союзводоканалинипроект Ростовский ВОДОКАНАЛПРОЕКТ

Формат 11

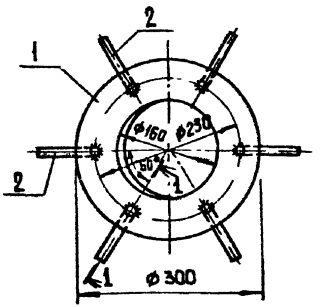

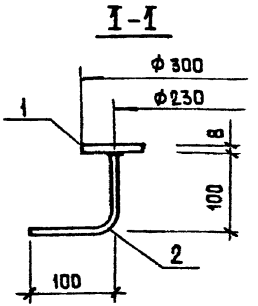

Изделие металлизировать.

Формат	Зона	Поз.	Обозначение	Наименование	Кол.	Примечание
				Документация		
			ТП 902-2-361- КЖИ-ТТ2	Технические требования к изготовлению арматурных и закладных изделий		
				Детали		
11		1		δ=8 ГОСТ 19903-74* 0.05м²	1	3.1 кг
11		2		ф8AIII ГОСТ 5781-75 ℓ=200	6	0.1 кг

Н контр.	Киселев	
Подвер.	Ващенко	
Инж.	Пешикова	
Рук. гр.	Смоляков	
ГИП	Седых	
Нач. ОСП	Пасева	

ТП 902-2-361- КЖИ-КЦП-МН1

Изделие закладное МН1

Стадия	Масса	Масштаб
ТР	3.7	
Лист	Листов	

Госстрой СССР Союзводоканалинипроект Ростовский ВОДОКАНАЛПРОЕКТ

Инв. № подл. | Подпись и дата | Взам. инв. №

1-1

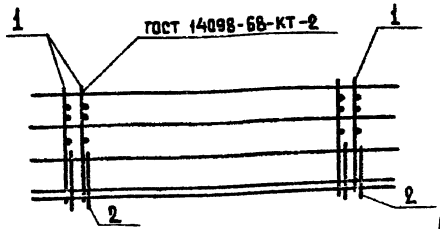

2-2

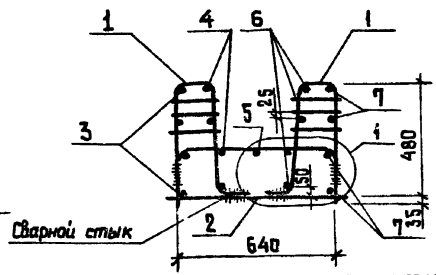

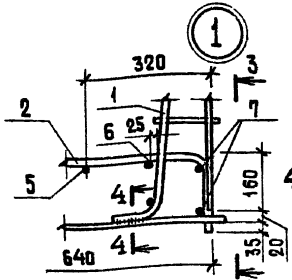

3-3

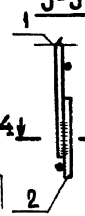

4-4

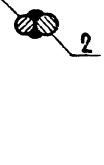

ПЛАН

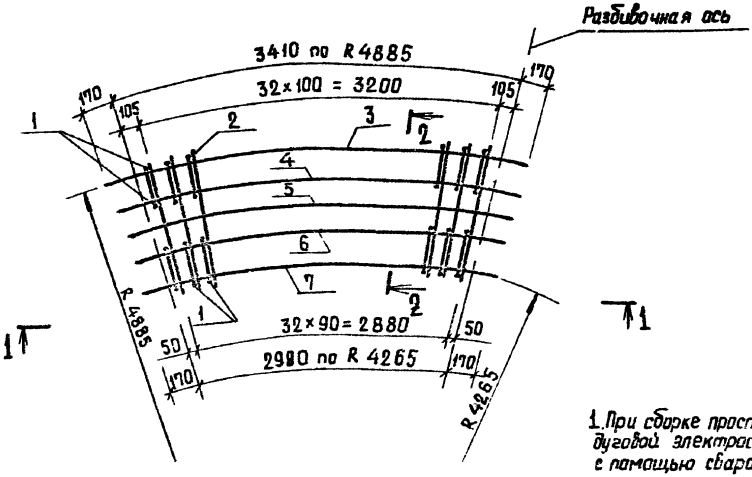

Формат	Зона	Поз.	Обозначение	Наименование	Кол.	Примечание
				Документация		
11			ТП 902-2-361- КЖИ-ТТ2	Технические требования к изготовлению арматурных и закладных изделий		
				Сборочные единицы		
11		1	ТП 902-2-361- КЖИ-КР1	Каркас плоский КР1	66	
11		2	-С1	Сетка арматурная С1	33	
				Детали		
БЧ		3		ф10AIII ГОСТ 5 1459-72* ℓ=3750	4	2.3 кг
БЧ		4		ℓ=3720	4	2.3 кг
БЧ		5		ℓ=3540	1	2.2 кг
БЧ		6		ℓ=3390	4	2.1 кг
БЧ		7		ℓ=3320	4	2.0 кг

1. При сборке пространственного каркаса соединение стержней КР1 и С1 „внахлестку" выполнять дуговой электросваркой, соединение стержней поз. 3÷7 со стержнями КР1 и С1- контактной сваркой с помощью сварочных клещей. Варить все места пересечения стержней

Ведомость деталей

Поз.	Эскиз
3	3750 ↯ R 4885
4	3700 ÷ 3730 ↯ R 4810÷4350
5	3540 ↯ R 4575
6	3370 ÷ 3400 ↯ R 4335÷4375
7	3320 ↯ R 4265

Н. контр.	Киселев	
Провер.	Ханин	
Инж.	Пешикова	
Рук. гр.	Смоляков	
ГИП	Седых	
Нач. ОСП	Посева	

ТП 902-2-361- КЖИ-КП1

Каркас пространственный КП1

Стадия	Масса	Масштаб
ТР	192.1	
Лист	Листов 1	

Госстрой СССР Союзводоканалпроект Ростовский ВОДОКАНАЛПРОЕКТ

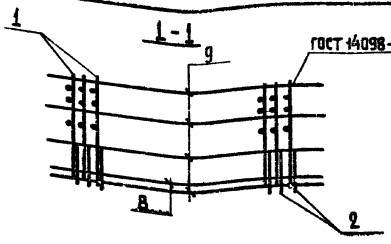

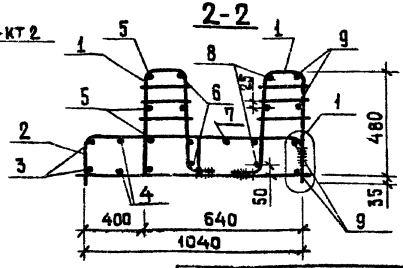

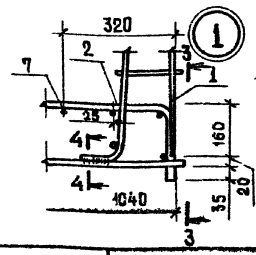

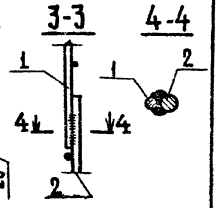

ПЛАН

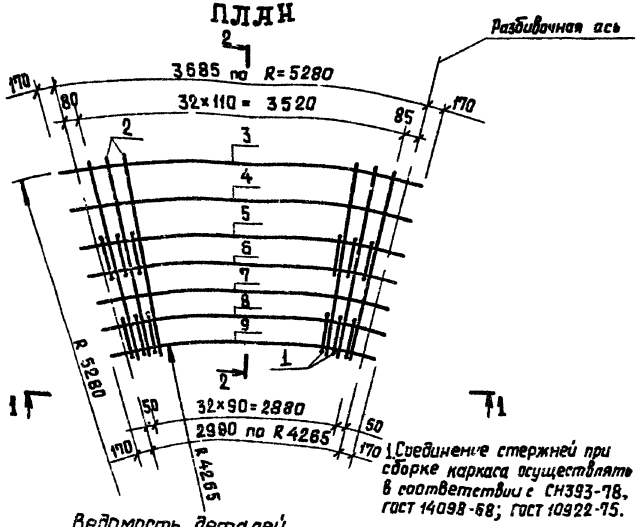

1. Соединение стержней при сборке каркаса осуществлять в соответствии с СН393-78, ГОСТ 14098-68; ГОСТ 10922-75.

Ведомость деталей

Поз	Эскиз
3	4020, R 5270
4	3690, R 5095
5	3750, R 4885
6	3700 ÷ 3750, R 4810÷4850
7	3540, R 4575
8	3390÷3400, R 4335÷4375
9	3320, R 4265

Формат	Зона	Поз.	Обозначение	Наименование	Кол.	Примечание
				Документация		
11			ТП 902-2-361-КЖИ-ТТ2	Технические требования к изготовлению арматурных и закладных изделий		
				Сборочные единицы		
11		1	ТП 902-2-361-КЖИ-КР1	Каркас плоский КР1	66	
11		2	-С2	Сетка арматурная С2	33	
				Детали		
Б.Ч		3		ФПАIII ГОСТ 5.1459-72* ℓ= 4020	2	2.5 кг
Б.Ч		4		ℓ= 3900	2	2.4 кг
Б.Ч		5		ℓ= 3750	4	2.3 кг
Б.Ч		6		$\ell_{ск}$=3720	4	2.3 кг
Б.Ч		7		ℓ= 3540	1	2.2 кг
Б.Ч		8		$\ell_{ср}$=3390	4	2.1 кг
Б.Ч		9		ℓ= 3320	4	2.0 кг

Н.контр.	Киселев	
Провер.	Ханин	
Инж.	Пешикова	
Рук.гр.	Смолыков	
ГИП	Седых	
Нач ОСП	Гласева	

ТП 902-2-361 - КЖИ-КП2

Каркас пространственный КП2

Стадия	Масса	Масштаб
ТР	238.2	
Лист	Листов 1	

Госстрой СССР Союзводоканалниипроект Ростовский ВОДОКАНАЛПРОЕКТ

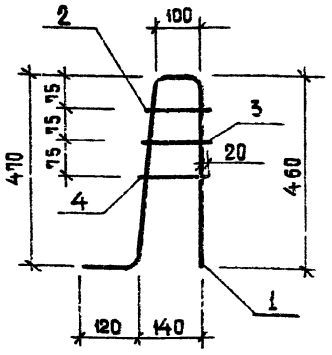

Формат	Зона	Поз.	Обозначение	Наименование	Кол.	Примечание
				Документация		
А1			ТП 902-2-361- КЖИ-ТТ2	Технические требования к изготовлению арматурных и закладных изделий		
				Детали		
БЧ		1		ф12AIII ГОСТ 5.1459-72* ℓ=1150	1	1.1 кг
БЧ		2		ф6AI ГОСТ 5781-75 ℓ=145	1	0.04 кг
БЧ		3		ф6AI ГОСТ 5781-75 ℓ=155	1	0.04 кг
БЧ		4		ф6AI ГОСТ 5781-75 ℓ=165	1	0.04 кг

Н.контр.	Киселев	
Провер.	Ханин	
Инж.	Пешкова	
Рук.гр.	Смоляков	
ГИП	Седых	
Нач.ОСП	Пасева	

ТП 902-2-361 - КЖИ-КР1

Каркас плоский КР1

Стадия	Масса	Масштаб
ТР	1,2	
Лист	Листов 1	

Госстрой СССР Союзводоканалниипроект Ростовский ВОДОКАНАЛПРОЕКТ

Формат А1

Развертка

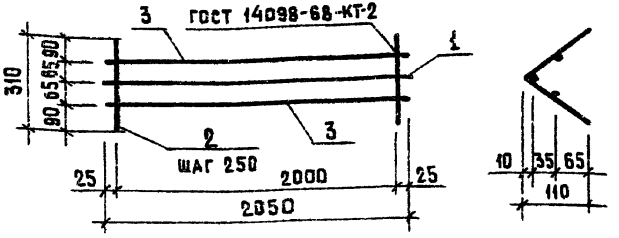

Формат	Зона	Поз.	Обозначение	Наименование	Кол.	Примечание
				Документация		
А1			ТП 902-2-361- КЖИ-ТТ2	Технические требования к изготовлению арматурных и закладных изделий		
				Детали		
БЧ		1		ф10AI ГОСТ 5781-75 ℓ=2050	1	1.3 кг
БЧ		2		ф6AI ГОСТ 5781-75 ℓ=310	9	0.1 кг
БЧ		3		ф6AI ГОСТ 5781-75 ℓ=2050	2	0.5 кг

Инв.№ подл. | Подпись и дата | Взам.инв.№

Н.контр.	Киселев	
Провер.	Ханин	
Инж.	Пешкова	
Рук.гр.	Смоляков	
ГИП	Седых	
Нач.ОСП	Пасева	

ТП 902-2-361- КЖИ-КР2

Каркас плоский КР2

Стадия	Масса	Масштаб
ТР	3,2	
Лист	Листов 1	

Госстрой СССР Союзводоканалниипроект Ростовский ВОДОКАНАЛПРОЕКТ

18561-02 С4 Формат А1

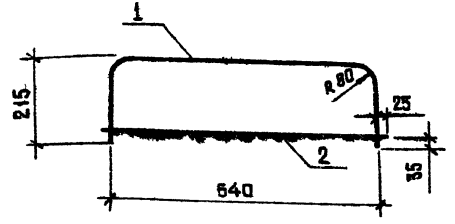

Формат	Зона	Поз.	Обозначение	Наименование	Кол.	Примечание
				Документация		
А4			ТП 902-2-361- КЖИ-ТТ2	Технические требования к изготовлению арматурных и закладных изделий		
				Детали		
Б.Ч		1		ф 16 AIII ГОСТ 5.1459-72* ℓ=1070	1	1.7 кг
Б.Ч		2		ф 12 AIII ГОСТ 5.1459-72* ℓ=690	1	0.6 кг

Н.контр.	Киселев	
Провер.	Ханин	
Инж.	Пешикова	
Рук.гр.	Смоляков	
ГИП	Седых	
Нач.ОСП	Пасева	

ТП 902-2- КЖИ-С1

Сетка арматурная С1

Стадия	Масса	Масштаб
ТР	2.3	
Лист	Листов 1	

Госстрой СССР
Союзводоканалниипроект
Ростовский
ВОДОКАНАЛПРОЕКТ

Формат А4

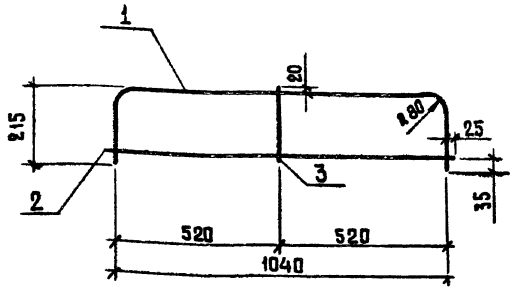

Формат	Зона	Поз.	Обозначение	Наименование	Кол.	Примечание
				Документация		
А4			ТП 902-2-361- КЖИ-ТТ2	Технические требования к изготовлению арматурных и закладных изделий		
				Детали		
Б.Ч		1		ф 16 AIII ГОСТ 5.1459-72* ℓ=1470	1	2.3 кг
Б.Ч		2		ф 12 AIII ГОСТ 5.1459-72* ℓ=1090	1	1.0 кг
Б.Ч		3		ф 6 AI ГОСТ 5781-75 ℓ=260	1	0.1 кг

Н.контр.	Киселев	
Провер.	Ханин	
Инж.	Пешикова	
Рук.гр.	Смоляков	
ГИП	Седых	
Нач.ОСП	Пасева	

ТП 902-2-361- КЖИ-С2

Сетка арматурная С2

Стадия	Масса	Масштаб
ТР	3.4	
Лист	Листов 1	

Госстрой СССР
Союзводоканалниипроект
Ростовский
ВОДОКАНАЛПРОЕКТ

Инв.№ подл. | Подпись и дата | Взам.инв.№

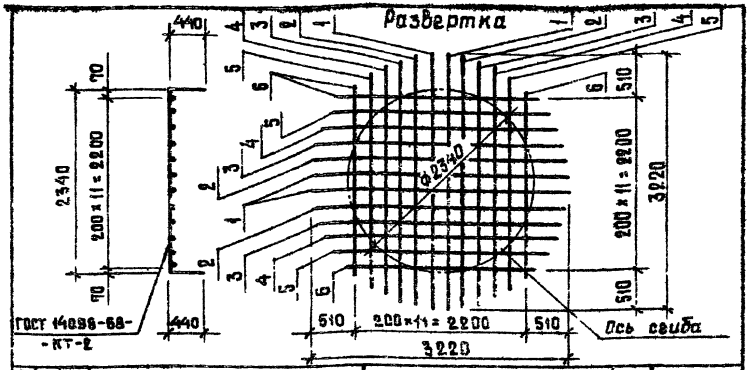

Формат	Зона	Поз.	Обозначение	Наименование	Кол.	Примечание
				Документация		
А4			ТП 902-2-361- КЖИ-ТТ2	Технические требования к изготовлению армату-ных и закладных изделий		
				Детали		
БЧ		1		ф8АI ГОСТ 5781-75 ℓ=3220	4	1.27кг
БЧ		2		ф8АI ГОСТ 5781-75 ℓ=3170	4	1.25кг
БЧ		3		ф8АI ГОСТ 5781-75 ℓ=3010	4	1.21кг
БЧ		4		ф8АI ГОСТ 5781-75 ℓ=2950	4	1.15кг
БЧ		5		ф8АI ГОСТ 5781-75 ℓ=2670	4	1.05кг
БЧ		6		ф8АI ГОСТ 5781-75 ℓ=2350	4	0.93кг

ТП 902-2-361- КЖИ-С3			
Сетка арматурная С3	Стадия	Масса	Масштаб
	ТР	27,5	
	Лист	Листов 1	
	Госстрой СССР Союзводоканалниипроект Ростовский ВОДОКАНАЛПРОЕКТ		

Н. контр.	Киселев	
Провер.	Ханин	
Инж.	Токаченков	
Рук. гр.	Смолякой	
ГИП	Седых	
Нач. ОСП	Пасева	

Формат 11

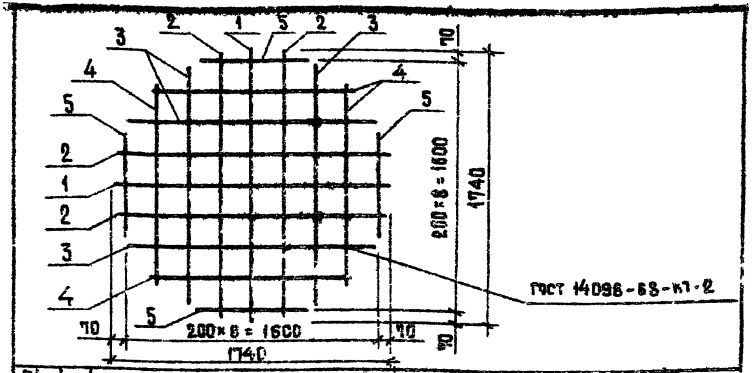

Формат	Зона	Поз.	Обозначение	Наименование	Кол.	Примечание
				Документация		
А4			ТП 902-2-361- КЖИ-ТТ2	Технические требования к изготовлению арматурных и закладных изделий		
				Детали		
БЧ		1		ф8АI ГОСТ 5781-75 ℓ=1940	2	0,69кг
БЧ		2		ф8АI ГОСТ 5781-75 ℓ=1685	4	0,67кг
БЧ		3		ф8АI ГОСТ 5781-75 ℓ=1545	4	0.61кг
БЧ		4		ф8АI ГОСТ 5781-75 ℓ=1260	4	0.50кг
БЧ		5		ф8АI ГОСТ 5781-75 ℓ=885	4	0.27кг

ТП 902-2-361 КЖИ-С4			
Сетка арматурная С4	Стадия	Масса	Масштаб
	ТР	9 8	
	Лист	Листов 1	
	Госстрой СССР Союзводоканалниипроект Ростовский ВОДОКАНАЛПРОЕКТ		

Н. контр.	Киселев	
Провер.	Ханин	
Инж.	Токаченков	
Рук. гр.	Смолякой	
ГИП	Седых	
Нач. ОСП	Пасева	

Инв. № подл. | Подпись и дата | Взам. инв. №

Формат 11

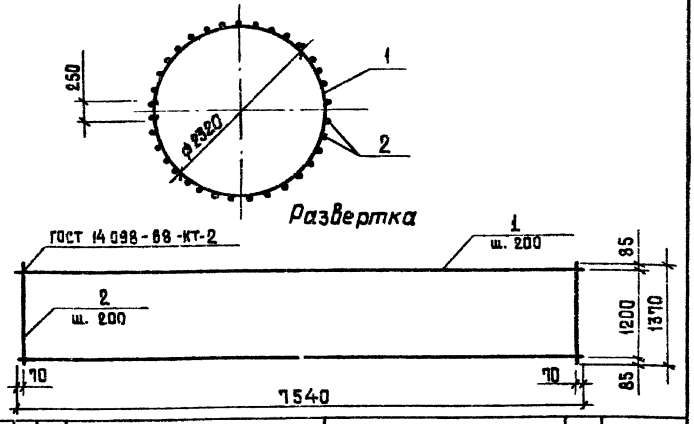

Формат	Зона	Поз.	Обозначение	Наименование	Кол.	Примечание
				Документация		
11			ТП 902-2-361- КЖИ-ТТ2	Технические требования к изготовлению арматурных и закладных изделий		
				Детали		
Б.Ч		1		ф8АI ГОСТ 5781-75 ℓ=7540	7	2.98 кг
Б.Ч		2		ф8АI ГОСТ 5781-75 ℓ=1370	38	0.54 кг

Н. контр.	Киселев		
Провер.	Ханин		
Инж.	Толоконников		
Рук.гр.	Смоляков		
ГИП	Седых		
Нач.ОСП	Пасева		

ТП 902-2-361 - КЖИ-С5

Сетка арматурная С5

Стадия	Масса	Масштаб
ТР	41.5	

Лист | Листов 1

Госстрой СССР Союзводоканалниипроект Ростовский ВОДОКАНАЛПРОЕКТ

Формат 11

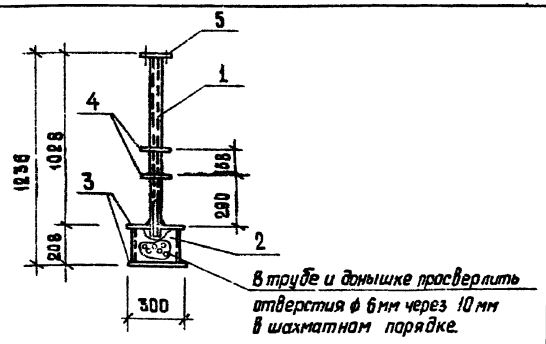

1. Сварку производить электродами типа 942 в соответствии с СН 393-78.
2. Изделие металлизировать.

Формат	Зона	Поз.	Обозначение	Наименование	Кол.	Примечание
				Документация		
11			902-2-361- КЖИ-ТТ2	Технические требования к изготовлению арматурных и закладных изделий		
				Детали		
Б.Ч		1		Труба ф57×3, ГОСТ 10704-76* ℓ=1050	1	4.2 кг
Б.Ч		2		" ф273×6, ГОСТ 10704-76* ℓ=200	1	8.0 кг
Б.Ч		3		-300×4, ГОСТ 82-70* ℓ=300	2	2.8 кг
Б.Ч		4		-160×4, ГОСТ 82-70* ℓ=160	2	0.8 кг
Б.Ч		5		Фланец Ду50, ГОСТ 12820-80	1	1.0 кг

Взам. инв. №

Подпись и дата

Инв. № подл.

Нач.ОЗСП	Величко		
Н.контр.	Киселев		
Провер.	Ханин		
Ст.тех.	Дворцевой		
Рук.гр.	Смоляков		
ГИП	Седых		
Нач.ОСП	Пасева		

ТП 902-2-361- КЖИ- МН1

Изделие закладное МН1

Стадия	Масса	Масштаб
ТР	20,4	

Лист | Листов 1

Сталь класса С38/23 марки ВСт3 КП2; ГОСТ 380-71

Госстрой СССР Союзводоканалниипроект Ростовский ВОДОКАНАЛПРОЕКТ

18561-02 27 Формат 11

ВС3

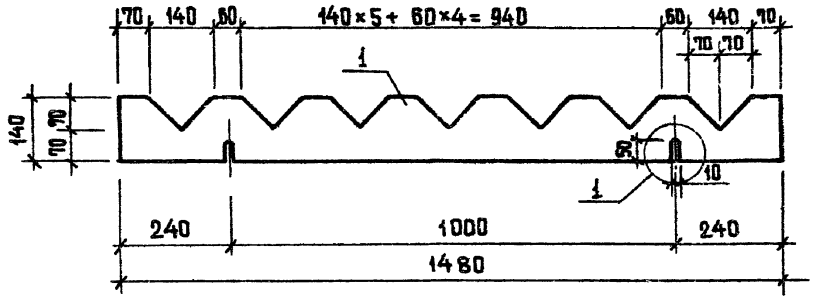

ВС2

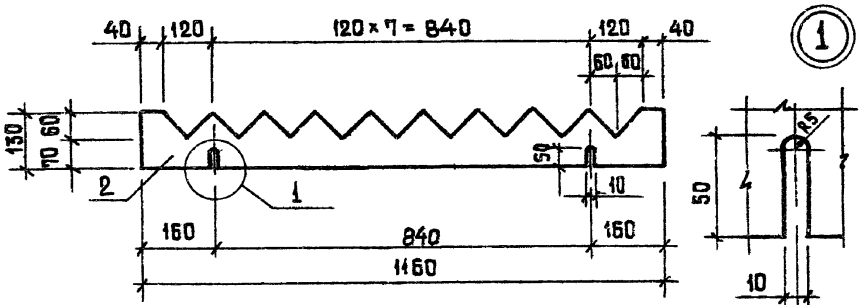

ВС1

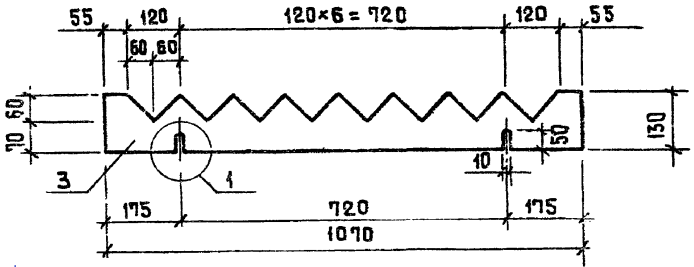

Формат	Зона	Поз	Обозначение	Наименование	Кол.	Примечание
				ВС1		
				Детали		
12		1		Водослив зубчатый δ=3мм	1	0.58кг
				ВС2		
				Детали		
12		2		Водослив зубчатый δ=3мм	1	0,625кг
				ВС3		
				Детали		
12		3		Водослив зубчатый δ=3мм	1	0.86кг

Н. контр.	Киселев	
Провер.	Ханин	
Инж.	Пешикова	
Рук. гр.	Смоляков	
ГИП	Седых	
Нач. ОСП	Пасева	

ТП 902-2-361 - КЖИ-ВС1÷ВС3

Водосливы зубчатые ВС1; ВС2; ВС3.

Стадия	Масса	Масштаб
ТР		
Лист	Листов 1	

Винипласт листовой марки ВН толщиной 3мм по ГОСТ 9639-71*

Госстрой СССР Союзводоканалинипроект Ростовский ВОДОКАНАЛПРОЕКТ

18561-02 (28) Формат 12

gost.e-ecolog.ru