ТИПОВОЙ ПРОЕКТ
901-1-91.88

ВОДОЗАБОРНЫЕ СООРУЖЕНИЯ ПРОИЗВОДИТЕЛЬНОСТЬЮ ОТ 0,2 ДО 0,5 $м^3/с$ ДЛЯ АМПЛИТУДЫ КОЛЕБАНИЯ УРОВНЯ ВОДЫ 6,0 м.

/ПОДЗЕМНАЯ ЧАСТЬ ИЗ МОНОЛИТНОГО ЖЕЛЕЗОБЕТОНА/

АЛЬБОМ V

СТРОИТЕЛЬНЫЕ ИЗДЕЛИЯ /ПОДЗЕМНАЯ ЧАСТЬ/

25562-05

gost.e-ecolog.ru

Привязан.

Инв.№

ТИПОВОЙ ПРОЕКТ
901-1-91.88

ВОДОЗАБОРНЫЕ СООРУЖЕНИЯ ПРОИЗВОДИТЕЛЬНОСТЬЮ ОТ 0,2 ДО 0,5 $м^3/с$ ДЛЯ АМПЛИТУДЫ КОЛЕБАНИЯ УРОВНЯ ВОДЫ 6,0 м.

/ПОДЗЕМНАЯ ЧАСТЬ ИЗ МОНОЛИТНОГО ЖЕЛЕЗОБЕТОНА/

АЛЬБОМ V

СТРОИТЕЛЬНЫЕ ИЗДЕЛИЯ /ПОДЗЕМНАЯ ЧАСТЬ/

РАЗРАБОТАН
ГОСУДАРСТВЕННЫМ ПРОЕКТНЫМ ИНСТИТУТОМ
ЛЕНИНГРАДСКИЙ ВОДОКАНАЛПРОЕКТ
ГЛАВНЫЙ ИНЖЕНЕР ИНСТИТУТА ГА КОНДРАТЕНКО
ГЛАВНЫЙ ИНЖЕНЕР ПРОЕКТА Ю.В.БЕЛЯЕВ.

УТВЕРЖДЕН ГОССТРОЕМ СССР ПРОТОКОЛ ОТ 06.04.1988 г. №25
ВВЕДЕН В ДЕЙСТВИЕ В/О „СОЮЗВОДОКАНАЛНИИПРОЕКТ" ПРИКАЗ №201 ОТ 05.07.1988 г.

Привязан.

Инв.№

ТП 901-1-91.88 Альбом I

Формат	Обозначение	Наименование	Стр.	Примечание
А3	ТП901-1-91.88-КЖИ2-ДО	Ведомость листов выпуска	2	
А4	-КЖИ2-ТТ	Технические требования	3	
		на изготовление арматурных		
		и закладных изделий		
А4	-КЖИ2-С1	Сетка арматурная С1	4	
А4	-КЖИ2-С2	Сетка арматурная С2		
А4	-КЖИ2-С3	Сетка арматурная С3	5	
А3	-КЖИ2 С4÷С9	Сетки арматурные С4÷С9	6	
А4	-КЖИ2-С10	Сетка арматурная С10	7	
А4	-КЖИ2-С11	Сетка арматурная С11		
А3	-КЖИ2-КП1	Каркас КП1	8	
А3	-КЖИ2-КП2	Каркас КП2	9	
А3	-КЖИ2-КП3	Каркас КП3	10	
А3	-КЖИ2-КП4	Каркас КП4	11	
А4	-КЖИ2-КП5	Каркас КП5	12	
А4	-КЖИ2-КП6	Каркас КП6		
А4	-КЖИ2-М1	Изделие закладное М1	13	
А4	-КЖИ2-М2	Изделие закладное М2		
А4	-КЖИ2-М3	Изделие закладное М3	14	
А4	-КЖИ2-Ш1	Шип Ш1		
А4	-КЖИ2-М4	Изделие закладное М4	15	
А4	-КЖИ2-М5	Изделие закладное М5		
А3	-КЖИ2-М6	Изделие закладное М6	16	
А4	-КЖИ2-М6	Изделие закладное М6	17	
А4	-КЖИ2-М7	Изделие закладное М7	18	
А4	-КЖИ2-М8	Изделие закладное М8		
А4	-КЖИ2-М9	Изделие закладное М9	19	
А4	-КЖИ2-МС1	Изделие соединительное МС1	20	
А4	-КЖИ2-МС2	Изделие соединительное МС2		
А4	-КЖИ2-МС3	Изделие соединительное МС3	21	
А4	-КЖИ2-МС4	Изделие соединительное МС4		

Инв. № подл. | Подпись и дата | Взам. инв. №

Разраб.	Дроздов		ТП 901-1-91.88 - КЖИ2-ДО	
Вед.инж.	Хафретов			
Гл. ар.	Подгайцев			
Н.контр.	Жила		Ведомость листов выпуска	Стадия: Р; Лист: —; Листов: 1
Гл.спец.	Ханин			Госстрой СССР ГПИ Ленинградский Водоканалпроект.
Нач. отд.	Трубецкой			

25562-05 3

Формат А3

ТП901-1-91.88 Альбом V

1. Плоские арматурные изделия следует изготовлять при помощи контактной точечной сварки.
Сварку сеток и каркасов производить во всех точках пересечения стержней.
2. Объединение плоских каркасов в пространственные производить в кондукторах при помощи электросварочных клещей.
3. Размеры сеток и каркасов даны по осям и торцам стержней.
4. Сварку металлоконструкций производить электродами Э42, ГОСТ 9467-75, в соответствии с ГОСТ 14098-85.
„Соединения сварные арматуры и закладных изделий железобетонных конструкций. Основные типы, конструкции и размеры".
5. Сварку тавровых соединений круглых стержней с листовым прокатом закладных изделий выполнять под слоем флюса.
6. Толщину нестроверенных сварных швов принять по наименьшей толщине свариваемых элементов.
7. Материал конструкций - сталь марки ВСт3 КП2 ГОСТ 380-71*.

Привязан

Инв. №

Подпись и дата | Взам. инв. №

Разраб.	Костылева			ТП 901-1-91.88 - КЖИ2-ТТ
Пров.	Повалаева			
Гл. инж.	Андреева			
Рук. гр.	Повалаева			Технические требования к изготовлению арматурных и закладных изделий.
Н. контр.	Жило			
Гл. спец.	Зонин			
Нач. отд.	Трофименко			

Стадия	Лист	Листов
Р		1

Госстрой СССР ГПИ Ленинградский Водоканалпроект

Формат А4

Привязан

Инв. №

Подпись и дата | Взам. инв. №

Создал	Лист	Листов

Госстрой СССР ГПИ Ленинградский Водоканалпроект

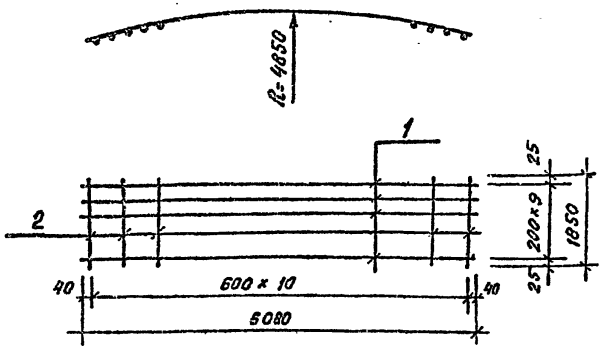

Формат	Зона	Поз.	Обозначение	Наименование	Кол.	Примеч.
				Документация:		
А4			ТП901-1-91.88-КЖИ2-ТТ	Технические требования		
				Детали		
Б4		1		А-III-16 ГОСТ 5781-82* L= 6080	10	9.6 кг
Б4		2		А-I-10 ГОСТ 5781-82* L= 1850	11	1.1 кг

Привязан

Инв. №

Разраб.	Дроздова		
Провер.	Андреева		
Вед. инж.	Андреева		
Рук. гр.	Побаляева		02.88
Нормок.	Жилко		02.88
Гл. спец.	Ханин		02.88
Нач. отд.	Градобойнов		02.88

ТП 901-1-91.88 - КЖИ2-С2

Сетка арматурная С2

Стадия	Масса	Масштаб
Р	108.1	-
Лист	Листов 1	

Госстрой СССР ГПИ Ленинградский Водоканалпроект

Формат А4

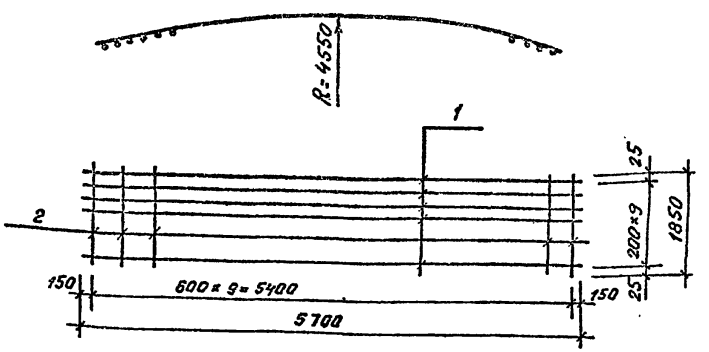

Формат	Зона	Поз.	Обозначение	Наименование	Кол.	Примеч.
				Документация:		
А4			ТП901-1-91.88-КЖИ2-ТТ	Технические требования		
				Детали		
Б4		1		А-III-16 ГОСТ 5781-82* L= 5700	10	9.0 кг
Б4		2		А-I-10 ГОСТ 5781-82* L= 1850	10	1.1 кг

Привязан

Инв. №

Разраб.	Дроздова		
Провер.	Андреева		
Вед. инж.	Андреева		
Рук. гр.	Побаляева		02.88
Нормок.	Жилко		02.88
Гл. спец.	Ханин		02.88
Нач. отд.	Градобойнов		02.88

ТП 901-1-91.88 - КЖИ2-С1

Сетка арматурная С1

Стадия	Масса	Масштаб
Р	101.0	-
Лист	Листов 1	

Госстрой СССР ГПИ Ленинградский Водоканалпроект

Формат А4

Копия верна

ТП901-1-91.88 Альбом V

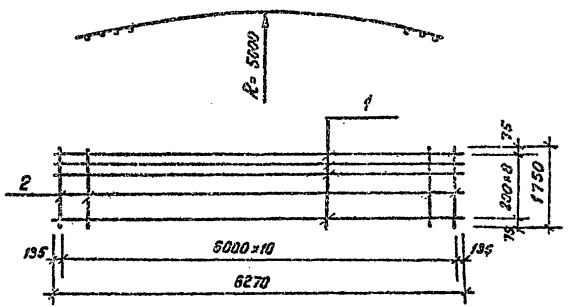

Формат	Зона	Поз.	Обозначение	Наименование	Кол.	Примеч.
				Документация		
А4			ТП901-1-91.88-КЖИ2-ТТ	Технические требования:		
				Детали		
Б4		1		А-III-16 ГОСТ 5781-82* l=6270	9	9.9 кг.
Б4		2		А-I-10 ГОСТ 5781-82* l= 1750	11	1.1 кг

Привязан

Инв. №

Взам. инв. №

Подпись и дата

Инв. № подл.

ТП901-1-91.88 — КЖИ2-С3

Разраб.	Дроздова		
Провер.	Андреева		
Вед. инж.	Андреева		
Рук. гр.	Поваляева		02.88
Норм. к.	Жила		02.88
Гл. спец.	Хачин		02.88
Нач. отд.	Грабобойнова		02.88

Сетка арматурная С3

Стадия	Масса	Масштаб
Р	101.2	—

Лист | Листов 1

Госстрой СССР
ГПИ Ленинградский
Водоканалпроект

Формат А4

Формат	Зона	Поз.	Обозначение	Наименование	Кол.	Примеч.

Привязан

Инв. №

Взам. инв. №

Подпись и дата

Инв. № подл.

Стадия	Масса	Масштаб

Лист | Листов

Госстрой СССР
ГПИ Ленинградский
Водоканалпроект.

25562-05 6

Формат А4

ТП901-1-91.88 Альбом V

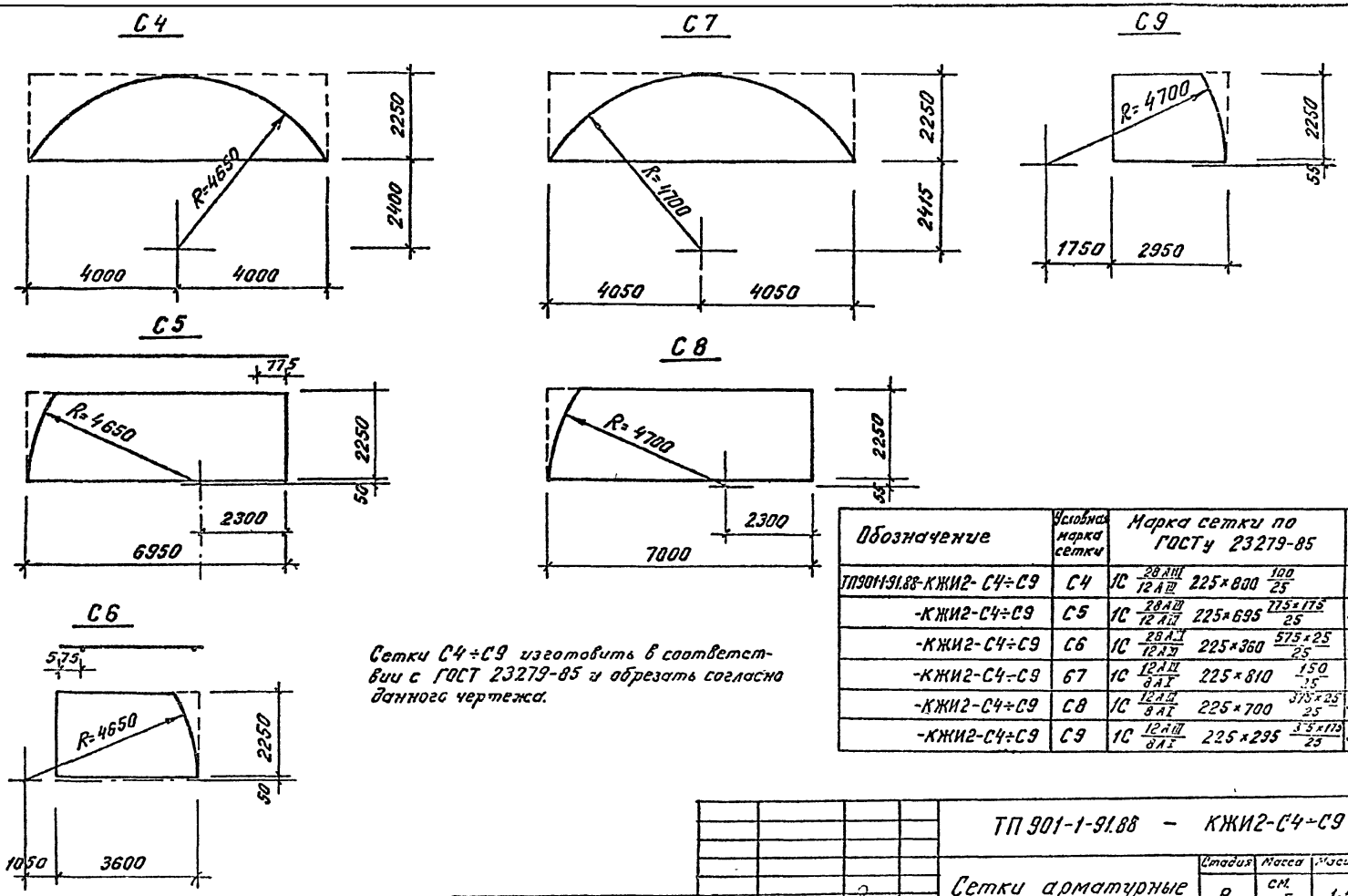

Сетки С4÷С9 изготовить в соответствии с ГОСТ 23279-85 и обрезать согласно данного чертежа.

Обозначение	Условная марка сетки	Марка сетки по ГОСТу 23279-85	Вес, кг
ТП901-1-91.88-КЖИ2-С4÷С9	С4	1С $\frac{28\text{АIII}}{12\text{АIII}}$ 225×800 $\frac{100}{25}$	491.7
-КЖИ2-С4÷С9	С5	1С $\frac{28\text{АIII}}{12\text{АIII}}$ 225×695 $\frac{775\times175}{25}$	424.8
-КЖИ2-С4÷С9	С6	1С $\frac{28\text{АIII}}{12\text{АIII}}$ 225×360 $\frac{575\times25}{25}$	220.7
-КЖИ2-С4÷С9	С7	1С $\frac{12\text{АIII}}{8\text{АI}}$ 225×810 $\frac{150}{25}$	94,74
-КЖИ2-С4÷С9	С8	1С $\frac{12\text{АIII}}{8\text{АI}}$ 225×700 $\frac{375\times25}{25}$	35.3
-КЖИ2-С4÷С9	С9	1С $\frac{12\text{АIII}}{8\text{АI}}$ 225×295 $\frac{375\times175}{25}$	35.84

Разраб.	Ермолина		
Провер.	Поваляева		
Рук. гр.	Поваляева		01.88
Нарн. к.	Жило		
Гл. спец.	Ханин		
Нач. отд.	Грабовойнова		01.88

Привязан

Инв. №

ТП 901-1-91.88 – КЖИ2-С4÷С9

Сетки арматурные С4÷С9

Стадия	Масса	Масштаб
Р	см. табл.	1:100

Лист | Листов 1

Госстрой СССР
ГПИ Ленинградский Водоканалпроект

25562-05 7 Формат А3

Инв. № подл. | Подпись и дата | Взам. инв. №

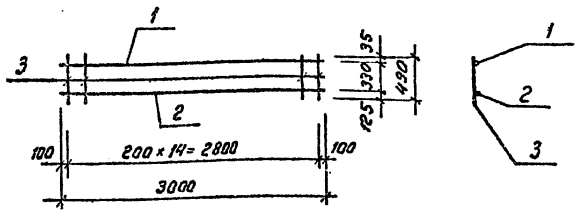

Формат	Зона	Поз.	Обозначение	Наименование	Кол.	Примеч.
				Документация:		
А4			ТП901-1-91.88-КЖИ2-ТТ	Технические требования:		
				Детали:		
				ГОСТ 5781-82*		
Б4		1		А-I-12 ℓ = 3000	1	2.7кг
Б4		2		А-I-8 ℓ = 3000	1	1.2кг
Б4		3		А-I-12 ℓ = 490	15	0.44кг

Привязан

Инв. №

Подпись и дата | Взам. инв. №

Провер.	Поваляева		
Разраб.	Ермалина		
Вед.инж.	Андреева		
Рук. гр.	Поваляева		
Н. контр.	Жила		
Гл. спец.	Ханин		
Нач. отд.	Грабовойтов		

ТП 901-1-91.88 – КЖИ2-С10

Сетка арматурная С10

Стадия	Масса	Масштаб
Р	10.5	–
Лист	Листов 1	

Госстрой СССР ГПИ Ленинградский Водоканалпроект

Формат А4

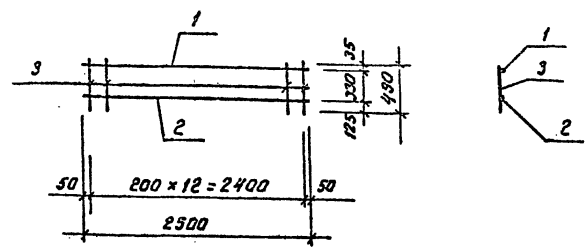

Формат	Зона	Поз.	Обозначение	Наименование	Кол.	Примеч.
				Документация:		
А4			ТП901-1-91.88 -КЖИ2-ТТ	Технические требования:		
				Детали:		
				ГОСТ 5781-82*		
Б4		1		А-I-12 ℓ = 2500	1	2.3кг
Б4		2		А-I-8 ℓ = 2500	1	1.0кг
Б4		3		А-I-12 ℓ = 490	13	0.44кг.

Привязан

Инв. №

Подпись и дата | Взам. инв. №

Провер.	Поваляева		
Разраб.	Ермалина		
Вед.инж.	Андреева		
Рук. гр.	Поваляева		
Н. контр.	Жила		
Гл. спец.	Ханин		
Нач. отд.	Грабовойтов		

ТП 901-1-91.88 – КЖИ2-С11

Сетка арматурная С11

Стадия	Масса	Масштаб
Р	9.0	–
Лист	Листов 1	

Госстрой СССР ГПИ Ленинградский Водоканалпроект.

Формат А4

ТП901-1-91.88 Альбом V

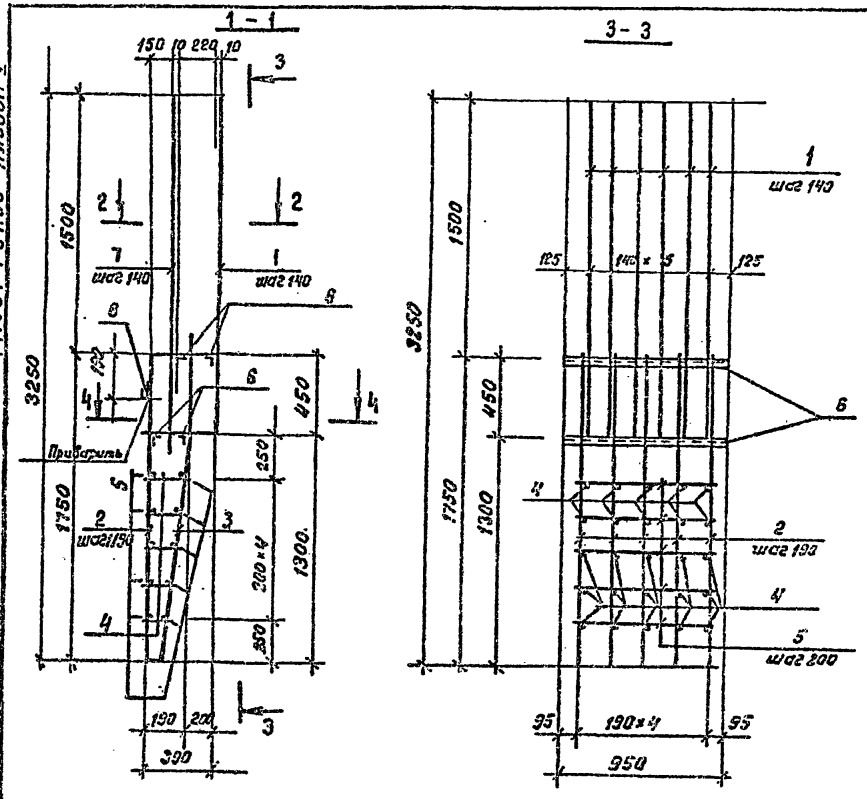

Формат	Зона	Поз.	Обозначение	Наименование	Кол.	Примеч.
				Документация		
			ТП901-1-91.88-КЖИ2-ТТ	Технические требования		
				Детали		
Б4		1*		А-III-18 ГОСТ 5781-82* ℓ= 2350	6	4.7 кг
Б4		2*		А-III-18 ГОСТ 5781-82* ℓ= 2300	5	4.6 кг
Б4		3*		А-III-12 ГОСТ 5781-82* ℓ= 1800	5	1.1 кг
Б4		4*		А-I-10 ГОСТ 5781-82* ℓср.= 125	5×5	0.1 кг
Б4		5		А-I-10 ГОСТ 5781-82* ℓ= 850	10	0.5 кг
Б4		6		L 50×32×4 ГОСТ 8510-86 ℓ= 950	4	2.3 кг
Б4		7		А-III-18 ГОСТ 5781-82* ℓ= 2150	6	4.3 кг
Б4		8*		А-I-8 ГОСТ 5781-82* ℓ= 180	2	0.1 кг.

Поз.* 1;2;3;4;8 см. ведомость деталей

Ведомость деталей.

Поз.	Эскиз
1	400 1950
2	1750 100 050
3	250 1300 500 1280
4	100 ÷ 150 60
8	2=24 40

Поз. 8 приварить к крайним стержням каркаса h шв.=4мм; в шв.=10мм; в шв= 40мм.

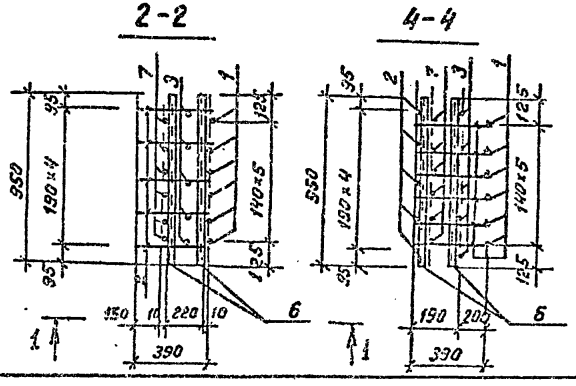

Провер.	Андреева		
Разраб.	Дроздова		
Вед.инж.	Андреева		
Рук.гр.	Поваляева		
Н.контр.	Жило		
Гл.спец.	Ханин		
Нач.отд.	Градовойнова		

Привязан

Инв. № подл. | Подпись и дата | Взам. инв. №

ТП 901-1-91.88 - КЖИ2-КП1

Каркас КП1

Стадия	Масса	Масштаб
Р	97.3	–

Лист | Листов: 1

Госстрой СССР ГПИ Ленинградский Водоканалпроект.

25562-05 9 формат А3

ТП901-1-91.88 Альбом V

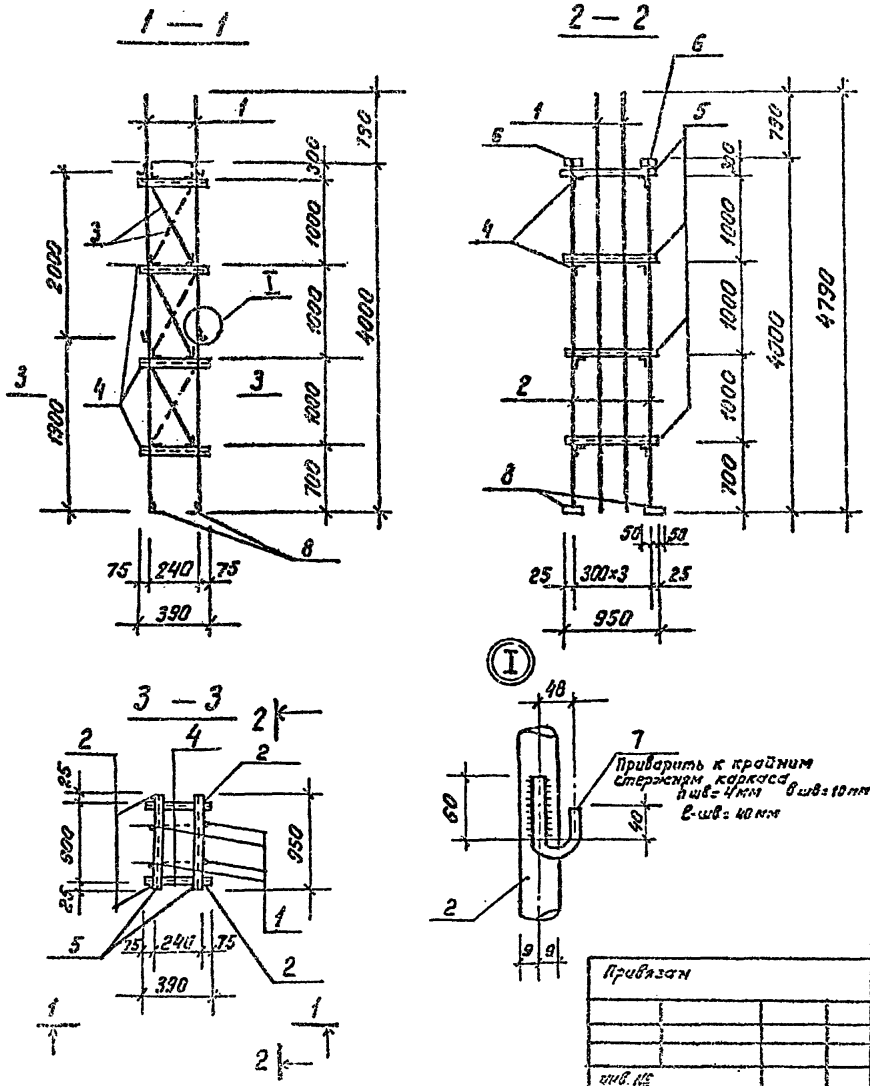

Формат	Зона	Поз.	Обозначение	Наименование	Кол.	Примеч.
				Документация:		
А4			ТП901-1-91.88-КЖИ2-ТТ	Технические требования		
				Детали		
Б4		1		А-III-18 ГОСТ 5781-82* l= 4780	4	9.6 кг
Б4		2		А-III-18 ГОСТ 5781-82* l= 3980	4	8.0 кг
Б4		3		А-I-10 ГОСТ 5781-82* l= 1030	6	0.6 кг
Б4		4		L50×32×4 ГОСТ 8510-86 l= 390	8	0.9 кг
Б4		5		L 50×32×4 ГОСТ 8510-86 l= 950	8	2.3 кг
Б4		6*		L100×8 ГОСТ 8509-86 l= 100	4	1.2 кг
Б4		7*		А-I-8 ГОСТ 5781-82* l= 180	8	0.1 кг
Б4		8		L 50×32×4 ГОСТ 8510-86 l= 100	4	0.2 кг.

Поз * 6; 7 см. ведомость деталей.

Ведомость деталей

Поз.	Эскиз
7	r=24 60 40
6	25 50 25 100 60 40 100 Отв 25×50

Разраб.	Дроздова		
Провер.	Андреева		
Вед. инж.	Андреева		
Рук. гр.	Поваляева		01.81
Н. контр.	Жило		02.83
Гл. спец.	Ханин		02.83
Нач. отд.	Грабобойнова		02.83

Привязан

Инв. №

ТП 901-1-91.88 - КЖИ2-КП2

Каркас КП2

Стадия	Масса	Масштаб
Р	106.8	—

Лист | Листов: 1

Госстрой СССР ГПИ Ленинградский Водоканал проект.

Инв. № подл. | Подпись и дата | Взам. инв. №

25562-05 10 формат А3

ТП901-1-91.88 Альбом V.

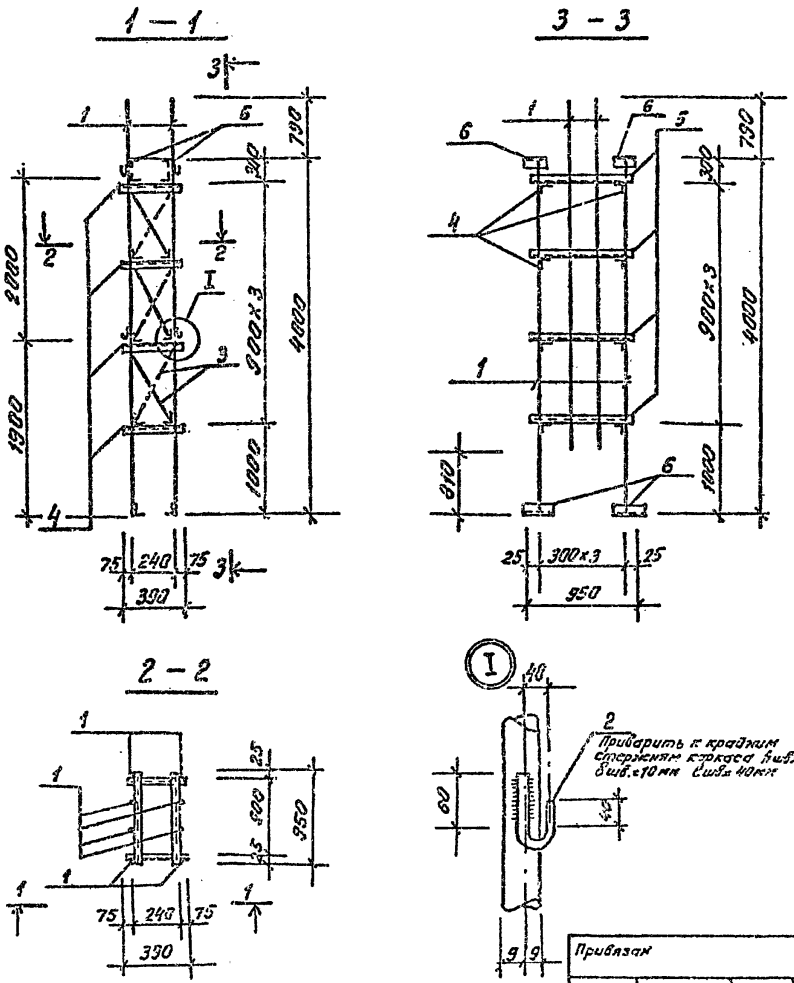

Формат	Зона	Поз.	Обозначение	Наименование	Кол.	Примеч.
				Документация		
А4			ТП901-1-91.88-КЖИ2-ТТ	Технические требования		
				Детали		
Б4		1		А-III-18; ГОСТ 5781-82* ℓ=3980	8	8.0 кг
Б4		2*		А-I-8; ГОСТ 5781-82* ℓ= 180	8	0.1 кг
Б4		3		А-I-10; ГОСТ 5781-82* ℓ=930	6	0.6 кг
Б4		4		L50×32×4; ГОСТ 8510-86 ℓ=390	8	0.9 кг
Б4		5		L50×32×4; ГОСТ 8510-86 ℓ=950	8	2.2 кг
Б4		6*		L100×8; ГОСТ 8509-86 ℓ=100	8	1.2 кг

Поз* 2; 6 см. ведомость деталей

Ведомость деталей

Поз.	Эскиз
2	60; r=24; 40
6	50; 25; 100; 60; 40; 100; Отв. 25×50

Разраб.	Дроздова		
Провер.	Андреева		
Вед. инж.	Андреева		
Рук. гр.	Поваляева		01.88
Н. контр.	Жило		02.88
Гл. спец.	Хонин		02.88
Нач. отд.	Грабовайнова		02.88

Привязан

инв. №

ТП 901-1-91.88 – КЖИ2-КП3

Каркас КП3

Стадия	Масса	Масштаб
Р	102.8	–

Лист | Листов: 1

Госстрой СССР
ГПИ Ленинградский Водоканалпроект.

Инв. № подл. | Подпись и дата | Взам. инв. №

25562-05 11

формат А3

Копия верна

ТП 901-1-91.88 Альбом V

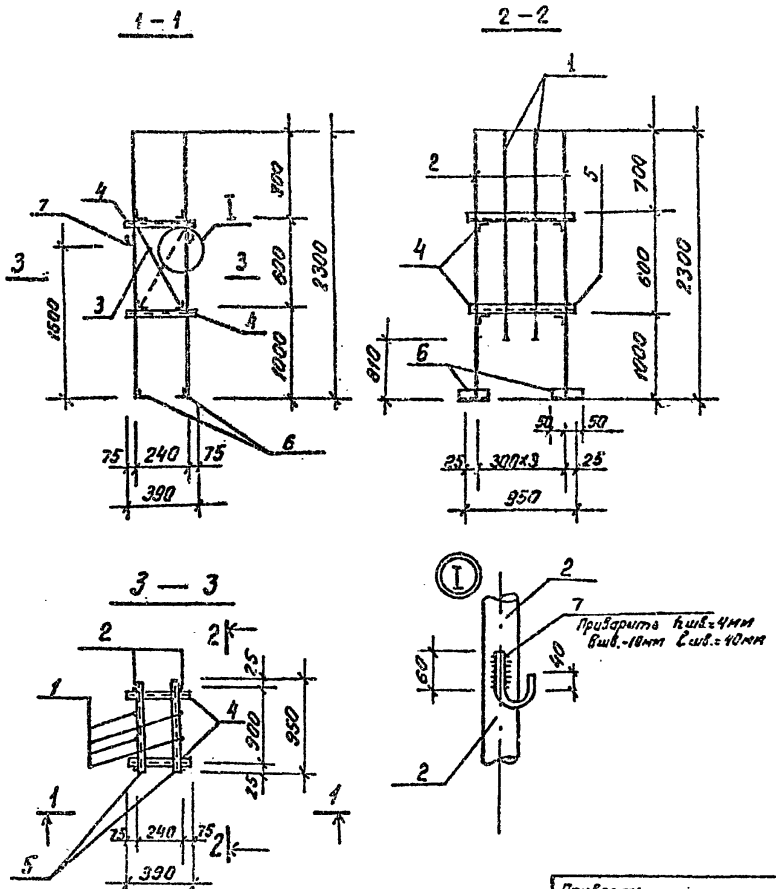

Формат	Зона	Поз.	Обозначение	Наименование	Кол.	Примеч.
				Документация:		
А4			ТП901-1-91.88-КЖИ2-ТТ	Технические требования		
				Детали		
Б4		1		А-III-12; ГОСТ 5781-82*; l=1490	4	1.5 кг
Б4		2		А-III-12; ГОСТ 5781-82* l=2290	4	2.2 кг
Б4		3		А-I-10 ГОСТ 5781-82* l=640	2	0.5 кг
Б4		4		L50×32×4; ГОСТ 8510-86 l=390	4	0.9 кг
Б4		5		L50×32×4; ГОСТ 8510-86 l=950	4	2.3 кг
Б4		6*		L100×8; ГОСТ 8509-86; l=200	4	1.2 кг
Б4		7*		А-I-8; ГОСТ 5781-82* l=180	4	0.1 кг

Поз* 6;7 см. ведомость деталей

Ведомость деталей

Поз.	Эскиз
6	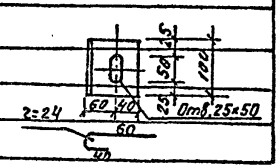
7	

Разраб.	Дроздова		
Провер.	Андреева		
Вед.инж.	Андреева		
Рук.гр.	Поваляева		01.88
Н.контр.	Жило		02.88
Гл.спец.	Ханин		02.88
Нач.отд.	Градобойнов		02.88

Привязан

Инв. №

ТП 901-1-91.88 – КЖИ2-КП4

Каркас КП4

Стадия	Масса	Масштаб
Р	33.2	–

Лист | Листов: 1

Госстрой СССР
ГПИ Ленинградский
Водоканалпроект

25562-05 12.

Формат А3

Инв. № подл. | Подпись и дата | Взам. инв. №

ТП901-1-91.88 Альбом V

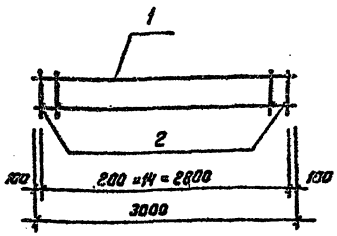

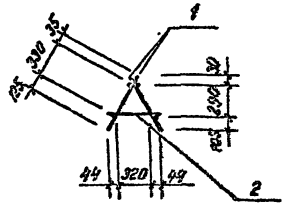

Формат	Зона	Поз.	Обозначение	Наименование	Кол.	Примеч.
				Документация:		
А4			ТП901-1-91.88-КЖИ2-ТТ	Технические требования		
				Сборочные единицы:		
А4		1	-КЖИ2-С10	сетка арматурная С10	2	10.5кг
				Детали:		
Б4		2		А-I-12 ГОСТ 5781-82* ℓ= 410	15	0.37кг

Привязан

инв. №

Взам. инв. №

Подпись и дата

Инв. № подл.

Проверил	Дроздова		
Разраб.	Ермолина		
Вед. инж.	Андреева		
Рук. гр.	Поваляева		02.88
Н. контр.	Жило		02.88
Гл. спец.	Ханин		02.88
Нач. отд.	Градободнова		02.88

ТП 901-1-91.88 - КЖИ2-КП5

Каркас КП5

Стадия	Масса	Масштаб
Р	26.6	-

Лист | Листов 1

Госстрой СССР ГПИ Ленинградский Водоканалпроект.

Формат А4

ТП901-1-91.88 Альбом V

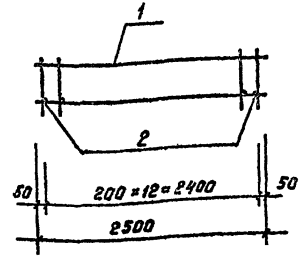

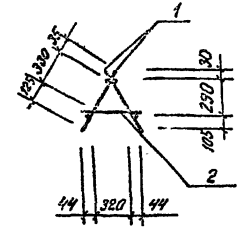

Формат	Зона	Поз.	Обозначение	Наименование	Кол.	Примеч.
				Документация:		
А4			ТП901-1-91.88-КЖИ2-ТТ	Технические требования		
				Сборочные единицы:		
А4		1	-КЖИ2-С11	сетка арматурная С11	2	9.0кг
				Детали:		
Б4		2		А-I-12 ГОСТ 5781-82* ℓ= 410	13	0.4кг

Привязан

инв. №

Взам. инв. №

Подпись и дата

Инв. № подл.

Проверил	Поваляева		
Разраб.	Ермолина		
Вед. инж.	Андреева		
Рук. гр.	Поваляева		02.88
Н. контр.	Жило		02.88
Гл. спец.	Ханин		02.88
Нач. отд.	Градободнова		02.88

ТП 901-1-91.88 - КЖИ2-КП6

Каркас КП6

Стадия	Масса	Масштаб
Р	23.0	-

Лист | Листов: 1

Госстрой СССР ГПИ Ленинградский Водоканалпроект.

25562-05 13 Формат А4

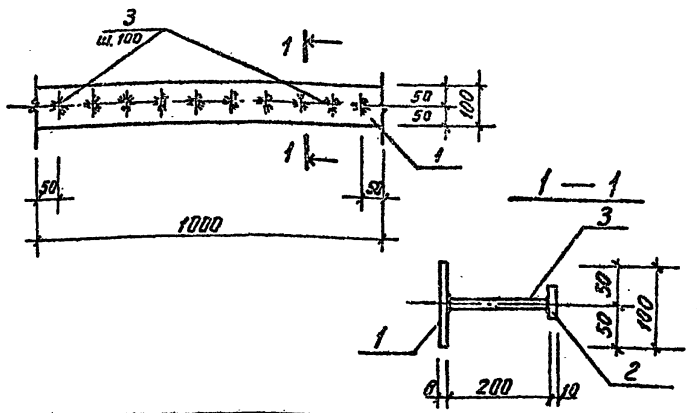

Формат	Зона	Поз.	Обозначение	Наименование	Кол.	Примеч.
				Документация:		
А4			ТП901-1-91.88-КЖИ2-ТТ	Технические требования		
				Детали		
Б4		1		-100×8, ГОСТ 103-76* ℓ=1000	1	6.28 кг
Б4		2		-50×10 ГОСТ 103-76*, ℓ=50	10	0.20 кг
Б4		3		А-III-12 ГОСТ 5781-82* ℓ=200	10	0.18 кг

Привязан

Инв. №

Взам. инв. № | Подпись и дата | Инв. № подл.

Разраб.	Костылева		
Проверил	Поваляева		
Вед. инж.	Андреева		
Рук. гр.	Поваляева		02.88
Н. контр.	Жила		02.88
Гл. спец.	Ханин		02.88
Нач. отд.	Градобоинова		02.88

ТП 901-1-91.88 — КЖИ2-М1

Изделие закладное. М1

Стадия	Масса	Масштаб
Р	10.1	—
Лист	Листов: 1	

Госстрой СССР ГПИ Ленинградский Водоканалпроект

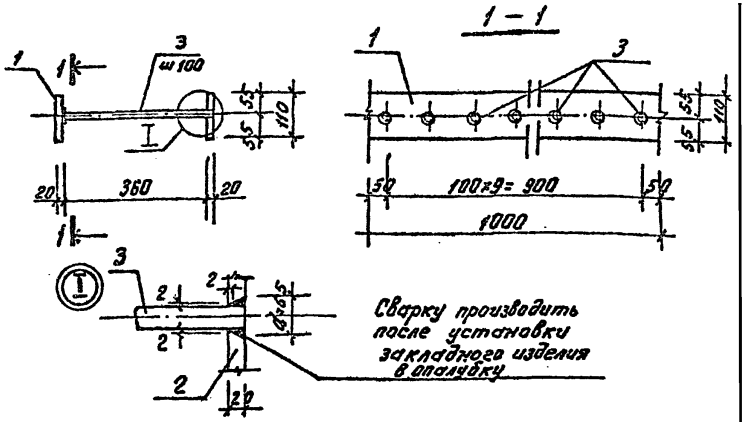

Формат	Зона	Поз.	Обозначение	Наименование	Кол.	Примеч.
				Документация:		
А4			ТП901-1-91.88-КЖИ2-ТТ	Технические требования		
				Детали		
Б4		1		-100×20, ГОСТ 103-76* ℓ=1000	1	17.3 кг
Б4		2		-100×20, ГОСТ 103-76* ℓ=1000	1	17.3 кг
Б4		3		А-III-25, ГОСТ 5781-82* ℓ=380	10	1.5 кг

Привязан

Инв. №

Взам. инв. № | Подпись и дата | Инв. № подл.

Разраб.	Костылева		
Проверил	Поваляева		
Вед. инж.	Андреева		
Рук. гр.	Поваляева		02.88
Н. контр.	Жила		02.88
Гл. спец.	Ханин		02.88
Нач. отд.	Градобоинова		02.88

ТП 901-1-91.88 — КЖИ2-М2

Изделие закладное М2

Стадия	Масса	Масштаб
Р	49.6	—
Лист	Листов: 1	

Госстрой СССР ГПИ Ленинградский Водоканалпроект

ТП901-1-91.88 Альбом V

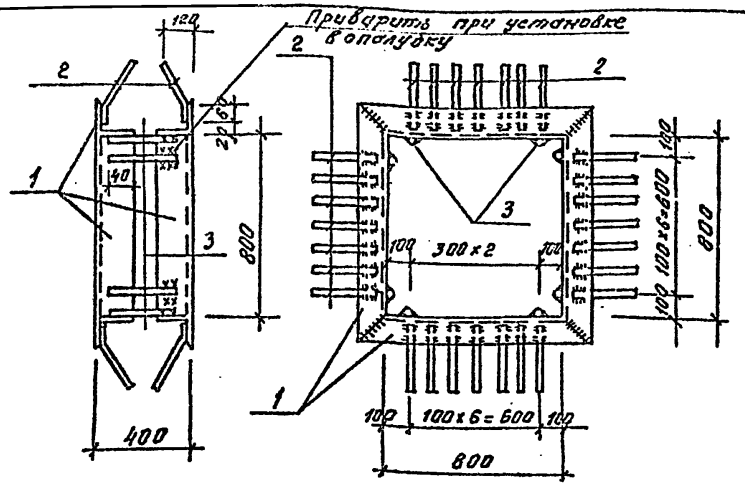

Формат	Зона	Поз.	Обозначение	Наименование	Кол.	Примеч.
				Документация		
А4			ТП901-1-91.88-КЖИ2-ТТ	Технические требования		
				Детали		
Б4		1		L 90×7, ГОСТ 8509-86*, ℓ = 980	8	9.6 кг
Б4		2		А-III-10, ГОСТ 5781-82*, ℓ = 350	56	0.2 кг
Б4		3		А-III-10, ГОСТ 5781-82*, ℓ = 300	8	0.2 кг

Привязан

инв. №

Разраб.	Костылева		
Провер.	Поваляева		
Вед. инж.	Андреева		
Рук. гр.	Поваляева		02.88
Н. контр.	Жило		02.88
Гл. спец.	Ханин		02.88
Нач. отд.	Грабовойнова		02.88

ТП 901-1-91.88 – КЖИ2-М3

Изделие закладное М3

Стадия	Масса	Масштаб
Р	89.6	–

Лист | Листов: 1

Госстрой СССР ГПИ Ленинградский Водоканалпроект

Инв. № подл. | Подпись и дата | Взам. инв. №

ТП901-1-91.88 Альбом V

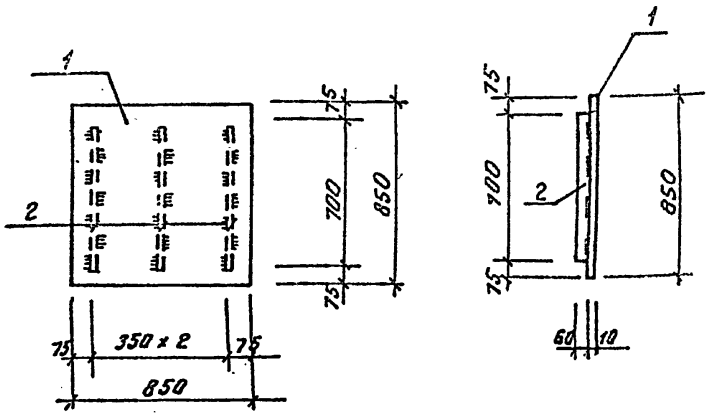

Формат	Зона	Поз.	Обозначение	Наименование	Кол.	Примеч.
				Документация		
А4			ТП901-1-91.88-КЖИ2-ТТ	Технические требования		
				Детали		
Б.4		1		850×10, ГОСТ 19903-74* ℓ=850	1	56.7 кг
Б.4		2		60×5, ГОСТ 103-76*, ℓ=700	3	1.6 кг

Привязан

инв. №

Разраб.	Костылева		
Провер.	Поваляева		
Вед. инж.	Андреева		
Рук. гр.	Поваляева		02.88
Н. контр.	Жило		02.88
Гл. спец.	Ханин		02.88
Нач. отд.	Грабовойнова		02.88

ТП 901-1-91.88 – КЖИ2-Щ1

Щит Щ1

Стадия	Масса	Масштаб
Р	61.5	–

Лист | Листов 1

Госстрой СССР ГПИ Ленинградский Водоканалпроект

Инв. № подл. | Подпись и дата | Взам. инв. №

ТП901-1-91.88 Альбом V

1—1

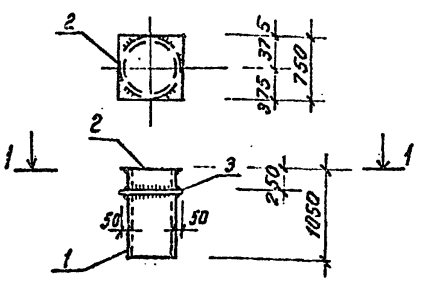

Формат	Зона	Поз.	Обозначение	Наименование	Кол.	Примеч.
				Документация		
А4			ТП901-1-91.88-КЖИ2-ТТ	Технические требования		
				Детали		
Б4		1		Труба Дн 630×9 ГОСТ 10704-76* ℓ=1040	1	143.3 кг
Б4		2		-750×10 ГОСТ 19903-74* ℓ=750	1	44.1 кг
Б4		3		-730×10 ГОСТ 19903-74* ℓ=730	1	41.8 кг

Привязан

Инв. №

Взам. инв. № | Подпись и дата | Инв. № подл.

Провер.	Андреева		
Разраб.	Котлова		
Вед. инж.	Андреева		
Рук. гр.	Поболяева		12.88
Н. контр.	Жило		12.88
Гл. спец.	Ханин		12.88
Нач. отд.	Урадовских		12.88

ТП 901-1-91.88 — КЖИ2-М4

Изделие закладное М4

Стадия	Масса	Масштаб
Р	229.2	—
Лист	Листов: 1	

Госстрой СССР ГПИ Ленинградский Водоканалпроект

Формат А4

ТП901-1-91.88 Альбом V

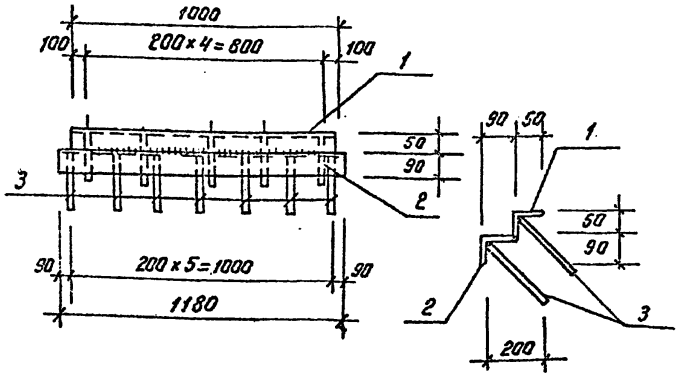

Формат	Зона	Поз.	Обозначение	Наименование	Кол.	Примеч.
				Документация:		
			ТП 901-1-91.88-КЖИ2-ТТ	Технические требования		
				Детали		
		1		L 50×5 ГОСТ 8509-86 ℓ=1000	1	3.77 кг
		2		L 90×6 ГОСТ 8509-86 ℓ=1000	1	9.8 кг
		3		А-III-12; ГОСТ 5781-82* ℓ=280	11	0.3 кг

Привязан

Инв. №

Взам. инв. № | Подпись и дата | Инв. № подл.

Разраб.	Костылева		
Проверил	Поболяева		
Зав. инж.	Андреева		
Рук. гр.	Поболяева		12.88
Н. контр.	Жило		12.88
Гл. спец.	Ханин		
Нач. отд.	Урадовских		12.88

ТП 901-1-91.88 — КЖИ2-М5

Изделие закладное М5

Стадия	Масса	Масштаб
Р	16.9	1:25
Лист	Листов: 1	

Госстрой СССР ГПИ Ленинградский Водоканалпроект.

ТП901-1-91.88 Альбом V

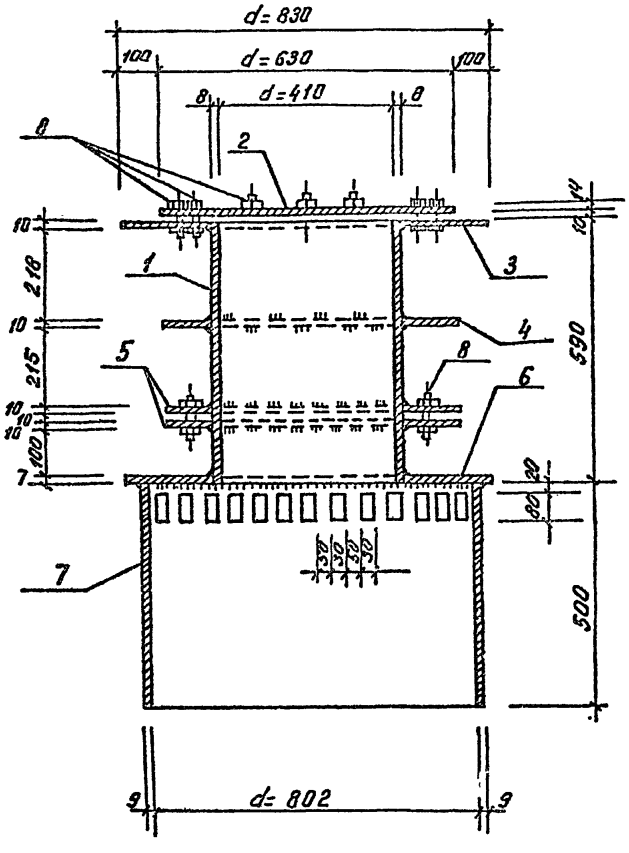

Формат	Зона	Поз.	Обозначение	Наименование	Кол.	Примеч.
				Документация		
А3			ТП901-1-91-88-КЖИ2-ТТ	Технические требования		
				Детали		
Б4		1		Труба 426×8; ГОСТ 10704-76*; ℓ=590	1	48.7 кг.
А4		2		-630×14; ГОСТ 19903-74*; ℓ=630	1	43.7 кг
А4		3		-830×10; ГОСТ 19903-74*; ℓ=830	1	54.1 кг
А4		4		-630×10; ГОСТ 19903-74*; ℓ=630	1	31.2 кг
Б4		5		-630×10; ГОСТ 19903-74* ℓ=630	2	31.2 кг
А4		6		-840×7; ГОСТ 19903-74*; ℓ=840	1	38.8 кг
Б4		7		Труба 820×9; ГОСТ 10704-76*; ℓ=500	1	90.0 кг
Б4		8		Болт М16×70; ГОСТ 7798-70*	24	0.1 кг.
				Гайка М16; ГОСТ 5915-70*	24	
				Шайба 16; ГОСТ 11371-78*	24	

Ст. инж.	Ермолина		
Разраб.	Костылева		
Проверил	Поваляева		12.91
Вед. инж.	Андреева		
Рук. гр.	Поваляева		12.91
Н. контр.	Жило		12.91
Гл. спец.	Ханин		12.91
Нач. отд.	Градовойнов		12.91

ТП 901-1-91.88 – КЖИ2-М6

Закладное изделие М6

Стадия	Масса	Масштаб
Р	369.0	1:10

Лист 1 Листов 2

Госстрой СССР
ГПИ Ленинградский Водоканалпроект.

Привязан

Инв. №

Инв. № подл. | Подпись и дата | Взам. инв. №

25562-05 17 Формат А3

ТП901-1-91.88 Альбом V

Поз. 2

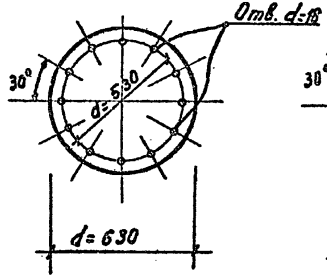

Поз. 3

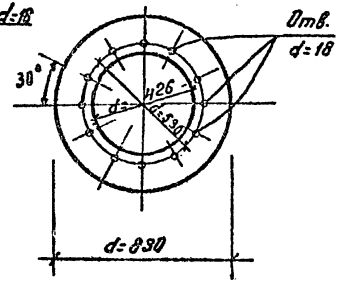

Поз. 6

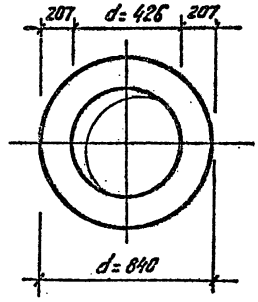

Поз. 4

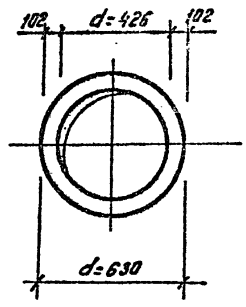

Поз. 5

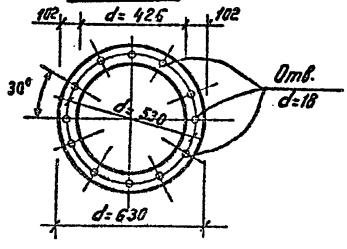

Привязан

Инв.№

ТП 901-1-91.88 - КЖИ2-МБ

Лист 2

Инв.№ подл. | Подпись и дата | Взам. инв.№

Копировал | Формат А4

Формат А4

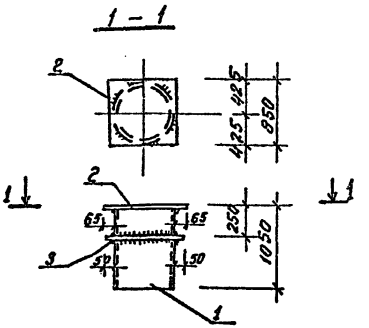

Формат	Зона	Поз.	Обозначение	Наименование	Кол.	Примеч.
				Документация		
А4			ТП901-1-91.88 -КЖИ2-ТТ	Технические требования		
				Детали		
Б4		1		Труба Ду 720х10 ГОСТ 10704-76* С=1045	1	176.0 кг.
Б4		2		-850х10 ГОСТ 19903-74* С=850	1	54.7 кг
Б4		3		-820х10 ГОСТ 19903-74* С=820	1	52.8 кг

Привязан

Инв. №

Взам. инв. № | Подпись и дата | Инв. № подл.

Проверил	Андреева		
Разраб.	Котова		
Вед. инж.	Андреева		
Рук. гр.	Повалаева		02.88
Н. контр.	Жило		02.88
Гл. спец.	Ханин		02.88
Нач. отд.	Грабовойс		02.88

ТП 901-1-91.88 – КЖИ2-М7

Изделие закладное М7

Стадия	Масса	Масштаб
Р	283.5	–
Лист	Листов: 1	

Госстрой СССР ГПИ Ленинградский Водоканалпроект

Формат А4

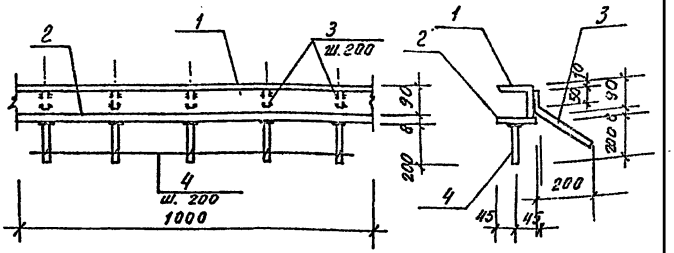

Формат	Зона	Поз.	Обозначение	Наименование	Кол.	Примеч.
				Документация		
А4			ТП901-1-91.88-КЖИ2-ТТ	Технические требования		
				Детали		
Б4		1		L 90х6 ГОСТ 8509-86 С=1000	1	8.3кг
Б4		2		-90х8 ГОСТ 103-76* С=1000	1	5.7 кг
Б4		3		А-III-12 ГОСТ 5781-82* С=330	5	0.3кг
Б4		4		А-III-12 ГОСТ 5781-82* С=200	5	0.2 кг.

Привязан

Инв. №

Взам. инв. № | Подпись и дата | Инв. № подл.

Проверил	Андреева		
Разраб.	Котова		
Вед. инж.	Андреева		
Рук. гр.	Повалаева		02.88
Н. контр.	Жило		02.88
Гл. спец.	Ханин		02.88
Нач. отд.	Грабовойс		02.88

ТП 901-1-91.88 – КЖИ2-М8

Изделие закладное М8

Стадия	Масса	Масштаб
Р	16.5	1:25
Лист	Листов: 1	

Госстрой СССР ГПИ Ленинградский Водоканалпроект.

Копия верна

ТП901-1-91.88 Альбом V

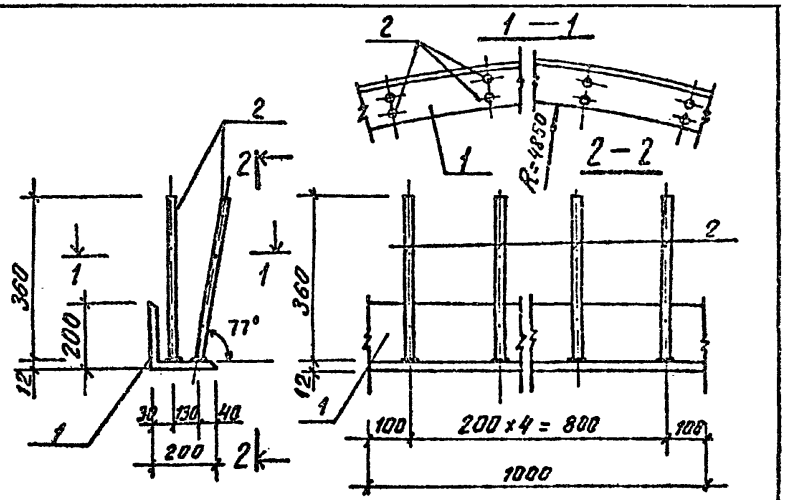

Формат	Зона	Поз.	Обозначение	Наименование	Кол.	Примеч.
				Документация		
А4			ТП901-1-91.88-КЖИ2-ТТ	Технические требования		
				Детали		
Б4		1		L200×12; ГОСТ 8509-86	п.м. 1,0	37.0 кг
Б4		2		А-III-12; ГОСТ 5781-82*; l=360	10	0.4 кг

Привязан

Инв. №

Взам. инв. №

Подпись и дата

Инв. № подл.

ТП 901-1-91.88 - КЖИ2-М9

Изделие закладное М9

Разраб.	Костылева		
Провер.	Поваляева		
Вед. инж.	Андреева		
Рук. гр.	Поваляева		02.88
Н. контр.	Жило		02.88
Гл. спец.	Ханин		02.88
Нач. отд.	Градобойнова		02.88

Стадия	Масса	Масштаб
Р	41.0	–

Лист | Листов: 1

Госстрой СССР ГПИ Ленинградский Водоканалпроект

Формат А4

Привязан

Инв. №

Взам. инв. №

Подпись и дата

Инв. № подл.

Стадия	Масса	Масштаб

Лист | Листов

Госстрой СССР ГПИ Ленинградский Водоканалпроект

25562-05 20

Формат А4

ТП 901-1-91.88 Альбом V

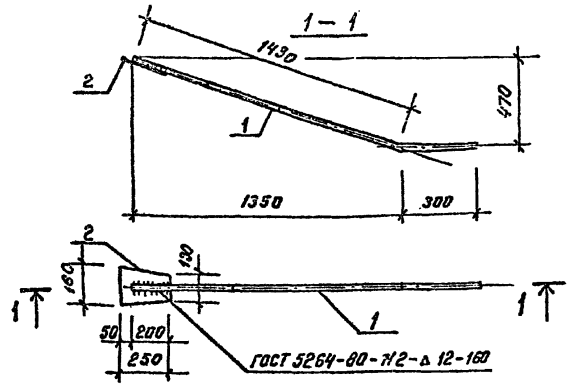

Формат	Зона	Поз.	Обозначение	Наименование	Кол.	Примеч.
				Документация		
А4			ТП 901-1-91.88-КЖИ2-ТТ	Технические требования		
				Детали		
Б4		1		А-III-25 ГОСТ 5781-82* ℓ=1730	1	6.7 кг
Б4		2		-130×12 ГОСТ 103-76* ℓ=250	1	3.8 кг

Привязан

Инв. №

Взам. инв. № | Подпись и дата | Инв. № подл.

Проверил	Поболяева		
Разраб.	Котова		
Гл. инж.	Андреева		
Рук. гр.	Поболяева		02.88
Н. контр.	Жило		02.88
Гл. спец.	Ханин		02.88
Нач. отд.	Грабовайте		02.88

ТП 901-1-91.88 – КЖИ2-МС1

Изделие соединительное МС1

Стадия	Масса	Масштаб
Р	10.5	1:20
Лист	Листов 1	

Госстрой СССР ГПИ Ленинградский Водоканалпроект

Формат А4

ТП 901-1-91.88 Альбом V

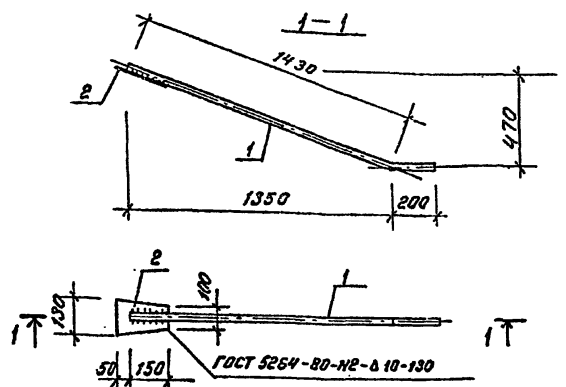

Формат	Зона	Поз.	Обозначение	Наименование	Кол.	Примеч.
				Документация		
А4			ТП 901-1-91.88-КЖИ2-ТТ	Технические требования		
				Детали		
Б4		1		А-III-16 ГОСТ 5781-82* ℓ=1630	1	2.6 кг
Б4		2		-100×10 ГОСТ 103-76* ℓ=200	1	2.0 кг

Привязан

Инв. №

Взам. инв. № | Подпись и дата | Инв. № подл.

Проверил	Поболяева		
Разраб.	Котова		
Гл. инж.	Андреева		
Рук. гр.	Поболяева		02.88
Н. контр.	Жило		02.88
Гл. спец.	Ханин		02.88
Нач. отд.	Грабовайте		02.88

ТП 901-1-91.88 – КЖИ2-МС2

Изделие соединительное МС2

Стадия	Масса	Масштаб
Р	4.6	1:20
Лист	Листов 1	

Госстрой СССР ГПИ Ленинградский Водоканалпроект

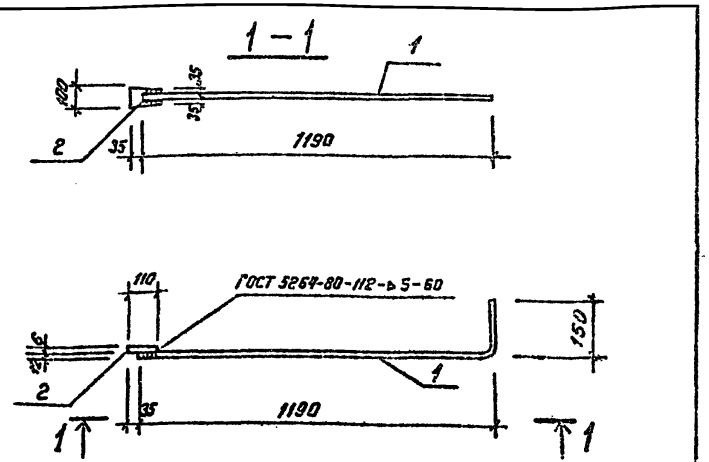

Формат	Зона	Поз.	Обозначение	Наименование	Кол.	Примеч.
				Документация		
А4			ТП901-1-91.88-КЖИ2-ТТ	Технические требования:		
				Детали		
Б4		1		А-III-12 ГОСТ 5781-82* ℓ=1340	1	1.2 кг
Б4		2		-100×6 ГОСТ 103-76* ℓ=110	1	0.5 кг

Привязан

Инв. №

Взам. инв. №

Подпись и дата

Инв. № подл.

ТП 901-1-91.88 - КЖИ2-МС3

Разраб.	Кудрякова		
Провер.	Побаляева		
Вед. инж.	Андреева		
Гл. спец.	Ханин		02.88
Нач. отд.	Градобойнова		02.88

Изделие соединительное МС3

Стадия	Масса	Масштаб
Р	1.7	-
Лист	Листов 1	

Госстрой СССР ГПИ Ленинградский Водоканалпроект

Формат А4

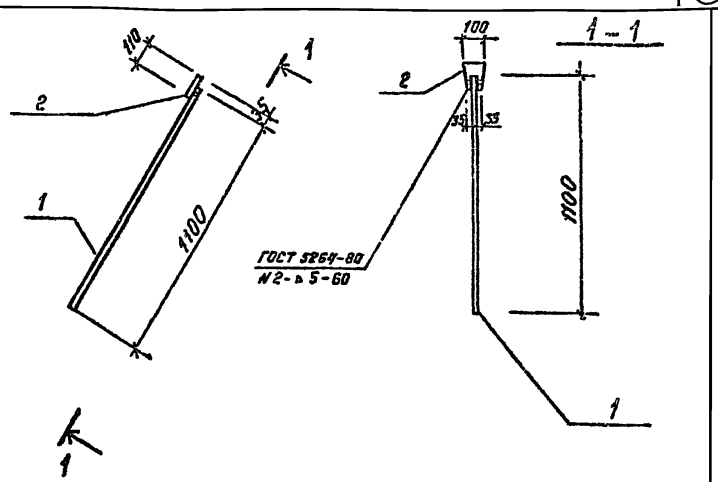

Формат	Зона	Поз.	Обозначение	Наименование	Кол.	Примеч.
				Документация:		
А4			ТП901-1-91.88 -КЖИ2-ТТ	Технические требования		
				Детали		
Б4		1		А-III-12 ГОСТ 5781-82* ℓ=1100	1	1.0 кг
Б4		2		-100×6 ГОСТ 103-76* ℓ=110	1	0.5 кг.

Привязан

Инв. №

Взам. инв. №

Подпись и дата

Инв. № подл.

ТП 901-1-91.88 - КЖИ2-МС4

Разраб.	Кузякова		
Провер.	Побаляева		
Вед. инж.	Андреева		
Рук. гр.	Побаляева		02.88
Н. контр.	Жило		02.88
Гл. спец.	Ханин		02.88
Нач. отд.	Градобойнова		02.88

Изделие соединительное МС4

Стадия	Масса	Масштаб
Р	1.5	-
Лист	Листов 1	

Госстрой СССР ГПИ Ленинградский Водоканалпроект.

25562-05

Формат А4

gost.e-ecolog.ru

15.6.93