ТИПОВОЙ ПРОЕКТ
901-1-91.88

ВОДОЗАБОРНЫЕ СООРУЖЕНИЯ ПРОИЗВОДИТЕЛЬНОСТЬЮ ОТ 0,2 ДО 0,5 $м^3/с$ ДЛЯ АМПЛИТУДЫ КОЛЕБАНИЯ УРОВНЯ ВОДЫ 6,0 м.

/ПОДЗЕМНАЯ ЧАСТЬ ИЗ МОНОЛИТНОГО ЖЕЛЕЗОБЕТОНА/

АЛЬБОМ IV

СТРОИТЕЛЬНЫЕ ИЗДЕЛИЯ /НАДЗЕМНАЯ ЧАСТЬ/

25562-04

Привязан

Инв. №

gost.e-ecolog.ru

ТИПОВОЙ ПРОЕКТ
901-1-91.88

ВОДОЗАБОРНЫЕ СООРУЖЕНИЯ ПРОИЗВОДИТЕЛЬНОСТЬЮ ОТ 0,2 ДО 0,5 $м^3/с$ ДЛЯ АМПЛИТУДЫ КОЛЕБАНИЯ УРОВНЯ ВОДЫ 6,0 м.

/ПОДЗЕМНАЯ ЧАСТЬ ИЗ МОНОЛИТНОГО ЖЕЛЕЗОБЕТОНА/

АЛЬБОМ IV

СТРОИТЕЛЬНЫЕ ИЗДЕЛИЯ /НАДЗЕМНАЯ ЧАСТЬ/

РАЗРАБОТАН
ГОСУДАРСТВЕННЫМ ПРОЕКТНЫМ ИНСТИТУТОМ
ЛЕНИНГРАДСКИЙ ВОДОКАНАЛПРОЕКТ
ГЛАВНЫЙ ИНЖЕНЕР ИНСТИТУТА Г.А.КОНДРАТЕНКО
ГЛАВНЫЙ ИНЖЕНЕР ПРОЕКТА Ю.Б.БЕЛЯЕВ

УТВЕРЖДЕН ГОССТРОЕМ СССР ПРОТОКОЛ ОТ 06.04.1988г №25
ВВЕДЕН В ДЕЙСТВИЕ В/О "СОЮЗВОДОКАНАЛМОНТАЖПРОЕКТ" ПРИКАЗ №201 ОТ 05.07.1988г

Привязан

Инв. №

Копия верна

Альбом IV

ТП901-1-91.88

Формат	Обозначение	Наименование	Стр.	Примечание
А3	ТП901-1-91.88-КЖИ1-ДО	Ведомость листов выпуска	2	
А4	-КЖИ1-ДО	Ведомость листов выпуска (окончание)	3	
А3	-КЖИ1-ТТ	Технические требования на изготовление сборных железобетонных, арматурных и закладных изделий.		
А3	-КЖИ1-К66-6-1	Колонна К 66-6-1	4	
А3	-КЖИ1-К66-6-2	Колонна К 66-6-2	5	
А3	-КЖИ1-К66-6-3	Колонна К 66-6-3	6	
А3	-КЖИ1-К66-6-4	Колонна К 66-6-4	7	
А3	-КЖИ1-К66-6-5	Колонна К 66-6-5	8	
А3	-КЖИ1-6КФ79-1-1	Колонна 6КФ79-1-1	9	
А4	-КЖИ1-1БДР12-3АIVТ-1	Балка 1БДР12-3АIVТ-1	10	
А4	-КЖИ1-5ПБ25-37-1	Перемычка 5ПБ25-37-1		
А3	-КЖИ1-П7д-5б-1	Плита П7д-5б-1	11	
А4	-КЖИ1-ОП1	Опорная подушка ОП1	12	
А4	-КЖИ1-С1	Сетка арматурная С1	13	
А4	-КЖИ1-С2	Сетка арматурная С2		
А4	-КЖИ1-С3	Сетка арматурная С3	14	
А4	-КЖИ1-С4	Сетка арматурная С4		
А4	-КЖИ1-С5	Сетка арматурная С5	15	
А4	-КЖИ1-С6	Сетка арматурная С6		
А4	-КЖИ1-С7	Сетка арматурная С7	16	
А4	-КЖИ1-С8	Сетка арматурная С8		
А4	-КЖИ1-С9	Сетка арматурная С9	17	
А4	-КЖИ1-С10	Сетка арматурная С10		
А4	-КЖИ1-С11	Сетка арматурная С11	18	
А4	-КЖИ1-С12	Сетка арматурная С12		
А4	-КЖИ1-С13	Сетка арматурная С13	19	
А4	-КЖИ1-С14	Сетка арматурная С14		
А4	-КЖИ1-С15	Сетка арматурная С15	20	
А4	-КЖИ1-С16	Сетка арматурная С16		
А4	-КЖИ1-С17	Сетка арматурная С17	21	
А4	-КЖИ1-С18	Сетка арматурная С18		

Формат	Обозначение	Наименование	Стр	Примечание
А4	ТП901-1-91.88-КЖИ1-С19	Сетка арматурная С19	22	
А4	-КЖИ1-С20	Сетка арматурная С20		
А4	-КЖИ1-С21	Сетка арматурная С21	23	
А3	-КЖИ1-узлы АБВГД	Узлы „А", „Б", „В", „Г", „Д"	24	
А4	-КЖИ1-ЩП1	Щит ЩП1	25	
А4	-КЖИ1-ЩП2	Щит ЩП2		
А4	-КЖИ1-ЩП3	Щит ЩП3	26	
А4	-КЖИ1-ЩП4	Щит ЩП4		
А4	-КЖИ1-ЩП5	Щит ЩП5	27	
А4	-КЖИ1-ЩП6	Щит ЩП6	28	
А4	-КЖИ1-ЩП7	Щит ЩП7		
А4	-КЖИ1-ЩП8	Щит ЩП8	29	
А4	-КЖИ1-ЩП9	Щит ЩП9		
А4	-КЖИ1-ЩП10	Щит ЩП10	30	

Взам. инв. №

Подпись и дата

Инв. № подл.

Привязан

инв. №

Разраб.	Костылева		
Вед. инж.	Андреева		
Рук. гр.	Поволяева		
Нормок.	Жило		
Гл. спец.	Хачин		
Нач. отд.	Гладобойнов		

ТП901-1-91.88-КЖИ1-ДО

Ведомость листов выпуска

Стадия	Лист	Листов
Р	1	2

Госстрой СССР
ГПИ Ленинградский
ВОДОКАНАЛПРОЕКТ

25562-04 3

Формат А3

ТП901-1-91.88 Альбом IV

Формат	Обозначение	Наименование	Стр.	Примечание
А4	ТП901-1-91.88-КЖИ1-ЩП11	Щит ЩП11	30	
А4	-КЖИ1-ЩП12	Щит ЩП12	31	
А4	-КЖИ1-ЩП13	Щит ЩП13		
А4	-КЖИ1-ЩП14	Щит ЩП14	32	
А4	-КЖИ1-ЩП15	Щит ЩП15		
А4	-КЖИ1-МС1	Изделие закладное МС1	33	
А4	-КЖИ1-РШ1	Решетка РШ1	34	
А4	-КЖИ1-М1	Изделие закладное М1		
А4	-КЖИ1-М2	Изделие закладное М2	35	
А4	-КЖИ1-М4	Изделие закладное М4		
А4	-КЖИ1-М5	Изделие закладное М5	36	
А4	-КЖИ1-М6	Изделие закладное М6		
А4	-КЖИ1-М7	Изделие закладное М7	37	
А4	-КЖИ1-М8	Изделие закладное М8		
А4	-КЖИ1-Р1	Рама Р1	38	
А4	-КЖИ1-Р2	Решетка жалюзийная Р2	39	
А4	-КЖИ1-Р3	Решетка жалюзийная Р3	40	

Взам. инв. № | Подпись и дата | Инв. № подл.

Привязан

Инв. №

ТП901-1-91.88-КЖИ1-ДО | Лист 2

Формат А4

ТП901-1-91.88 Альбом IV

1. Плоские арматурные изделия следует изготовлять при помощи контактной точечной сварки.
   Сварку сеток и каркасов производить во всех точках пересечения стержней.
2. Объединение плоских каркасов в пространственные производить в кондукторах при помощи электросварочных клещей.
3. Размеры сеток и каркасов даны по осям и торцам стержней.
4. Сварку металлоконструкций производить электродами Э42 ГОСТ 9467-75, в соответствии с ГОСТ 14098-85 „Соединения сварные арматуры и закладных изделий железобетонных конструкций. Основные типы конструкций и размеры."
5. Сварку тавровых соединений круглых стержней с листовым прокатом закладных изделий выполнять под слоем флюса.
6. Толщину неоговоренных сварных швов принять по наименьшей толщине свариваемых элементов.
7. Сборные железобетонные изделия изготавливать, маркировать и транспортировать в строгом соответствии с ГОСТ 13015.0-83*; ГОСТ 13015-81; ГОСТ 13015.2-81; ГОСТ 13015.4-84.
8. Фиксация закладных изделий осуществляется путем крепления их к опалубочной форме.

Взам. инв. № | Подпись и дата | Инв. № подл.

Привязан

Инв. №

Разраб.	Костылева			
Провер.	Поваляева			
Ведущ.	Андреева			
Рук. гр.	Поваляева		02.88	
Нормок	Жило		2.88	
Гл. спец.	Жанан		02.88	
Нач. отд.	Гвоздобойнова		02.88	

ТП901-1-91.88-КЖИ1-ТТ

Технические требования на изготовление сборных железобетонных, арматурных и закладных изделий.

Стадия	Лист	Листов
Р		1

Госстрой СССР ГПИ Ленинградский ВОДОКАНАЛПРОЕКТ

25562-04 4

Формат А4

копия верн

ТП901-1-91.88 Альбом IV

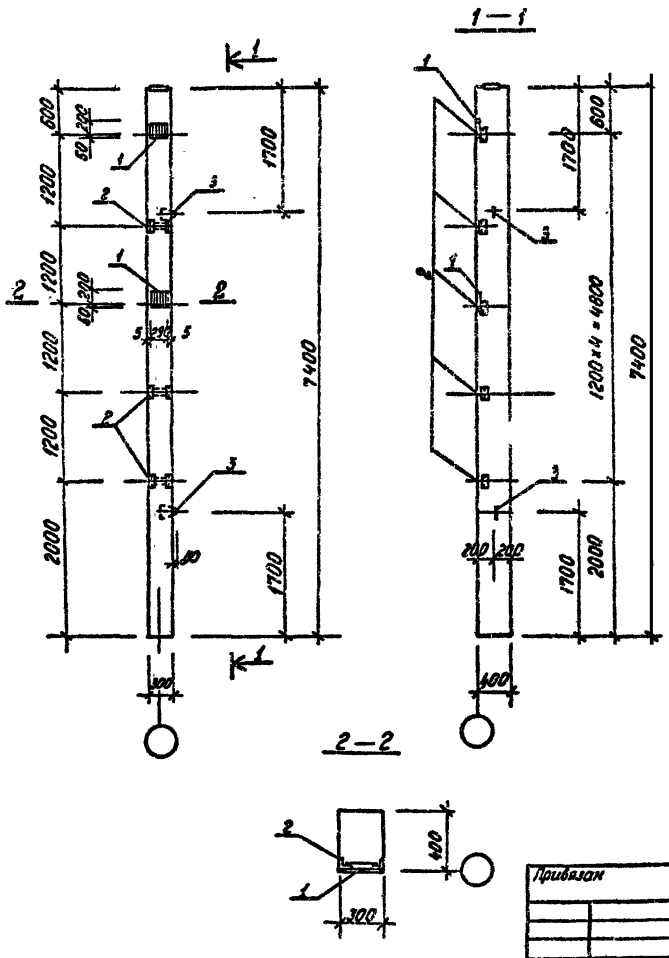

Формат	Зона	Поз.	Обозначение	Наименование	Кол.	Примеч.
				Сборочные единицы		
			1.423-3 в.3	Колонна К66-6		
				Изделия закладные		
		1	1.423-3 в.2 л.136	НМ1-5	2	10.1 кг
		2	1.423-3 в.2 л.141	М1-13	5	1.7 кг
		3	1.423-3 в.2 л.142	М12-150	2	0.63 кг

Ведомость расхода стали на дополнительные закладные изделия, кг

Марка	Изделия закладные											Всего
	Арматура класса							Прокат марки				
	А-I			А-III				ВСТ3 КП2				
	ГОСТ 5781-82*			ГОСТ 5781-82*				ГОСТ 8509-86	ГОСТ 19903-74*			
	ф6	12	Итого	ф12	14	22	Итого	L 63×5	б=10		Итого	
К66-6-1	0.4	1.3	1.7	1.2	5.6	2.8	9.6	7.2	11.4		18.6	29.9

Остальное - смотреть колонну К66-6 серии 1.423-3 выпуск 3.

Провер	Андреева		
Разраб.	Котова		
Вед инж	Андреева		
Рук. гр.	Поваляева		01.88
Н. контр.	Жило		01.88
Гл спец	Ханин		01.88
Нач. отд.	Градобойнова		01.88

Привязан

Инв. №

ТП901-1-91.88-КЖИ1-К66-6-1

Колонна К66-6-1

Стадия	Масса	Масштаб
Р	2200	1.50 / 1.25

Лист | Листов 1

Госстрой СССР
ГПИ Ленинградский
ВОДОКАНАЛПРОЕКТ

25562-04 5

Формат А 3

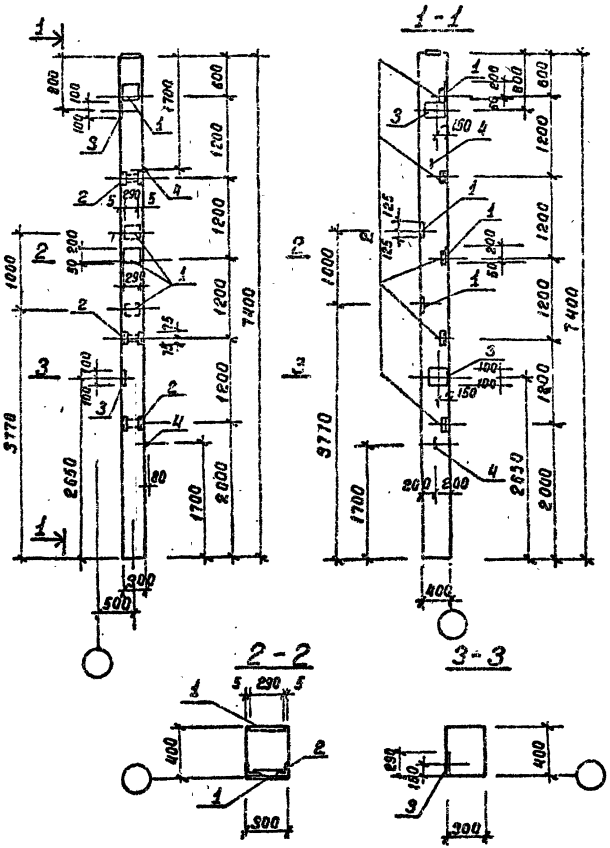

Формат	Зона	Поз.	Обозначение	Наименование	Кол.	Примеч.
				Сборочные единицы		
			1.423-3 в.3	Колонна К66-6		
				Изделия закладные		
		1	1.423-3 в.2 л.136	НМ1-5	4	10.1 кг
		2	1.423-3 в.2 л.141	М1-13	5	1.7 кг
		3	1.423-3 в.2 л.140	М1-12-1	2	6.0 кг
		4	1.423-3 в.2 л.142	М12-150	2	0.63 кг

Ведомость расхода стали на дополнительные закладные изделия.

Марка	Изделия закладные											Всего
	Арматура класса							Прокат марки				
	А-I			А-III				ВСт3 кп2				
	ГОСТ 5781-82*			ГОСТ 5781-82*				ГОСТ 19903-74	ГОСТ 8509-86			
	ф6	12	Итого	ф12	14	22	Итого	δ=10	63×5		Итого	
К66-6-2	0.8	1.3	2.1	4.0	11.2	5.6	20.8	32.0	7.2		39.2	62.1

Остальное - смотреть колонну К66-6-серии 1.423-3 выпуск 3.

Привязан

инв. №

ТП901-1-91.88 Альбом IV

Инв. № подл. | Подпись и дата | Взам. инв. №

Правил.	Андреева		
Разраб.	Котова		
Вед. инж.	Андреева		
Рук. гр.	Поваляева		
Н. контр.	Жило		
Гл. спец.	Ханин		
Нач. отд.	Градобойнова		

ТП901-1-91.88-КЖИ1-К66-6-2

Колонна К66-6-2

Стадия	Масса	Масштаб
Р	2200	1:50 1:25

Лист | Листов 1

Госстрой СССР
ГПИ Ленинградский
ВОДОКАНАЛПРОЕКТ

25562-04 6

Формат А3

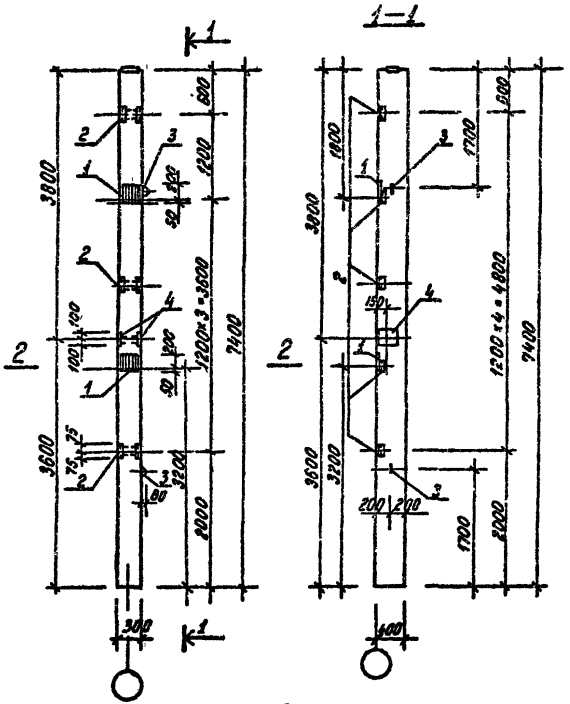

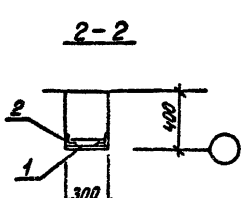

Форма	Зона	Поз	Обозначение	Наименование	Кол	Примеч.
				Сборочные единицы		
			1.423-3 в 3	Колонна К66-6		
				Изделия закладные		
		1	1.423-3, в.2 л136	НМ1-5	2	10.1кг
		2	1423-3, в.2 л 141	М1-13	5	1.7кг
		3	1.423-3, в.2 л 142	М12-150	2	0.63 кг
		4	1423-3, в.2 л 140	М1-12	2	6.0кг

Ведомость расхода стали на дополнительные закладные изделия

Марка	Изделия закладные												всего
	Арматура класса								Прокат марки				
	А-I			А-III					ВСТ3КП2				
	ГОСТ 5781-82*			ГОСТ 5781-82*					ГОСТ 8509-86	ГОСТ 19903-14*			
	ф6	12	Итого	ф12	14	22		Итого	L63×5	б=10		Итого	
К66-6-3	0.4	1.3	1.7	4,0	5,6	2,8		12,4	7.2	20.6		27.8	41.9

Остальное - смотреть колонну К66-6 серии 1.423-3 выпуск 3

ТП901-1-91.88 Альбом IV

Провер	Андреева		
Разраб	Котова		
Вед инж	Андреева		
Рук гр	Поваляева		01.86
Н контр	Жило		02.88
Гл спец	Ханин		02.88
Нач отд	Градобойнов		02.88

Привязан

инв №

ТП901-1-91.88- КЖИ1- К66-6-3

Колонна К66-6-3

Стадия	Масса	Масштаб
Р	2200	1:50 1:25

Лист | Листов 1

Госстрой СССР ГПИ Ленинградский ВОДОКАНАЛПРОЕКТ

Инв № подл. | Подпись и дата | Взам инв №

25562-04 7 Формат А3

Копия верна

ТП901-1-91.88 Альбом IV

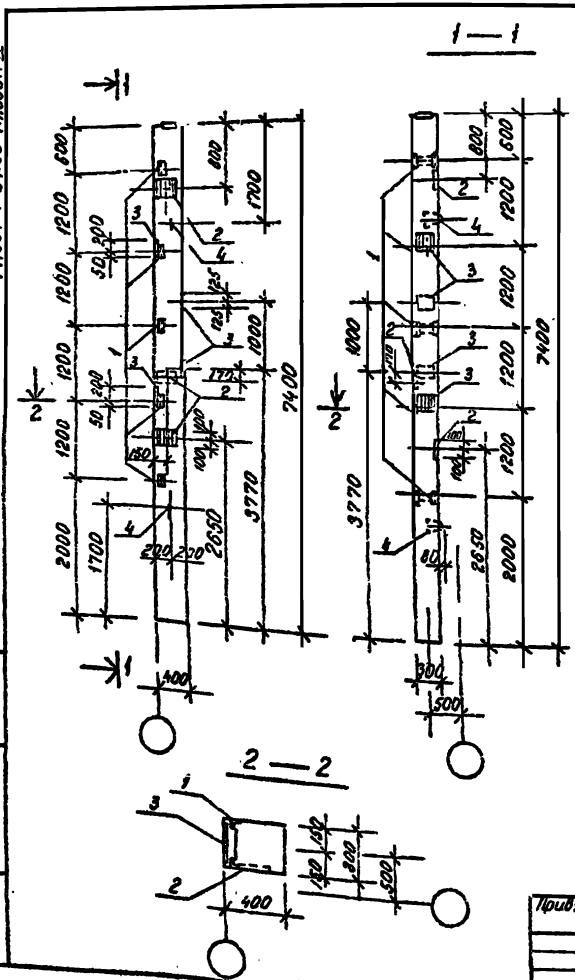

Формат	Зона	Поз.	Обозначение	Наименование	Кол.	Примечание
				Сборочные единицы		
			1.423-3, вып.3	Колонна К66-6		
				Изделие закладное		
		1	1.423-3, в.2, л.141	То же М1-13	5	1.7кг
		2	1.423-3, в.2, л.140	" М1-12-1	3	6.0кг
		3	1.423-3, в.2, л.136	" НМ1-5	4	10.1кг
		4	1.423-3 в.2, л.142	М12-150	2	0,63кг

Ведомость расхода стали на дополнительные закладные изделия, кг

Марка элемента	Изделия закладные												Всего
	Арматура класса								Прокат марки				
	А-I				А-III				В ст.3 КП2				
	ГОСТ 5781-82*				ГОСТ 5781-82*				ГОСТ 8509 ГОСТ 19405-74		—		
	6	12		Итого	12	14	22	Итого	L63×5	δ10		Итого	
К66-6-4	0.8	1.3		2.1	5.4	11.2	5.6	22.2	7.2	36.6		43.6	68.1

Остальное - смотреть колонну К66-6 по серии 1.423-3, в.3.

Инв. № подл.	Подпись и дата	Взам. инв. №

Привязан

Инв. №

Разраб.	Костылева		
Проверил	Андреева		
Вед. инж.	Андреева		
Рук. ер.	Поваляева		
Нормок.	Жило		
Гл. спец.	Ханин		
Нач. отд.	Грабовойнов		

ТП901-1-91.88-КЖИ1-К66-6-4

Колонна К66-6-4

Стадия	Масса	Масштаб
Р	2200	1:50 1:25

Лист | Листов 1

Госстрой СССР ГПИ Ленинградский Водоканалпроект

25562-04 8

Формат А3

ТП 901-1-91.88 Альбом IV

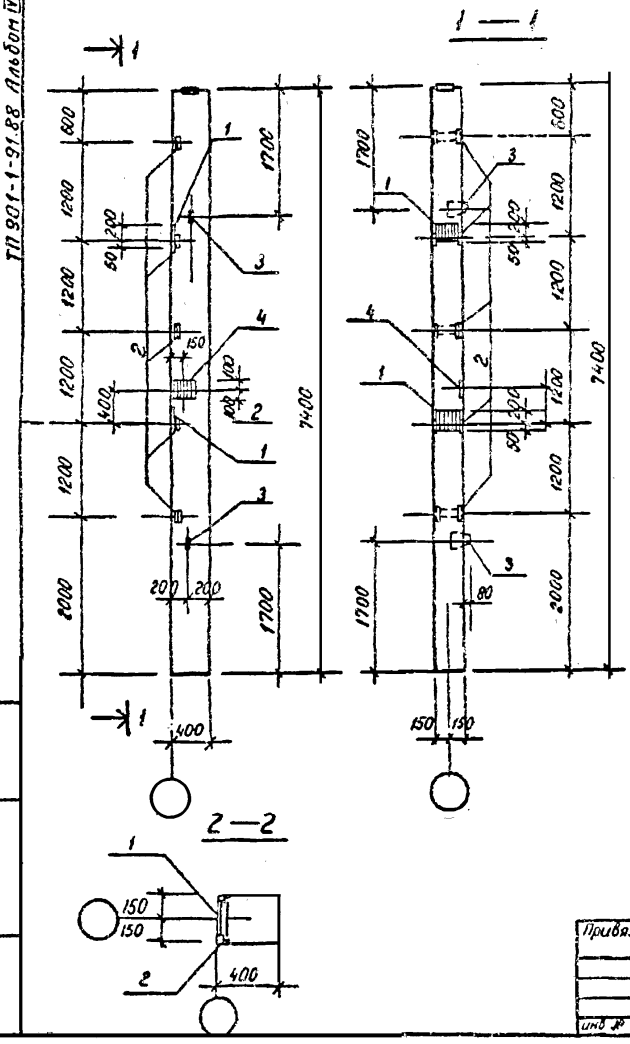

Формат	Зона	Поз.	Обозначение	Наименование	Кол.	Примечание
				Сборочные единицы		
			1.423-3, в.3	Колонна К66-6		
				Изделие закладное		
		1	1.423-3.8.2 л. 138	НМ1-5	2	10.1 кг
		2	1.423-3, 8.2, л. 141	М1-13	5	1.7 кг
		3	1.423-3, 8.2, л. 142	М12-150	2	0.63 кг
		4	1.423-3, 8.2, л. 140	М1-12-1	1	6.0 кг

Ведомость стали на дополнительные закладные изделия, кг

Марка элемента	Изделия закладные												Всего
	Арматура класса								Прокат марки				
	A-I				A-III				ВСт3кп2				
	ГОСТ 5781-82*				ГОСТ 5781-82*				ГОСТ 5903-88	ГОСТ 19903-74*			
	6	12		Итого	12	14	22	Итого	L63×5		6 10	Итого	
К66-6-5	0.4	2.7		3.1	1.2	5.6	2.8	9.6	7.2		16.0	23.2	35.9

Остальное - смотреть колонну К66-6 по серии 1.423-3.83

Привязан

Инв. №

Разраб.	Костылева		
Провер.	Андреева		
Вед. инж.	Андреева		
Рук. гр.	Поболяева		
Нормок.	Жиляо		
Гл. спец.	Ханин		
Нач. отд.	Градобоинов		

ТП 901-1-91.88-КЖИ1-К66-6-5

Колонна К66-6-5

Стадия	Масса	Масштаб
Р	2200	1:50 1:25
Лист	Листов 1	

Госстрой СССР ГПИ Ленинградский Водоканалпроект

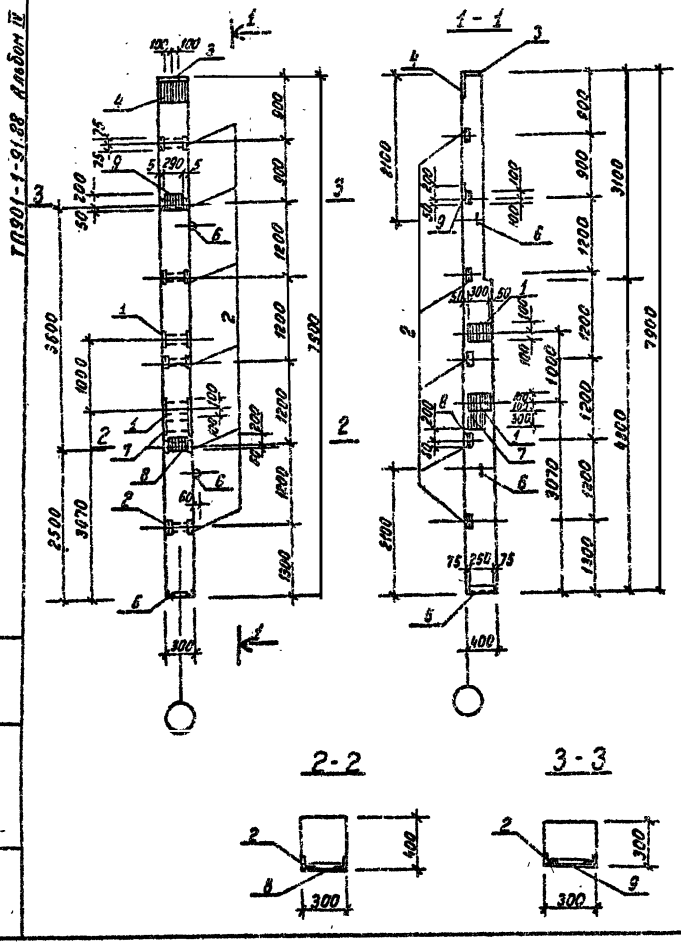

Формат	Зона	Поз.	Обозначение	Наименование	Кол.	Примеч.
				Сборочные единицы		
			1.427.1-3 в.1	Колонна 6КФ79-1		
				Изделия закладные		
		1	1.400-15.81.210-23	МН 205-4	2	8.3 кг
		2	1.427.1-3.2-0.20.0	МН28	6	4.6 кг
		3	1.427.1-3.2-0.07.0	МН2	1	6.8 кг
		4	1.427.1-3.2-0.06.0	МН1	1	7.8 кг
		5	1.427.1-3.2-0.12.0-01	МН7	1	5.5 кг
		6	1.427.1-3.2-0.21.0-01	МН33	2	0.8 кг
		7	1.400-15.81.210-28	МН200	1	8.3 кг
		8	1.427.1-3.2-0.19.0-04	МН23	1	6.6 кг
		9	1.427.1-3.2-0.19.0-01	МН20	1	6.0 кг

Ведомость расхода стали на дополнительные закладные изделия, кг.

Марка	Изделия закладные												Всего
	Арматура класса							Прокат марки					
	А-I			А-III				ВСт3 КП2					
	ГОСТ 5781-82*			ГОСТ 5781-82*				ГОСТ 19903-74*		ГОСТ 8509-86		Итого	
	ф 12		Итого	10	12	14	Итого	8÷8	8÷10	65×5	90×6		
6КФ79-1-1	1.6		1.6	5.4	5.8	2.0	13.2	28.5	12.5	6.4	4.2	53.5	68.4

Остальное - смотреть колонну 6КФ79-1 серии 1.427.1-3 в.1

Привязан

Инв. №

Проверил	Андреева		
Разраб.	Катова		
Сед. инж.	Андреева		
Рук. гр.	Поваляева		01.86
Н. контр.	Жило		
Гл. спец.	Ханин		
Нач. отд.	Гродобайнова		

ТП901-1-91.88-КЖИ1-6КФ79-1-1

Колонна 6КФ79-1-1

Стадия	Масса	Масштаб
Р	2200	1:50 1:25

Лист | Листов 1

Госстрой СССР
ГПИ Ленинградский
ВОДОКАНАЛПРОЕКТ

Инв. № подл. | Подпись и дата | Взам. инв. №

25562-04 10

Формат А3

ТП901-1-91.88 Альбом IV

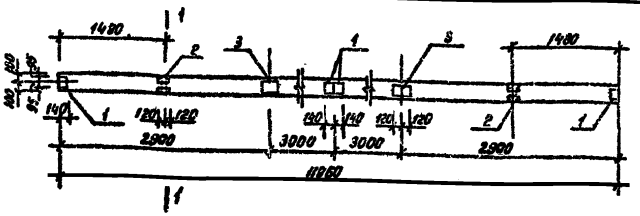



Ведомость расхода стали на дополнительные закладные изделия

Марка	Изделия закладные					Всего
	Арматура класса			Прокат марки		
	А-III			ВСТ3 КП2		
	ГОСТ 5781-82*			ГОСТ 8509-86	ГОСТ 103-76*	
	8	10	Итого	1.110×10×8	8×6	
1БДР12-3А IVТ-1	1.6	0.4	2.0	10.4	9.6	22.0

Формат	Зона	Поз.	Обозначение	Наименование	Кол.	Примеч.
				Сборочные единицы		
			1.462.1-3/80 вып.1	Балка 1БДР12-3А IVТ		
				Изделия закладные		
		1	1.400-6/76 вып.1	М4-1-2	4	1.4 кг
		2	1.400-6/76 вып.1	М4-22	2	5.8 кг
		3	1.400-6/76 вып.1	М4-3-3	2	2.4 кг

Остальное- смотреть балку 1БДР12-3А IVТ по серии 1.4621-3/80, вып.1

Привязан

Инв. №

Взам. инв. №

Подпись и дата

Инв. № подл.

ТП901-1-91.88-КЖИ1-1БДР12А IVТ-1

Балка 1БДР12-3А IVТ-1

Стадия	Масса	Масштаб
Р	4700	1:50

Лист | Листов 1

Госстрой СССР ГПИ Ленинградский ВОДОКАНАЛПРОЕКТ

Проверил	Андреева		
Разраб.	Котова		
Вед.инж.	Андреева		
Рук.гр.	Поволяева		07.89
Н.контр.	Жило		02.88
Гл.спец.	Ханин		02.89
Нач.отд.	Грабовойнова		02.89

Формат А4

ТП901-1-91.88 Альбом IV

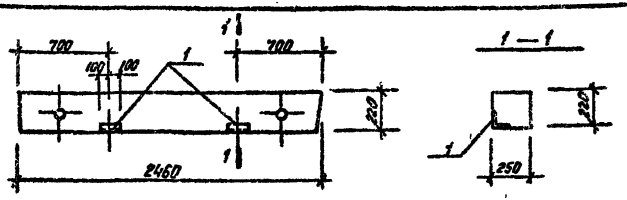

Выборка стали на дополнительные закладные изделия, кг

Марка	Изделия закладные							Всего
	Арматура класса				Прокат марки			
	А-III				ВСТ3 КП2			
	ГОСТ 5781-82*				ГОСТ 8509-86			
	8			Итого	1.50×5		Итого	
5ПБ 25-37-1	04			0.4	1.6		1.6	2.0

Формат	Зона	Поз.	Обозначение	Наименование	Кол.	Примеч.
				Сборочные единицы		
			1.038.1-1, в.1	Перемычка 5ПБ 25-37		
				Изделие закладное		
		1	1.400-15, в.1, 540-04	МН 543	2	1.0 кг

Остальное смотреть перемычку 5ПБ 25-37 по серии 1.038.1-1, в.1.

Привязан

Инв. №

Взам. инв. №

Подпись и дата

Инв. № подл.

ТП901-1-91.88-КЖИ1-5ПБ25-37-1

Перемычка 5ПБ25-37-1

Стадия	Масса	Масштаб
Р	338.0	—

Лист | Листов 1

Госстрой СССР ГПИ Ленинградский ВОДОКАНАЛПРОЕКТ

Разраб.	Костылева		
Провер.	Андреева		
Вед.инж.	Андреева		
Рук.гр.	Поволяева		07.88
Нормок.	Жило		02.88
Гл.спец.	Ханин		02.89
Нач.отд.	Грабовойнова		02.89

П7д - 5б - 1

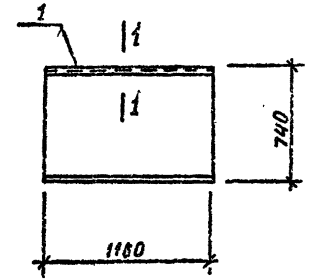

1 — 1



Формат	Зона	Поз.	Обозначение	Наименование	Кол.	Примеч.
				Сборочные единицы		
			3.006.1-2/82, в.1-2	Плита П7д - 5б		
		1	1.400-15.81, 540-09	Изделие закладное МН-548	п.м. 1.16	вес 1 п.м 4.2 кг

Выборка стали на дополнительные закладные изделия, кг.

Марка элемента	Изделия закладные							Всего
	Арматура класса				Прокат марки			
	A-III				ВСт3КП2			
	ГОСТ 5781-82*				ГОСТ 8509-86			
	8			Итого	L50×5		Итого	
П7д - 5б - 1	0.5			0.5	4.4		4.4	4.9

Остальное - смотреть плиту П7д - 5б по серии 3.006.1 - 2/82, в.1-2

Привязан

Инв. №

Разраб.	Костылева		
Провер.	Андреева		
Вед.инж.	Андреева		
Рук. гр.	Поболяева		
Нормок.	Жилло		
Гл.спец.	Ханин		
Нач.отд.	Градобоева		

ТП901-1-91.88-КЖИ1-П7д-5б-1

Плита П7д - 5б-1

Стадия	Масса	Масштаб
Р	1500	1:20
Лист	Листов 1	

Госстрой СССР ГПИ Ленинградский ВОДОКАНАЛПРОЕКТ

Формат А3

Инв. № подл. | Подпись и дата | Взам. инв. №

ТП901-1-91.88 Альбом IV

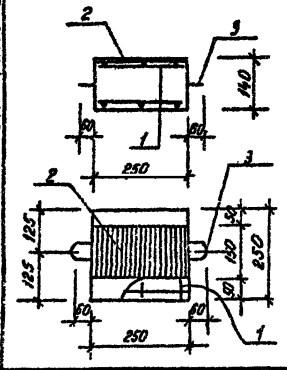

Выборка стали на элемент, кг

Марка элемента	Арматурные изделия		Закладные изделия				Всего
	Арматура класса		Арматура класса		Прокат марки		
	А-II		А-I	А-III	ВСТ3КП2		
	ГОСТ 5781-82*		ГОСТ 5781-82*		ГОСТ 103-76**		
	8		8	8	6 6	8 8	
ОП1	1.2		0.6	0.1	1.8	0.4	4.1

Формат	Зона	Поз	Обозначение	Наименование	Кол.	Примеч.
				Документация		
А4			ТП901-1-91.88- КЖИ1-ТТ	Технические требования		
				Сборочные единицы		
А4		1	-КЖИ1-С21	Сетка арматурная С21	2	0.6
		2	1.400-15 В1.120-65	Изделие закладное МН115-6	1	2.3 кг
		3	1.400-9.8.1	То же УП1-1	2	0.31 кг
				Материал		
				Бетон В15	0,01	м³

Привязан

Инв №

Взам инв №

Подпись и дата

Инв № подл

ТП901-1-91.88-КЖИ1-ОП1

Разраб	Костылева		
Провер	Андреева		
Вед инж	Андреева		
Рук ер	Поваляева		01.88
Нормок	Жило		02.88
Гл спец	Ханин		06.88
Нач отд	Градобойнов		06.88

Опорная подушка ОП1

Стадия	Масса	Масштаб
Р	21.8	—

Лист | Листов 1

Госстрой СССР
ГПИ Ленинградский
ВОДОКАНАЛПРОЕКТ

Формат А4

Привязан

Инв №

Взам инв №

Подпись и дата

Инв № подл

Стадия	Масса	Масштаб

Лист | Листов

Госстрой СССР
ГПИ Ленинградский
ВОДОКАНАЛПРОЕКТ

25562-04 13

Формат А4

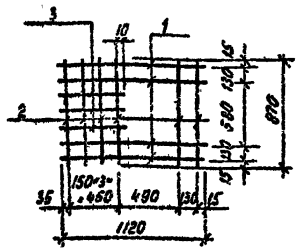

Формат	Зона	Поз.	Обозначение	Наименование	Кол.	Примеч.
				Документация		
А4			ТП901-1-91.88-КЖИ1-ТТ	Технические требования		
				Детали		
				ГОСТ 5781-82*		
Б.4		1		А-I-Б ℓ=1120	4	0,44 кг.
Б.4		2		А-I-В ℓ=870	6	0,34 кг.
Б.4		3		А-I-С ℓ=495	3	0,2 кг.

Привязан

Инв.№

Взам.инв.№ | Подпись и дата | Инв.№ подл.

ТП 901-1-91.88-КЖИ1-С1

Разработ.	Шабалина		
Проверил	Андреева		
Вед.инж.	Андреева		
Рук.гр.	Поволяева		
Н.контр.	Жило		02.88
Гл.спец.	Хонин		02.88
Нач.отд	Трофимова		02.88

Сетка арматурная С1

Стадия	Масса	Масштаб
Р	4.4	—
Лист	Листов 1	

Госстрой СССР ГПИ Ленинградский ВОДОКАНАЛПРОЕКТ

Формат А4

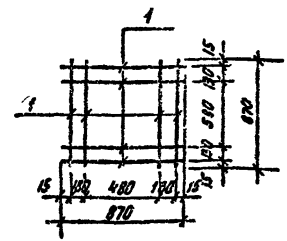

Формат	Зона	Поз.	Обозначение	Наименование	Кол.	Примеч.
				Документация		
А4			ТП901-1-91.88-КЖИ1-ТТ	Технические требования		
				Детали		
				ГОСТ 5781-82*		
Б.4		1		А-I-В ℓ=870	8	0,34кг

Привязан

Инв.№

Взам.инв.№ | Подпись и дата | Инв.№ подл.

ТП 901-1-91.88-КЖИ1-С2

Разраб.	Шабалина		
Провер.	Андреева		
Вед.инж.	Андреева		
Рук.гр.	Поволяева		02.88
Н.контр.	Жило		02.88
Гл.спец.	Хонин		02.88
Нач.отд	Трофимова		02.88

Сетка арматурная С2

Стадия	Масса	Масштаб
Р	2.7	—
Лист	Листов 1	

Госстрой СССР ГПИ Ленинградский ВОДОКАНАЛПРОЕКТ

Формат А4

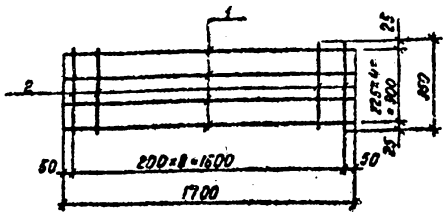

Формат	Зона	Поз.	Обозначение	Наименование	Кол.	Примеч.
				Документация		
А4			ТП901-1-91.88-КЖИ1-ТТ	Технические требования		
				Детали		
				ГОСТ 5781-82*		
Б4		1		А-III-16 ℓ=1700	4	2.7 кг
Б4		2		А-I-8 ℓ=950	9	0.4 кг

Привязан

Инв.№

Взам.инв.№ | Подпись и дата | Инв.№ подл.

ТП901-1-91.88-КЖИ1-С3

Разр.	Шабалина		
Пробер	Андреева		
Гл.инж.	Андреева		
Рук.гр.	Поболяева		07.88
Н.контр.	Жило		07.88
Гл.спец.	Ланкин		07.88
Нач.отд.	Градобоева		07.88

Сетка арматурная С3

Стадия	Масса	Масштаб
Р	14.4	—
Лист	Листов 1	

Госстрой СССР ГПИ Ленинградский ВОДОКАНАЛПРОЕКТ

Формат А4

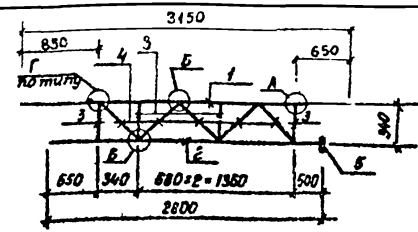

Формат	Зона	Поз.	Обозначение	Наименование	Кол.	Примеч.
				Документация		
А4			ТП901-1-91.88-КЖИ1-ТТ	Технические требования		
				Детали		
Б4		1		А-III-20 ГОСТ 5781-82* ℓ=3150	1	7.8 кг
Б4		2		А-III-20 ГОСТ 5781-82* ℓ=2850	1	7.0 кг
Б4		3		А-III-16 ГОСТ 5781-82* ℓ=290	4	0.5 кг
Б4		4		А-III-16 ГОСТ 5781-82* ℓ=410	5	0.6 кг
Б4				-115×25 ГОСТ 19903-74*	1.5 п.м.	2.26 кг
			Вес наплавленного	металла:		0.21 кг

1. Узлы „А", „Б", „Г", „В" см. стр. 24 -КЖИ1-Узлы А,Б,В,Г,Д.
2. Общие примечания по сборке см. стр. 24

Привязан

Инв.№

Взам.инв.№ | Подпись и дата | Инв.№ подл.

ТП901-1-91.88-КЖИ1-С4

Разраб.	Шабалина		
Пробер	Андреева		
Гл.инж.	Андреева		
Рук.гр.	Поболяева		07.88
Н.контр.	Жило		07.88
Гл.спец.	Ланкин		07.88
Нач.отд.	Градобоева		07.88

Сетка арматурная С4

Стадия	Масса	Масштаб
Р	23.4	—
Лист	Листов 1	

Госстрой СССР ГПИ Ленинградский ВОДОКАНАЛПРОЕКТ

ТП901-1-91.88 Альбом IV

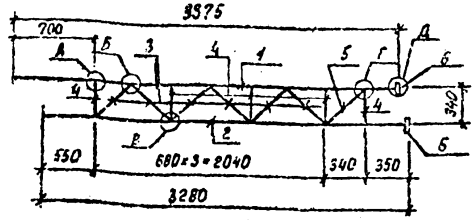

Формат	Зона	Поз.	Обозначение	Наименование	Кол.	Примеч.
				Документация		
А4			ТП901-1-91.88-КЖИ1-ТТ	Технические требования		
				Детали		
Б4		1		А-III-20 ГОСТ 5781-82* ℓ=3375	1	8.4 кг
Б4		2		А-III-20 ГОСТ 5781-82* ℓ=3289	1	8.1 кг
Б4		3		А-III-16 ГОСТ 5781-82* ℓ=410	6	0.6 кг
Б4		4		А-II-16 ГОСТ 5781-82* ℓ=290	5	0.5 кг
Б4		5		А-III-16 ГОСТ 5781-82* ℓ=350	1	0.5 кг
Б4		6		-60×8 ГОСТ 103-75* ℓ=60	2	0.23 кг
Б4				-115×2.5 ГОСТ 19903-74*	8 п.м.	2.26 кг
			Вес наплавленного металла:			0.22 кг

1. Узлы „А"; „Б"; „В"; „Г"; „Д" см. стр. 24 - КЖИ1 - Узлы А, Б, В, Г, Д.

Привязан

Инв. №

Подпись и дата | Инв. № подл.

ТП 901-1-91.88-КЖИ1-С5

				Стадия	Масса	Масштаб
Разраб.	Шабалина		Сетка арматурная С5	Р	28.4	—
Провер.	Андреева			Лист	Листов 1	
Ведущ. инж.	Андреева					
Рук. гр.	Поваляева			Госстрой СССР ГПИ „Ленинградский ВОДОКАНАЛПРОЕКТ"		
Н. контр.	Жилэ					
Гл. спец.	Ханик					
Нач. отд.	Дробойнова					

Формат А4

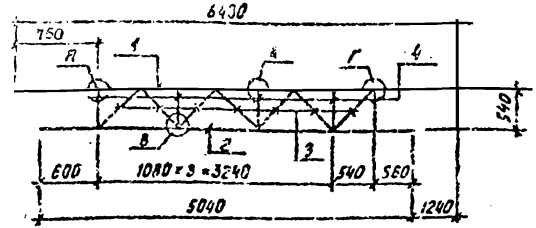

Формат	Зона	Поз.	Обозначение	Наименование	Кол.	Примеч.
				Документация		
А4			ТП901-1-91.88-КЖИ1-ТТ	Технические требования		
				Детали		
Б4		1		А-III-20 ГОСТ 5781-82* ℓ=6430	1	15.9 кг
Б4		2		А-III-20 ГОСТ 5781-82* ℓ=5040	1	12.5 кг
Б4		3		А-III-20 ГОСТ 5781-82* ℓ=695	7	1.7 кг
Б4		4		А-III-20 ГОСТ 5781-82* ℓ=490	5	1.3 кг
Б4				-115×2.5 ГОСТ 19903-74*	23 п.м.	2.26 кг
			Вес наплавленного металла:			0.50 кг

1. Узлы „А"; „Б"; „В"; „Г" см. стр. 24 - КЖИ1 - Узлы А, Б, В, Г, Д

Привязан

Инв. №

Подпись и дата | Инв. № подл.

ТП 901-1-91.88-КЖИ1-С6

				Стадия	Масса	Масштаб
Разраб.	Шабалина		Сетка арматурная С6	Р	52.5	—
Провер.	Андреева			Лист	Листов 1	
Ведущ. инж.	Андреева					
Рук. гр.	Поваляева			Госстрой СССР ГПИ „Ленинградский ВОДОКАНАЛПРОЕКТ"		
Н. контр.	Жилэ					
Гл. спец.	Ханик					
Нач. отд.	Дробойнова					

Формат А4

ТП901-1-91.88 Альбом IV

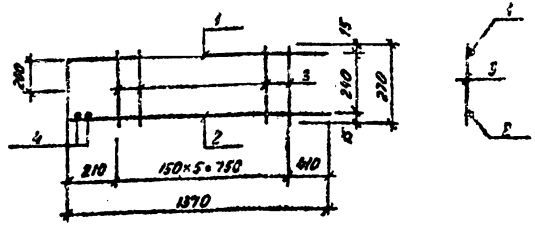

Формат	Зона	Поз.	Обозначение	Наименование	Кол.	Примеч.
				Документация		
А4			ТП901-1-91.88-КЖИ1-ТТ	Технические требования		
				Детали		
Б4		1		А-III-12 ГОСТ 5781-82* ℓ=1570	1	1.4 кг
Б4		2		А-III-12 ГОСТ 5781-82* ℓ=1370	1	1.2 кг
Б4		3		А-I-8 ГОСТ 5781-82* ℓ=270	6	0.11 кг
Б4		4		А-I-8 ГОСТ 6781-82* ℓ=120	2	0.05 кг

1. Поз. 4 приварить к каркасу после установки его в балку.

Привязан

Инв. №

Инв. № подл. | Подпись и дата | Взам. инв. №

ТП901-1-91.88-КЖИ1-С7

Разраб.	Шабанина		
Провер.	Андреева		
Ведущ.	Андреева		
Рук. гр.	Поболяева		01.88
Н. контр.	Жило		01.88
Гл. спец.	Ханин		01.88
Нач. отд.	Рабобойко		01.88

Сетка арматурная С7

Стадия	Масса	Масштаб
Р	3.36	—
Лист	Листов 1	

Госстрой СССР ГПИ Ленинградский ВОДОКАНАЛПРОЕКТ

Формат А4

ТП901-1-91.88 Альбом IV

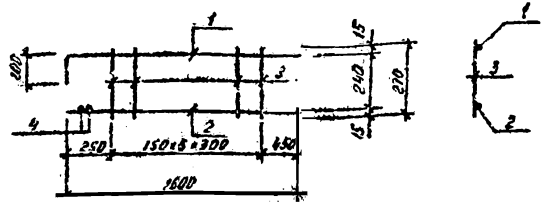

Формат	Зона	Поз.	Обозначение	Наименование	Кол.	Примеч.
				Документация		
А4			ТП901-1-91.88-КЖИ1-ТТ	Технические требования		
				Детали		
Б4		1		А-III-12 ГОСТ 5781-82* ℓ=1600	1	1.6 кг
Б4		2		А-III-12 ГОСТ 5781-82* ℓ=1600	1	1.4 кг
Б4		3		А-I-8 ГОСТ 5781-82* ℓ=270	7	0,11 кг
Б4		4		А-I-8 ГОСТ 5781-82* ℓ=120	2	0,05 кг

1. Поз. 4 приварить к каркасу после установки его в балку.

Привязан

Инв. №

Инв. № подл. | Подпись и дата | Взам. инв. №

ТП901-1-91.88-КЖИ1-С8

Разраб.	Шабанина		
Провер.	Андреева		
Ведущ.	Андреева		
Рук. гр.	Поболяева		01.88
Н. контр.	Жило		01.88
Гл. спец.	Ханин		01.88
Нач. отд.	Рабобойко		01.88

Сетка арматурная С8

Стадия	Масса	Масштаб
Р	3.87	—
Лист	Листов 1	

Госстрой СССР ГПИ Ленинградский ВОДОКАНАЛПРОЕКТ

Формат А4

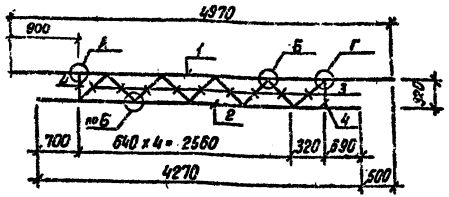

Формат	Зона	Поз.	Обозначение	Наименование	Кол.	Примеч.
				Документация		
А4			ТП901-1-91.88-КЖИ1-ТТ	Технические требования		
				Детали		
Б4		1		А-III-25 ГОСТ 5781-82* ℓ=4970	1	19.1 кг
Б4		2		А-III-25 ГОСТ 5781-82* ℓ=4270	1	16.5 кг
Б4		3		А-III-20 ГОСТ 5781-82* ℓ=370	9	1.0 кг
Б4		4		А-III-20 ГОСТ 5781-82* ℓ=270	2	0.7 кг
Б4				-115×2.5 ГОСТ 19903-74*	24 п.м.	2.26 кг
			Вес наплавленного металла:			0.48 кг

1. Узлы „А", „Б", „Г" см. стр. 24-КЖИ1-Узлы А,Б,В,Г,Д

Привязан

Инв.№

ТП901-1-91.88-КЖИ1-С9

Разработ.	Шабалина	
Провер.	Андреева	
Вед.инж.	Андреева	
Рук.гр.	Лобачева	
Н.контр.	Жихо	
Гл.спец.	Хакин	
Нач.отд.	Градобоева	

Сетка арматурная С9

Стадия	Масса	Масштаб
Р	51.9	—
Лист	Листов 1	

ГПИ Ленинградский ВОДОКАНАЛПРОЕКТ

Инв.№подл. | Подпись и дата | Взам.инв.№

Формат А4

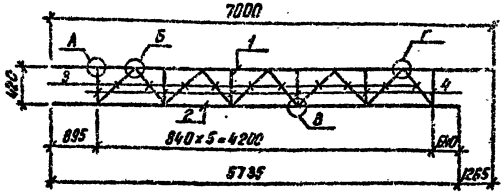

Формат	Зона	Поз.	Обозначение	Наименование	Кол.	Примеч.
				Документация		
А4			ТП901-1-91.88-КЖИ1-ТТ	Технические требования		
				Детали		
Б4		1		А-III-25 ГОСТ 5781-82* ℓ=7000	1	27 кг
Б4		2		А-III-25 ГОСТ 5781-82* ℓ=5735	1	22.1 кг
Б4		3		А-III-20 ГОСТ 5781-82* ℓ=515	10	1.3 кг
Б4		4		А-III-20 ГОСТ 5781-82* ℓ=365	6	1.0 кг
Б4				-115×2.5 ГОСТ 19903-74*	29 п.м.	2.26 кг
			Вес наплавленного металла.			0.75 кг

1. Узлы „А", „Б", „В", „Г" см. стр. 24-КЖИ1-Узлы А,Б; В; Г; Д

Привязан

Инв.№

ТП901-1-91.88 — КЖИ1-10

Разработ.	Шабалина	
Провер.	Андреева	
Вед.инж.	Андреева	
Рук.гр.	Лобачева	
Н.контр.	Жихо	
Гл.спец.	Хакин	
Нач.отд.	Градобоева	

Сетка арматурная С10

Стадия	Масса	Масштаб
	74.4	—
Лист	Листов 1	

ГПИ Ленинградский ВОДОКАНАЛПРОЕКТ

Инв.№подл. | Подпись и дата | Взам.инв.№

Формат А4

ТП901-1-91.88 Альбом IV

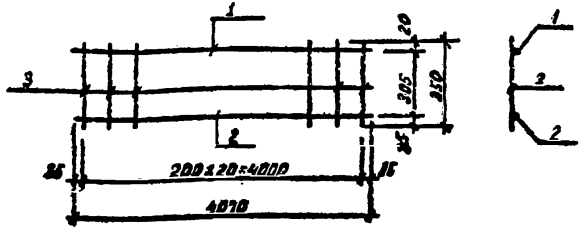

Формат	Зона	Поз.	Обозначение	Наименование	Кол.	Примеч.
				Документация		
А4			ТП901-1-91.88-КЖИ1-ТТ	Технические требования		
				Детали		
				ГОСТ 5781-82*		
Б4		1		А-III-10 ℓ=4070	1	25кг
Б4		2		А-III 20 ℓ=4070	1	10.1 кг
Б4		3		А-I-8 ℓ=350	21	0.14 кг

Привязан

Инв. №

ТП901-1-91.88 - КЖИ1-С11

Разраб.	Шабалина		
Провер.	Андреева		
Вед. инж.	Андреева		
Рук. гр.	Поваляева		01.89
Н. контр.	Жило		01.89
Гл. спец.	Ханин		01.89
Нач. отд.	Грабовойнов		01.89

Сетка арматурная С11

Стадия	Масса	Масштаб
Р	15.6	–

Лист | Листов 1

Госстрой СССР ГПИ Ленинградский ВОДОКАНАЛПРОЕКТ

Инв. № подл. | Подпись и дата | Взам. инв. №

Формат А4

ТП901-1-91.88 Альбом IV

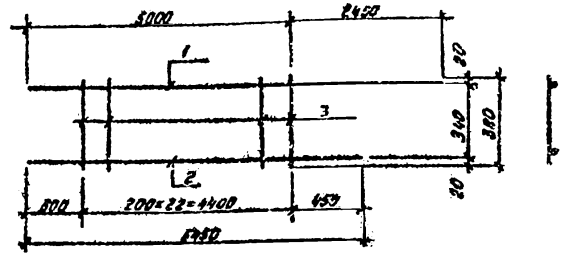

Формат	Зона	Поз.	Обозначение	Наименование	Кол.	Примеч.
				Документация		
А4			ТП901-1-91.88-КЖИ1-ТТ	Технические требования		
				Детали		
				ГОСТ 5781-82*		
Б4		1		А-III-16 ℓ=7450	1	11.8 кг
Б4		2		А-III-18 ℓ=5450	1	8.6 кг
Б4		3		А-I-8 ℓ=380	23	0.15 кг

Привязан

Инв. №

ТП901-1-91.88 -КЖИ1-С 12

Разработ.	Шабалина		
Провер.	Андреева		
Вед. инж.	Андреева		
Рук. гр.	Поваляева		01.89
Н. контр.	Жило		01.89
Гл. спец.	Ханин		01.89
Нач. отд.	Грабовойнов		01.89

Сетка арматурная С12

Стадия	Масса	Масштаб
Р	23.9	–

Лист | Листов 1

Госстрой СССР ГПИ Ленинградский ВОДОКАНАЛПРОЕКТ

Инв. № подл. | Подпись и дата | Взам. инв. №

25562-04 19

Формат А4

ТП901-1-91.88 Альбом IV

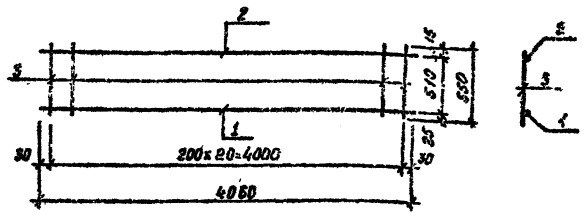

Формат	Зона	Поз.	Обозначение	Наименование	Кол.	Примеч.
				Документация		
А4			ТП901-1-91.88-КЖИ1-ТТ	Технические требования		
				Детали		
				ГОСТ 5781-82*		
Б4		1		А-III-22 ℓ=4060	1	12.2 кг
Б4		2		А-III-10 ℓ=4060	1	2.5 кг
Б4		3		А-I-8 ℓ=550	21	0.22 кг

Привязан

Инв. №

ТП901-1-91.88-КЖИ1-С13

Сетка арматурная С13

Разработ.	Шабалина		
Проверил	Андреева		
Вед.инж.	Андреева		
Рук.гр.	Поволяева		01.88
Н.контр.	Жило		01.88
Гл.спец.	Ханин		01.88
Нач.отд.	Градобойнова		01.88

Стадия	Масса	Масштаб
Р	19.3	—

Лист | Листов 1

Госстрой СССР
ГПИ Ленинградский
ВОДОКАНАЛПРОЕКТ

Формат А4

ТП901-1-91.88 Альбом IV

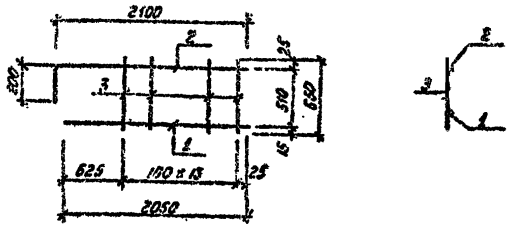

Формат	Зона	Поз.	Обозначение	Наименование	Кол.	Примеч.
				Документация		
А4			ТП901-1-91.88-КЖИ1-ТТ	Технические требования		
				Детали		
				ГОСТ 5781-82*		
Б4		1		А-III-10 ℓ=2050	1	1.3 кг
4		2		А-III-22 ℓ=2300	1	6.9 кг
Б4		3		А-I- ℓ=550	14	0.22 кг

Привязан

Инв. №

ТП901-1-91.88-КЖИ1-С14

Сетка арматурная С14

Разраб.	Шабалина		
Провер.	Андреева		
Вед.инж.	Андреева		
Рук.гр.	Поволяева		01.88
Н.контр.	Жило		01.88
Гл.спец.	Ханин		01.88
Нач.отд.	Градобойнова		01.88

Стадия	Масса	Масштаб
Р	11.3	—

Лист | Листов 1

Госстрой СССР
ГПИ Ленинградский
ВОДОКАНАЛПРОЕКТ

25562-04 20

Формат А4

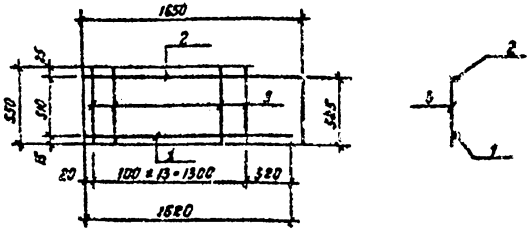

Формат	Зона	Поз.	Обозначение	Наименование	Кол.	Примеч.
				Документация		
А4			ТП901-1-91.88-КЖИ1-ТТ	Технические требования		
				Детали		
				ГОСТ 5781-82*		
Б4		1		А-III Ø10 ℓ=1620	1	1,0 кг
Б4		2		А-II Ø22 ℓ=2175	1	6,5 кг
Б4		3		А-I Ø8 ℓ=550	14	0,22 кг

Привязан

Инв. №

Взам. инв. № | Подпись и дата | Инв. № подл.

Разраб.	Шабалина		
Провер.	Андреева		
Вед. инж.	Андреева		
Рук. гр.	Подъяпева		
Н. контр.	Жило		
Гл. спец.	Ханич		
Нач. отд.	Грабовник		

ТП901-1-91.88 - КЖИ1-С15

Сетка арматурная С15

Стадия	Масса	Масштаб
Р	10,6	—
Лист	Листов 1	

Госстрой СССР ГПИ Ленинградский ВОДОКАНАЛПРОЕКТ

Формат А4

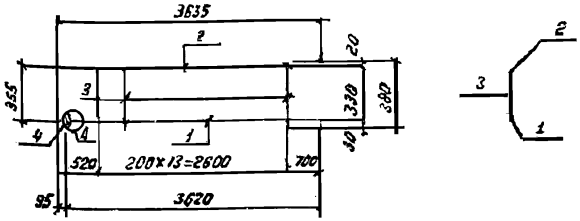

Формат	Зона	Поз.	Обозначение	Наименование	Кол.	Примеч.
				Документация		
А4			ТП901-1-91.88-КЖИ1-ТТ	Технические требования		
				Детали		
Б4		4		А-III Ø22 ГОСТ 5781-82* ℓ=3620	1	10,9 кг
Б4		2		А-II Ø22 ГОСТ 5781-82* ℓ=3990	1	12,0 кг
Б4		3		А-I Ø8 ГОСТ 5781-82* ℓ=380	14	0,15 кг
Б4		4		-80×8 ГОСТ 103-76* ℓ=60	1	0,23 кг

1. Узел „Д" см. стр. 24 – КЖИ1 - узлы А, Б, В, Г, Д.

Привязан

Инв. №

Взам. инв. № | Подпись и дата | Инв. № подл.

Разраб.	Шабалина		
Провер.	Андреева		
Вед. инж.	Андреева		
Рук. гр.	Подъяпева		
Н. контр.	Жило		
Гл. спец.	Ханич		
Нач. отд.	Грабовник		

ТП901-1-91.88 - КЖИ1-С15

Сетка арматурная С15

Стадия	Масса	Масштаб
Р	25,3	—
Лист	Листов 1	

Госстрой СССР ГПИ Ленинградский ВОДОКАНАЛПРОЕКТ

Формат А4

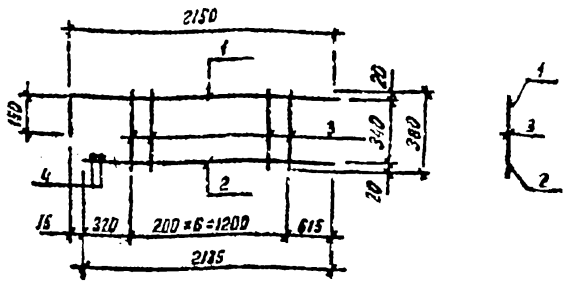

Формат	Зона	Поз.	Обозначение	Наименование	Кол.	Примеч.
				Документация		
А4			ТП901-1-91.88-КЖИ1-ТТ	Технические требования		
				Детали		
Б4		1		А-III-18 ГОСТ 5781-82* ℓ=2309	1	3.6кг
Б4		2		А-III-16 ГОСТ 5781-82* ℓ=2135	1	2,4кг
Б4		3		А-I-8 ГОСТ 5781-82* ℓ=380	7	0,15кг
Б4		4		А-I-8 ГОСТ 5781-82* ℓ=170	2	0,07кг

1. Поз.4 приварить к каркасу после установки его в балку.

Привязан

Инв.№

Подпись и дата | Взам. инв.№ | Инв.№ подл.

Разраб.	Шабалина		
Провер.	Андреева		
Вед.инж.	Андреева		
Рук.гр.	Побалуева		01.88
Н.контр.	Жила		02.88
Гл.спец.	Хонин		02.88
Нач.отд.	Трофимова		02.88

ТП901-1-91.88 - КЖИ1-С17

Сетка арматурная С17

Стадия	Масса	Масштаб
Р	8.2	—
Лист	Листов 1	

Госстрой СССР ГПИ Ленинградский ВОДОКАНАЛПРОЕКТ

Формат А4

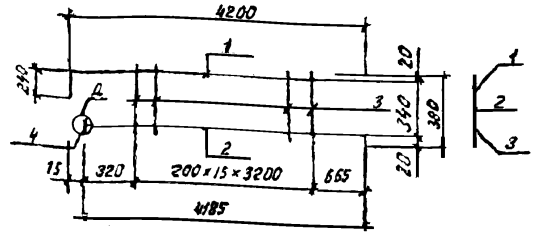

Формат	Зона	Поз.	Обозначение	Наименование	Кол.	Примеч.
				Документация		
А4			ТП901-1-91.88-КЖИ1-ТТ	Технические требования		
				Детали		
Б4		1		А-III-16 ГОСТ 5781-82* ℓ=4430	1	7.0кг
Б4		2		А-III-20 ГОСТ 5781-82* ℓ=4185	1	10,3кг
Б4		3		А-I-8 ГОСТ 5781-82* ℓ=380	17	0.15кг
Б4		4		-60×8 ГОСТ 103-76* ℓ=80	1	0.23кг

1. Узел Д* см. стр. 24 - КЖИ1 - узлы А,В,В',Г,Д

Привязан

Инв.№

Подпись и дата | Взам. инв.№ | Инв.№ подл.

Разраб.	Шабалина		
Провер.	Андреева		
Вед.инж.	Андреева		
Рук.гр.	Побалуева		01.88
Н.контр.	Жила		02.88
Гл.спец.	Хонин		02.88
Нач.отд.	Трофимова		02.88

ТП901-1-91.88 - КЖИ1-С18

Сетка арматурная С18

Стадия	Масса	Масштаб
Р	20.1	—
Лист	Листов 1	

Госстрой СССР ГПИ Ленинградский ВОДОКАНАЛПРОЕКТ

2556 04 22

Формат А4

ТП901-1-91.88 Альбом IV

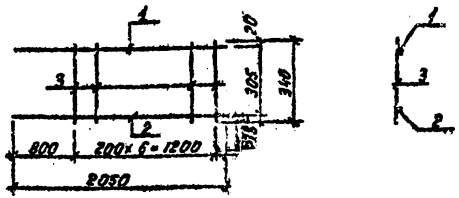

Формат	Зона	Поз.	Обозначение	Наименование	Кол.	Приме
				Документация		
А4			ТП901-1-91.88-КЖИ1-ТТ	Технические требования		
				Детали		
				ГОСТ 5781-82*		
Б4		1		А-III-16 ℓ=2050	1	3.3кг
Б4		2		А-II-10 ℓ=2050	1	1,3 кг
Б4		3		А-I-8 ℓ=340	7	0.13кг

Привязан

Инв. №

Разраб.	Шавалина		
Провер.	Андреева		
Вед.инж.	Андреева		
Рук.ер.	Поваляева		01.88
Н.контр.	Жило		
Гл.спец.	Ханин		
Нач.отд.	Грабовайнов		

Инв. № подл. | Подпись и дата | Взам. инв. №

ТП901-1-91.88-КЖИ1-С19

Сетка арматурная С19

Стадия	Масса	Масштаб
Р	5.5	—

Лист | Листов 1

Госстрой СССР ГПИ Ленинградский ВОДОКАНАЛПРОЕКТ

Формат А4

ТП901-1-91.88 Альбом IV

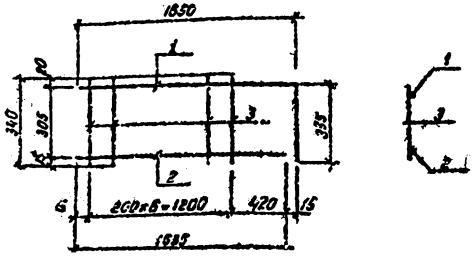

Формат	Зона	Поз.	Обозначение	Наименование		
				Документация		
А4			ТП901-1-91.88-КЖИ1-ТТ	Технические требования		
				Детали		
				ГОСТ 5781-82*		
Б4		1		А-III-16 ℓ=2005	1	3,3кг
Б4		2		А-III 10 ℓ=1655	1	1,0кг
Б4		3		А-I-8 ℓ=340	7	0,13кг

Привязан

Инв. №

Разраб.	Шавалина		
Провер.	Андреева		
Вед.инж.	Андреева		
Рук.ер.	Поваляева		01.88
Н.контр.	Жило		
Гл.спец.	Ханин		
Нач.отд.	Грабовайнов		

Инв. № подл. | Подпись и дата | Взам. инв. №

ТП901-1-91.88-КЖИ1-С20

Сетка арматурная С20

Стадия	Масса	Масштаб
Р	5.2	—

Лист | Листов 1

Госстрой СССР ГПИ Ленинградский ВОДОКАНАЛПРОЕКТ

25562-04 23

Формат А4

ТП901-1-91.88 Альбом IV

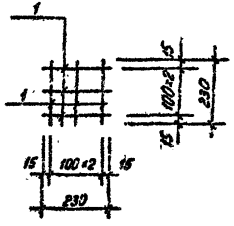

Формат	Зона	Поз.	Обозначение	Наименование	Кол.	Примеч.
				Документация		
А4			ТП901-1-91.88-КЖИ1-ТТ	Технические требования		
				Детали		
Б4		1		А-I-В; ГОСТ 5781-82* ℓ=230	6	0.1 кг
		1				

Привязан

Инв. №

ТП901-1-91.88-КЖИ1-С21

Разраб.	Костылева		
Провер.	Поваляева		
Вед инж.	Андреева		
Рук. гр.	Поваляева		02.88
Нормок.	Жило		02.88
Гл спец.	Ханин		02.88
Нач. отд.	Градобойнов		02.88

Сетка арматурная С21

Стадия	Масса	Масштаб
Р	0.6	—

Лист | Листов 1

Госстрой СССР
ГПИ Ленинградский
ВОДОКАНАЛПРОЕКТ

Инв. № подл. | Подпись и дата | Взам. инв. №

Формат А4

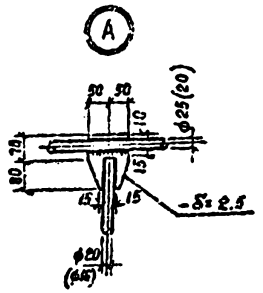

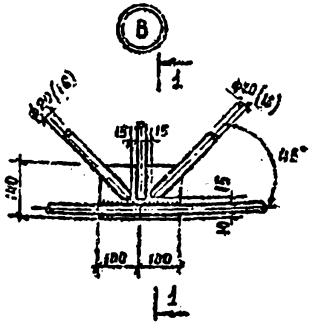

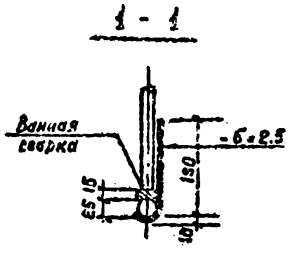

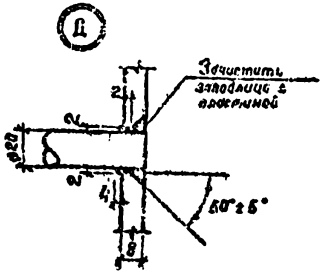

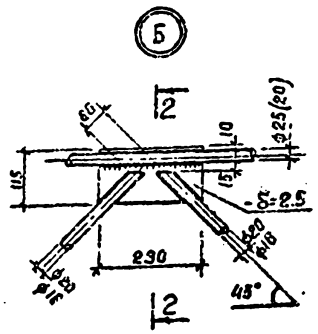

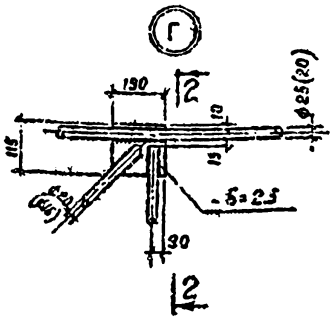

2-2

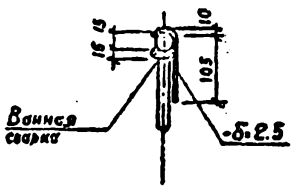

зоны сварки до 200°С. Перегрев металла при сварке не допустим.

2. Механические свойства шва при электроде Э50А марки УОНИ-13/55:
   а) предел текучести - 33-35 кг/мм²
   б) предел прочности - 50-60 кг/мм²

1. Соединение элементов сеток выполнять электросваркой при помощи электродов типа Э50А марки УОНИ-13/55.
2. Сварку арматурных сеток С4÷С6; С9; С10 выполнять ванным способом с использованием стальных несъемных ванн, формы ванны изготовите по месту из листа толщиной 1.5-2.5 мм.
   Длину подкладок (ванн) принять не менее 2ˣ диаметров сварных стержней. Зазор между свариваемыми стержнями принять не менее 15-12 мм.
   Допускается смещение прокладок (ванн) при ванной сварке в пределах ± 5 мм. Трещины в сварных стыках не допускаются.
   Для сокращения остаточных напряжений при сварке (зона остаточных напряжений распространяется на 50÷80 мм от шва) рекомендуется производить уравновешивание деформаций, за счет применения рациональной технологии сварки, а также подогрева

Инв. № подл. | Подпись и дата | Взам. инв. №

Привязан

Инв. №

Разраб.	Шабалина		
Провер.	Андреева		
Вед.инж.	Андреева		
Рук.гр.	Поваляева		
Н.контр.	Жила		
Гл.спец.	Ханин		
Нач.отд.	Разбойникова		

ТП901-1-91.88-КЖИ1-узлы А,Б,В,Г,Д

Узлы «А»; «Б»; «В»; «Г»; «Д»

Стадия	Масса	Масштаб
Р	-	-

Лист | Листов 1

Госстрой СССР
ГПИ Ленинградский
ВОДОКАНАЛПРОЕКТ

Формат А3

ТП 901-1-91.88 Альбом IV

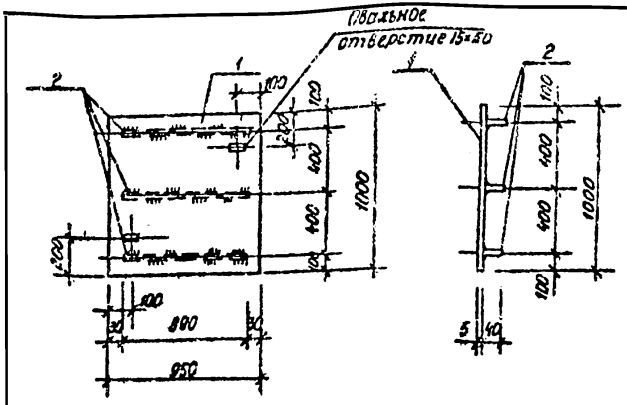

Формат	Зона	Поз.	Обозначение	Наименование	Кол.	Примеч.
				Документация		
А4			ТП901-1-91.88-КЖИ1-ТТ	Технические требования		
				Детали		
		1		Сталь листовая рифленая ГОСТ 8568-77* толщ. 4 мм	м² 0,65	31,7 кг
		2		-40×4 ГОСТ 103-76* L=690	3	1,1 кг

Привязан

Инв. № подл. | Подпись и дата | Взам. инв. №

ТП 901-1-91.88-КЖИ1-ЩП1

Разраб.	Костылева		
Провер.	Андреева		
Вед. инж.	Андреева		
Рук. гр.	Поварнева		
Нормок.	Жило		
Гл. спец.	Хонин		
Нач. отд.	Трофобайлова		

Щит ЩП1

Стадия	Масса	Масштаб
Р	35,0	1:25
Лист	Листов	

Госстрой СССР ГПИ Ленинградский ВОДОКАНАЛПРОЕКТ

Формат А4

ТП 901-1-91.88 Альбом IV

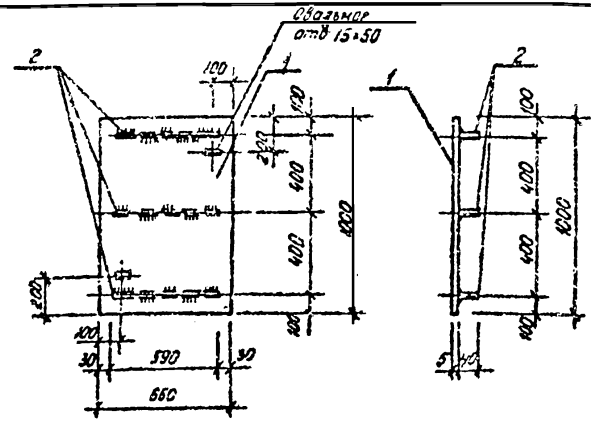

Формат	Зона	Поз.	Обозначение	Наименование	Кол.	Примеч.
				Документация		
А4			ТП901-1-91.88-КЖИ1-ТТ	Технические требования		
				Детали:		
		1		Сталь листовая рифленая ГОСТ 8568-77* толщ. 4 мм	м² 0,65	23,4 кг
		2		-40×4 ГОСТ 103-76* L=590	3	0,7 кг

Привязан

Инв. № подл. | Подпись и дата | Взам. инв. №

ТП 901-1-91.88-КЖИ1-ЩП2

Разраб.	Костылева		
Провер.	Андреева		
Вед. инж.	Андреева		
Рук. гр.	Поварнева		
Нормок.	Жило		
Гл. спец.	Хонин		
Нач. отд.	Трофобайлова		

Щит ЩП2

Стадия	Масса	Масштаб
Р	25,5	1:20
Лист	Листов	

Госстрой СССР ГПИ Ленинградский ВОДОКАНАЛПРОЕКТ

Формат А4

ТП 901-1-91.88 Альбом IV

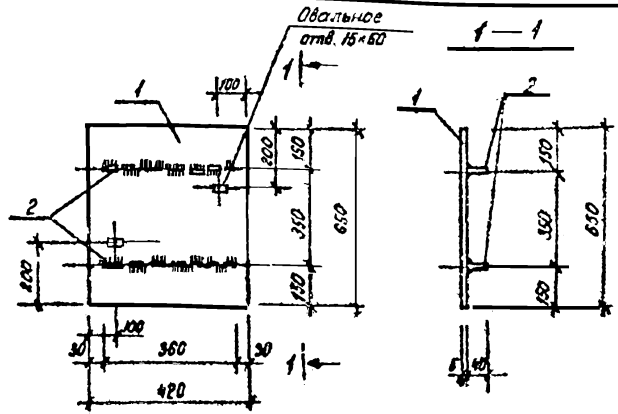

Формат	Зона	Поз.	Обозначение	Наименование	Кол.	Примеч.
				Документация		
А4			ТП 901-1-91.88-КЖИ-ТТ	Технические требования		
				Детали		
		1		Сталь листовая рифленая ГОСТ 8568-77* δ-4 мм	м² 0,27	9,1 кг
		2		-48×4 ГОСТ 103-76* ℓ-360	2	0,4 кг

Привязан

Инв. №

ТП 901-1-91.88-КЖИ-ШП3

				Стадия	Масса	Масштаб
Разраб.	Костылева		Щит ЩП3	Р	9,5	1:10
Провер.	Андреева			Лист	Листов 1	
Вед.инж.	Андреева			Госстрой СССР ГПИ Ленинградский ВОДОКАНАЛПРОЕКТ		
Рук.гр.	Позднеева					
Нормок.	Жилло					
Гл.спец.	Хонин					
Нач.отд.	Водовозова					

Инв. № подл. | Подпись и дата | Взам. инв. №

Формат А4

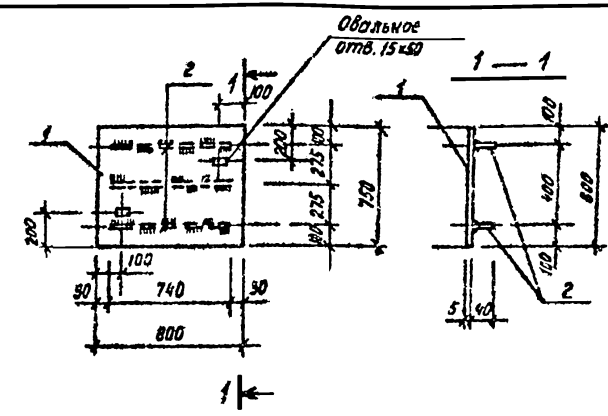

Формат	Зона	Поз.	Обозначение	Наименование	Кол.	Примеч.
				Документация		
4			ТП 901-1-91.88-КЖИ-ТТ	Технические требования		
				Детали		
		1		Сталь листовая рифленая ГОСТ 8568-77* δ-4 мм	м² 0,50	20,1 кг
		2		-40×4 ГОСТ 103-76* ℓ-740	3	0,9 кг

Привязан

Инв. №

ТП 901-1-91.88-КЖИ-ШП4

				Стадия	Масса	Масштаб
Разраб.	Костылева		Щит ЩП4	Р	22,8	1:20
Провер.	Андреева			Лист	Листов 1	
Вед.инж.	Андреева			Госстрой СССР ГПИ Ленинградский ВОДОКАНАЛПРОЕКТ		
Рук.гр.	Позднеева					
Нормок.	Жилло					
Гл.спец.	Хонин					
Нач.отд.	Водовозова					

Инв. № подл. | Подпись и дата | Взам. инв. №

Формат А4

ТП901-1-91.88 Альбом III

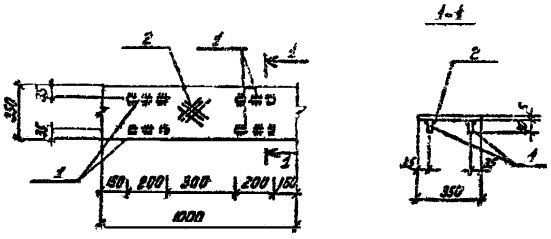

Формат	Зона	Поз.	Обозначение	Наименование	Кол.	Примеч.
				Документация		
А4			ТП901-1-91.88-КЖИ1-ТТ	Технические требования		
				Детали		
Б4		1		-30×6 ГОСТ 103-76* ℓ=200	4	
Б4		2		Сталь рифленая 6 мм ГОСТ 8568-77	0,35 м²	117 кг

Привязан

Инв. №

Подпись и дата | Взам. инв. №

ТП901-1-91.88 - КЖИ1 - ШП5

Провер.	Поволяева		
Инжен.	Попова		
Рук. гр.	Поволяева		01.91
Н. контр.	Жила		
Гл. спец.	Хонин		
Нач. отд.	Грабовенков		

Щит ШП5

Стадия	Масса	Масштаб
Р	12.8	б/м
Лист	Листов 1	

Госстрой СССР ГПИ Ленинградский ВОДОКАНАЛПРОЕКТ

Формат А4

Привязан

Инв. №

Подпись и дата | Взам. инв. №

Стадия	Масса	Масштаб
Лист	Листов 1	

Госстрой СССР ГПИ Ленинградский ВОДОКАНАЛПРОЕКТ

Формат А4

ТП901-1-91.88 Альбом IX

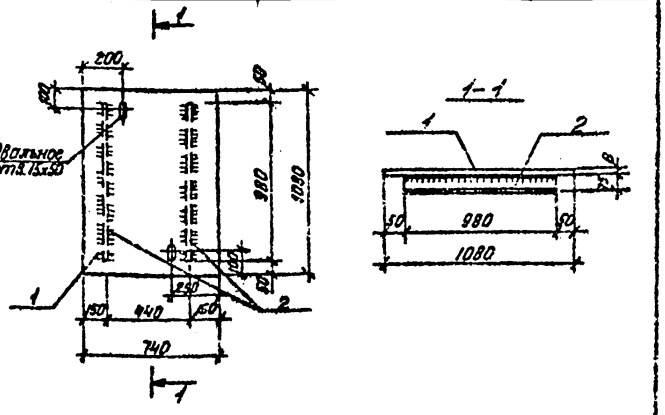

Формат	Зона	Поз.	Обозначение	Наименование	Кол.	Примеч.
				Документация		
А4			ТП901-1-91.88-КЖИ1-ТТ	Технические требования		
				Детали:		
Б4		1		Сталь листовая рифленая ГОСТ 8568-77* 8=8мм	0,19м²	52.7кг
Б4		2		L 75×50×5 ГОСТ 8510-86 ℓ=980	2	4.7кг

Привязан:

Инв.№

ТП901-1-91.88-КЖИ1-ЩП6

Провер.	Поволяева		Щит ЩП6	Стадия	Масса	Масштаб
Инженер	Попова			Р	62.2	1:20
Рук.гр.	Поволяева			Лист	Листов 1
Н.контр.	Жило			Госстрой СССР ГПИ «Ленинградский ВОДОКАНАЛПРОЕКТ»	
Гл.спец.	Тонин				
Нач.отд.	Грабовщикова				

Инв.№ подл. | Подпись и дата | Взам.инв.№ | Инв.№ дубл. | Подпись и дата

Формат А4

ТП901-1-91.88 Альбом IX

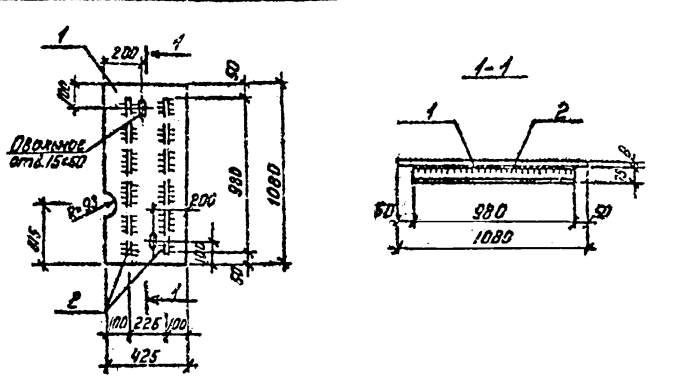

Формат	Зона	Поз.	Обозначение	Наименование	Кол.	Примеч.
				Документация		
А4			ТП901-1-91.88-КЖИ1-ТТ	Технические требования		
				Детали		
Б4		1		Сталь листовая рифленая ГОСТ 8568-77* 8=8мм	0,46м²	30.9кг
Б4		2		L 75×50×5 ГОСТ 8510-86 ℓ=980	2	4.7кг

Привязан

Инв.№

ТП901-1-91.88 - КЖИ1-ЩП7

Провер.	Поволяева		Щит-ЩП7	Стадия	Масса	Масштаб
Инженер	Попова			Р	40.1	1:20
Рук.гр.	Поволяева			Лист	Листов 1
Н.контр.	Жило			Госстрой СССР ГПИ «Ленинградский ВОДОКАНАЛПРОЕКТ»	
Гл.спец.	Тонин				
Нач.отд.	Грабовщикова				

Инв.№ подл. | Подпись и дата | Взам.инв.№ | Инв.№ дубл. | Подпись и дата

Формат А4

ТП901-1-91.88 Ал бом IV

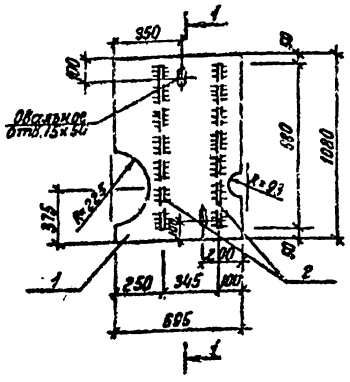

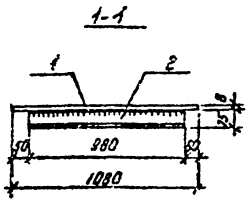

Формат	Зона	Поз.	Обозначение	Наименование	Кол.	Примеч.
				Документация		
А4			ТП901-1-91.88-КЖИ1-ТТ	Технические требования		
				Детали		
Б4		1		Сталь листовая рифленая ГОСТ 8568-77* δ=8 мм	Д66м²	44.0 кг
Б4		2		L75×50×5 ГОСТ 8510-86 ℓ=980	2	4.7 кг

Привязан

Инв. №

ТП901-1-91.88 -КЖИ1-ЩП8

Провер.	Поваляева		
Инженер	Попова		
Рук. гр.	Поваляева		01.88
Н. контр.	Жило		
Гл. спец.	Ханин		
Нач. отд.	Градобойнова		

Щит ЩП8

Стадия	Масса	Масштаб
Р	53.4	б/м

Лист | Листов 1

Госстрой СССР ГПИ Ленинградский ВОДОКАНАЛПРОЕКТ

Формат А4

Инв. № подл. | Подпись и дата | Взам. инв. №

ТП901-1-91.88 Альбом IV

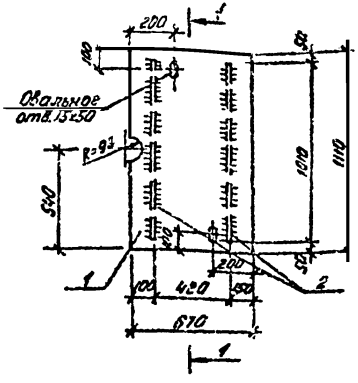

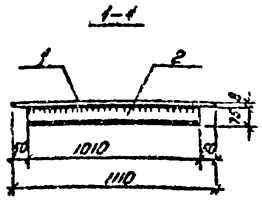

Формат	Зона	Поз.	Обозначение	Наименование	Кол.	Примеч.
				Документация		
А4			ТП901-1-91.88-КЖИ1-ТТ	Технические требования		
				Детали:		
Б4		1		Сталь листовая рифленая ГОСТ 8568-77* δ=8 мм	Д74м²	49,3 кг
Б4		2		L75×50×5 ГОСТ 8510-86 ℓ=1010	2	5,31 кг

Привязан

Инв. №

ТП901-1-91.88 -КЖИ1- ЩП9

Провер.	Поваляева		
Инженер	Попова		
Рук. гр.	Поваляева		01.88
Н. контр.	Жило		
Гл. спец.	Ханин		
Нач. отд.	Градобойнова		

ЩИТ ЩП9

Стадия	Масса	Масштаб
	60.3	б/м

Лист | Листов 1

Госстрой СССР ГПИ Ленинградский ВОДОКАНАЛПРОЕКТ

25562-04 30

Формат А4

Инв. № подл. | Подпись и дата | Взам. инв. №

ТП901-1-91.88 Альбом IV

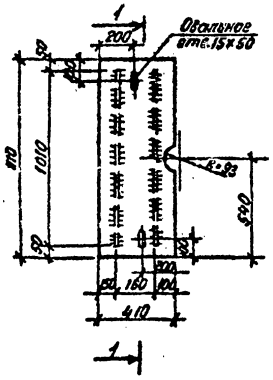

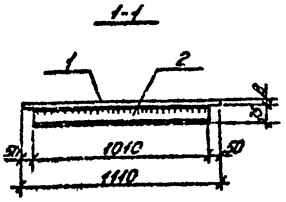

Формат	Зона	Поз.	Обозначение	Наименование	Кол.	Примеч.
				Документация		
А4			ТП901-1-91.88-КЖИ1-ТТ	Технические требования		
				Детали:		
Б4		1		Сталь листовая рифленая ГОСТ 8568-77* б=8мм	0,45м	30,0 кг
Б4		2		L75×50×5 ГОСТ 8510-86 ℓ=1010	2	5,3 кг

Привязан

инв. №

Взам. инв. №

Подпись и дата

Инв. № подл.

ТП901-1-91.88-КЖИ1-ЩП10

Щит ЩП 10

Стадия	Масса	Масштаб
Р	40.6	б/м

Лист | Листов 1

Госстрой СССР ГПИ Ленинградский ВОДОКАНАЛПРОЕКТ

Провер.	Поваляева		
Инженер.	Попова		
Рук.ер.	Поваляева		
Н.контр.	Жило		
Гл.спец.	Ханин		
Нач.отд.	Градобойнова		

Формат А4

ТП901-1-91.88 Альбом IV

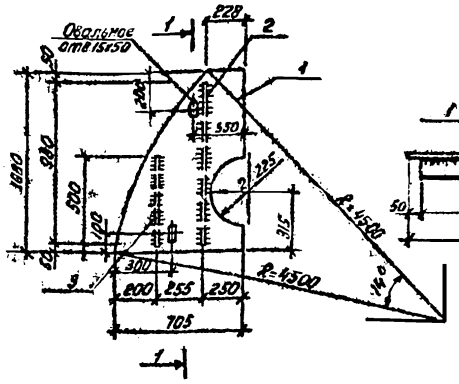

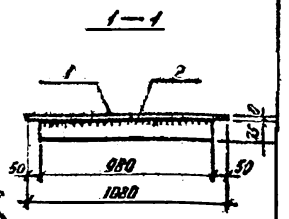

Формат	Зона	Поз.	Обозначение	Наименование	Кол.	Примеч.
				Документация		
А4			ТП901-1-91.88-КЖИ1-ТТ	Техничс ие требования		
				Детали:		
Б4		1		Сталь листовая рифленая ГОСТ 8568-77* б=8мм	0,52м	34,7 кг
Б4		2		L75×50×5 ГОСТ 8510-86 ℓ=980	1	4,7 кг
Б4		3		L75×50×5 ГОСТ 8510-86 ℓ=500	1	2,4 кг

Привязан

инв. №

Взам. инв. №

Подпись и дата

Инв. № подл.

ТП901-1-91.88-КЖИ1-ЩП11

Щит ЩП11

Стадия	Масса	Масштаб
Р	41.8	б/м

Лист | Листов 1

Госстрой СССР ГПИ Ленинградский ВОДОКАНАЛПРОЕКТ

Провер.	Поваляева		
Инженер.	Попова		
Рук.ер.	Поваляева		
Гл.спец.	Ханин		
Н.контр.	Жило		
Нач.отд.	Градобойнова		

25562-04 31

Формат А4

ТП901-1-91.88 Альбом IV

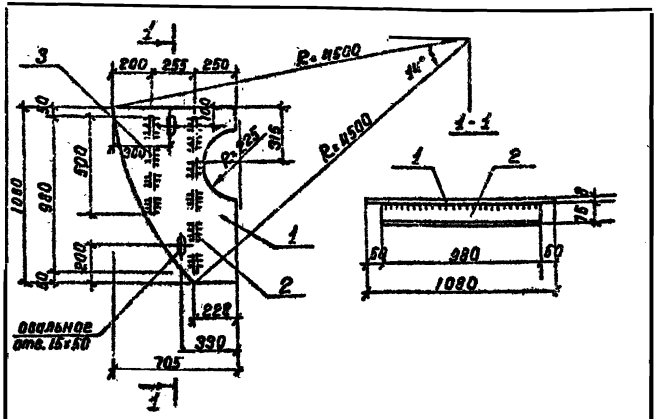

Формат	Зона	Поз.	Обозначение	Наименование	Кол.	Приме-чание
				Документация		
А4			ТП901-1-91.88-КЖИ1-ТТ	Технические требования		
				Детали:		
Б4		1		Сталь листовая рифленая ГОСТ 8568-77* δ=8 мм	0.52 м²	34.7 кг
Б4		2		L 75×50×5 ГОСТ 8510-86* ℓ=980	1	4.7 кг
Б4		3		L 75×50×5 ГОСТ 8510-86 ℓ=500	1	2.4 кг

Привязан

Инв. №

Подпись и дата | Взам. инв. №

ТП901-1-91.88-КЖИ1-ЩП12

Щит ЩП12	Стадия	Масса	Масштаб
	Р	41.8	б/м
	Лист	Листов 1	
	Госстрой СССР ГПИ Ленинградский ВОДОКАНАЛПРОЕКТ		

Провер. Поваляева
Инженер Попова
Рук. гр. Поваляева
Н. контр. Жила
Гл. спец. Ханин
Нач. отд. Гвадобайнара

Инв. № подл.

Формат А4

ТП901-1-91.88 Альбом IV

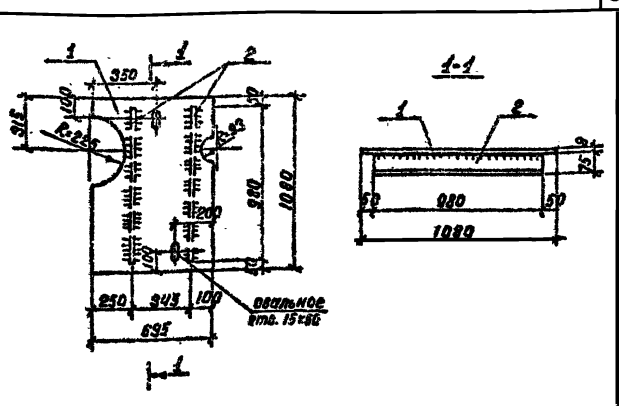

Формат	Зона	Поз.	Обозначение	Наименование	Кол.	Приме-чание
				Документация		
А4			ТП901-1-91.88-КЖИ1-ТТ	Технические требования		
				Детали:		
Б4		1		Сталь листовая рифленая ГОСТ 8568-77* δ=8 мм	0.66 м²	44.0 кг
Б4		2		L 75×50×5 ГОСТ 8510-86* ℓ=980	2	4.7 кг

Привязан

Инв. №

Подпись и дата | Взам. инв. №

ТП901-1-91.88-КЖИ1-ЩП13

Щит ЩП13	Стадия	Масса	Масштаб
	Р	53.4	б/м
	Лист	Листов 1	
	Госстрой СССР ГПИ Ленинградский ВОДОКАНАЛПРОЕКТ		

Провер. Поваляева
Инженер Попова
Рук. гр. Поваляева
Н. контр. Жила
Гл. спец. Ханин
Нач. отд. Гвадобайнара

Инв. № подл.

Формат А4

ТП901-1-91.88 Альбом IV

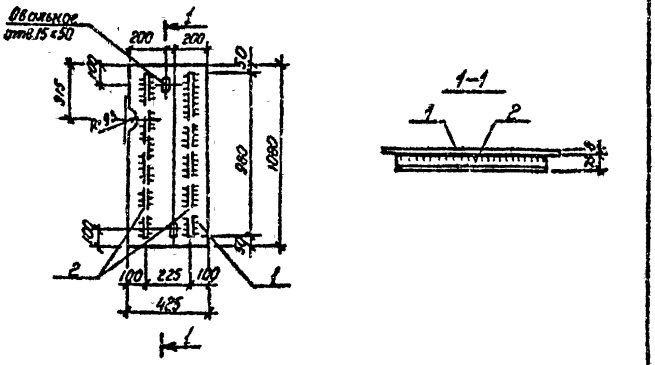

Формат	Зона	Поз.	Обозначение	Наименование	Кол.	Примеч.
				Документация		
А4			ТП901-1-91.88-КЖИ1-ТТ	Технические требования		
				Детали		
Б4		1		Сталь листовая рифленая ГОСТ 8568-77* ℓ=8мм	0.46м²	30.7кг
Б4		2		1.75×50×5 ГОСТ 8510-86 ℓ=980	2	4.7кг

Привязан

Инв.№

ТП901-1-91.88 -КЖИ1-ЩП14

ЩИТ ЩП14

Стадия	Масса	Масштаб
Р	40.1	б/м

Лист | Листов 1

Госстрой СССР ГПИ Ленинградский ВОДОКАНАЛПРОЕКТ

Провер.	Поваляева		
Инженер	Попова		
Рук.ер.	Поваляева		01.88
Н.кон.р.	Жило		
Гл.спец.	Ханин		
Нач.отд.	Градобоинова		

Инв.№ подл. | Подпись и дата | Взам.инв.№

Формат А4

ТП901-1-91.88 Альбом IV

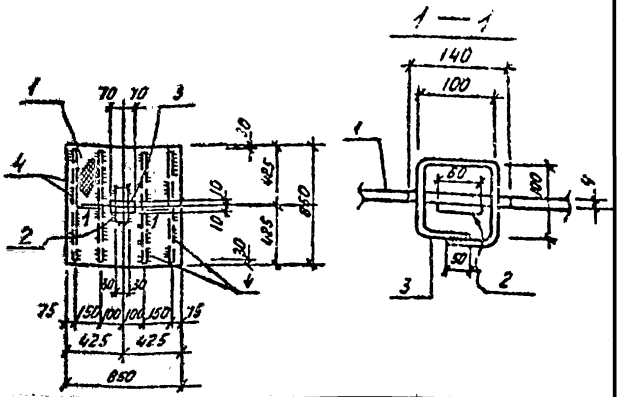

Формат	Зона	Поз.	Обозначение	Наименование	Кол.	Примеч.
				Документация		
А4			ТП901-1-91.88-КЖИ1-ТТ	Технические требования		
				Детали		
Б4		1		Ст.рифл.ГОСТ 8568-77* ℓ=4мм	0.723 м²	24.1кг
Б4		2		-60×6 ГОСТ 103-76* ℓ=100	1	0.3кг
Б4		3		Л-I-10 ГОСТ 5761-82* ℓ=450	1	0.3кг
Б4		4		-40×4 ГОСТ 103-76* ℓ=790	4	1.0кг

Привязан

Инв.№

ТП901-1-91.88 -КЖИ1-ЩП15

ЩИТ ЩП15

Стадия	Масса	Масштаб
Р	28.8	б/м

Лист | Листов 1

Госстрой СССР ГПИ Ленинградский ВОДОКАНАЛПРОЕКТ

Провер.	Поваляева		
Инженер	Попова		
Рук.ер.	Поваляева		01.88
Норм.к.	Жило		02.88
Гл.спец.	Ханин		
Нач.отд.	Градобоинова		

Инв.№ подл. | Подпись и дата | Взам.инв.№

25562 04 33

Формат А4

ТП901-1-91.88 Альбом IV

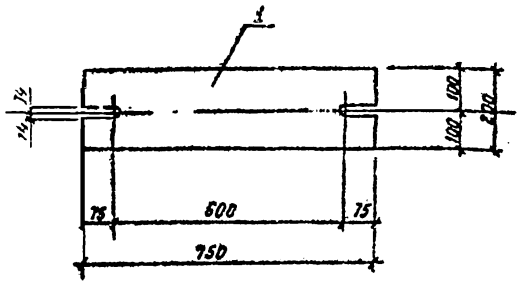

Формат	Зона	Поз.	Обозначение	Наименование	Кол.	Примеч.
				Документация		
А4			ТП901-1-91.88-КЖИ1-ТТ	Технические требования		
				Детали		
Б4		1		200×28 ГОСТ 103-76* l=750	1	23.6 кг

Привязан

Инв. №

ТП901-1-91.88-КЖИ1-МС1

Провер.	Андреева		
Разраб.	Котова		
Ведущ. инж.	Андреева		
Рук. ер.	Поваляева		02.88
Н. контр.	Жила		02.88
Гл. спец.	Ханин		02.88
Нач. отд.	Градобойнова		02.88

Изделие соединительное МС1

Стадия	Масса	Масштаб
Р	23.6	1:10

Лист | Листов 1

Госстрой СССР ГПИ Ленинградский ВОДОКАНАЛПРОЕКТ

Формат А4

Взам. инв. № | Подпись и дата | Инв. № подл.

Привязан

Инв. №

Стадия	Масса	Масштаб

Лист | Листов 1

Госстрой СССР ГПИ Ленинградский ВОДОКАНАЛПРОЕКТ

25 52-04 34

ТП901-1-91.88 Альбом IV

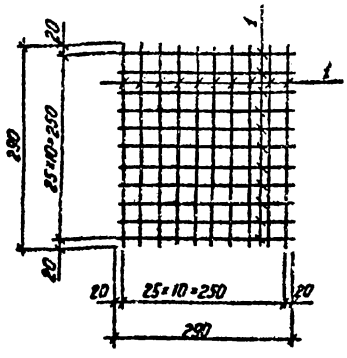

Формат	Зона	Поз.	Обозначение	Наименование	Кол.	Примеч.
				Документация		
А4			ТП901-1-91.88-КЖИ1-ТТ	Технические требования		
				Детали		
Б4		1		А-I-10 ГОСТ 5781-82* l=290	22	0.17 кг

Привязан

Инв. №

Провер.	Поваляева		
Инженер	Попова		
Рук. гр.	Поваляева		02.88
Н. контр.	Жило		02.88
Гл. спец.	Ханин		
Нач. отд.	Традобайнов		

ТП901-1-91.88-КЖИ1-Рш1

Решетка Рш1

Стадия	Масса	Масштаб
Р	3.74	б/м

Лист | Листов 1

Госстрой СССР
ГПИ Ленинградский
ВОДОКАНАЛПРОЕКТ

Инв. № подл. | Подпись и дата | Взам. инв. №

Формат А4

ТП901-1-91.88 Альбом IV

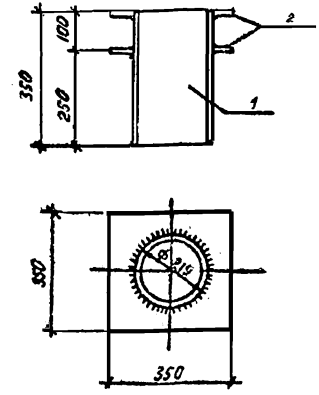

Формат	Зона	Поз.	Обозначение	Наименование	Кол.	Примеч.
				Документация		
А4			ТП901-1-91.88-КЖИ1-ТТ	Технические требования		
				Детали:		
Б4		1		ТР. 219×4.5 ГОСТ 10704-76* l=350	1	9.2 кг
Б4		2		-350×10 ГОСТ 19903-74* l=350	2	8.74

Привязан

Инв. №

Провер.	Поваляева		
Инженер	Попова		
Рук. гр.	Поваляева		02.88
Н. контр.	Жило		02.88
Гл. спец.	Ханин		
Нач. отд.	Традобайнов		

ТП901-1-91.88-КЖИ1-М1

Изделие закладное М1

Стадия	Масса	Масштаб
Р	26.68	б/м

Лист | Листов 1

Госстрой СССР
ГПИ Ленинградский
ВОДОКАНАЛПРОЕКТ

Инв. № подл. | Подпись и дата | Взам. инв. №

25562-04 35

Формат А4

ТП901-1-91.88 Альбом IV

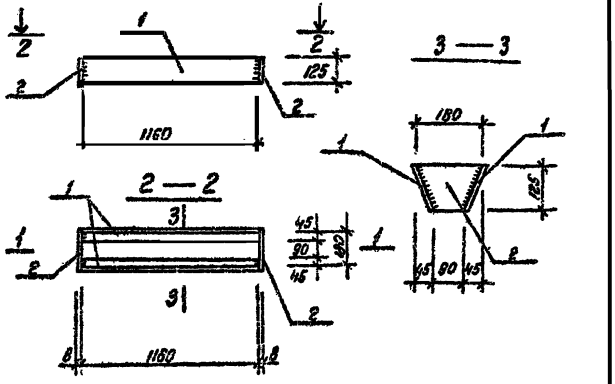

Формат	Зона	Поз.	Обозначение	Наименование	Кол.	Примеч.
				Документация		
А4			ТП901-1-91.88-КЖИ-ТТ	Технические требования		
				Детали		
Б4		1		-140×8 ГОСТ 103-76" ℓ=1160	2	10.0 кг
Б4		2		-125×8 ГОСТ 103-76" ℓ=200	2	1.6 кг

Привязан

Инв. №

Взам. инв. №

Подпись и дата

Инв. № подл.

Разраб.	Костылева		
Провер.	Поваляева		
Вед. инж.	Андреева		
Рук. гр.	Поваляева		
Нормок.	Жило		
Гл. спец.	Ханин		
Нач. отд.	Градовойнова		

ТП901-1-91.88-КЖИ1-М2

Закладное изделие М2

Стадия	Масса	Масштаб
Р	23.2	—

Лист | Листов 1

Госстрой СССР ГПИ Ленинградский ВОДОКАНАЛПРОЕКТ

Формат А4

ТП901-1-91.88 Альбом IV

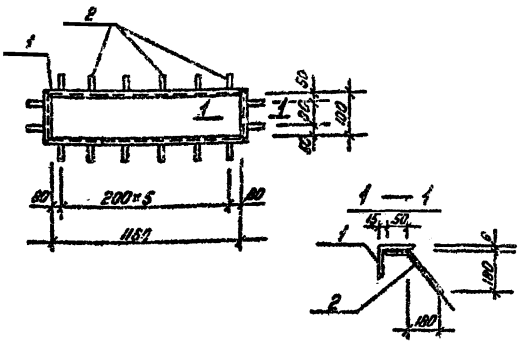

Формат	Зона	Поз.	Обозначение	Наименование	Кол.	Примеч.
				Документация		
А4			ТП901-1-91.88-КЖИ-ТТ	Технические требования		
				Детали		
Б4		1		L 75×6 ГОСТ 8509-86	п.м. 3.5	1 п.м. 6.9 кг
Б4		2		А-III-12 ГОСТ 5781-82* ℓ=300	16	0.3 кг

Привязан

Инв. №

Взам. инв. №

Подпись и дата

Инв. № подл.

Разраб.	Костылева		
Провер.	Поваляева		
Вед. инж.	Андреева		
Рук. гр.	Поваляева		
Нормок.	Жило		
Гл. спец.	Ханин		
Нач. отд.	Градовойнова		

ТП901-1-91.88-КЖИ1-М4

Закладное изделие М4

Стадия	Масса	Масштаб
Р	27.6	1.25

Лист | Листов 1

Госстрой СССР ГПИ Ленинградский ВОДОКАНАЛПРОЕКТ

25562-04 36

Формат А4

ТП 901-1-91.88 Альбом IV

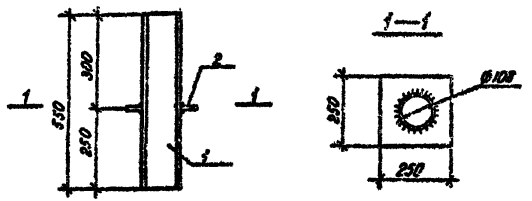

Формат	Зона	Поз.	Обозначение	Наименование	Кол.	Примеч.
				Документация		
А4			ТП901-1-91.88-КЖИ1-ТТ	Технические требования		
				Детали:		
Б4				тр108×4 ГОСТ 10704-76* ℓ=550	1	5.64
Б4				-250×10 ГОСТ 19903-74* ℓ=250	1	4.9

Привязан

Инв. №

ТП901-1-91.88-КЖИ1-М6

Изделие закладное М6

Стадия	Масса	Масштаб
Р	10.54	б/м
Лист	Листов 1	

Госстрой СССР ГПИ Ленинградский ВОДОКАНАЛПРОЕКТ

Копировал

Формат А4

ТП 901-1-91.88 Альбом IV

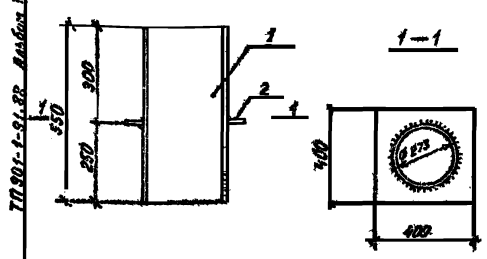

Формат	Зона	Поз.	Обозначение	Наименование	Кол.	Примеч.
				Документация		
А4			ТП901-1-91.88-КЖИ1-ТТ	Технические требования		
				Детали:		
Б4				тр 273×4,5 ГОСТ 10704-76* ℓ=550	1	18.39
Б4				-400×10 ГОСТ 10903-74* ℓ=400	1	12.56

Привязан

Инв. №

ТП901-1-91.88-КЖИ1-М5

Изделие закладное. М5

Стадия	Масса	Масштаб
Р	28.95	б/м
Лист	Листов 1	

Госстрой СССР ГПИ Ленинградский ВОДОКАНАЛПРОЕКТ

Копировал

Формат А4

ТП901-1-91.88 Альбом IV

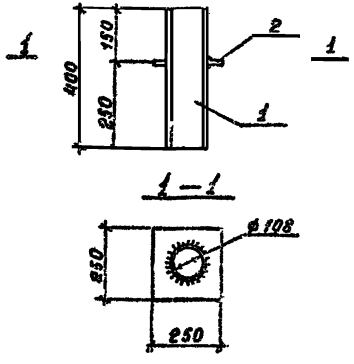

Формат	Зона	Поз.	Обозначение	Наименование	Кол.	Примеч.
				Документация		
Б4			ТП901-1-91.88-КЖИ1-ТТ	Технические требования		
				Детали:		
Б4		1		тр. 108×4 ГОСТ 10704-76* ℓ=400	1	4,1 кг
Б4		2		-250×10 ГОСТ 19903-74* ℓ=250	1	4,9 кг

Привязан

Инв. №

Взам. инв. №

Подпись и дата

Инв. № подл.

Провер.	Поваляева		
Инженер	Попова		
Рук. гр.	Поваляева		12.88
Н. контр.	Жило		02.88
Гл. спец.	Ханин		02.88
Нач. отд.	Градобойнова		02.88

ТП901-1-91.88 - КЖИ1 - М7

Изделие закладное М7

Стадия	Масса	Масштаб
7	9	б/м

Лист | Листов 1

Госстрой СССР
ГПИ Ленинградский
ВОДОКАНАЛПРОЕКТ

Формат А4

ТП901-1-91.88 Альбом IV

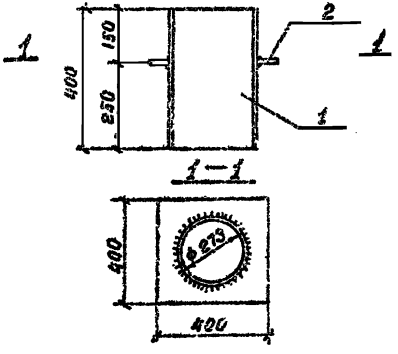

Формат	Зона	Поз.	Обозначение	Наименование	Кол.	Примеч.
				Документация		
А4			ТП901-1-91.88-КЖИ1-ТТ	Технические требования		
				Детали:		
Б4		1		тр. 273×4 ГОСТ 10704-76* ℓ=400	1	11,92 кг
Б4		2		-400×10 ГОСТ 19903-74* ℓ=400	1	12,56 кг

Привязан

Инв. №

Взам. инв. №

Подпись и дата

Инв. № подл.

Провер.	Поваляева		
Инженер	Попова		
Рук. гр.	Поваляева		12.88
Н. контр.	Жило		02.88
Гл. спец.	Ханин		02.88
Нач. отд.	Градобойнова		02.88

ТП901-1-91.88 - КЖИ1 - М8

Изделие закладное М8

Стадия	Масса	Масштаб
Р	24,48	б/м

Лист | Листов 1

Госстрой СССР
ГПИ Ленинградский
ВОДОКАНАЛПРОЕКТ

25562-04 38

Формат А4

Копия Верна

ТП901-1-91.88 Альбом III

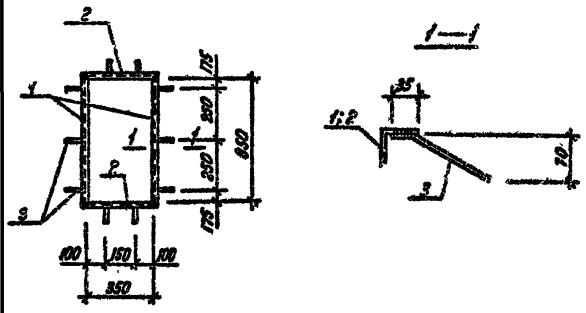

Формат	Зона	Поз.	Обозначение	Наименование	Кол.	Примеч.
				Документация		
А4			ТП901-1-91.88-КЖИ1-ТТ	Технические требования		
				Детали		
		1		∠ 50×5* ГОСТ 8509-86 ℓ=850	2	3.7кг
		2		∠ 50×5 ГОСТ 8509-86 ℓ=450	2	1.9кг
		3		А-III-В; ГОСТ 5781-82* ℓ=250	10	0.1кг

Привязан

Инв. №

Подпись и дата | Взам. инв. №

ТП901-1-91.88-КЖИ1-Р1.

Разраб.	Костылева		
Провер.	Андреева		
Вед. инж.	Андреева		
Рук. гр.	Лобачева		
Нормок.	Жило		
Гл. спец.	Ханин		
Нач. отд.	Грабовский		

Рама Р1

Стадия	Масса	Масштаб
Р	12.2	1:20 1:5

Лист | Листов 1

Госстрой СССР ГПИ Ленинградский ВОДОКАНАЛПРОЕКТ

Формат А4

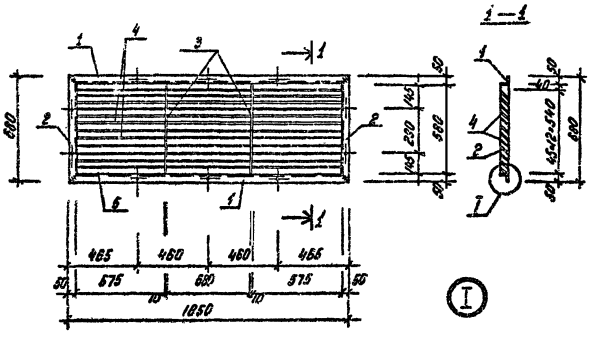

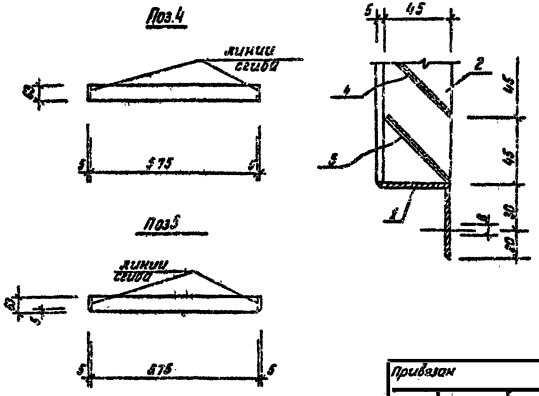

Формат	Зона	Поз.	Обозначение	Наименование	Кол.	Примечание
				Документация		
А4			ТП901-1-91.88-КЖИ1-ТТ	Технические		
				требования		
				Детали		
Б4		1		L 50×5 ГОСТ 8509-86 ℓ=1850	2	7.0 кг
Б4		2		L 50×5 ГОСТ 8509-86 ℓ=580	2	2.2 кг
Б4		3		-45×6 ГОСТ 19903-74* ℓ=578	2	1.0 кг
Б4		4		-63×1,5 ГОСТ 19903-74* ℓ=585	36	0.31 кг
Б4		5		-63×1,5 ГОСТ 19903-74* ℓ=585	3	0.31 кг

1. Отверстия ф 6 мм сверленные зенкованные с одной стороны
2. Сварные швы толщиной 5 мм за исключением перьев, которые привариваются швом 2 мм.
3. Варить тонким электродом, соблюдая режим сварки тонколистовых элементов.

Проверил	Андреева			ТП901-1-91.88 - КЖИ1-Р2		
Разраб.	Котова			Решетка жалюзийная Р2	Стадия	Масса	Масштаб
Вед.инж.	Андреева				Р	32,5	1:10 1:20
Рук.гр.	Поваляева				Лист	Листов 1	
Н.контр.	Жило				Госстрой СССР ГПИ Ленинградский ВОДОКАНАЛПРОЕКТ		
Гл.спец.	Ханин						
Нач.отд.	Грабовойнова						

Привязан

инв. №

Инв. № подл. | Подпись и дата | Взам. инв. №

ТП901-1-91.88 Альбом IV

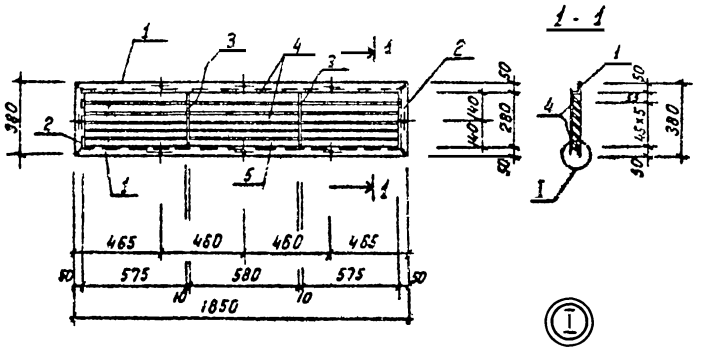

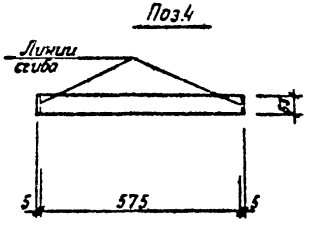

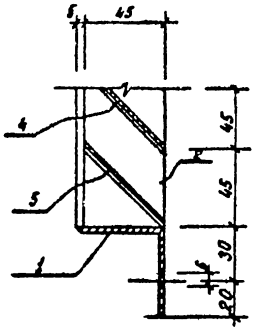

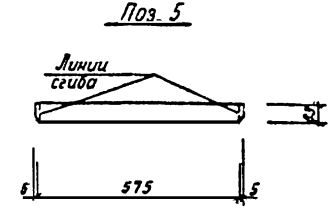

Формат	Зона	Поз.	Обозначение	Наименование	Кол.	Примеч.
				Документация		
А4			ТП901-1-91.88-КЖИ1-ТТ	Технические требования		
				Детали		
Б4		1		L50×5 ГОСТ 8509-86 ℓ=1850	2	7.0 кг
Б4		2		L50×5 ГОСТ 8509-86 ℓ=380	2	1,43 кг
Б4		3		45×6 ГОСТ 19903-74 ℓ=278	2	0,47 кг
Б4		4		63×1.5 ГОСТ 19903-74 ℓ=585	15	0,31 кг
Б4		5		63×1.5 ГОСТ 19903-74 ℓ=585	3	0,31 кг

1. Отверстия ф 6 мм сверленные зенкованные с одной стороны.
2. Сварные швы толщиной 5 мм за исключением перьев, которые привариваются швом 2 мм
3. Варить тонким электродом, соблюдая режим сварки тонколистовых элементов.

Провер.	Андреева		
Разраб.	Котова		
Вед. инж.	Андреева		
Рук. гр.	Поваляева		
Н. контр.	Жила		
Гл. спец.	Ханин		
Нач. отд.	Довойнова		

Привязан

Инв. №

ТП901-1-91.88 - КЖИ1-Р3

Решетка жалюзийная Р3

Стадия	Масса	Масштаб
Р	23.4	1:20 1:10

Лист | Листов 1

Госстрой СССР ГПИ Ленинградский ВОДОКАНАЛПРОЕКТ

25562-04 (41) Формат А3

gost.e-ecolog.ru