ТИПОВОЙ ПРОЕКТ
708-57.90

СКЛАД

ПЫЛЕВИДНЫХ СТРОИТЕЛЬНЫХ МАТЕРИАЛОВ
ПРИРЕЛЬСОВЫЙ СИЛОСНОГО ТИПА
/МОБИЛЬНЫЙ/ ВМЕСТИМОСТЬЮ 0,5 ТЫС.Т

Альбом Ч

24533 -04

gost.e-ecolog.ru

ТИПОВОЙ ПРОЕКТ
708-57.90
СКЛАД ПЫЛЕВИДНЫХ СТРОИТЕЛЬНЫХ МАТЕРИАЛОВ ПРИРЕЛЬСОВЫЙ СИЛОСНОГО ТИПА /МОБИЛЬНЫЙ/ ВМЕСТИМОСТЬЮ 0,5 ТЫС. Т

АЛЬБОМ 4

ПЕРЕЧЕНЬ АЛЬБОМОВ

АЛЬБОМ 1	ПЗ	ПОЯСНИТЕЛЬНАЯ ЗАПИСКА
	ТХ	ТЕХНОЛОГИЯ ПРОИЗВОДСТВА
	СС	СВЯЗЬ И СИГНАЛИЗАЦИЯ
	ВС	ВОЗДУХОСНАБЖЕНИЕ
АЛЬБОМ 2	АР	АРХИТЕКТУРНЫЕ РЕШЕНИЯ
	КЖ	КОНСТРУКЦИИ ЖЕЛЕЗОБЕТОННЫЕ
	КЖИ	СТРОИТЕЛЬНЫЕ ИЗДЕЛИЯ
	ОВ	ОТОПЛЕНИЕ И ВЕНТИЛЯЦИЯ
	ВК	ВОДОПРОВОД И КАНАЛИЗАЦИЯ
АЛЬБОМ 3	КМ	КОНСТРУКЦИИ МЕТАЛЛИЧЕСКИЕ
АЛЬБОМ 4	ЭМ	СИЛОВОЕ ЭЛЕКТРООБОРУДОВАНИЕ
	ЭО	ЭЛЕКТРИЧЕСКОЕ ОСВЕЩЕНИЕ
АЛЬБОМ 5	ЭМН	ЗАДАНИЕ ЗАВОДУ-ИЗГОТОВИТЕЛЮ НА КОМПЛЕКТНЫЕ ЭЛЕКТРОТЕХНИЧЕСКИЕ УСТРОЙСТВА
АЛЬБОМ 6	СО	СПЕЦИФИКАЦИЯ ОБОРУДОВАНИЯ
АЛЬБОМ 7	ВМ	ВЕДОМОСТИ ПОТРЕБНОСТИ В МАТЕРИАЛАХ
АЛЬБОМ 8	С	СМЕТЫ

РАЗРАБОТАН:

Промтрансниипроектом
Главный инженер института В.И.Поляков
Главный инженер проекта Г.Б.Бокитько

Харьковским Промстройниипроектом
Главный инженер института Н.Ф. Довгий
Главный инженер проекта Л.В.Туринский

Укрниипроектстальконструкцией
Зам.главного инженера института О.И.Шумицкий
Главный инженер проекта А.К.Юсупов

Донецким отделением Промтрансниипроекта
Главный инженер отделения Е.А.Ромашова
Главный инженер проекта Е.И.Белянский

Волгоградским отделением Тяжпромэлектропроекта
Главный инженер отделения Б.М.Ермолаев
Главный инженер проекта Ю.Г. Егоров

Утвержден Госстроем СССР
Протокол от 18 января 1990г. № 1

Введен в действие Промтрансниипроектом
Приказ от 29 августа 1990г. № 93

Альбом 4

Содержание альбома N4

NN листов	Наименование и обозначение документов. Наименование листа	Стр.
	ЭМ. Силовое электрооборудование	
1...3	Общие данные	3...5
4	Схема технологическая	6
5...7	Щит ASB. Схема одолинейная	7...9
8	Пневмоподъемники. Механизмы 5...8. Цепи управления циклонами-разгрузителями. Схема принципиальная	10
9	Лебедка маневровая. Механизм 3. Насос пневмовинтовой. Механизм 9. Схема принципиальная	11
10	Насос дренажный. Механизм 10. Вентиляторы В1, П1. Механизмы 13, 14. Схема принципиальная	12
11	Двухходовые переключатели приемного устройства. Приемные рукава. Воздухоснабжение. Схема принципиальная	13
12	Пневморазгружатели донной выгрузки. Установка загрузочная. Воздухоснабжение. Схема принципиальная	14
13	Пневморазгружатели боковой выгрузки. Переключатели силосного корпуса. Воздухоснабжение. Схема принципиальная	15
14	Фильтры. Механизмы 26...33. Схема принципиальная	16
15	Сигнализация воздухоснабжения. Схема принципиальная	17
16	Сигнализация уровней. Схема принципиальная	18
17	Преобразователи датчика-реле уровней. Схема принципиальная	19
18	Вибраторы. Механизмы 1, 2. Лебедка маневровая. Механизм 3. Переключатель силосного корпуса. Механизм 22. Насос. Механизм 9. Схема подключения	20
19	Пневмоподъемники. Механизмы 5...8. Приемные рукава. Установка загрузочная. Пневморазгружатели боковой выгрузки. Схема подключения.	21
20	Вентиляторы. Механизмы 13, 14. Насос дренажный. Механизм 10. Переключатель силосного корпуса, 15. Схема подключения	22
21	Двухходовые переключатели приемного устройства. Схема подключения.	23
22	Пневморазгружатели донной выгрузки. Схема подключения	24
23	Фильтры. Механизмы 26...33. Циклоны-разгрузители. Схема подключения.	25
24	Сигнализаторы уровней силосов 1...4. Схема подключения	26
25	Сигнализаторы уровней бункеров 5...9. Схема подключения	27
26	Сигнализация воздухоснабжения. Схема подключения.	28
27	Щит ASB. Панели 1, 2, 13, 14. Схема подключения	29
28	Щит ASB. Панели 3...7. Схема подключения	30
29	Щит ASB. Панели 8...12. Схема подключения	31
30	Пульт ADC. Схема подключения	32
31	Ящики 1ABC...4ABC. Схема подключения	33
32	Ящик 9ABC. Схема подключения	34
33	Ящик 23ABC1. Схема подключения	35
34..	Кабельный журнал	36..
44		46
45,	Электропомещение. Установка электрооборудования, прокладка кабелей.	47,
46	Приемное устройство. Установка электрооборудования, прокладка труб и кабелей	48
47	Подвал приемного устройства. Установка электрооборудования, прокладка труб и кабелей.	49
48	Маневровая лебедка. Установка электрооборудования, прокладка труб и кабелей.	50
49	Силосы. Установка электрооборудования, прокладка труб и кабелей	51
50	Силосы. Установка датчиков уровня, прокладка труб и кабелей.	52
51	Загрузочное устройство. Установка электрооборудования, прокладка труб и кабелей.	53
52	Насосная. Установка электрооборудования, прокладка труб и кабелей.	54
53	Помещение фильтров на отм. +21.600. Установка электрооборудования, прокладка труб и кабелей.	55
54	Спецификация и примечания к листу 54.	57
55		
	90. Электрическое освещение	
1	Общие данные	58
2	Ж.д. приемное устройство. Электрощитовое помещение. Планы. Разрез 1-1.	59
3	Компрессорная. План. Разрезы 2-2, 3-3.	60
4	Силосный корпус, насосная, устройство для загрузки автоцементовозов, вентпомещение. Планы.	61
5	Узлы установки осветительного оборудования	62

Инв.№ подл. | Подпись и дата | Взам.инв.№

Альбом 4

Ведомость чертежей основного комплекта ЭМ

Лист	Наименование	Примечание
1	Общие данные (начало)	
2	Общие данные (продолжение)	
3	Общие данные (окончание)	
4	Схема технологическая	
5	Щит ASB. Схема однолинейная (начало)	
6	Щит ASB. Схема однолинейная (продолжение)	
7	Щит ASB. Схема однолинейная (окончание)	
8	Пневмоподъемники. Механизмы 5...8 Цепи управления циклонами-разгрузителями. Схема принципиальная.	
9	Лебедка маневровая. Механизм 3. Насос пневмовинтовой. Механизм 9. Схема принципиальная.	
10	Насос дренажный. Механизм 10. Вентиляторы В1, П1. Механизмы 13,14. Схема принципиальная.	
11	Двухходовые переключатели приемного устройства. Приемные рукава. Воздухоснабжение. Схема принципиальная.	
12	Пневморазгружатели донной выгрузки. Установка загрузочная. Воздухоснабжение. Схема принципиальная.	
13	Пневморазгружатели боковой выгрузки. Переключатели силосного корпуса. Воздухоснабжение. Схема принципиальная	
14	Фильтры. Механизмы 26...33. Схема принципиальная.	
15	Сигнализация воздухоснабжения. Схема принципиальная.	
16	Сигнализация уровней. Схема принципиальная.	
17	Преобразователи датчика-реле уровней. Схема принципиальная	
18	Вибраторы. Механизмы 1,2. Лебедка маневровая. Механизм 3. Переключатель силосного корпуса. Механизм 22. Насос. Механизм 9. Схема подключения.	
19	Пневмоподъемники. Механизмы 5...8. Приемные рукава. Установка загрузочная. Пневморазгружатели боковой выгрузки. Схема подключения.	
20	Вентиляторы. Механизмы 13,14. Насос дренажный. Механизм 10. Переключатель силосного корпуса, 15. Схема подключения	
21	Двухходовые переключатели приемного устройства. Схема подключения.	
22	Пневморазгружатели донной выгрузки. Схема подключения.	
23	Фильтры. Механизмы 26...33. Циклоны-разгрузители. Схема подключения.	
24	Сигнализаторы уровней силосов 1...4 Схема подключения.	
25	Сигнализаторы уровней бункеров 5...9. Схема подключения.	
26	Сигнализация воздухоснабжения Схема подключения.	
27	Щит ASB. Панели 1, 2, 13, 14. Схема подключения.	
28	Щит ASB. Панели 3...7. Схема подключения.	
29	Щит ASB. Панели 8...12. Схема подключения	
30	Пульт ADC. Схема подключения.	
31	Ящики 1ABC...4ABC. Схема подключения	
32	Ящик 9ABC. Схема подключения.	
33	Ящик 23ABC1. Схема подключения.	
34	Кабельный журнал (начало)	
35... 43	Кабельный журнал (продолжение)	
44	Кабельный журнал (окончание)	
45	Электропомещение. Установка электрооборудования. Прокладка кабелей (начало).	
46	Электропомещение. Установка электрооборудования, прокладка кабелей (окончание).	
47	Приемное устройство. Установка электрооборудования, прокладка труб и кабелей.	
48	Подвал приемного устройства. Установка электрооборудования, прокладка труб и кабелей.	
49	Маневровая лебедка. Установка электрооборудования, прокладка труб и кабелей.	
50	Силосы. Установка электрооборудования, прокладка труб и кабелей.	
51	Силосы. Установка датчиков уровня, прокладка труб и кабелей.	
52	Загрузочное устройство. Установка электрооборудования, прокладка труб и кабелей.	
53	Насосная. Установка электрооборудования, прокладка труб и кабелей.	
54	Помещение фильтров на отм. +21.600. Установка электрооборудования. Прокладка труб и кабелей.	
55	Спецификация и примечания к листу 54.	

Ведомость прилагаемых документов

Обозначение	Наименование	Примечание
ЭМН	Задание заводу-изготовителю на комплектные электротехнические устройства.	Альбом 5
ЭМ.СО	Спецификация оборудования.	Альбом 6
ЭМ, ВМ.	Ведомости потребности в материалах.	Альбом 7

Типовой проект разработан в соответствии с действующими нормами и правилами и предусматривает мероприятия, обеспечивающие взрывную, взрывопожарную и пожарную безопасность при эксплуатации здания.
Главный инженер проекта /Егоров Ю.Г./

Инв. № подл. | Подпись и дата | Взам. инв. №

Привязан

Инв. №

708-57.90-ЭМ

Склад пылевидных строительных материалов прирельсовый силосного типа (модильный) вместимостью 0,5 тыс. тонн.

Гл. инж.	Ермолаев	
Нач. ТО	Белоусов	
Нач. отд.	Кузбар	
Н. контр.	Кокосьян	
ГИП	Егоров	
Провер.	Вишнякова	
Разраб.	Шлахтер	

Стадия	Лист	Листов
Р	1	55

Общие данные (начало)

ВНИПИ ТЯЖПРОМЭЛЕКТРОПРОЕКТ им. Ф. Б. Якубовского Волгоградское отделение

24533-04 4

Общие указания

Исходными данными для проектирования послужили:

а) технологические чертежи и задания выданные институтом „Промтрансниипроект" (г. Москва);

б) чертежи и задания по воздухоснабжению Донецкого отделения института „Промтрансниипроект";

в) строительные чертежи, сантехнические чертежи и задания, выданные Харьковским институтом „Промстройниипроект";

г) строительные чертежи металлоконструкций Киевского института „Укрниипроектстальконструкция".

В связи с тем, что проектируемый склад подлежит строительству в составе мобильных автодорожно-строительных баз, внешнее электроснабжение его выполняется при привязке проекта от общего источника питания базы. По надежности электроснабжения электроприемники склада относятся к потребителям III категории.

Питание силовых электроприемников и электроосвещения совмещенное и осуществляется на напряжении ~380/220В. Для электроснабжения склада на подстанции базы необходимо предусмотреть следующие фидера:

1) приемное устройство - 1 фидер на ток 250А

2) компрессорная станция - 2 фидера по 400А и 1 фидер на 250А

Принципиальная схема питания компрессоров приведена в данном проекте. Выбор марки и сечения питающих кабелей к компрессорам, к щиту управления склада, а также необходимость компенсации реактивной мощности решаются при привязке проекта.

Основные технико-экономические показатели склада, включая компрессорную станцию, по силовому электрооборудованию и электроосвещению:

1. Установленная мощность, – 550 кВт

в том числе:

а) силовое электрооборудование – 538 кВт

б) электрическое освещение – 12 кВт

2. Расчетная мощность – 363 кВт

3. Коэффициент мощности – 0,8

4. Годовое потребление электроэнергии – 72,2 мВт.ч

в том числе:

а) силовым электрооборудованием – 62,5 мВт.ч

б) электрическим освещением – 9,7 мВт.ч

Силовыми электроприемниками склада являются асинхронные электродвигатели технологического и санитарно-технического оборудования, электромагниты воздухораспределителей и вентилей воздухоснабжения. Электродвигатели и электромагниты поставляются комплектно с технологическим оборудованием и в данном проекте не выбираются. Компрессоры НВ-10Э поставляются со шкафами управления.

Предусмотрены следующие виды управления механизмами склада:

а) лебедка маневровая, пневмоподъемники ТА-19А, вентиляционные установки В1, П1 – дистанционное с пульта управления АДС приемного устройства и местное;

б) дренажный насос – автоматическое в функции уровня и местное управление;

в) пневмовинтовой насос – местное управление с ящика ЯАВС;

г) электромагнитные вентили воздухоснабжения – дистанционное управления с пульта АДС и с ящиков управления (АВС).

Управление электромагнитами фильтров очистки воздуха происходит автоматически аппаратурой управления, расположенной в ящиках, поступающих комплектно с фильтрами.

Управление установкой загрузочной С-925А согласно техническому описанию должно выполняться дистанционно со станции бесконтактного управления, устанавливаемой в помещении весовой, а также аппаратурой местного управления, входящими в комплект поставки установки С-925А. Техническая документация на установку С-925А с Красногорского завода „Цемmаш" не получена, установка проходит опытные испытания и техническая документация должна дорабатываться. В данном проекте выполнен подвод питания к станции управления (2ЗАВС). Остальные связи между электрооборудованием установки должны выполняться при привязке проекта по документации завода-изготовителя установки.

В данном проекте осуществляется световая сигнализация:

а) предупредительная;

б) состояние механизмов;

в) контроль уровней и давления в системе воздухоснабжения;

г) аварийная.

Выбор датчиков давления сжатого воздуха, их установка осуществляется в разделе воздухоснабжения, а выбор и установка датчиков уровней в силосах выполняется в технологической части проекта.

Инв.№ подл. | Подпись и дата | Взам. инв.№

Привязан

Инв.№

Гл. инж.	Ермолаев		
Нач. ТО	Белоусов		
Нач. отд.	Кузбар		
Н. контр.	Кокосьян		
ГИП	Егоров		
Провер.	Вишнякова		
Разраб.	Шлахтер		

708-57.90-ЭМ

Склад пылевидных строительных материалов прирельсовый силосного типа (мобильный) вместимостью 6,5 тыс. тонн

Стадия	Лист	Листов
Р	2	55

Общие данные (продолжение)

ВНИПИ ТЯЖПРОМЭЛЕКТРОПРОЕКТ им. Ф.Б. Якубовского Волгоградское отделение

Альбом 4

Для защиты обслуживающего персонала от поражения электрическим током при повреждении изоляции предусматривается зануление. В качестве нулевых защитных проводников используются нулевые жилы или алюминиевые оболочки питающих кабелей, осуществляющие связь с глухозаземленной нейтралью трансформатора на подстанции, металлические конструкции оборудования, трубопроводы воздухоснабжения, рабочий нулевой провод сети освещения. В соответствии с РД 34.21.122-87 молниезащитные мероприятия для склада предусмотрены как для сооружений III категории по устройству молниезащиты и включают в себя защиту от прямых ударов молнии и защиту от заноса высоких потенциалов через наземные металлические коммуникации. Для защиты от прямых ударов молнии в качестве молниеприемников используются металлические конструкции помещения фильтров. В качестве токоотводов используются металлические конструкции силосного корпуса, их колонны, металлические лестницы, трубы пневмопроводов и металлические конструкции помещения приемных устройств, которые присоединены болтовыми соединениями к фундаментам. (см. П.3.4 РД 34.21.122-87)
В качестве заземлителя используются железобетонные фундаменты приемного устройства и силосного корпуса. Для защиты от заноса высоких потенциалов внешние наземные металлические конструкции и коммуникации необходимо на вводе в здание присоединить к заземлителю защиты от прямых ударов молнии.

В связи с тем, что склад мобильный, все оборудование, в том числе электрооборудование, кабельная продукция, а также конструкции и материалы для прокладки кабелей должны монтироваться разборными. Щит управления ASB может быть перевезен вместе с электропомещением. Все кабели, идущие от щита ASB к пульту, ящикам управления клеммным коробкам, отсоединяются от последних, вносятся в электропомещение и увозятся вместе с электропомещением. Все кабели, идущие от ящиков к электромагнитам, отсоединяются от электромагнитов и вместе с ящиками управления перевозятся на новое место. Конструкции крепления ящиков и кабельные конструкции должны монтироваться с учетом последующей их разборки. Трубы, приваренные или жестко закрепленные к перевозимым строительным и технологическим конструкциям, не демонтируются при перевозке.

Указания по привязке:

При привязке проекта необходимо:
1. решить вопросы электроснабжения склада,
2. дополнить документацию на установку С-925А,
3. дать рекомендации по демонтажу кабелей, питающих щит ASB и компрессорную станцию, при перевозке склада на новую площадку.

Гл.инж.	Ермолаев		
Нач.ТО	Белоусов		
Нач.отд.	Кузбар		
Н.конт.	Кокосьян		
ГИП	Егоров		
Провер.	Вишняков		
Разраб.	Шлахтер		

Привязан

Инв.№

708-57.90-ЭМ

Склад пылевидных строительных материалов прирельсовый силосного типа (мобильный) вместимостью 0,5 тыс. тонн

Стадия	Лист	Листов
Р	3	55

Общие данные (окончание)

ВНИПИ ТЯЖПРОМЭЛЕКТРОПРОЕКТ им. Ф.Е. Якубовского Калгоградское отделение

Инв.№ подл. | Подпись и дата | Взам.инв.№

24533-04 6

Альбом 4

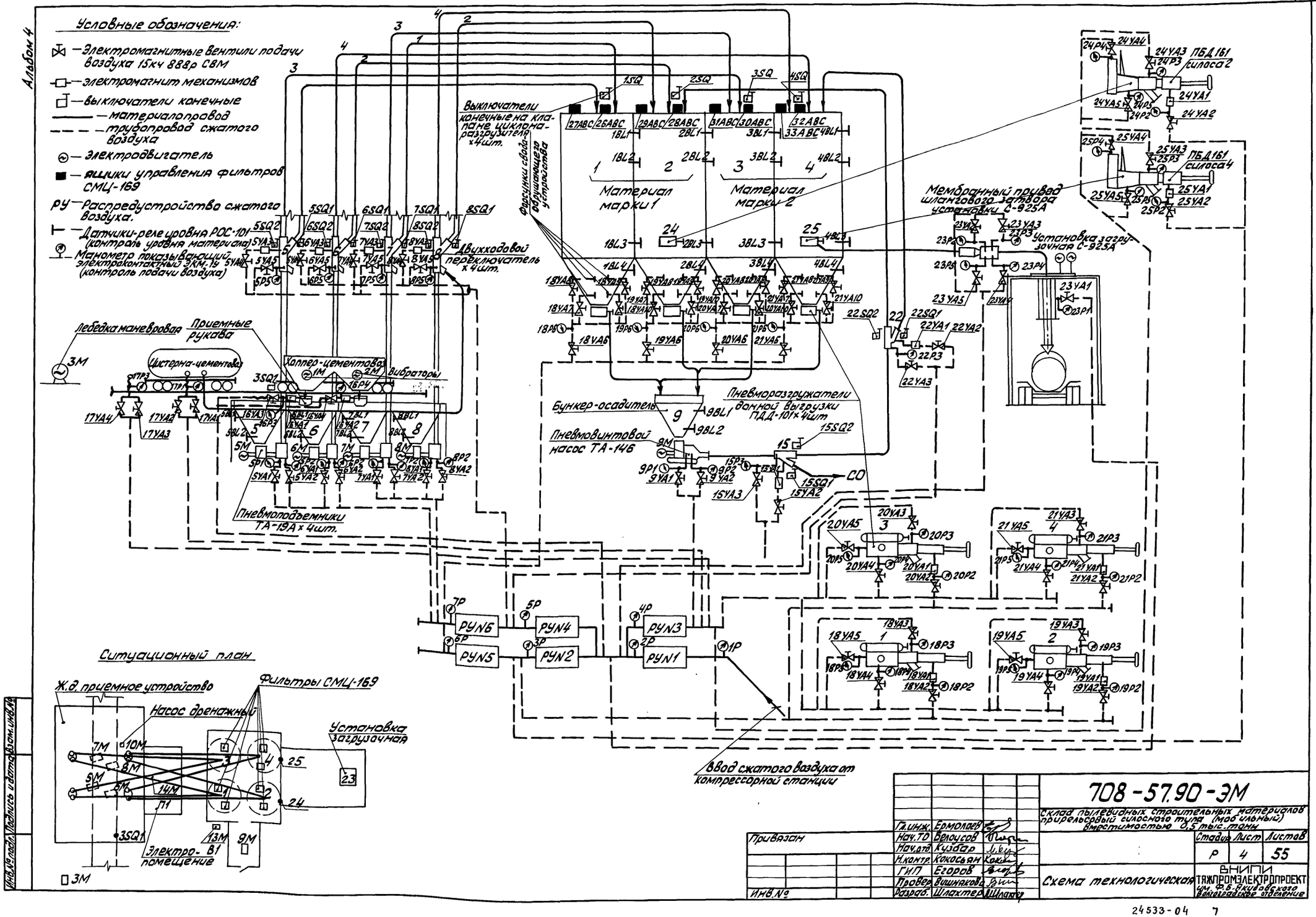

Гл.инж.	Ермолаев		
Нач.ТО	Белоусов		
Нач.отд.	Кузбар		
Н.контр.	Кокосьян		
ГИП	Егоров		
Провер.	Вишнякова		
Разраб.	Шлахтер		

Привязан

Инв.№

708-57.90-ЭМ

Склад пылевидных строительных материалов прирельсовый силосного типа (мобильный) вместимостью 0,5 тыс. тонн

Стадия	Лист	Листов
Р	4	55

Схема технологическая

ВНИПИ ТЯЖПРОМЭЛЕКТРОПРОЕКТ им. Ф.Б. Якубовского Волгоградское отделение

24533-04 7

Инв.№ подл. | Подпись и дата | Взам.инв.№

Альбом V

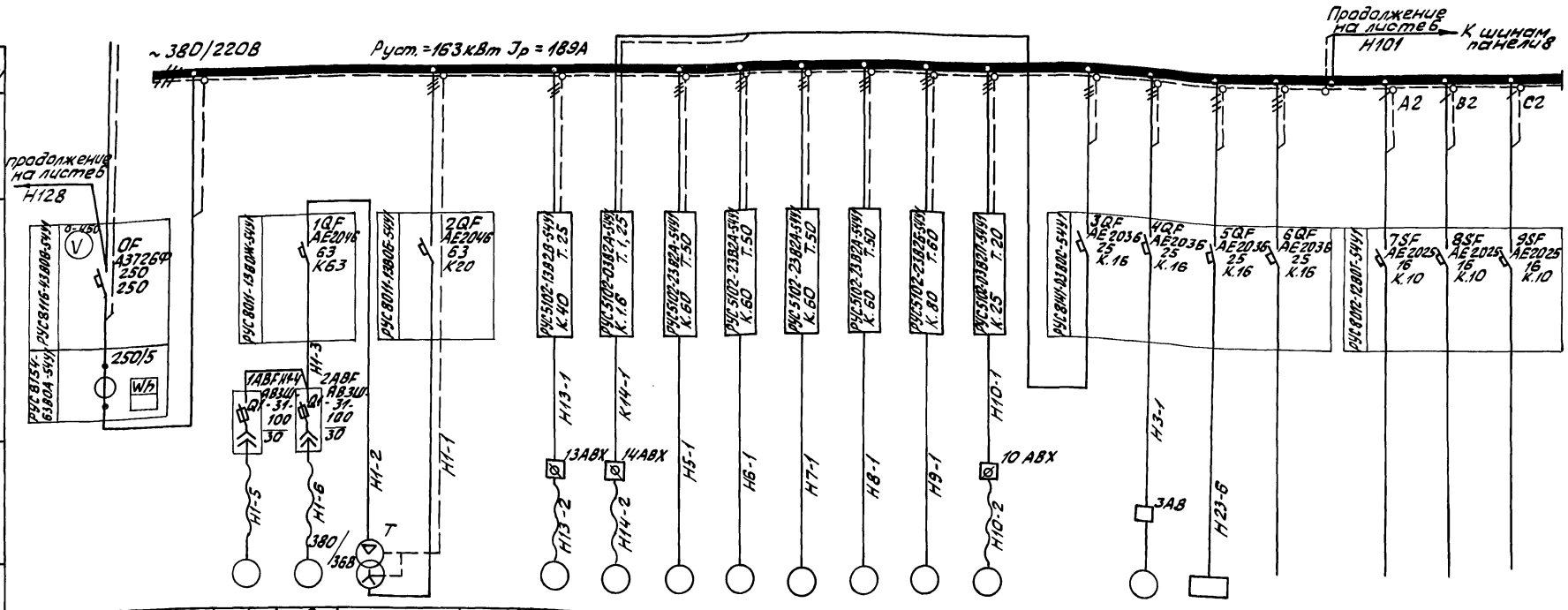

Номер по плану	1	2			13	14	5	6	7	8	9	10			3	23АВС				
Тип					ЧА132М4У4	ЧАА63А2У2	ЧА180S4У3	ЧА180S4У3	ЧА180S4У3	ЧА180S4У3	ЧА200L6У3				ЧАМС100S4У	АО3-41-4				
Р ном., кВт	0,25	0,25	4,0 кВА		11,0	0,37	22,0	22,0	22,0	22,0	30	5,5			3,2	1,7+1,7+1,3				
Ток, А Iном.	7,0	7,0			22,0	0,93	41,3	41,3	41,3	41,3	56,0	16			7,8	10				
Iпуск.																				
Наименование механизма	Ввод 380/220В	Вибраторы ИВ-99А	Трансформатор понижающий ТСЗИ-4,0 У2		Вентиляторы: Вытяжной В1	Вентиляторы: Приточный П1	Подъемник пневматический ТА-19А				Насос пневмодинамовый ТА-46	Насос дренажных вод ГНОМ 25-20			Лебедка маневровая ТЛ-85	Установка загрузочная С-925А	Резерв		Цели управления: Циклоны-разгрузители	Сигнализация аварийного уровня	Сигнализация уровней

1. Корпус понижающего трансформатора Т ~380/36В, а также один из выводов (одну из фаз) его вторичной обмотки занулить (ПУЭ-85 §1-7-44).
2. Марку и сечение кабелей смотрите кабельный журнал, листы 34...44.

			708-57.90-ЭМ	
			Склад пылевидных строительных материалов прирельсовый силосного типа (мобильный) вместимостью 0,5 тыс. тонн	
Гл.инж.	Ермолаев			Стадия: Р; Лист: 5; Листов: 55
Нач.ТО	Белоусов			
Нач.отд.	Кузбар			
Н.контр.	Кокосьян			
ГИП	Егоров		Щит ASB Схема однолинейная (начало)	ВНИПИ ТЯЖПРОМЭЛЕКТРОПРОЕКТ им. Ф.Э. Дзержинского Белгородское отделение
Пров.	Ушнякова			
Разраб.	Шлактер			

Привязан

Инв. №

Инв. № подл. | Подпись и дата | Взам. инв. №

24533-04 8

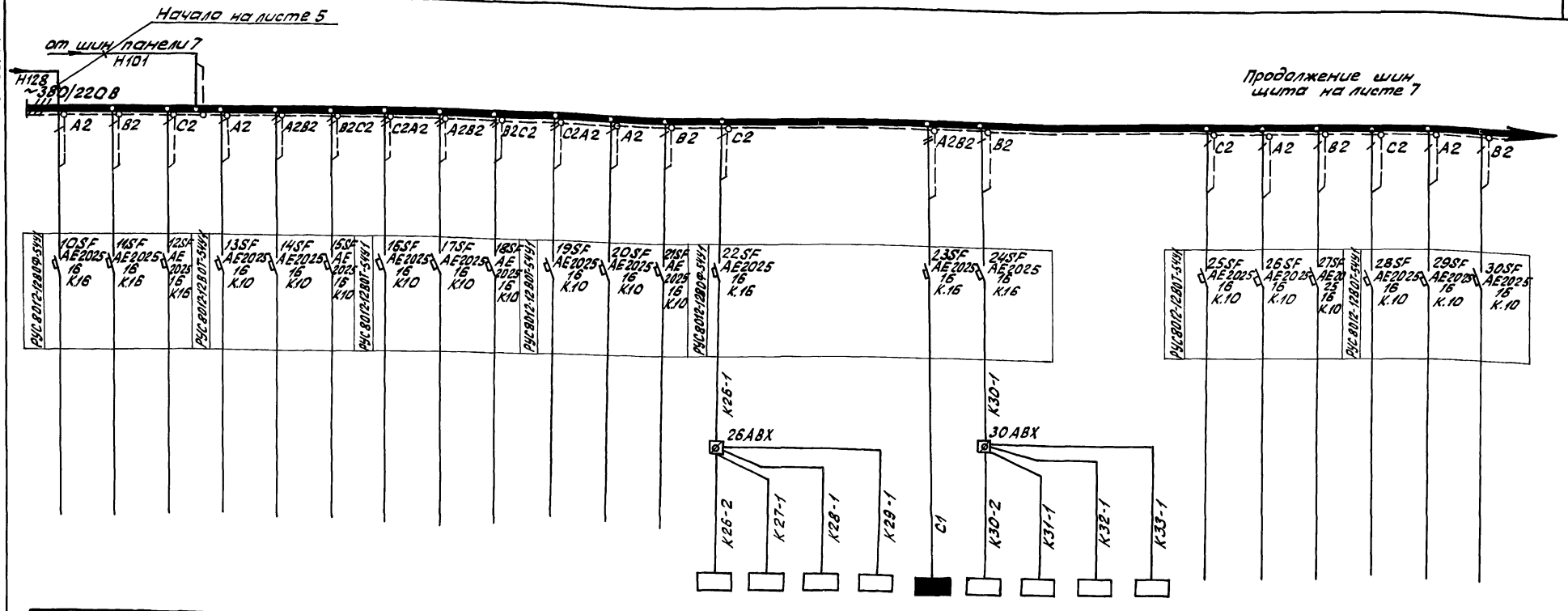
Начало на листе 5
от шин панели 7
H101
H128
~380/220В
Продолжение шин щита на листе 7
A2 B2 C2 A2 A2B2 B2C2 C2A2 A2B2 B2C2 C2A2 A2 B2 C2 A2B2 B2 C2 A2 B2 C2 A2 B2
10SF AE2025 16 K16
11SF AE2025 16 K16
12SF AE2025 16 K16
РУС 80I2-I280F-54У1
13SF AE2025 16 K10
14SF AE2025 16 K10
15SF AE2025 16 K10
РУС 80I2-I280T-54У1
16SF AE2025 16 K10
17SF AE2025 16 K10
18SF AE2025 16 K10
РУС 80I2-I280F-54У1
19SF AE2025 16 K10
20SF AE2025 16 K10
21SF AE2025 16 K10
РУС 80I2-I280F-54У1
22SF AE2025 16 K16
23SF AE2025 16 K16
24SF AE2025 16 K16
РУС 80I2-I280T-54У1
25SF AE2025 16 K10
26SF AE2025 16 K10
27SF AE2025 16 K10
РУС 80I2-I280T-54У1
28SF AE2025 16 K10
29SF AE2025 16 K10
30SF AE2025 15 K10
K25-1
26ABX
K25-2
K27-1
K28-1
K29-1
C1
K30-1
30ABX
K30-2
K31-1
K32-1
K33-1

| | | |

Альбом 4

Начало шин щита на листе 6

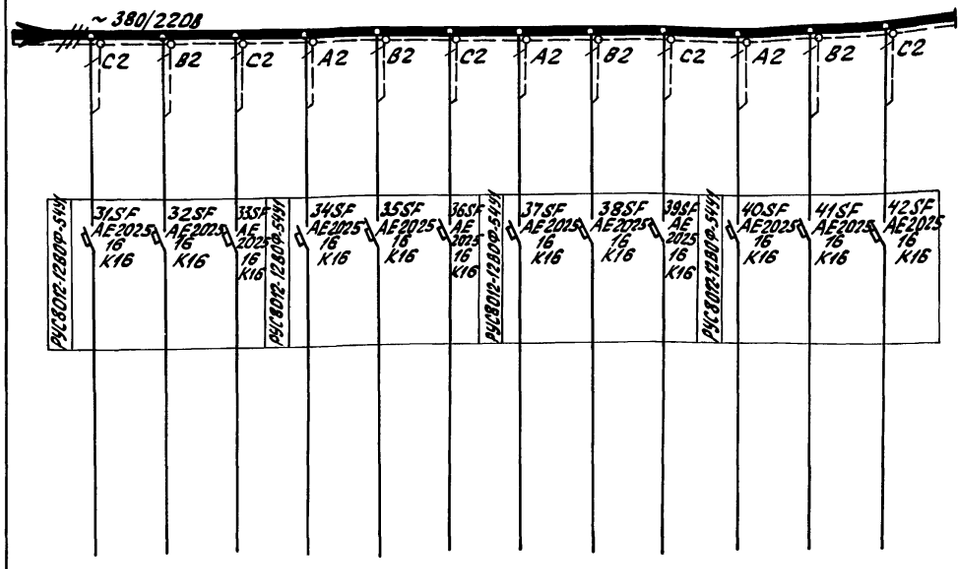

Н/В щит подстанции базы

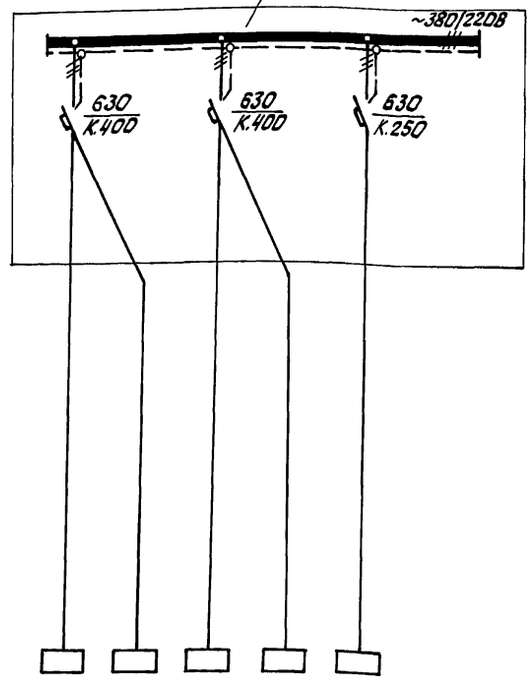

1,1	1,1	0,33	0,55	1,1	1,0	0,95	1,2	1,0	0,4		
6,5	6,5	3,0	3,0	10	9,0	9,0	11	9,0	3,5		
Освещение рабочее											
Железнодорожное приемное устройство		Электро-помещение		Вент-помещение	Подсилосные площадки, насосная		Лестница	Загрузоч-ное уст-ройство		Резерв	Резерв

1АНС	2АНС	3АНС	4АНС	5АНС
75	75	75	75	75
150	150	150	150	150
Компрессорная станция Шкафы управления компрессоров НВ10Э				

Инв.№ подл. | Подпись и дата | Взам.инв.№

Привязан

Инв.№

Гл.инж.	Ермолаев	
Нач.ТО	Белоусов	
Нач.отд.	Кузбар	
Н.контр.	Кокосьян	
ГИП	Егоров	
Провер.	Вишнякова	
Разраб.	Шлактер	

708-57.90-ЭМ

Склад пылевидных строительных материалов прирельсовый силосного типа (мобильный) вместимостью 0,5 тыс.тонн

Стадия	Лист	Листов
Р	7	55

Щит АЗВ. Схема однолинейная (окончание). Компрессорная станция. Питающей сеть ~380/220В

ВНИПИ ТЯЖПРОМЭЛЕКТРОПРОЕКТ им. Ф.Б. Якубовского Волгоградское отделение

Альбом 4

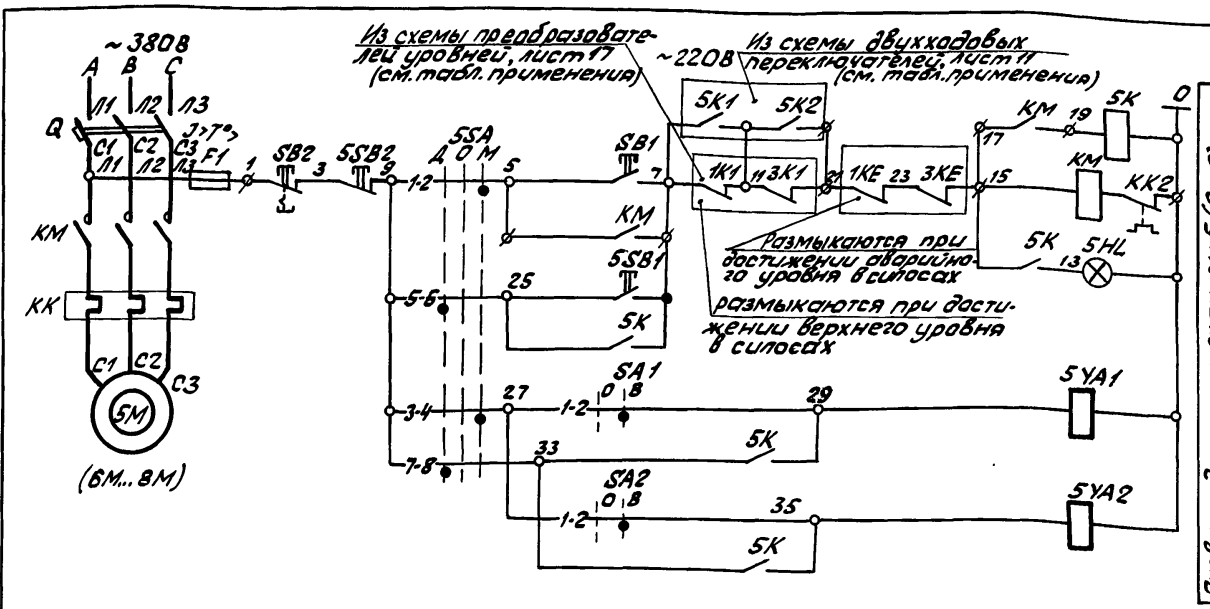

Ключ управления SA1 SA2

ПЭ071		
Соединение контакт	Положение рукоятки: Отк. 0°	Вкл. +45°
1-2	—	X
3-4	—	X *

*-не используется

Избиратель управления 5SA... 8SA

ПКУ3-54С2001У2			
Соединение контакт	Положение рукоятки: Дистан. -45°	0 0°	Местное +45°
1-2	—	—	X
3-4	—	—	X
5-6	X	—	—
7-8	X	—	—

Поз. обозначение	Наименование	Кол.	Примечание
	У механизма		
5М... 8М	Электродвигатель 4А180S4У3 ~380В; 22кВт 41,3А	4	Поставляются комплектно с технолог. оборудов.
5УА1...8УА1 5УА2...8УА2	Электромагниты вентилей 15кч 888р СВМ ~220В, 0,04 кВт	8	
1SQ... 4SQ	Выключатель путевой на циклоне-разгрузителе ВПК 2110У2 к: 13 1р	4	
5AN...	Пост управления кнопочный	4	
8AN	ПКУ15-21.141-54У2:		
SB1	N1-КЕ081, исп. 4, штифт черный „Пуск"	1	
SB2	N2-КЕ141, исп. 5, штифт красный „Стоп"	1	
SA1	N3-ПЕ071, исп. 1 „Аэрация. Отк.-Вкл."	1	
SA2	N4-ПЕ071, исп. 1 „Эжекция. Откл.-Вкл.	1	
	Щит управления ASB		
5...8 (Q, КМ, КК, F1)	Блок управления РУС 5102-23 В2А ~380/220В Jбл. 50А; Jр 60А	4	
5К... 8К	Реле промежуточное ПЭ-37-80У3, ~220В	4	к: 83
1КЕ... 4КЕ	Реле промежуточное ПЭ-37-24У3, ~220В	4	к: 23 4р
7SF	Автомат АЕ2025, ~220В, Jн 16А, Jр 10	1	РУС 8012-12В0Т-54
	Пульт управления ADC		
5HL... 8HL	Арматура светосигнальная АСЛ11У2 ~220В, светофильтр зеленый	4	Надпись „Включен"
5SB1... 8SB1	Кнопка управления КЕ011, исп. 4 штифт черный, надпись „Пуск"	4	
5SB2... 8SB2	Кнопка управления КЕ011, исп. 5 штифт красный, надпись „Стоп"	4	
5SA... 8SA	Переключатель универсальный кулачковый ПКУ3-54С2001У2	4	

Схема выполнена для пневматического подъемника, механизм 5. Для пневматических подъемников, механизмы 6...8, схемы аналогичны, за исключением маркировки аппаратов механизмов, указанных в таблице применения.

Цепи управления клапана на циклоне-разгрузителе

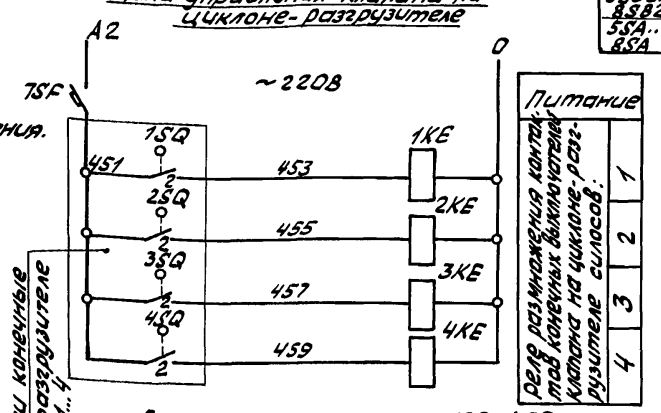

Таблица применения

Силосы	Механизмы	Контакты верхних уровней в силосах	Контакты конечных выключателей двухходовых переключателей	Контакты аварийных уровней в силосах (циклоны-разгрузители)
1,3	5	1К1; 3К1	5К1; 5К2	1КЕ, 3КЕ
2,4	6	2К1; 4К1	6К1; 6К2	2КЕ, 4КЕ
1,3	7	1К1; 3К1	7К1; 7К2	1КЕ, 3КЕ
2,4	8	2К1; 4К1	8К1; 8К2	2КЕ, 4КЕ

В схему сигнализации уровней лист 16

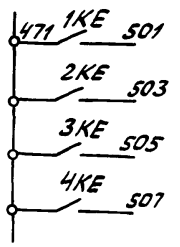

В схему пневмонасоса, мех. 9 лист 9

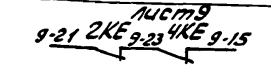

Выключатели конечные 1SQ...4SQ

ВПК 2110У2			
Обозначен. Конечника	Контактов	Положение клапана на циклоне: Закр.	Откр.	Примечание
1SQ (2SQ 4SQ)	1	▬		Не используется
	2		▬	Аварийное отключение пневмоподъемников (повышение давления в циклоне-разгрузителе)

▬ - контакт замкнут

В схему фильтров силосов, мех-ы 26...33 лист 14

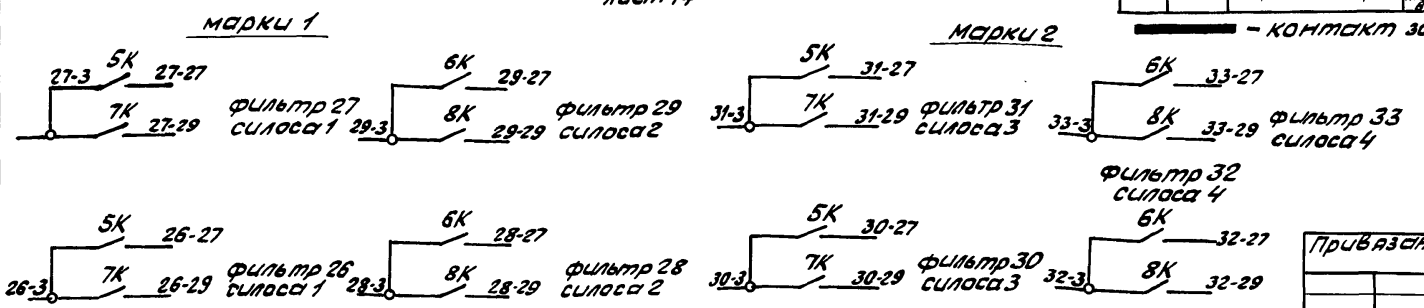

Привязан

Инв. №

Гл. инж.	Ермолаев	
Нач. ТО	Белоусов	
Нач. отд.	Кузбар	
Н. контр.	Кокосьян	
ГИП	Егоров	
Провер.	Вишнякова	
Разраб.	Шлахтер	

708-57.90-ЭМ

Склад пылевидных строительных материалов прирельсовый силосного типа (мобильный) вместимостью 0,5 тыс. тонн

Стадия	Лист	Листов
Р	8	55

Пневмоподъемники. Механизмы 5...8. Цепи управления циклонами-разгрузителями. Схема принципиальная

ВНИПИ ТЯЖПРОМЭЛЕКТРОПРОЕКТ им. Ф.Б. Якубовского Волгоградское отделение

24533-04 11

Инв. № подл. | Подпись и дата | Взам. инв. №

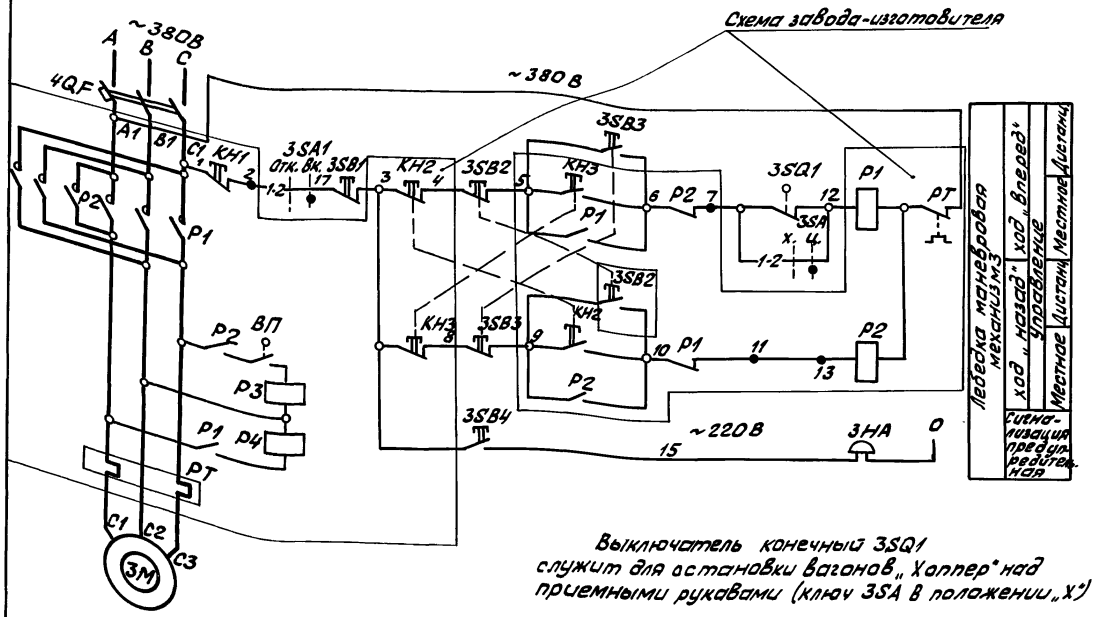

Выключатель конечный 3SQ1 служит для остановки вагонов „Хоппер" над приемными рукавами (ключ 3SA в положении „Х")

Ключ избирания 3SA

ПКУ3-54U0103У2		
Соединение контакт	Полож. рук.	
	Хоппер	Цист.
	0	+45°
1-2		X
3-4		X *

* - не используется

Ключ безопасности 3SA1, 9SA1, 9SA2

ПКУ3-58U0103У2		
Соединение контакт	Полож. рук.	
	Откл.	Вкл.
	0°	+45°
1-2	—	X
3-4	—	X *

* - не используется

Поз. обозначение	Наименование	Кол.	Примечание
	У механизма		
3М	Электродвигатель 4АС 100S4, Р3, 2кВт, ~380В Jн 7,8А	1	Поставляются комплектно с технологическим оборудованием (лебедка ТЛ-86)
Р1, Р2, РТ	Пускатель магнитный ПМЕ-234, ~380В	1	
Р3, Р4	Электромагниты барабанов Т-66-05-50 ~380В	2	
КН1, КН2, КН3	Пост кнопочный ПКЕ-222-3	1	
ВП	Выключатель конечный ВПК 2110	1	
3SQ1	Выключатель конечный ВК300А	1	поставляются комплектно с технологическим оборудованием
9М	Электродвигатель А02-81-6, ~380В; Р30кВт	1	
9УА1, 9УА2	Электромагнит вентилей 15К4 88Вр СВМ ~220В; 0,04кВт	2	
3SA1	Переключатель универсальный кулачковый ПКУ3-58U0103У2	1	
	Пульт управления АДС		
3SB3	Кнопка управления КЕ011, исп. 2 штифт черный, надпись „Вперед"	1	
3SB2	Кнопка управления КЕ011, исп. 2 штифт черный, надпись „Назад"	1	
3SB1	Кнопка управления КЕ011, исп. 5 штифт красный, надпись „Стоп"	1	
3SB4	Кнопка управления КЕ011, исп. 4 штифт черный, надпись „Звонок"	1	
3SA	Переключатель универсальный, кулачковый ПКУ3-54U0103У2	1	
9SB1	Кнопка управления КЕ011 исп. 4 штифт черный, надпись „Включить"	1	
9SB2	Кнопка управления КЕ011, исп. 5 штифт красный, надпись „Отключить"	1	
9HL	Арматура светосигнальная АСЛ11У2 ~220В, светофильтр зеленый	1	Надпись „Включен"
	Ящик управления 9АВС		
SB1	Кнопка управления КЕ011, исп. 4 штифт черный, надпись „Пуск"	1	
SB2	Кнопка управления КЕ011, исп. 5,		
	штифт красный, надпись „Стоп"	1	
9SA1	Переключатель универсальный		
9SA2	кулачковый ПКУ3-54U0103У2	2	
	Щит управления АSВ		
4QF	Автомат АЕ2036, Jн25А, Jр16А; ~380В	1	РУС8141-03ВОС-54У1
9(Q, КМ, КК, F1)	Блок управления РУС-5102-23826-54У1 Jбл 60А; Jр80А; ~380/220В	1	
9SA	Переключатель универсальный кулачковый ПКУ3-54С2001У2, ~380/220В	1	
9К	Реле промежуточное ПЭ-37-80У3 ~220В	1	К: В3
	У входа в приемное устройство		
3НА	Звонок М3-1, ~220В	1	

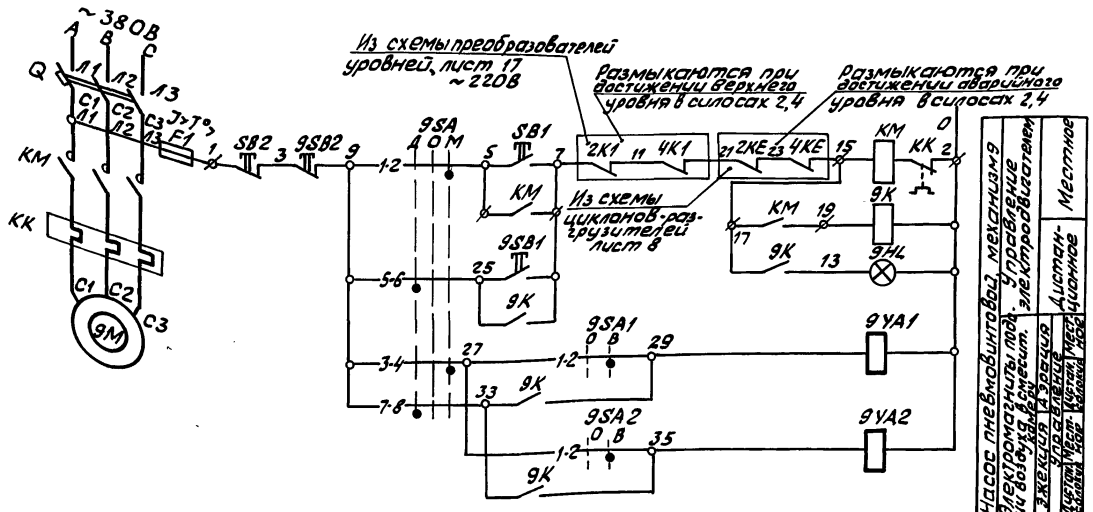

Избиратель управления 9SA

ПКУ3-54С2001У2			
Соединение контакт	Полож. рук.		
	Дистанц.	0	Местное
	-45°	0°	+45°
1-2	—	—	X
3-4	—	—	X
5-6	X	—	—
7-8	X	—	—

В схему фильтров лист 14

28-3 9К 28-30 фильтр 28
29-3 9К 29-30 фильтр 29 } силос 2
32-3 9К 32-30 фильтр 32
33-3 9К 33-30 фильтр 33 } силос 4

Гл. инж.	Ермолаев		
Нач. ТО	Белоусов		
Нач. отд.	Кузбар		
Н. контр.	Кокосьян		
ГИП	Егоров		
Провер.	Вишнякова		
Разраб.	Шлахтер		

Привязан

ИНВ. №

708-57.90-ЭМ

Склад пылевидных строительных материалов при рельсовый силосного типа (мобильный) вместимостью 0,5 тыс. тонн

Стадия	Лист	Листов
Р	9	55

Лебедка маневровая, механизм 3. Насос пневмовинтовой. Механизм 9. Схема принципиальная

ВНИПИ ТЯЖПРОМЭЛЕКТРОПРОЕКТ им. Ф.Б. Якубовского Волгоградское отделение

24533-04 12

Инв. № подл. | Подпись и дата | Взам. инв. №

Альбом 4

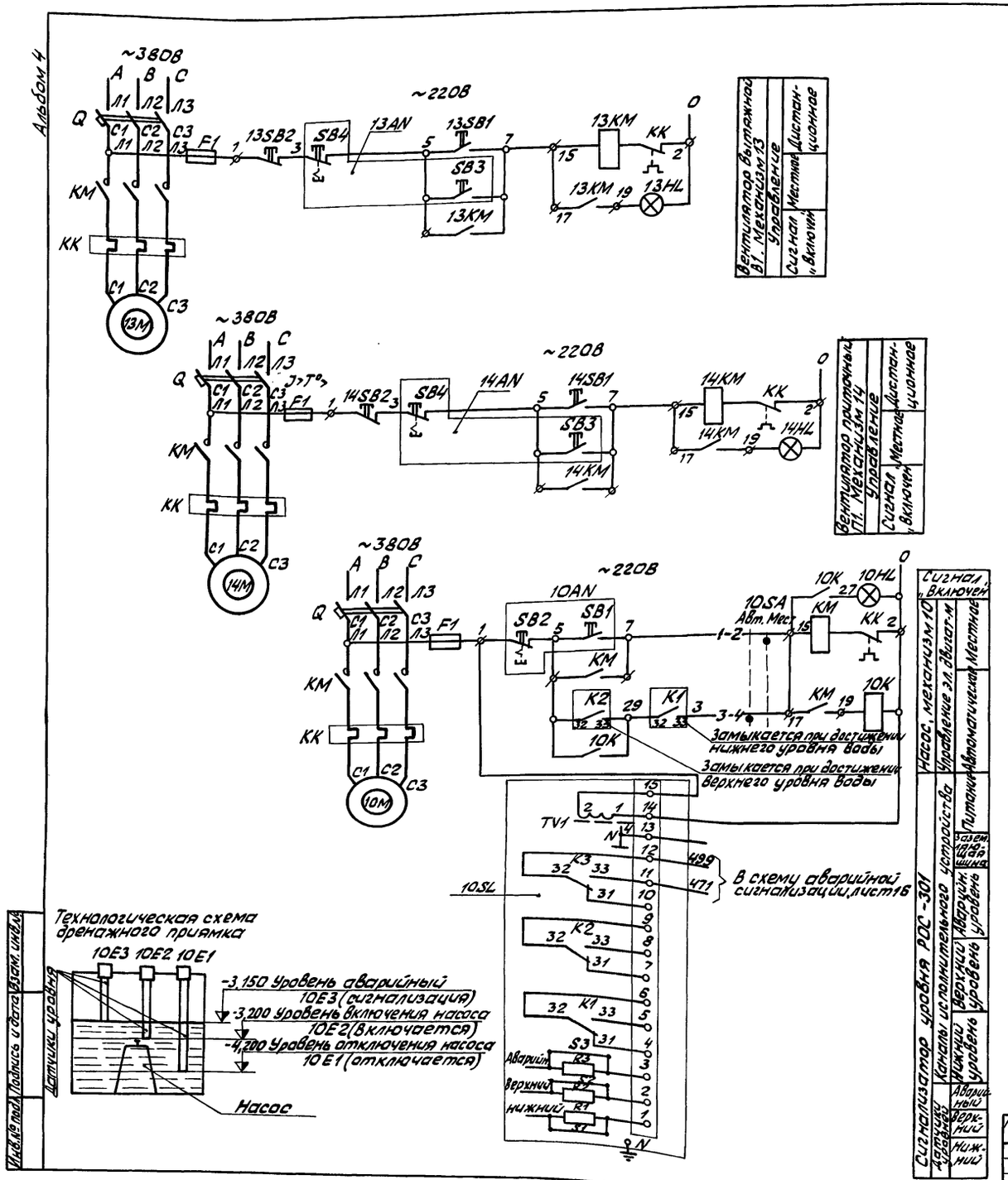

Избиратель управления 10SA

ПКУ3-54И0103		
Соединение конт.	Положение рукоят. 0° Авт.	+45° Мес.
1-2		X
3-4	X	

Поз. обозначение	Наименование	Кол.	Примечание
	У механизма		
10M	Электродвигатель ~380В; 5,5кВт; 16А насоса ГНОМ 25-20	1	Поставляются комплектно с технологическим оборудов.
13M	Электродвигатель 4А132М4; ~380В; 11кВт; 22А	1	
14M	Электродвигатель 4А-А63А2; ~380В; 0,37кВт; 0,93А	1	
10E1,2,3	Датчики реле уровня РОС301-071, ~220В	3	
10AN	Пост управления кнопочный	1	
	ПКУ15-21.121-54У2:		
SB1	N1-КЕ011, исп.4, штифт черный „Пуск"	1	
SB2	N2-КЕ141 исп.5, штифт красный „Стоп"	1	
13AN 14AN	Пост управления кнопочный	2	
	ПКУ15-21.121-54У2:		
SB3	N1-КЕ011, исп.4, штифт черный „Пуск"	1	
SB4	N2-КЕ141, исп.5, штифт красный „Стоп"	1	
	Пульт управления ADC		
10HL 13HL 14HL	Арматура светосигнальная АСЛ 11У2 ~220В, светофильтр зеленый	3	надпись: „включен"
13SB1, 14SB1	Кнопка управления КЕ011, исп.4 штифт черный, надпись „Пуск"	2	
13SB2, 14SB2	Кнопка управления КЕ011, исп.5, штифт красный, надпись „Стоп"	2	
	Щит управления ASB		
13(Q, KM, KK, F1)	Блок управления РУС 5102-13В2В	1	
	Jбл. 25А, Jр 40А; ~380/220В		
14(Q, KM, KK, F1)	Блок управления РУС 5102-03В2А Jбл. 1,25А; Jр 1,6А, ~380/220В	1	
10K	Реле промежуточное ПЭЗТ-42У3, ~220В	1	к: 4з 2р
10(Q, KM, KK, F1)	Блок управления РУС 5102-03В2П ~380/220В Jбл. 20А, Jр. 25А	1	
10SA	Переключатель универсальный ПКУ3-54И0101У2	1	
	В электропомещении		
10SL	Преобразователь передающий датчика-реле РОС301; ~220В	1	

Гл. инж.	Ермолаев		
Нач. ТО	Белоусов		
Нач. отд.	Кузбар		
Н. контр.	Кокосьян		
ГИП	Егоров		
Провер.	Вишнякова		
Разраб.	Шлахтер		

Привязан

Инв. №

708-57.90-ЭМ

Склад пылевидных строительных материалов прирельсовый силосного типа (мобильный) вместимостью 0,5 тыс. тонн

Стадия	Лист	Листов
Р	10	55

Насос дренажный. Механизм 10. Вентиляторы В1, П1. Механизмы 13, 14. Схема принципиальная

ВНИПИ ТЯЖПРОМЭЛЕКТРОПРОЕКТ им. Ф.Б. Якубовского Волгоградское отделение

Альбом 4

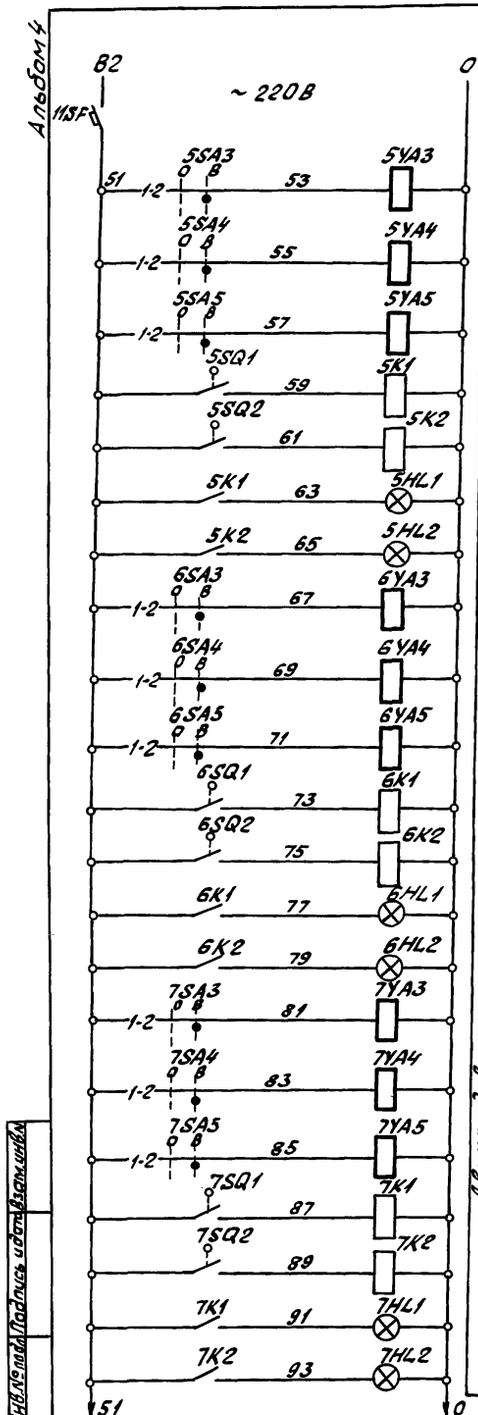
В2
~ 220В
0
11SF
5SA3
5SA4
5SA5
5SQ1
5SQ2
6SA3
6SA4
6SA5
6SQ1
6SQ2
7SA3
7SA4
7SA5
7SQ1
7SQ2
5YA3
5YA4
5YA5
6YA3
6YA4
6YA5
7YA3
7YA4
7YA5
5K1
5K2
6K1
6K2
7K1
7K2
5HL1
5HL2
6HL1
6HL2
7HL1
7HL2
51
53
55
57
59
61
63
65
67
69
71
73
75
77
79
81
83
85
87
89
91
93
1-2
Питание
Двухходовые переключатели приемного устройства
Подача материала в силосы 2, 4
1 3
Автомат. Подача материала в силосы 2, 4
Ручной. Подача материала в силосы 2, 4
Автомат. Подача материала в силосы 1, 3
Ручной. Подача материала в силосы 1, 3

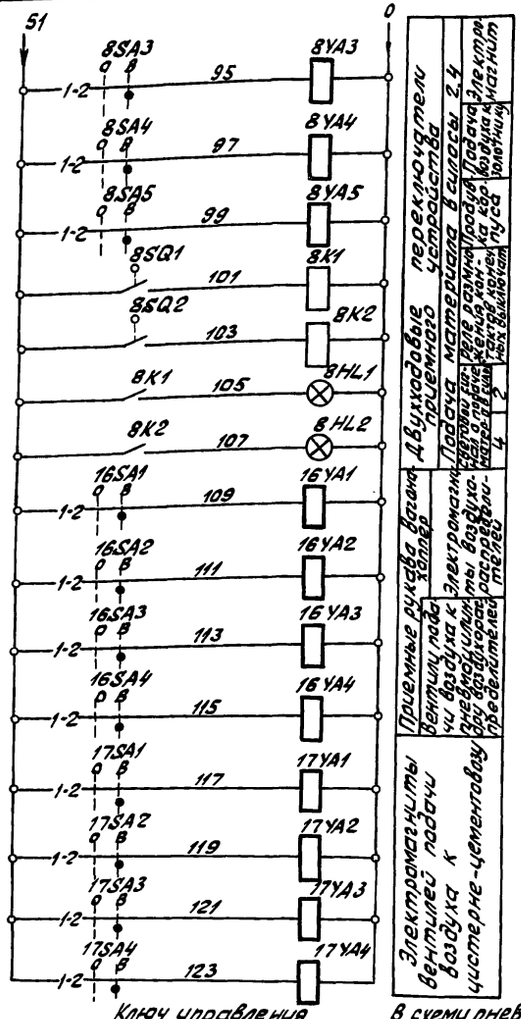
51
0
8SA3
8SA4
8SA5
8SQ1
8SQ2
16SA1
16SA2
16SA3
16SA4
17SA1
17SA2
17SA3
17SA4
8YA3
8YA4
8YA5
8K1
8K2
8HL1
8HL2
16YA1
16YA2
16YA3
16YA4
17YA1
17YA2
17YA3
17YA4
95
97
99
101
103
105
107
109
111
113
115
117
119
121
123
1-2
Двухходовые переключатели приемного устройства
Подача материала в силосы 2, 4
Электромагниты вентилей подачи воздуха к пневмокамерным насосам
Приемные рукава. Клапан вентиль подачи воздуха к цистерне-цементовозу

Ключ управления
5SA3... 8SA3; 5SA4... 8SA4; 5SA5... 8SA5
16SA1... 16SA4; 17SA1... 17SA4

ПКУ3-54 И0103У2

Обозначение контакта	Положение ключа	
	0°	45°
1-2	–	✕
3-4	–	✕

* - не используется

Выключатели конечные
5SQ1... 8SQ1; 5SQ2... 8SQ2

Обозначение контакта	Разрыв цепи	Замыкание цепи	Назначение цепи
		✕	Сигнализация: трубопровод подачи материала открыт

В схему пневмоподъемников, листв

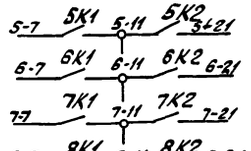

Поз. обозначение	Наименование	Кол.	Примечание
	У механизма		
5YA3... 8YA3	Электромагнит двухходового переключателя СМЦ-620; ~ 220В; 0,045кВт	4	Поставляются комплектно с технологическим оборудованием
16YA1, 16YA2	Электромагнит воздухораспределителя пневмоцилиндров ВБЧ-23М; 220В; 0,045кВт	2	
5SQ1... 8SQ1,	выключатели конечные	8	
5SQ2... 8SQ2	двухходового переключателя СМЦ-620		
5YA4... 8YA4; 5YA5... 8YA5;	Электромагнит вентиля	14	
16YA3, 16YA4; 17YA1... 17YA4	15кч 888р СВМ; ~220В, 0,04кВт		
	Пульт управления АДС		
5SA3... 8SA3, 5SA4... 8SA4 5SA5... 8SA5; 16SA1... 16SA4; 17SA1... 17SA4	Переключатель универсальный кулачковый ПКУ3-54 И0103У2	20	
5HL1... 8HL1, 5HL2... 8HL2	Арматура светосигнальная АСЛ11У2; ~220В, светофильтр зеленый	8	
	Щит управления АСВ		
11SF	Автомат АЕ2025, ~220В; Jн 16А, Jр 16А	1	РУС8012-1280ФЗУ4У
5K1... 8K1; 5K2... 8K2	Реле промежуточное ПЭ-37-62У3 ~220В	8	к: 63 2р

В схему фильтров силосов
Механизмы 26... 33, лист 14

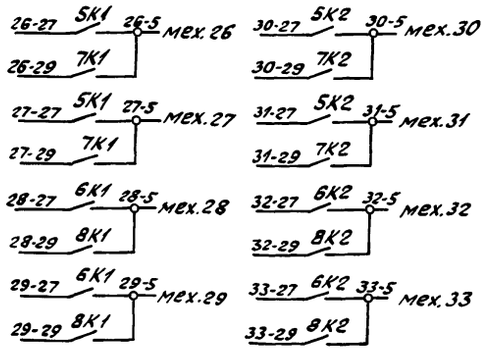

Привязан

Инв. №

Гл. инж.	Ермолаев	
Нач. ТО	Белоусов	
Нач. отд.	Кузбар	
Н. контр.	Кокосьян	
ГИП	Егоров	
Провер.	Вишнякова	
Разраб.	Шахтер	

708-57.90-ЭМ

Склад пылевидных строительных материалов прирельсовый силосного типа (мобильный) вместимостью 2,5 тыс. тонн

Стадия	Лист	Листов
Р	11	55

Двухходовые переключатели приемного устройства. Приемные рукава. Воздухоснабжение. Схема принципиальная

ВНИПИ ТЯЖПРОМЭЛЕКТРОПРОЕКТ им. В.Е. Рингинена г. Новочеркасск

Инв. № подл. | Подпись и дата | Взам. инв. №

Альбом 4

Пневморазгружатели донной выгрузки

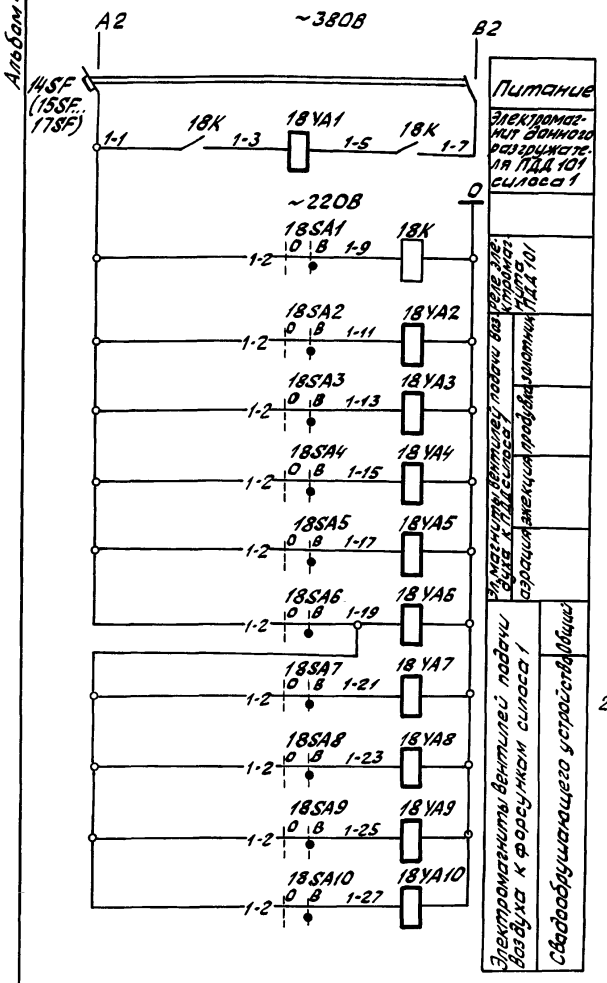

Таблица применения

		Силос 1		Силос 2		Силос 3		Силос 4	
		Ключ управления	Электромагниты	Ключи управления	Электромагниты	Ключи управления	Электромагниты	Ключи управления	Электромагниты
Донный пневморазгружатель ПДД 101	Электромагнит	—	18YA1	—	19YA1	—	20YA1	—	21YA1
	Реле управ. эл. магн.	18SA1	18K	19SA1	19K	20SA1	20K	21SA1	21K
Вентили подачи воздуха к ПДД 101	золотник	18SA2	18YA2	19SA2	19YA2	20SA2	20YA2	21SA2	21YA2
	продувка	18SA3	18YA3	19SA3	19YA3	20SA3	20YA3	21SA3	21YA3
	эжекция	18SA4	18YA4	19SA4	19YA4	20SA4	20YA4	21SA4	21YA4
	аэрация	18SA5	18YA5	19SA5	19YA5	20SA5	20YA5	21SA5	21YA5
Вентили подачи воздуха к форсункам силоса		18SA6	18YA6	19SA6	19YA6	20SA6	20YA6	21SA6	21YA6
		18SA7	18YA7	19SA7	19YA7	20SA7	20YA7	21SA7	21YA7
		18SA8	18YA8	19SA8	19YA8	20SA8	20YA8	21SA8	21YA8
		18SA9	18YA9	19SA9	19YA9	20SA9	20YA9	21SA9	21YA9
		18SA10	18YA10	19SA10	19YA10	20SA10	20YA10	21SA10	21YA10

Воздухоснабжение установки загрузочной

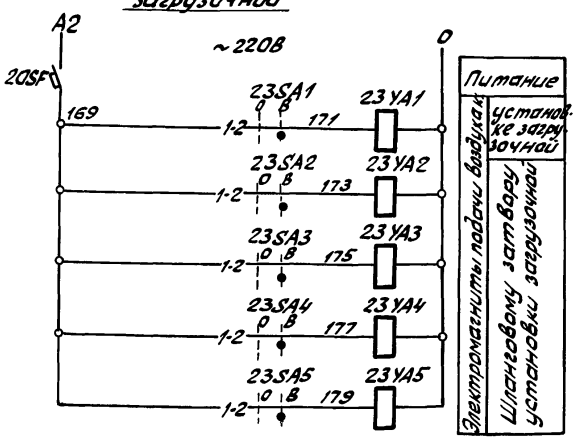

Поз. обозначение	Наименование	Кол.	Примечание
	У механизма		
18YA1... 21YA1	Электромагнит пневморазгружателя донной выгрузки МИС-6100Е, ~380В; 0,045 кВт	4	поставляются комплектно с технологическим оборудованием
21YA2... 21YA10; 19YA2... 19YA10; 18YA2... 18YA10; 20YA2... 20YA10; 23YA1... 23YA5	Электромагнит вентиля 15кч 888р СВМ ~220В; 0,04 кВт	41	
	Ящик управления 1АВС		
18SA1... 18SA10	Переключатель универсальный кулачковый ПКУ3-54 И 0103У2	10	
	Ящик управления 2АВС		
19SA1... 19SA10	Переключатель универсальный кулачковый ПКУ3-54 И 0103У2	10	
	Ящик управления 3АВС		
20SA1... 20SA10	Переключатель универсальный кулачковый ПКУ3-54 И 0103У2	10	
	Ящик управления 4АВС		
21SA1... 21SA10	Переключатель универсальный кулачковый ПКУ3-54 И 0103У2	10	
	Щит управления ASB		
14SF... 17SF, 20SF	Автомат АЕ2025, ~380В, Jн 16А, Jр 10А	5	РУС 8012-12 80Т-54У1
18K... 21K	Реле промежуточное ПЭ-37-42У3 ~220В	4	к: 4з 2р
	Ящик управления 23АВС1		
23SA1... 23SA5	Переключатель универсальный кулачковый ПКУ3-54 И 0103У2	5	

Схема выполнена для донного разгружателя ПДД силоса 1. Для силосов 2÷4 - схемы аналогичны, за исключением обозначения аппаратов, указанных в таблице применения и маркировки цепей, где для силосов 2÷4 вместо цифры 1 ставятся соответственно 2, 3, 4 (например 2-1, 2-3, 2-5, 2-7; 3-1, 3-3, 3-5, 3-7... и т.д.).

Ключ управления

18SA1... 18SA10; 19SA1... 19SA10; 20SA1... 20SA10; 21SA1... 21SA10 23SA1... 23SA5

ПКУ3-54И0103		
Соединение контакт	Положен. рукоятки	
	Отк.	Вкл.
	0	+45°
1-2	—	☒
3-4	—	☒

* - не используется

Привязан

Инв. №

Гл. инж.	Ермолаев	
Нач. ТО	Белоусов	
Нач. отд.	Кузбар	
Н. контр.	Кокосьян	
ГИП	Егоров	
Провер.	Вишняков	
Разраб.	Шлахтер	

708-57.90-ЭМ

Склад пылевидных строительных материалов прирельсовый силосного типа (мобильный) вместимостью 0,5 тыс. тонн

Стадия	Лист	Листов
Р	12	55

Пневморазгружатели донной выгрузки. Установка загрузочная. Воздухоснабжение. Схема принципиальная

ВНИПИ ТЯЖПРОМЭЛЕКТРОПРОЕКТ им. Ф.Б. Якубовского Волгоградское отделение

Инв. № подл. | Подпись и дата | Взам. инв. №

Альбом 4

Пневморазгружатели боковой выгрузки

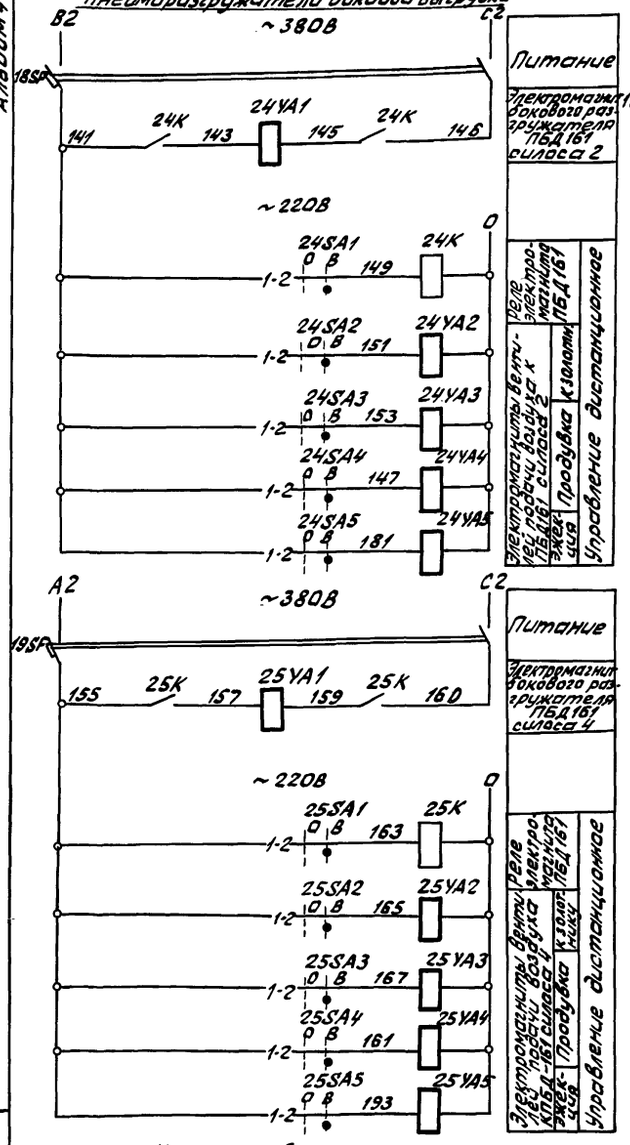

Переключатели силосного корпуса

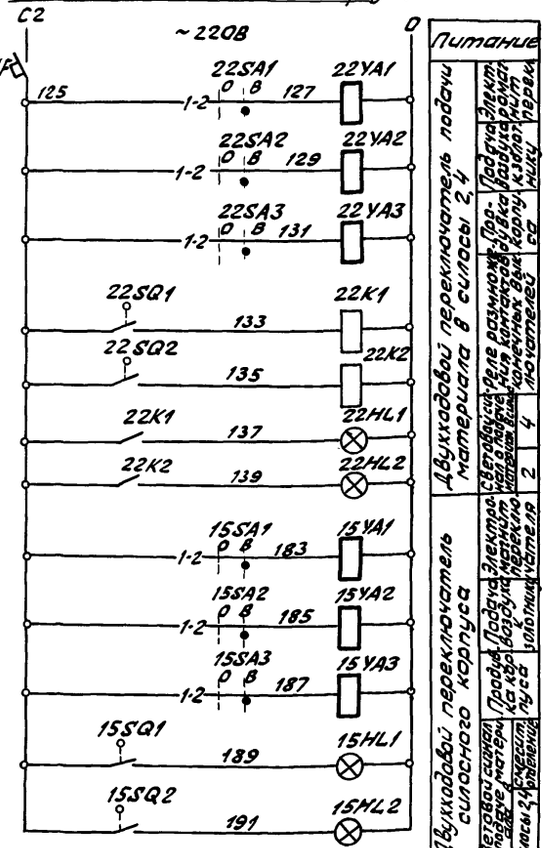

Поз. обозначение	Наименование	Кол.	Примечание
	У механизма		
24YA1, 25YA1	Электромагнит пневморазгружателя боковой выгрузки МИС6100Е, 0,045 кВт ~380В	2	поставляются комплектно с технологическим оборудованием
15YA1, 22YA1	Электромагнит двухходового переключателя СМЦ-620; 0,045 кВт, ~220В	2	
15YA2, 15YA3, 22YA2, 22YA3	Электромагнит вентиля 15К4 888р СВМ 0,04 кВт, ~220В	12	
24YA2, 24YA3, 25YA2, 25YA3			
15SQ1, 15SQ2, 22SQ1, 22SQ2	Выключатели конечные двухходового переключателя СМЦ-620	4	
	Ящик управления 9АВС		
22SA1... 22SA3	Переключатель универсальный кулачковый ПКУ3-54И0103У2	3	
22HL1, 22HL2	Арматура светосигнальная АСЛ 11У2 ~220В, светофильтр зеленый	2	
15SA1... 15SA3	Переключатель универсальный кулачковый ПКУ3-54И0103У2	3	
15HL1, 15HL2	Арматура светосигнальная АСЛ 11У2, ~220В, светофильтр зеленый	2	
	Ящик управления 23АВС1		
24SA1... 24SA5; 25SA1... 25SA5	Переключатель универсальный кулачковый ПКУ3-54И0103У2	10	
	Щит управления АSВ		
12SF	Автомат АЕ 2025, ~220В, Jн 16А; Jр 16А	1	РУС8012-12ВОФ-54У1
18SF, 19SF	Автомат АЕ 2025, ~220В, Jн 16А Jр 10А	2	РУС8012-12ВОТ-54У1
22K1, 22K2	Реле промежуточное ПЭ-37-42У3; ~220В	2	к: 4з 2р
24K, 25K	Реле промежуточное ПЭ-37-22У3; ~220В	2	к: 2з 2р

В схему фильтров, мех-ы 28, 29, 32, 33, лист 14

28-30 22K2 28-5 мех.28

29-30 22K2 29-5 мех.29

32-30 22K1 32-5 мех.32

33-30 22K1 33-5 мех.33

Ключ управления 22SA1...22SA3; 15SA1...15SA3; 24SA1...24SA5; 25SA1...25SA5

ПКУ3-54И0103		
Соединение контактов	Положение рукоятки	
	Отключ. 0°	Включ. +45°
1-2	–	☒
3-4	–	☒ *

* не используется

Выключатели конечные 22SQ1; 22SQ2; 15SQ1; 15SQ2

Обозначение контакта	Рычаг свободен	Рычаг нажат	Назначение цепи
		☒	Сигнализация: материалопровод открыт

Инв. № подл. | Подпись и дата | Взам. инв. №

Привязан

Инв. №

Гл. инж.	Ермолаев	
Нач. ТО	Белоусов	
Нач. отд.	Кузбар	
Н. контр.	Кокосьян	
ГИП	Егоров	
Провер.	Вишняков	
Разраб.	Шлахтер	

708-57.90-ЭМ

Склад пылевидных строительных материалов прирельсовый силосного типа (мобильный) вместимостью 0,5 тыс. тонн

Стадия	Лист	Листов
Р	13	55

Пневморазгружатели боковой выгрузки. Переключатели силосного корпуса. Воздухоснабжение. Схема принципиальная

ВНИПИ ТЯЖПРОМЭЛЕКТРОПРОЕКТ им. Ф.Б. Якубовского Волгоградское отделение

Схема завода-изготовителя фильтра СМЦ-169
Шкаф 26АВС

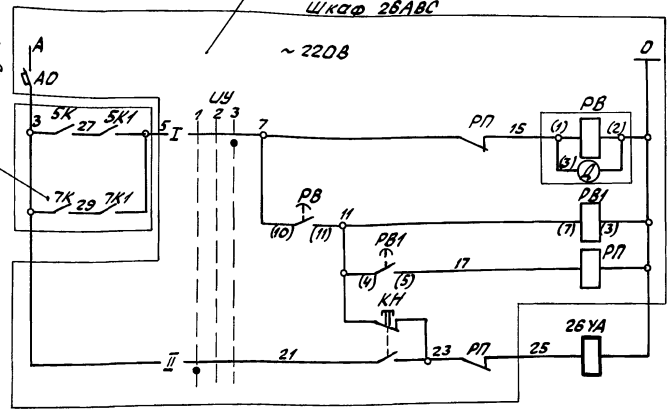

Избиратель управления УУ

	N кон-такта	положение рукоятки −45°	0°	+45°
		1	2	3
I	1 2			
II	3 4			
Коммутационное положение		Ручное	0	Автоматическое

Диаграмма реле времени РВ*

РВ4-4У4

Обозначение контакта по схеме	Выдержка времени t мин. 2' 20' 20'3" 60'	Назначение контакта
РВ (10) (11)		Включение РВ1 ЭМ

Диаграмма реле времени РВ1*

ВЛ-47УХЛ4.1

Обозначение контакта по схеме	Выдержка времени t сек. 0,3" 100"	Назначение контакта
		Включение РП

* Выдержка времени реле РВ1 и РВ уточняются при наладке.

Поз. обозначение	Наименование	Кол.	Примечание
	У механизма		
26YA... 33YA	вентиль с эл. магнитным приводом 15кч 888р СВМ ~ 220В; 0,04кВт	8	Поставляются комплектно с технологическим оборудованием
26АВС... 33АВС	Шкаф управления:	8	
АО	Автомат А63-МУ3 Jр. 6А	1	
РВ	РВ4-4У4; Реле времени; ~ 220В; 0,8 2...60м	1	
РВ1	ВЛ-47УХЛ4.1; Реле времени; ~220В; 0,8 0,1..100с	1	
РП	Пускатель ПМЕ 111У4; ~ 220В	1	
УУ	Переключатель УП5311-С23У3, надпись N 24	1	
КН	Кнопка управления КЕ011У3 исп. 2 „Пуск"	1	

Схема выполнена для фильтра 26 силоса 1. Для фильтров 27... 33 силосов 1... 4 - схемы аналогичны, за исключением узла А (см. таблицу применения).

Таблица применения

№ силоса	№ фильтра	Узел А	№ силоса	№ фильтра	Узел А
1	26	Из схемы пневмоподъемников, мех-мы 5...8, лист 8	3	30	Из схемы пневмоподъемников, мех-мы 5...8, лист 8
	27	Из схемы переключателей приемного устройства, лист 11		31	Из схемы переключателей приемного устройства, лист 11
2	28	Из схемы пневмонасоса, мех. 9, лист 9 / Из схемы переключателя силосного корпуса, лист 13	4	32	Из схемы пневмонасоса, мех. 9 лист 9 / Из схемы переключателя силосного корпуса, лист 13
	29			33	

Привязан

Инв.№

Гл. инж.	Самолаев		
Нач. ТО	Белугов		
Нач. отд.	Кузьбер		
Н. контр.	Кокосьян		
ГИП	Егоров		
Провер.	Шишкаков		
Разраб.	Шлахтер		

708-57.90-ЭМ

Склад пылевидных строительных материалов прирельсовый силосного типа (мраморный) вместимостью 0,5 тыс. тонн

Стадия	Лист	Листов
Р	14	55

Фильтры. Механизмы 26...33. Схема принципиальная

ВНИПИ ТЯЖПРОМЭЛЕКТРОПРОЕКТ им. Ф. Э. Дзержинского Волгоградское отделение

Инв. № подл. | Подпись и дата | Взам. инв. №

Альбом 4

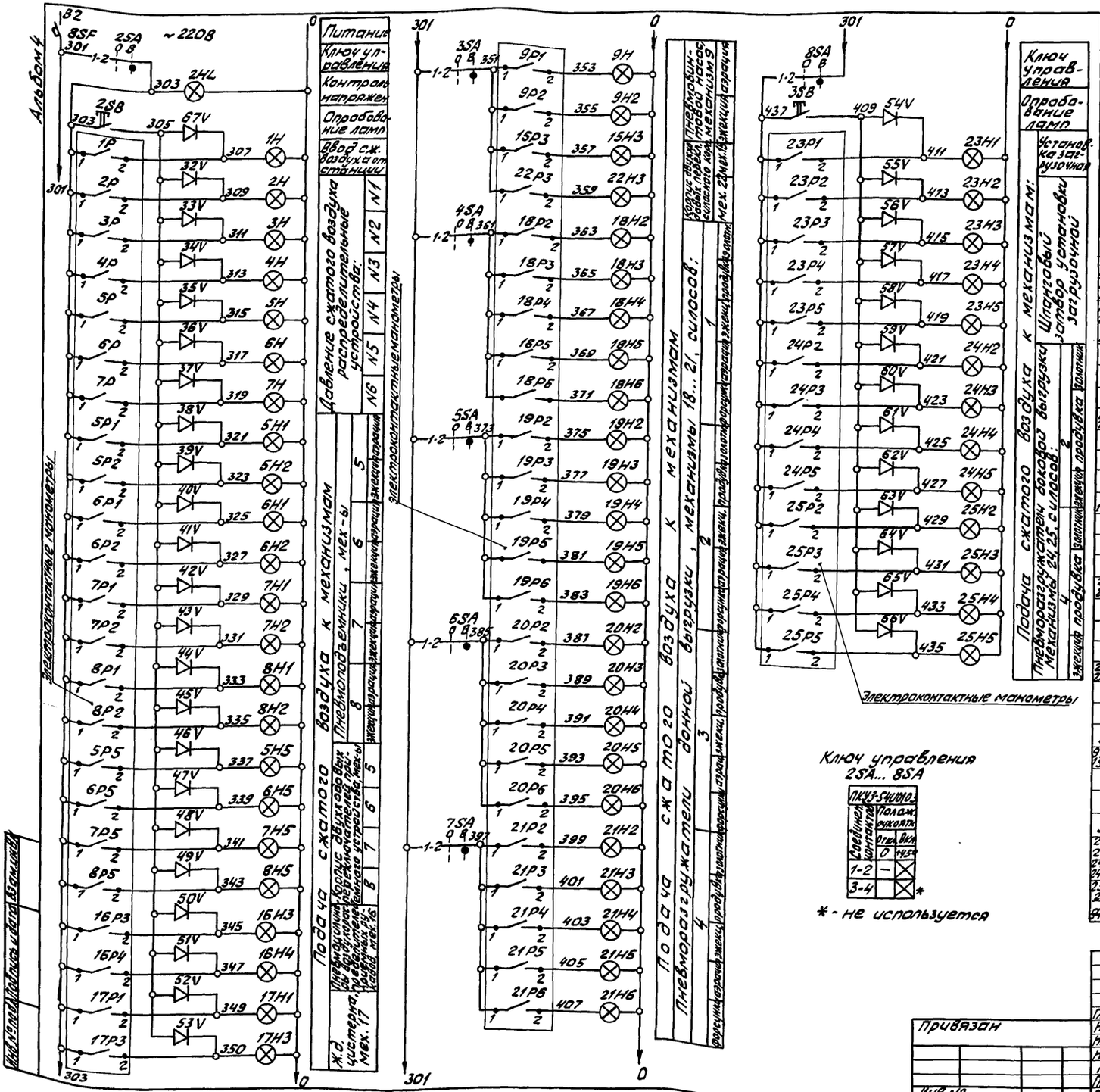

Поз. обозначение	Наименование	Кол.	Примечание
	Сети воздухоснабжения		
	Электроконтактные манометры ЭКМ-1У	60	Поставляются комплектно с эл.оборуд.
	Щит управления А8В		
8SF	Автомат АЕ2025-~220, Jн 16А, Jр 10А	1	РУС 8012-1280Т-54У1
	Пульт управления А8С		
2SA	Переключатель универсальный кулачковый ПКУ3-54У-0103-54У2	1	
2SB	Кнопка управления КЕ011 исп.4 штифт черный, надпись: „опроб. ламп"	1	
2HL	Арматура светосигнальная АСЛ11У2 ~220В, светофильтр белый	1	
1H...7H, 9H1...8H1	Арматура светосигнальная АСЛ11У2, ~220В, светофильтр синий	23	
9H2...8H2, 9H3...8H3, 16H3, 16H6, 17H1, 17H3			
61V, 32V...53V	Диод D243Б; Uобр.max 200В; Jн 5А	23	
	Ящик управления 1А8С		
4SA	Переключатель универсальный кулачковый ПКУ3-54У-0103-54У2	1	
18H2, 18H3...18H6	Арматура светосигнальная АСЛ11У2, ~220В, светофильтр синий	5	
	Ящик управления 2А8С		
5SA	Переключатель универсальный кулачковый ПКУ3-54У-0103-54У2	1	
19H2, 19H3...19H6	Арматура светосигнальная АСЛ11У2, ~220В, светофильтр синий	5	
	Ящик управления 3А8С		
6SA	Переключатель универсальный кулачковый ПКУ3-54У-0103-54У2	1	
20H2, 20H3...20H6	Арматура светосигнальная АСЛ11У2, ~220В, светофильтр синий	5	
	Ящик управления 4А8С		
7SA	Переключатель универсальный кулачковый ПКУ3-54У-0103-54У2	1	
21H2, 21H3...21H6	Арматура светосигнальная АСЛ11У2, ~220В, светофильтр синий	5	
	Ящик управления 9А8С		
3SA	Переключатель универсальный кулачковый ПКУ3-54У-0103-54У2	1	
9H1, 9H2, 16H3, 22H3	Арматура светосигнальная АСЛ11У2, ~220В, светофильтр синий	4	
	Ящик управления 23А8С1		
8SA	Переключатель универсальный кулачковый ПКУ3-54У-0103-54У2	1	
3SB	Кнопка управления КЕ011, исп.4 штифт черный, надпись: „опробов.ламп"	1	
23H1... 23H5, 24H2, 24H3, 24H5, 25H2, 25H3... 25H5	Арматура светосигнальная АСЛ11У2, ~220В, светофильтр синий	13	
54V...66V	Диод D243Б; Uобр.max 200В; Jн 5А	13	

Привязан

Инв. №

Гл. инж.	Ермолаев		
Нач. ТО	Белоусов		
Нач. отд.	Кизбар		
Н. контр.	Кокасьян		
ГИП	Егоров		
Провер.	Вишнякова		
Разраб.	Шлахтер		

708-57.90-ЭМ

Склад пылевидных строительных материалов в призельсовый силосного типа (мобильный) вместимостью 0,5 тыс. тонн

Стадия	Лист	Листов
Р	15	55

Сигнализация воздухоснабжения. Схема принципиальная

ВНИПИ Тяжпромэлектропроект им. Ф.Б. Якубовского Волгоградское отделение

Альбом 4

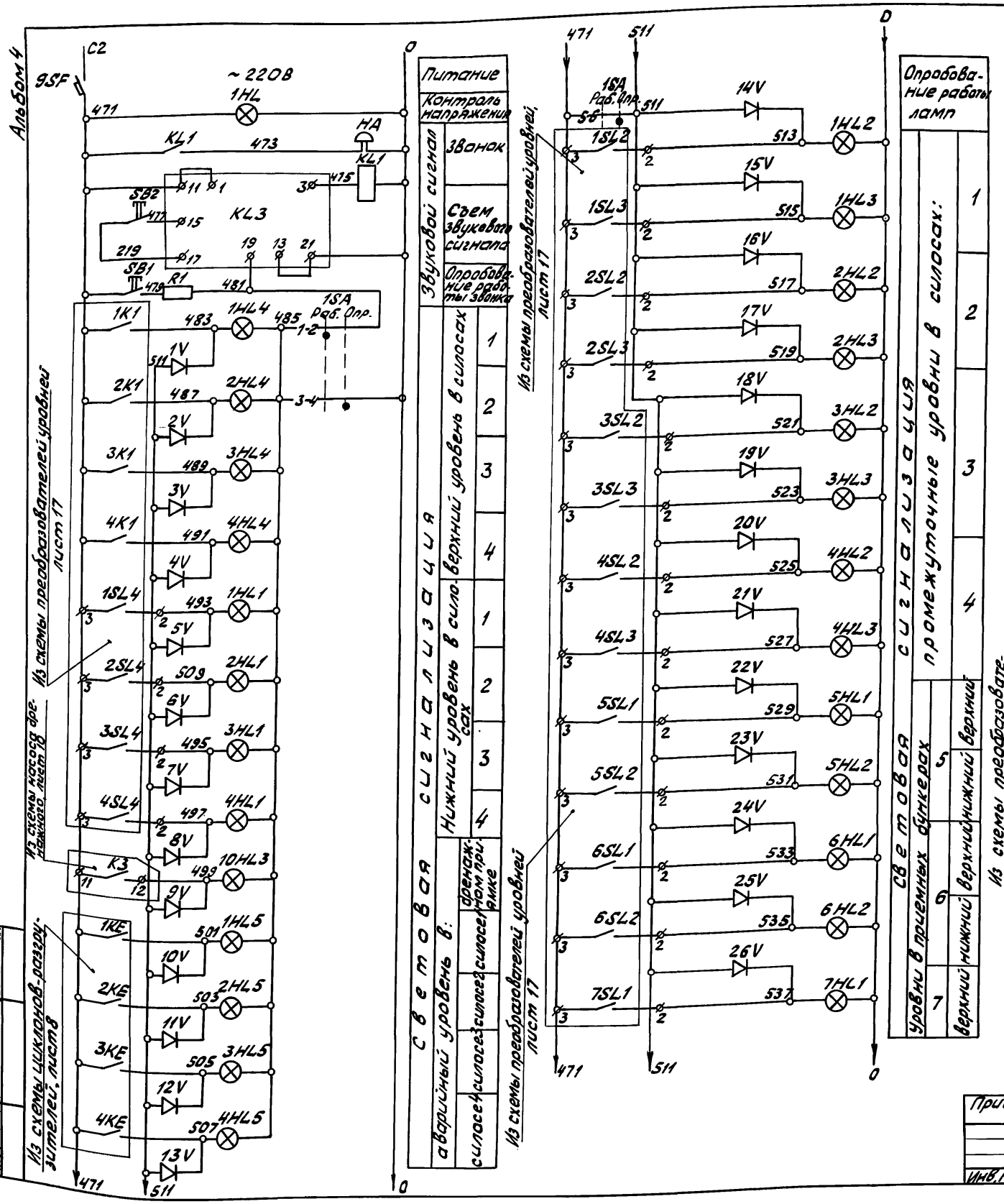

Поз. обозначение	Наименование	Кол.	Примечание
	Пульт управления ADC		
1SA	Переключатель универсальный кулачковый ПКУ3-54И 2080-54У2	1	
SB1, SB2	Кнопка управления КЕ011, исп.4, штифт черный	2	Надписи: SB2-сброс, SB1-опроб.
1HL1...4HL1, 1HL5...4HL5	Арматура светосигнальная АСЛ11У2	14	надписи:
5HL1, 5HL2, 10HL3	~220В, светофильтр красный		„Верхний ур-ь", „аварийный ур-ь"
1HL1'... 4HL1'	Арматура светосигнальная АСЛ11У2	9	надпись:
5HL2... 9HL2	~220В, светофильтр желтый		„нижний ур-ь"
1HL2... 4HL2	Арматура светосигнальная АСЛ11У2	8	надпись:
1HL3... 4HL3	~220В, светофильтр зеленый		„промежуточный уровень"
1HL	Арматура светосигнальная АСЛ11У2, ~220В, светофильтр белый	1	Надпись „Напряжение"
НА	Звонок ЗВП-220, ~220В	1	
1V... 31V	Диод Д243Б, Uобр max 200В, Iн 5А	31	
	Щит управления ASB		
9SF	Автомат АЕ2025, ~220В, Iн 16А; Iр 10А	1	РУС 8012-12 ВОТ-54У
KL3	Реле тока двухстабильное РТД 12-01-34 -40 УХЛ4 ~220В, присоединение передн.	1	
KL1	Реле промежуточное ПЭ-37-22У3 ~220В	1	к: 232р
R1	Резистор нерегулируемый ПЭВ-25, 2200 Ом ± 10%	1	

Ключ опробования ламп 1SA

ПКУ3-54И 2080-54У2		
Соединение контактов	Положение рукоятки: Работа	Опробов.
	0°	+45°
1-2	×	—
3-4	—	×
5-6	—	×

Инв. № подл. | Подпись и дата | Взам. инв. №

Привязан

Инв. №

Гл. инж.	Ермолаев	
Нач. ТО	Белоусов	
Нач. отд.	Кузбар	
Гл. констр.	Кокосьян	
ГИП	Егоров	
Провер.	Вишняков	
Разраб.	Шахтер	

708-57.90-ЭМ

Склад пылевидных строительных материалов прирельсовый силосного типа (модульный) 0,5 тыс. тонн вместимостью

Стадия	Лист	Листов
Р	16	55

Сигнализация уровней
Схема принципиальная

ВНИПИ Тяжпромэлектропроект им. Ф.Б. Якубовского Волгоградское отделение

Альбом 4

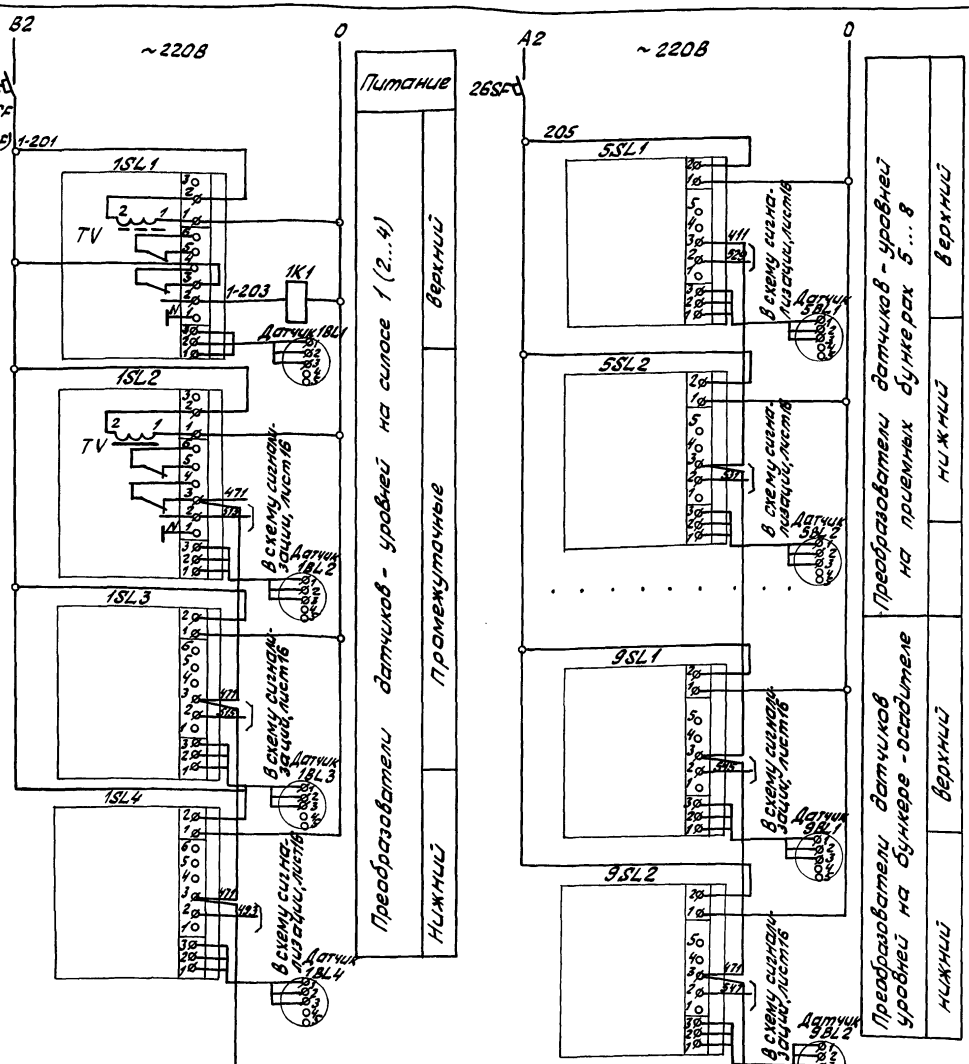

В схему сигнализации уровней, лист 16

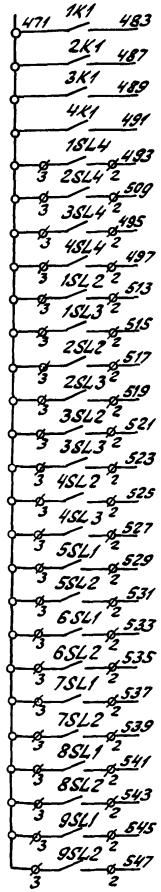

В схему пневмовинтового насоса, механизм 9, лист 9

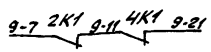

Поз. обозначение	Наименование	Кол.	Примечание
	У механизма		
1BL1... 3BL1 1BL2... 9BL2 1BL3... 1BL4 1BL1... 4BL1	Датчики-реле РОС 101-071	26	Комплектно с технологическим оборудованием
	~ 220В, Р=6,0ВА		
	Щит управления А5В		
26SF... 30SF	Автомат АЕ2025, ~ 220В, Jн 16А, Jр 10А	5	РУС8012-12807-54У4
1K1... 4K1	Реле промежуточное ПЭ-37-2443, ~ 220В	4	К: 2з 4р
	Щит релейный 1А5К		
1SL1... 1SL4; 2SL1... 2SL4; 3SL1... 3SL4; 4SL1... 4SL4	Преобразователь передающий датчика-реле РОС101-071; ~ 220В; 6ВА	16	Комплектно с датчиком-реле
	Щит релейный 2А5К		
5SL1... 9SL1; 5SL2... 9SL2	Преобразователь передающий датчика-реле РОС 101-071, ~ 220В; 6ВА	10	

В схему пневмоподъёмников механизмы 5... 8, лист 8

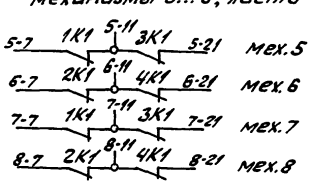

Схема выполнена для преобразователей датчиков уровней силоса 1. Для преобразователей датчиков, уровней силосов 2... 4 - схемы аналогичны, за исключением маркировки аппаратов и цепей, где для силосов 2...4 вместо цифры 1 ставятся соответственно 2, 3, 4 (например 2SL4, 2K1, 3SL4, 3K1 и т.д.; 2-201, 2-203; 3-201 и т.д.)

Привязан

Инв. №

Инв. № подл. | Подпись и дата | Взам. инв. №

Гл. инж.	Ермолаев		
Нач. ТО	Белоусов		
Начотд.	Кудряш		
Н. контр.	Кокорева		
ГИП	Егоров		
Проверил	Шишкакова		
Разраб.	Шлактер		

708-57.90-ЭМ

Склад пылевидных строительных материалов прирельсовый силосного типа (мобильный) вместимостью 0,5 тыс. тонн

Стадия	Лист	Листов
Р	17	55

Преобразователи датчика-реле уровней. Схема принципиальная

ВНИПИ ТЯЖПРОМЭЛЕКТРОПРОЕКТ им. Ф.Э. Дзержинского г. Ленинградское отделение

Альбом 4

Лебедка маневровая, механизм 3

Пусковая аппаратура 3АВ

Пускатель Р1, Р2, РТ ЭН 8А

Пост кнопочный КН1, КН3

Ключ безопасности 3SA1

Выключатель конечный 3SQ1

Звонок 3НА

Щит АЗВ, пан. 2 ВВГ 4×2,5

Пульт АДС, пан. 3 КВВГ 14×1,5

Щит АЗВ, пан. 1 ВВГ 3×16

Пульт АДС, пан. 3 КВВГ 4×1,5

Пульт АДС, пан. 3 КВВГ 4×1,5

Пульт АДС, пан. 3 КВВГ 4×1,5

*** демонтировать

Пневмовинтовой насос, механизм 9

Электродвигатель ЭМ ЭН 55,2А

Электромагниты вентилей подачи воздуха 9YA1, 9YA2

Щит АЗВ, пан. 7 ВВГ 3×16+1×10

Ящик 9АВС КВВГ 4×1,5

Ящик 9АВС КВВГ 4×1,5

Двухходовой переключатель силосного корпуса, мех. 22

Электромагнит 22YA1

Выключатели конечные 22SQ1, 22SQ2

Электромагниты вентилей 22YA2, 22YA3

Коробка клеммная 22АВХ

Ящик 9АВС КВВГ 10×1,5

Вибраторы, механизмы 1, 2

Щит АЗВ, пан. 1 ВВГ 3×16

ВВГ-3×10

Электродвигатель, мех. 1М 0,25 кВт, ~ 36В

Ящик 1АВГ

Ящик 2АВГ

КГ 3×4

КГ 3×4

Электродвигатель Трансформатор Т мех. 2М, 0,25 кВт, ~ 36В

~380В

~36В

Щит АЗВ, пан. 1 ВВГ 3×2,5+1×1,5

Щит АЗВ, пан. 1 ВВГ 3×16

Гл.инж.	Ермолаев		
Нач.ТО	Белоусов		
Нач.отд.	Кузбар		
Н.контр.	Кокосьян		
ГИП	Егоров		
Провер.	Мишнякова		
Разраб.	Шлактер		

Привязан

Инв. №

708-57.90-ЭМ

Склад пылевидных строительных материалов прирельсовый силосного типа (мобильный) вместимостью 0,5 тыс. тонн

Стадия	Лист	Листов
Р	18	55

Вибраторы, Мех. 1, 2. Лебедка маневровая, Мех. 3. Переключатель силосного корпуса, мех. 22. Насос, мех. 9. Схема подключения

ВНИПИ ТЯЖПРОМЭЛЕКТРОПРОЕКТ им. Ф.Б. Якубовского Волгоградское отделение

24533-04 21

Инв. № подл. | Подпись и дата | Взам. инв. №

Альбом 4

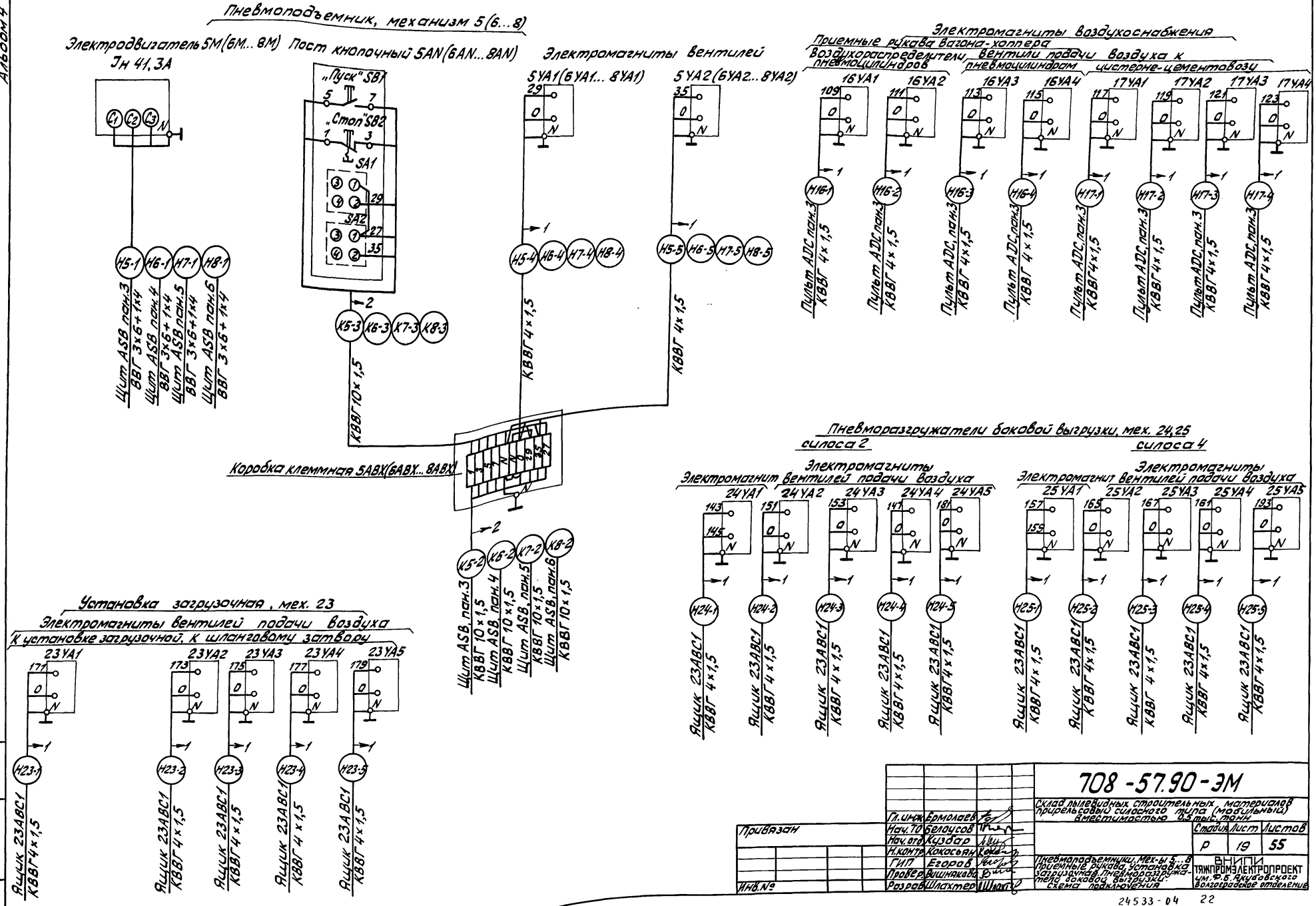

Гл.инж.	Ермолаев			
Нач.ТО	Белоусов			
Нач.отд.	Кузбар			
Н.контр.	Кокосьян			
ГИП	Егоров			
Провер.	Вишнякова			
Разраб.	Шлахтер			

Привязан

Инв.№

708-57.90-ЭМ

Склад пылевидных строительных материалов прирельсовый силосного типа (мобильный) вместимостью 0,5 тыс. тонн

Стадия	Лист	Листов
Р	19	55

Пневмоподъемники. Мех-ы 5...8 Приемные рукава. Установка загрузочная. Пневморазгружатель боковой выгрузки. Схема подключения

ВНИПИ ТЯЖПРОМЭЛЕКТРОПРОЕКТ им. Ф.Б. Якубовского Волгоградское отделение

24533-04 22

Инв.№ подл. | Подпись и дата | Взам.инв.№

Альбом 4

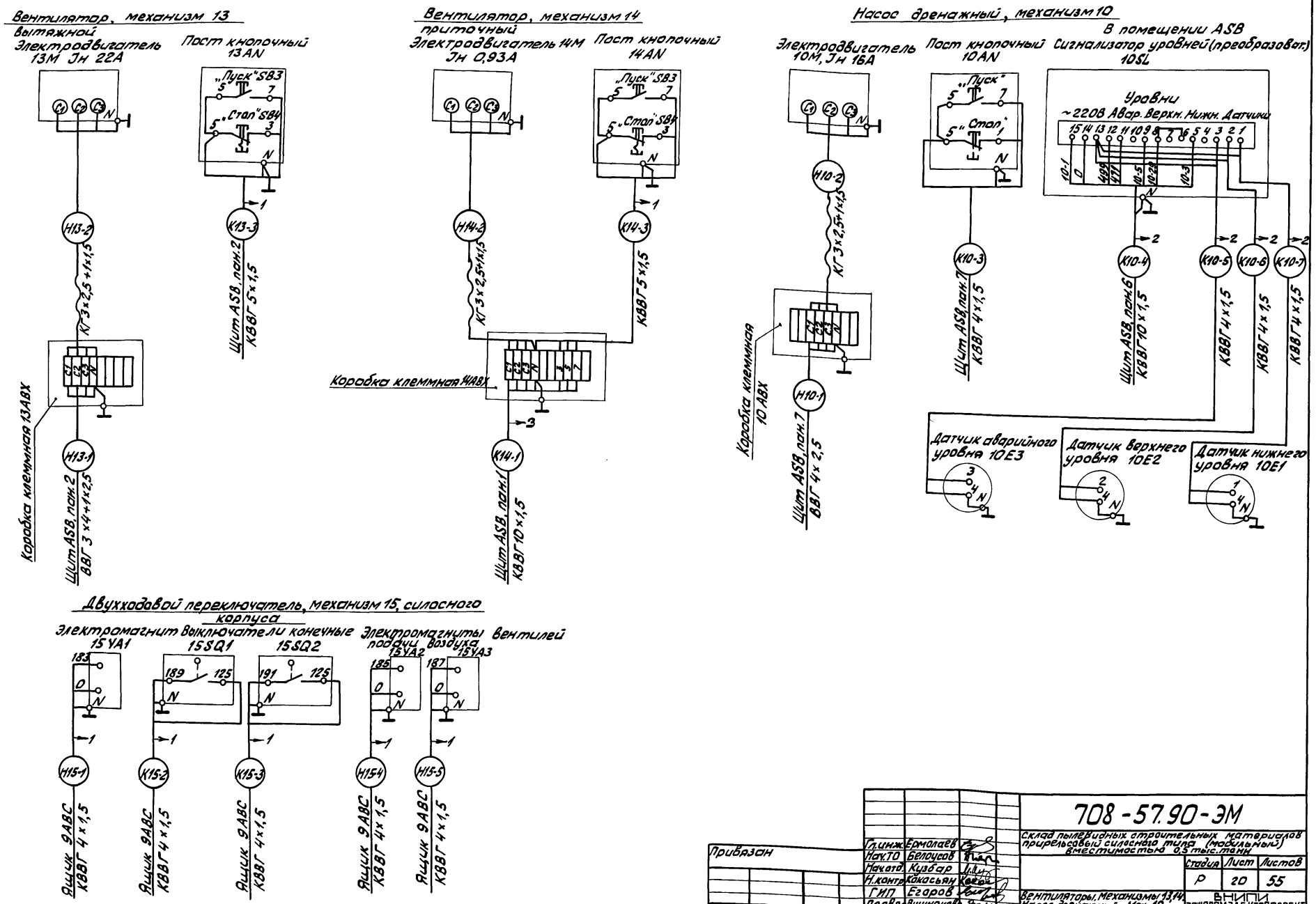

Гл.инж.	Ермолаев		
Нач.ТО	Белоусов		
Нач.отд.	Кузбар		
Н.контр.	Какосьян		
ГИП	Егоров		
Провер.	Вишняков		
Разраб.	Шлахтер		

Привязан

Инв. №

708-57.90-ЭМ

Склад пылевидных строительных материалов прирельсовый силосного типа (мобильный) вместимостью 0,5 тыс. тонн

Стадия	Лист	Листов
Р	20	55

Вентиляторы. Механизмы 13, 14. Насос дренажный. Мех. 10. Переключатель силосного корпуса, 15. Схема подключения.

ВНИПИ ТЯЖПРОМЭЛЕКТРОПРОЕКТ им. Ф.Б. Якубовского Волгоградское отделение

Инв. № подл. | Подпись и дата | Взам. инв. №

24533-04 23

Альбом 4

Двухходовой переключатель, механизм 5, трубопроводов силосов 1,3

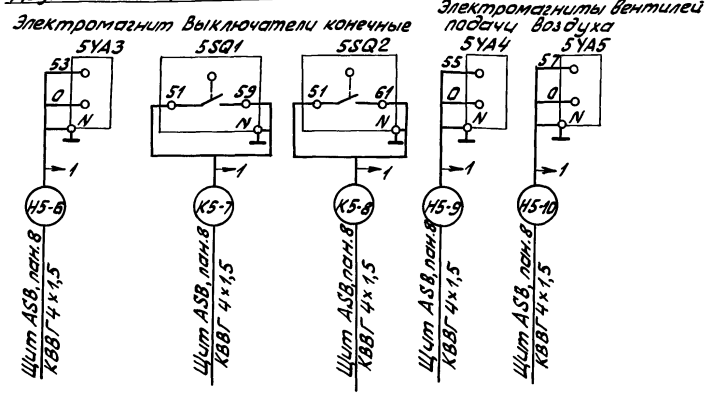

Двухходовой переключатель, механизм 6, трубопроводов силосов 2,4

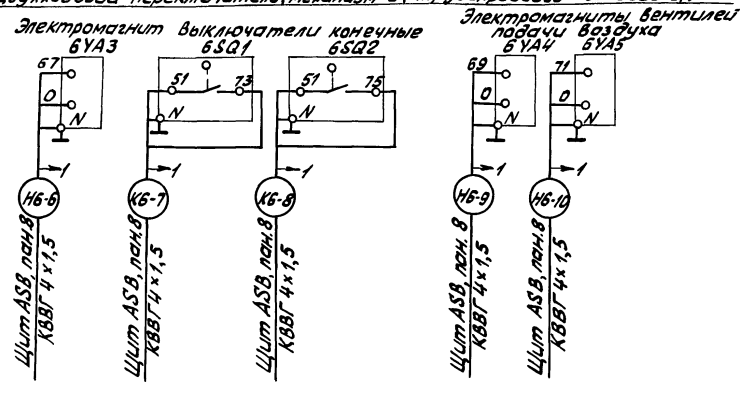

Двухходовой переключатель, механизм 7, трубопроводов силосов 1,3

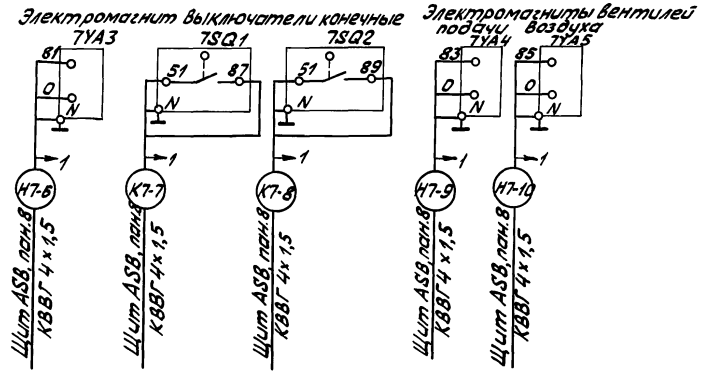

Двухходовой переключатель, механизм 8 трубопроводов силосов 2,4

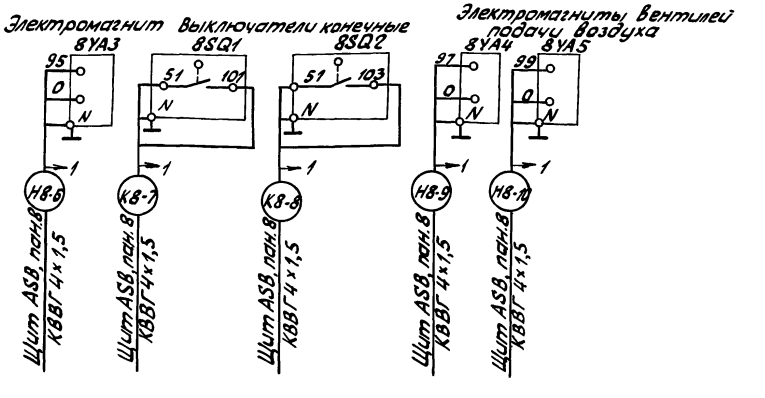

Инв.№ подл. | Подпись и дата | Взам. инв.№

Привязан				708-57.90-ЭМ	
		Гл. инж.	Ермолаев	Склад пылевидных строительных материалов прирельсовый силосного типа (мобильный) вместимостью 0,5 тыс. тонн	
		Нач. ТО	Белоусов		Стадия: Р; Лист: 21; Листов: 55
		Нач. отд.	Кудзар		
		Н.контр.	Кокосьян		
		ГИП	Егоров	Двухходовые переключатели приемного устройства. Схема подключения	ВНИИПИ ТЯЖПРОМЭЛЕКТРОПРОЕКТ им. Ф.Э. Якубовского Волгоградское отделение
Инв.№		Провер.	Вишнякова		
		Разраб.	Шлахтер		

Альбом 4

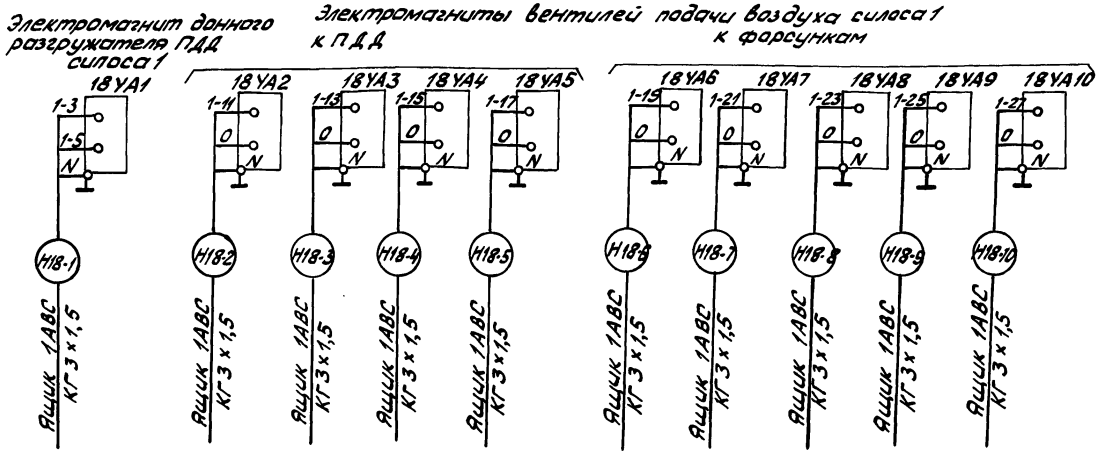

1. Схема подключения выполнена для силоса 1, для силосов 2...4 схемы аналогичны, за исключением наименований механизмов, ящиков управления, маркировки кабелей (см. таблицу маркировок).

2. Маркировка жил кабелей для механизмов силоса 1 проставляется с цифрой 1 (1-3, 1-5, 1-11, 1-13 и т.д.). Для механизмов силосов 2...4 маркировка жил проставляется соответственно N силоса, например 2-3, 2-5, 2-11, 2-13 и т.д. 3-3, 3-5, 3-11, 3-13 и т.д.

Таблица маркировок

NN силоса	Наименование электромагнитов										Маркировка кабеля	Наименование ящика
	донного разгружателя ПДД	Вентилей подачи воздуха к ПДД				Вентилей подачи воздуха к форсункам						
1	18УА1	18УА2	18УА3	18УА4	18УА5	18УА6	18УА7	18УА8	18УА9	18УА10	Н18-	1АВС
2	19УА1	19УА2	19УА3	19УА4	19УА5	19УА6	19УА7	19УА8	19УА9	19УА10	Н19-	2АВС
3	20УА1	20УА2	20УА3	20УА4	20УА5	20УА6	20УА7	20УА8	20УА9	20УА10	Н20-	3АВС
4	21УА1	21УА2	21УА3	21УА4	21УА5	21УА6	21УА7	21УА8	21УА9	21УА10	Н21-	4АВС

Инв.№ подл. | Подпись и дата | Взам.инв.№

Привязан

Инв.№

Гл.инж.	Ермолаев		
Нач.ТО	Белоусов		
Нач.отд.	Кузбар		
Н.контр.	Колосьян		
ГИП	Егоров		
Провер.	Шишкова		
Разраб.	Шлахтер		

708-57.90-ЭМ

Склад пылевидных строительных материалов вращающийся силосного типа (мобильный) вместимостью 0,3 тыс. тонн

Стадия	Лист	Листов
Р	22	55

Пневморазгружатели донной выгрузки. Схема подключения

ВНИПИ ТЯЖПРОМЭЛЕКТРОПРОЕКТ им. Ф.Э. Дзержинского Волгоградское отделение

Альбом 4

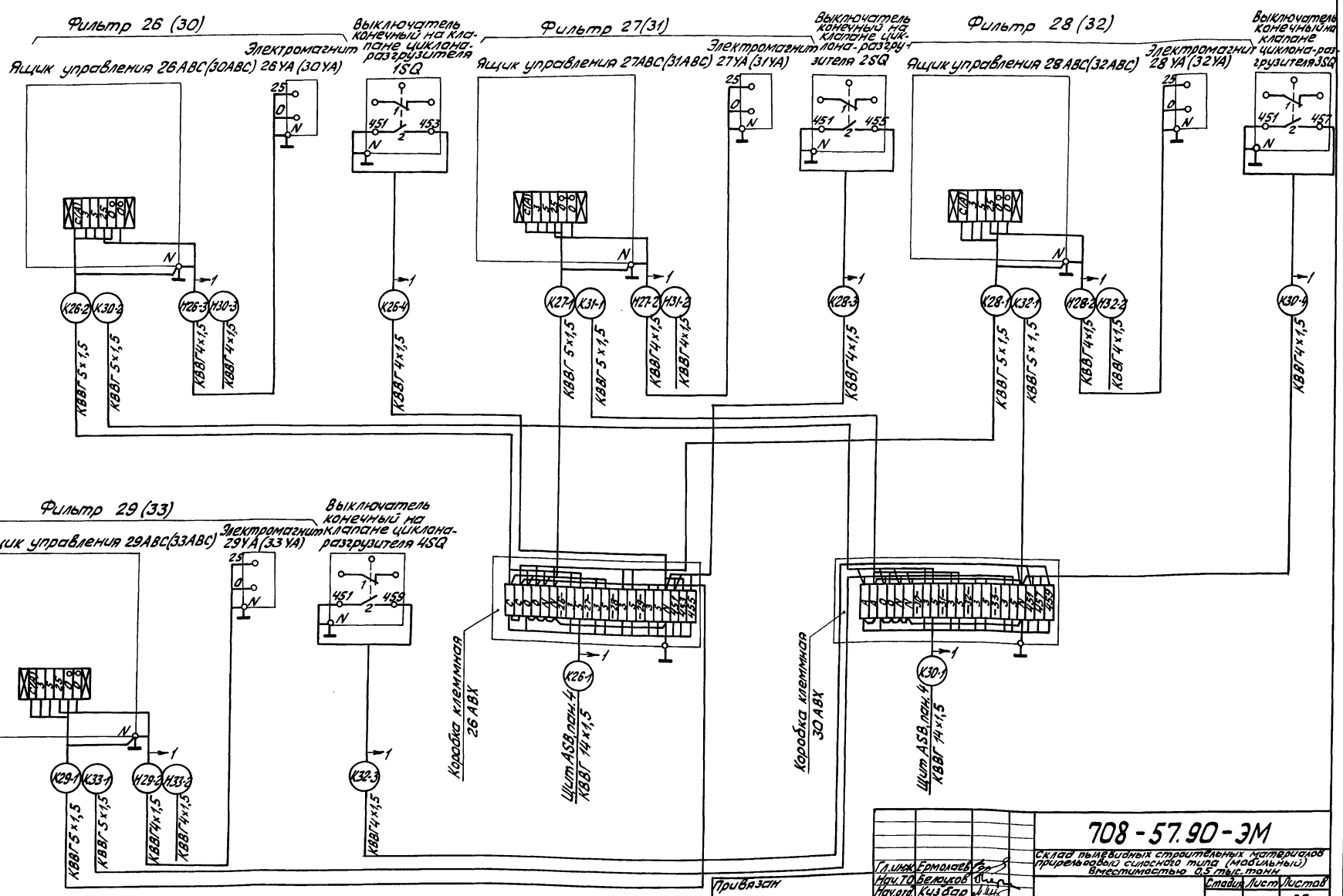

Гл.инж.	Ермолаев		
Нач.ТО	Белоцков		
Начотд.	Кузбар		
Н.контр.	Кокасьяк		
ГИП	Егоров		
Провер.	Шишкакова		
Разраб.	Шлактер		

Привязан

Инв.№

708-57.90-ЭМ

Склад пылевидных строительных материалов прирельсовый силосного типа (модульный) вместимостью 0,5 тыс. тонн

Стадия	Лист	Листов
Р	23	55

Фильтры. Механизмы 26...33. Циклоны-разгрузители. Схема подключения

ВНИПИ ТЯЖПРОМЭЛЕКТРОПРОЕКТ им. Ф.Э. Дзержинского Волгоградское отделение

Инв.№ подл. | Подпись и дата | Взам.инв.№

Альбом 4

Датчики уровней силоса 1 (2...4)

Преобразователи датчиков-уровней силоса 1 (2...4)

Схема подключения преобразователей датчиков-уровня 1SL1... 1SL4 выполнена для силоса 1. Для силосов 2...4 схемы подключения преобразователей аналогичны, за исключением маркировки жил кабелей (см. таблицу маркировок).

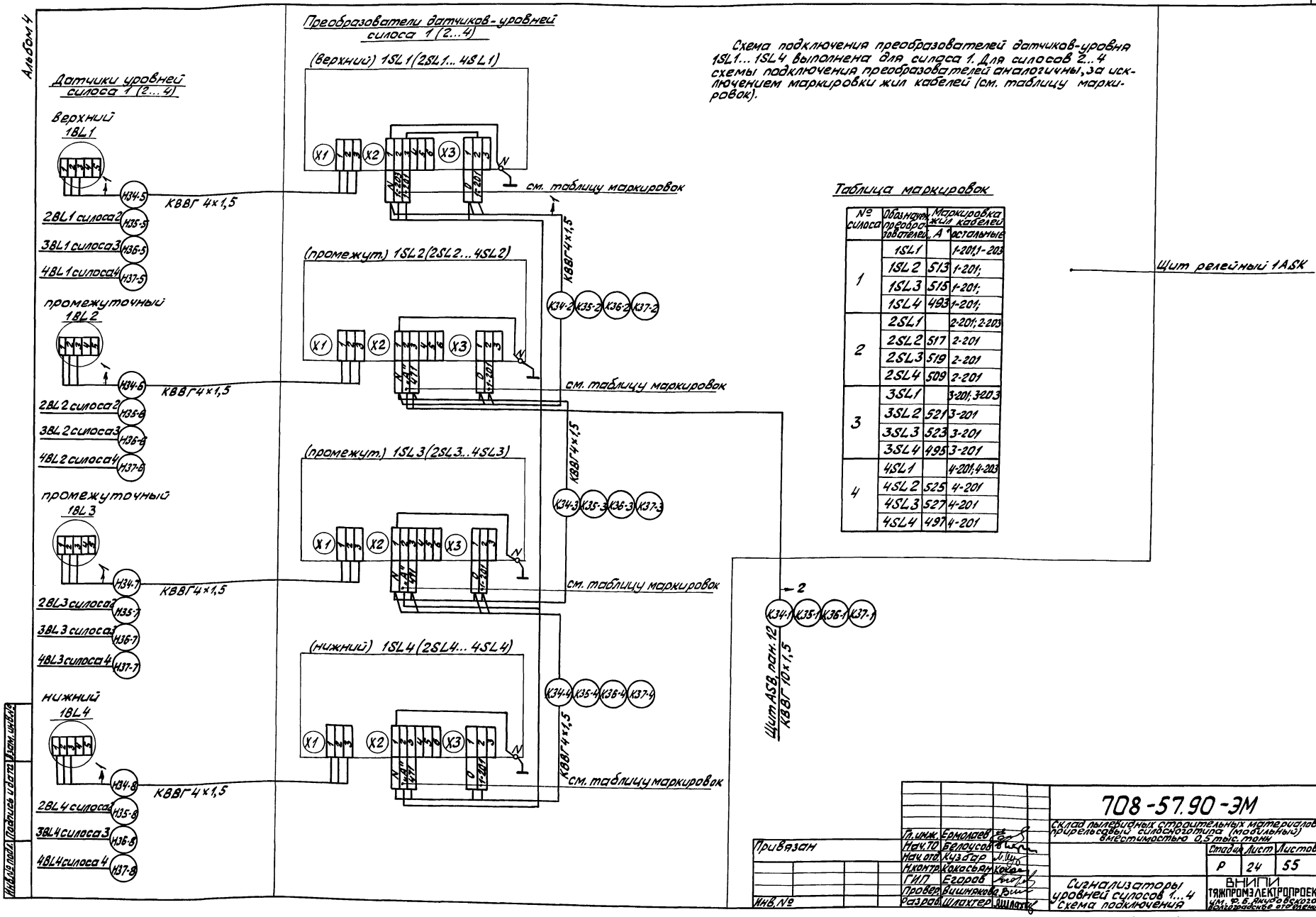

Таблица маркировок

№ силоса	Обозначение преобразователей	Ток, А	Маркировка жил кабелей остальные
1	1SL1		1-201,1-203
	1SL2	513	1-201;
	1SL3	515	1-201;
	1SL4	493	1-201;
2	2SL1		2-201; 2-203
	2SL2	517	2-201
	2SL3	519	2-201
	2SL4	509	2-201
3	3SL1		3-201; 3203
	3SL2	521	3-201
	3SL3	523	3-201
	3SL4	495	3-201
4	4SL1		4-201; 4-203
	4SL2	525	4-201
	4SL3	527	4-201
	4SL4	497	4-201

Привязан

Инв. №

Гл. инж.	Ермолаев		
Нач. ТО	Белоусов		
Нач. отд.	Кузьбер		
Инженер	Кокосьян		
ГИП	Егоров		
Провер.	Бишнякова		
Разраб.	Шлохтер		

708-57.90-ЭМ

Склад пылевидных строительных материалов прирельсовый силосного типа (модульный) вместимостью 0,5 тыс. тонн

Стадия	Лист	Листов
Р	24	55

Сигнализаторы уровней силосов 1...4 Схема подключения

ВНИПИ ТЯЖПРОМЭЛЕКТРОПРОЕКТ г. Ленинград, Ново-Басманное отделение

Инв. № подл. | Подпись и дата | Взам. инв. №

Альбом 4

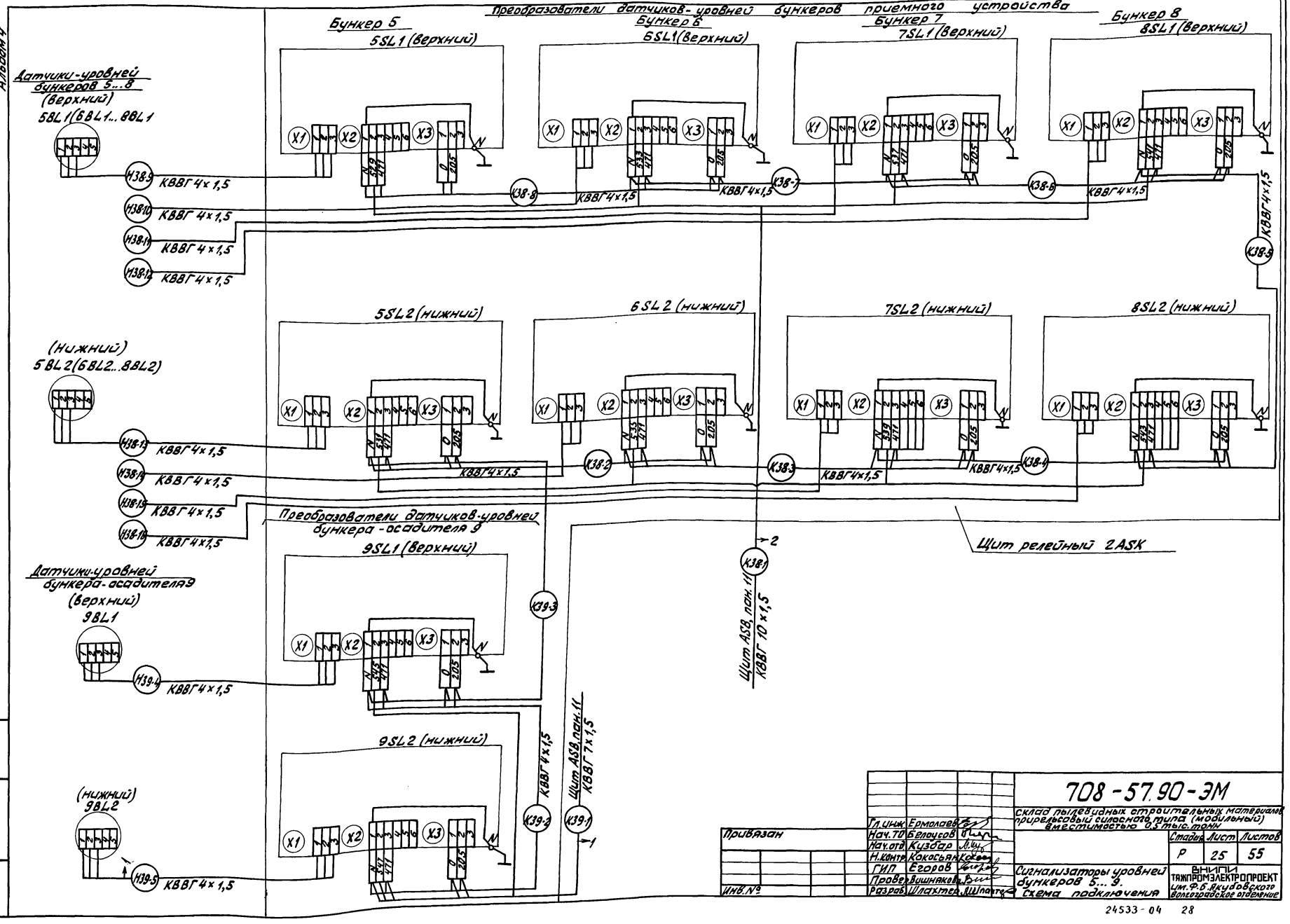

Привязан			
Инв.№			
Гл.инж.	Ермолаев		
Нач.ТО	Белоусов		
Нач.отд.	Кузбар		
Н.контр.	Кокосьян		
ГИП	Егоров		
Провер.	Вишняков		
Разраб.	Шлахтер		

708-57.90-ЭМ

Склад пылевидных строительных материалов приобъектовый силосного типа (модульный) вместимостью 0,5 тыс. тонн

Стадия	Лист	Листов
Р	25	55

Сигнализаторы уровней бункеров 5...9. Схема подключения

ВНИПИ ТЯЖПРОМЭЛЕКТРОПРОЕКТ им. Ф.Э. Дзержинского Волгоградское отделение

Инв.№ подл. | Подпись и дата | Взам.инв.№

Альбом 4

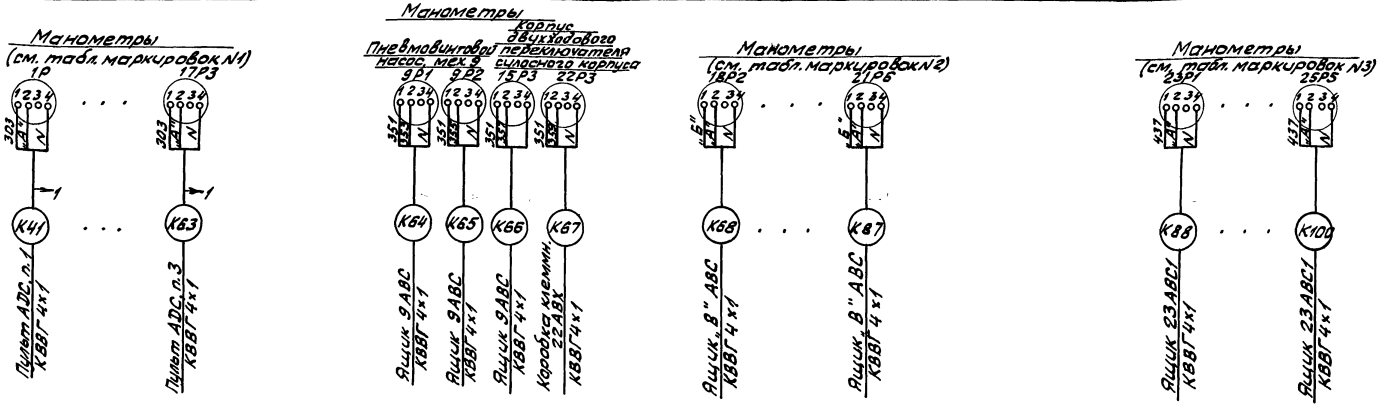

Таблица маркировок N1

Наименование объекта		Обозначение маном-а	„А"	Номер кабеля	Направление
От компрессорн.		1P	307	K41	Пульт ADC, пан.1
Распределительное устройство	N1	2P	309	K42	Пульт ADC, пан.1
	N2	3P	311	K43	Пульт ADC, пан.1
	N3	4P	313	K44	Пульт ADC, пан.1
	N4	5P	315	K45	Пульт ADC, пан.1
	N5	6P	317	K46	Пульт ADC, пан.1
	N6	7P	319	K47	Пульт ADC, пан.1
Пневмоподъемники	мех. 5	5P1	321	K48	Пульт ADC, пан.1
		5P2	323	K49	Пульт ADC, пан.1
	мех. 6	6P1	325	K50	Пульт ADC, пан.1
		6P2	327	K51	Пульт ADC, пан.1
	мех. 7	7P1	329	K52	Пульт ADC, пан.1
		7P2	331	K53	Пульт ADC, пан.1
	мех. 8	8P1	333	K54	Пульт ADC, пан.1
		8P2	335	K55	Пульт ADC, пан.1
Корпус двух. переключателя приемного устройства	5	5P5	337	K56	Пульт ADC, пан.2
	6	6P5	339	K57	Пульт ADC, пан.2
	7	7P5	341	K58	Пульт ADC, пан.2
	8	8P5	343	K59	Пульт ADC, пан.2
Воздухоаспредел. пит. приемн. рук.		16P3	345	K60	Пульт ADC, пан.3
		16P4	347	K61	Пульт ADC, пан.3
Ж.д. цистер.		17P1	349	K62	Пульт ADC, пан.3
		17P3	350	K63	Пульт ADC, пан.3

Таблица маркировок N2

Наименование объекта			Обозначение манометра	„А"	„Б"	Номер кабеля	Направление „В"
Пневморазгружатели донной выгрузки	Мех. 18	Силос 1	18P2	363	361	K68	Ящик 1ABC
			18P3	365		K69	
			18P4	367		K70	
			18P5	369		K71	
			18P6	371		K72	
	Мех. 19	Силос 2	19P2	375	373	K73	Ящик 2ABC
			19P3	377		K74	
			19P4	379		K75	
			19P5	381		K76	
			19P6	383		K77	
	Мех. 20	Силос 3	20P2	387	385	K78	Ящик 3ABC
			20P3	389		K79	
			20P4	391		K80	
			20P5	393		K81	
			20P6	395		K82	
	Мех. 21	Силос 4	21P2	399	397	K83	Ящик 4ABC
			21P3	401		K84	
			21P4	403		K85	
			21P5	405		K86	
			21P6	407		K87	

Таблица маркировок N3

Наименование объекта			Обозначение маном-а	„А"	Номер кабеля
Установка загрузочн.			23P1	411	K88
Шланговый затвор установки загрузочной			23P2	413	K89
			23P3	415	K90
			23P4	417	K91
			23P5	419	K92
Пневморазгружатели обкосов выгрузки	мех. 24	силос 2	24P2	421	K93
			24P3	423	K94
			24P4	425	K95
			24P5	427	K96
	мех. 25	силос 4	25P2	429	K97
			25P3	431	K98
			25P4	433	K99
			25P5	435	K100

Инв. № подл. | Подпись и дата | Взам. инв. №

Привязан

Инв. №

Гл. инж.	Ермолаев	
Нач. ТО	Белоусов	
Нач. отд.	Кузбар	
Н. контр.	Какосьян	
ГИП	Егоров	
Провер.	Вишняков	
Разраб.	Шлахтер	

708-57.90-ЭМ

Склад пылевидных строительных материалов (прирельсовый силосного типа мобильный) вместимостью 0,5 тыс. тонн

Стадия	Лист	Листов
Р	26	55

Сигнализация воздухоснабжения
Схема подключения

ВНИПИ ТЯЖПРОМЭЛЕКТРОПРОЕКТ им. Ф. Б. Якубовского Волгоградское отделение

24533-04 29

Альбом 4

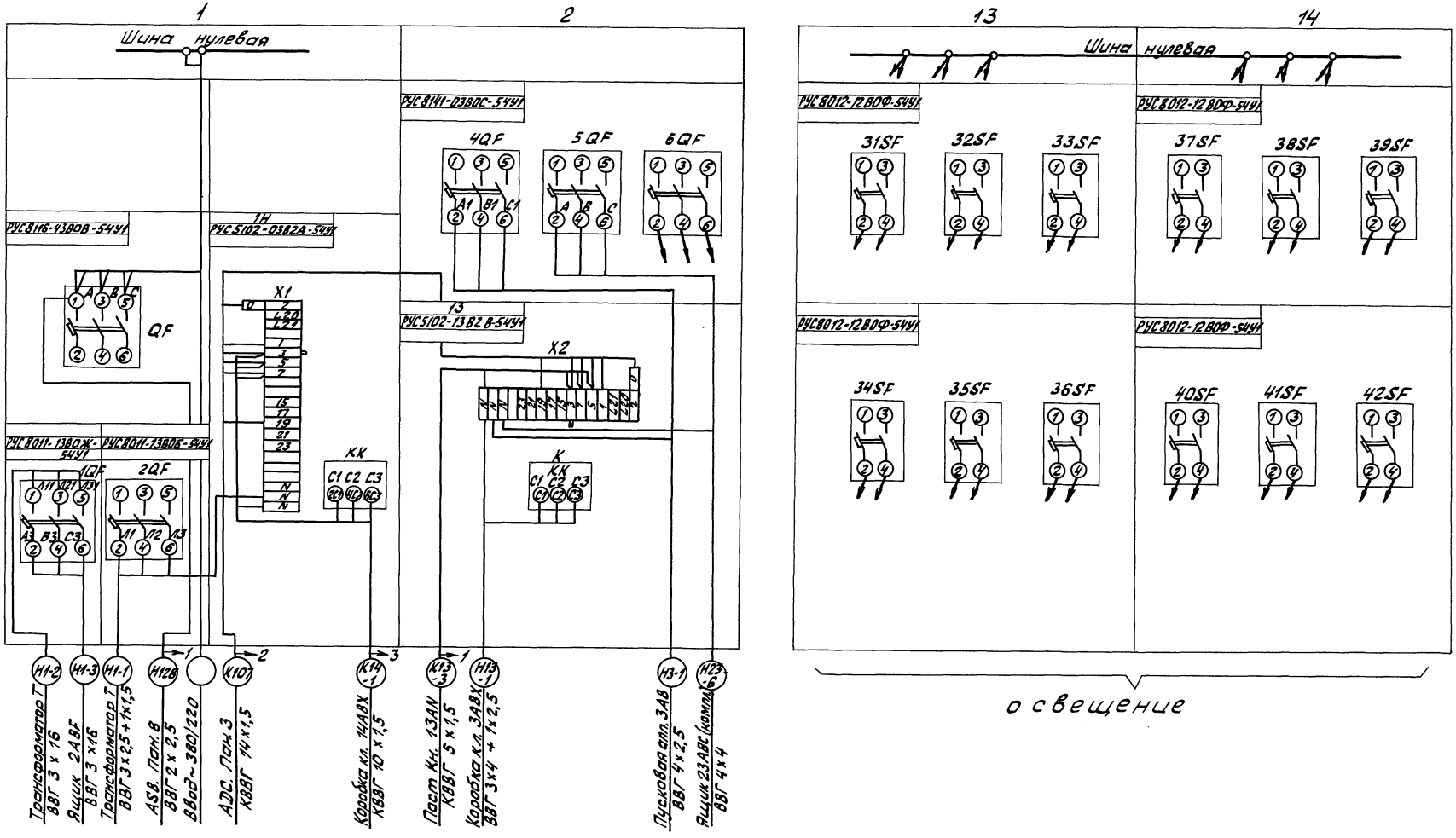

Гл.инж.	Ермолаев		708-57.90-ЭМ		
Нач.ТО	Белоусов		Склад пылевидных строительных материалов прирельсовый силосного типа (модильный) вместимостью 0,5 тыс. тонн		
Нач.отд.	Кузбар				
Н.контр.	Кокосьян			Стадия	Лист	Листов
ГИП	Егоров			Р	27	55
Провер.	Вишняков		Щит AS В. Панели 1, 2, 13, 14.	ВНИПИ ТЯЖПРОМЭЛЕКТРОПРОЕКТ им. Ф.Б. Якубовского	
Провер.	Шлахтер		Схема подключения		
Разраб.	Пименова				

Привязан

Инв. №

ИНВ. № подл. | Подпись и дата | Взам. инв. №

24533-04 30

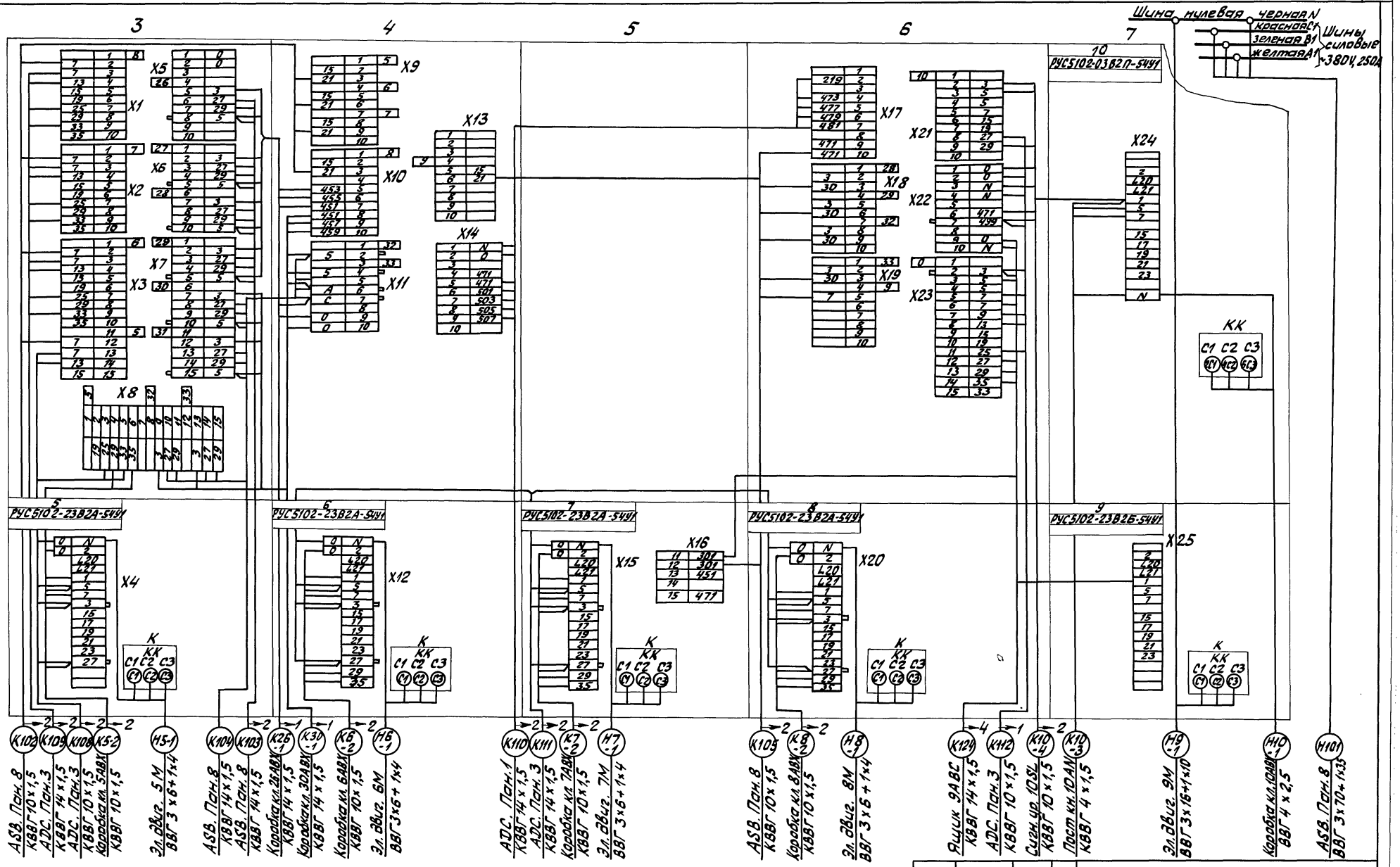

Гл.инж.	Ермолаев		
Нач.ТО	Белоусов		
Нач.отд.	Кузбаро		
Н.контр.	Кокосьян		
ГИП	Егоров		
Провер.	Вишнякова		
Провер.	Шлахтер		
Изгров.	Лименова		

Привязан

Инв.№

708-57.90-ЭМ

Склад пылевидных строительных материалов прирельсовый силосного типа (мостильный) вместимостью 0,3 тыс. тонн

Стадия	Лист	Листов
Р	28	55

Щит АВ. Панели 3...7
Схема подключения

ВНИПИ ТЯЖПРОМЭЛЕКТРОПРОЕКТ им. Ф.Б. Якубовского Волгоградское отделение

Инв.№ подл. | Подпись и дата | Взам.инв.№

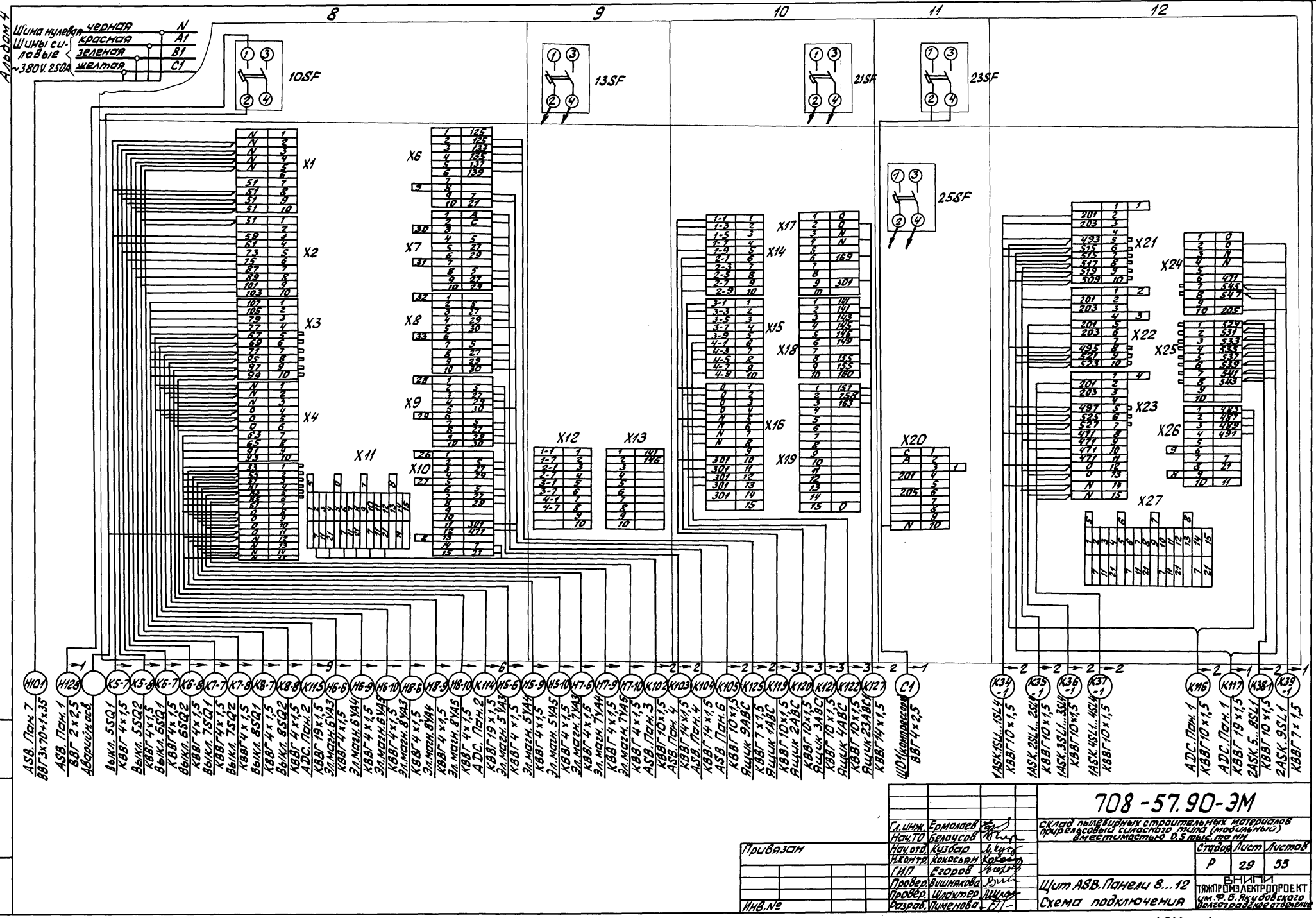
Альбом 4
Шина нулевая
Шины силовые ~380V. 250A
черная N
красная A1
зеленая B1
желтая C1
8
9
10
11
12
10SF
13SF
21SF
23SF
25SF
X1
X2
X3
X4
X6
X7
X8
X9
X10
X11
X12
X13
X14
X15
X16
X17
X18
X19
X20
X21
X22
X23
X24
X25
X26
X27
H101 ASB. Пан. 7 ВВГ 3х70+1х35
H128 ASB. Пан. 1 ВВГ 2х2,5 Аварийн. осв.
K5-7 Выкл. 5SQ1 КВВГ 4х1,5
K5-8 Выкл. 5SQ2 КВВГ 4х1,5
K6-7 Выкл. 6SQ1 КВВГ 4х1,5
K6-8 Выкл. 6SQ2 КВВГ 4х1,5
K7-7 Выкл. 7SQ1 КВВГ 4х1,5
K7-8 Выкл. 7SQ2 КВВГ 4х1,5
K8-7 Выкл. 8SQ1 КВВГ 4х1,5
K8-8 Выкл. 8SQ2 КВВГ 4х1,5
K115 ADC. Пан. 2 КВВГ 19х1,5
H6-6 Эл. магн. 6YA3 КВВГ 4х1,5
H6-9 Эл. магн. 6YA4 КВВГ 4х1,5
H6-10 Эл. магн. 6YA5 КВВГ 4х1,5
H8-6 Эл. магн. 8YA3 КВВГ 4х1,5
H8-9 Эл. магн. 8YA4 КВВГ 4х1,5
H8-10 Эл. магн. 8YA5 КВВГ 4х1,5
K114 ADC. Пан. 2 КВВГ 19х1,5
H5-6 Эл. магн. 5YA3 КВВГ 4х1,5
H5-9 Эл. магн. 5YA4 КВВГ 4х1,5
H5-10 Эл. магн. 5YA5 КВВГ 4х1,5
H7-6 Эл. магн. 7YA3 КВВГ 4х1,5
H7-9 Эл. магн. 7YA4 КВВГ 4х1,5
H7-10 Эл. магн. 7YA5 КВВГ 4х1,5
K102 ASB. Пан. 3 КВВГ 10х1,5
K103 ASB. Пан. 4 КВВГ 14х1,5
K104 ASB. Пан. 4 КВВГ 14х1,5
K105 ASB. Пан. 6 КВВГ 10х1,5
K125 Ящик 9ABC КВВГ 7х1,5
K119 Ящик 1ABC КВВГ 10х1,5
K120 Ящик 2ABC КВВГ 10х1,5
K121 Ящик 3ABC КВВГ 10х1,5
K122 Ящик 4ABC КВВГ 10х1,5
K127 Ящик 23ABC КВВГ 14х1,5
C1 ЩО1 (компрессор) ВВГ 4х2,5
K34-1 1ASK.1SL1...1SL4 КВВГ 10х1,5
K35-1 1ASK.2SL1...2SL4 КВВГ 10х1,5
K36-1 1ASK.3SL1...3SL4 КВВГ 10х1,5
K37-1 1ASK.4SL1...4SL4 КВВГ 10х1,5
K116 ADC. Пан. 1 КВВГ 10х1,5
K117 ADC. Пан. 1 КВВГ 19х1,5
K38-1 2ASK.5...8SL1 КВВГ 10х1,5
K39-1 2ASK.9SL1 КВВГ 7х1,5
Инв. № подл. | подпись и дата | взам. инв. №
Привязан
Инв. №
Гл. инж. Ермолаев
Нач. ТО Белоусов
Нач. отд. Кузбар
Н. контр. Кокосьян
ГИП Егоров
Провер. Вишнякова
Провер. Шлахтер
Разраб. Пименова
708-57.90-ЭМ
склад пылевидных строительных материалов прирельсовый силосного типа (мобильный) вместимостью 0,5 тыс. тонн
Стадия Р
Лист 29
Листов 55
Щит ASB. Панели 8...12
Схема подключения
ВНИПИ ТЯЖПРОМЭЛЕКТРОПРОЕКТ им. Ф. Б. Якубовского Волгоградское отделение
24533-04 32

Альбом 4

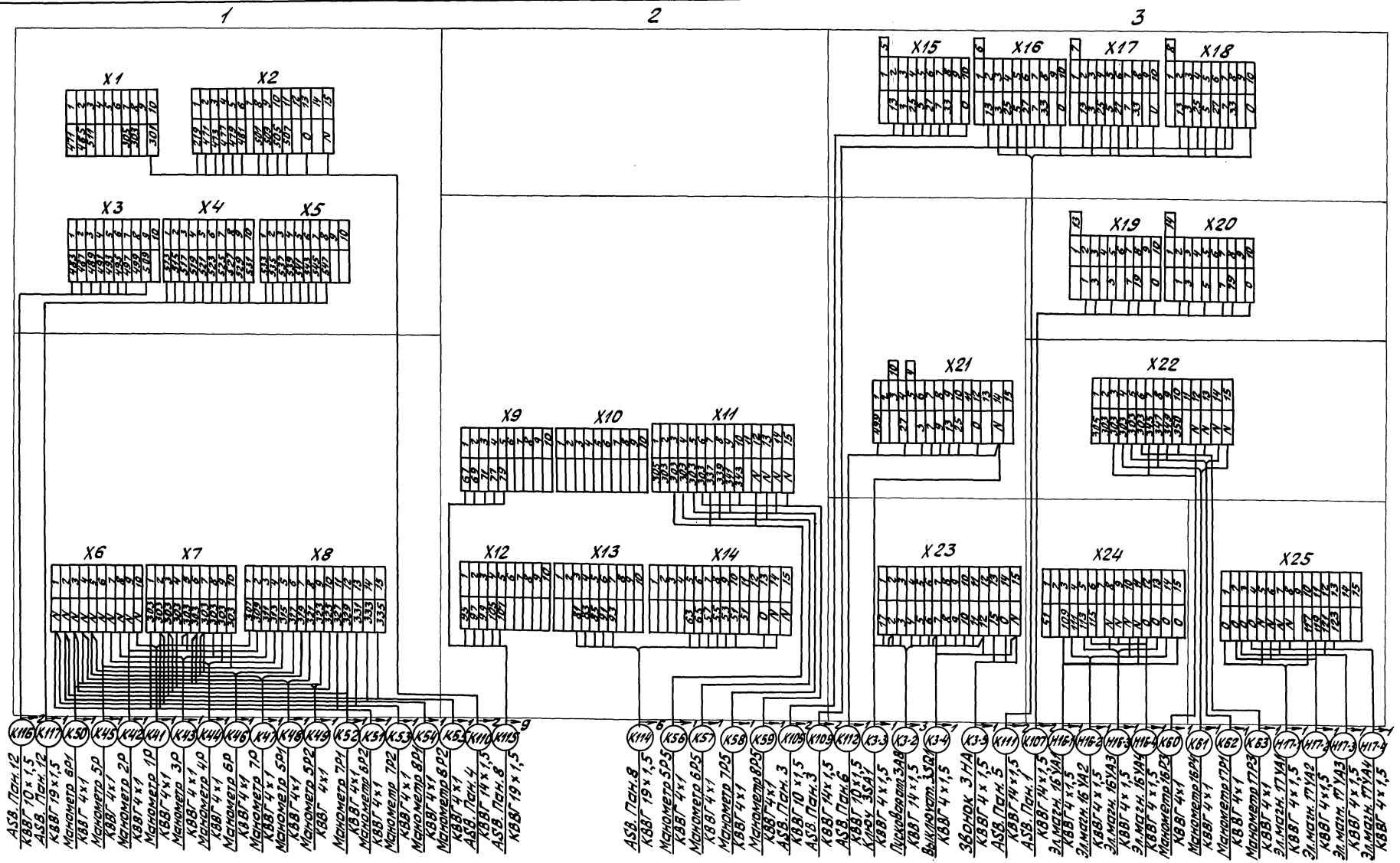

Гл.инж.	Ермолаев		
Нач.ТО	Белоусов		
Привязан			
Начотд.	Кузбар		
Нконтр.	Кокосова		
ГИП	Егоров		
Провер.	Вишнякова		
Провер.	Шахтер		
Разраб.	Пименова		
Инв.№			

708-57.90-ЭМ

Склад пылевидных строительных материалов прирельсовый силосный типа (мавильный) вместимостью 0,5 тыс. тонн

Стадия	Лист	Листов
Р	30	55

Пульт АДС
Схема подключения

ВНИПИ ТЯЖПРОМЭЛЕКТРОПРОЕКТ им. Ф.Э. Дзержинского Челябинский филиал

Альбом 4

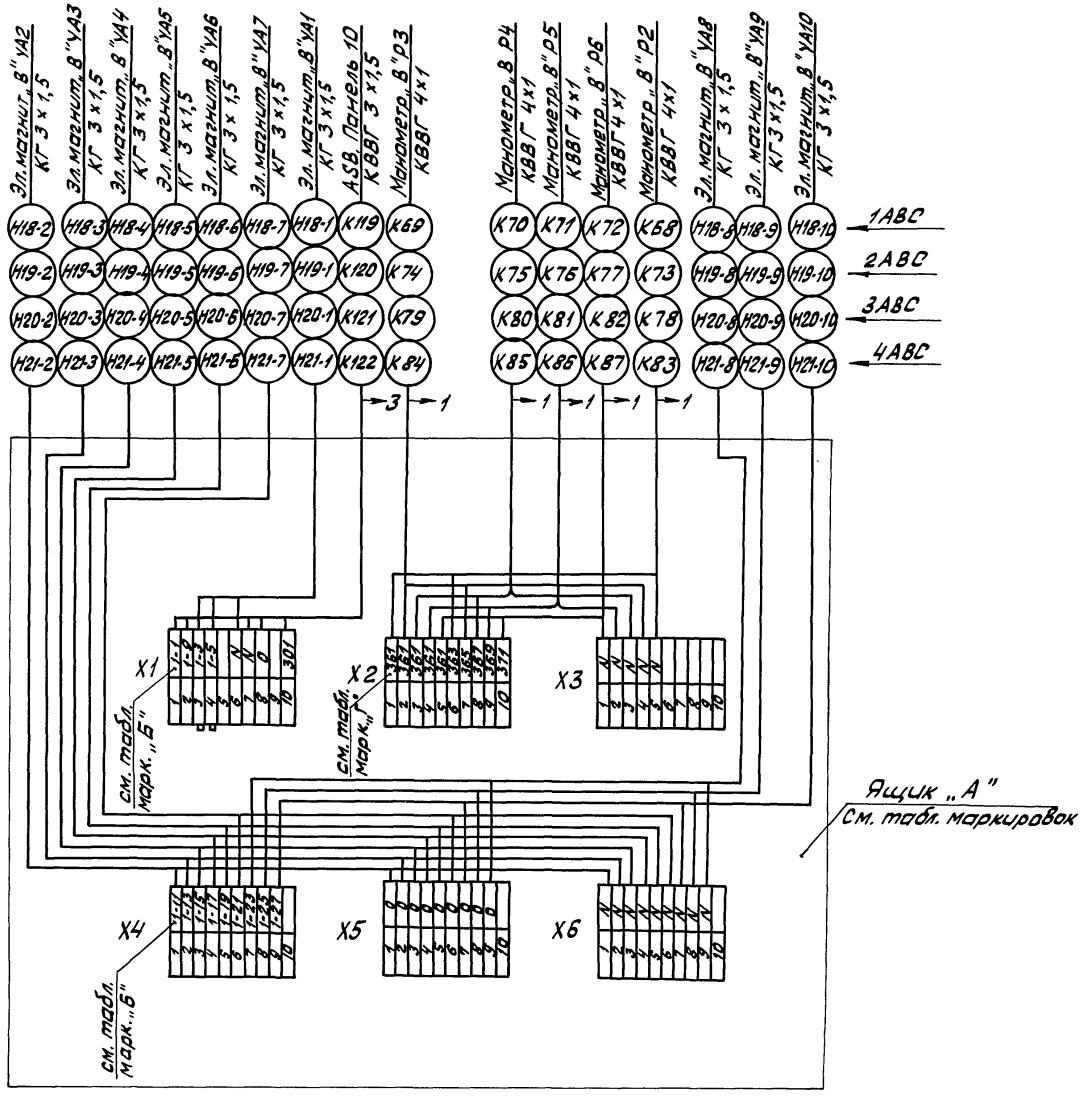

Таблица маркировок

Наименование ящика	NN силоса	NN механизма	Маркировка жил кабелей					
„А"	*„Б"	„В"	„Г"					
1АВС	1	18	361	363	365	367	369	371
2АВС	2	19	373	375	377	379	381	383
3АВС	3	20	385	387	389	391	393	395
4АВС	4	21	397	399	401	403	405	407

* - Маркировка жил кабелей для механизмов силоса 1 проставляется с цифрой 1 (1-3, 1-5, 1-11 и т.д.). Для механизмов силосов 2...4 в маркировке жил цифра 1 соответственно заменяется цифрами 2...4.

Инв.№ подл. | Подпись и дата | Взам.инв.№

Привязан

Инв.№

Гл.инж.	Ермолаев	
Нач.ТО	Белоусов	
Нач.отд.	Кузбар	
Н.контр.	Кокосьян	
ГИП	Егоров	
Провер.	Вишнякова	
Провер.	Шахтер	
Разраб.	Пименова	

708-57.90-ЭМ

Склад пылевидных строительных материалов прирельсовый силосного типа (мобильный) вместимостью 0,3 тыс. тонн

Стадия	Лист	Листов
Р	31	55

Ящики 1АВС... 4АВС

ВНИПИ ТЯЖПРОМЭЛЕКТРОПРОЕКТ им. Ф.Б. Якубовского Филиал отделение

Альбом 4

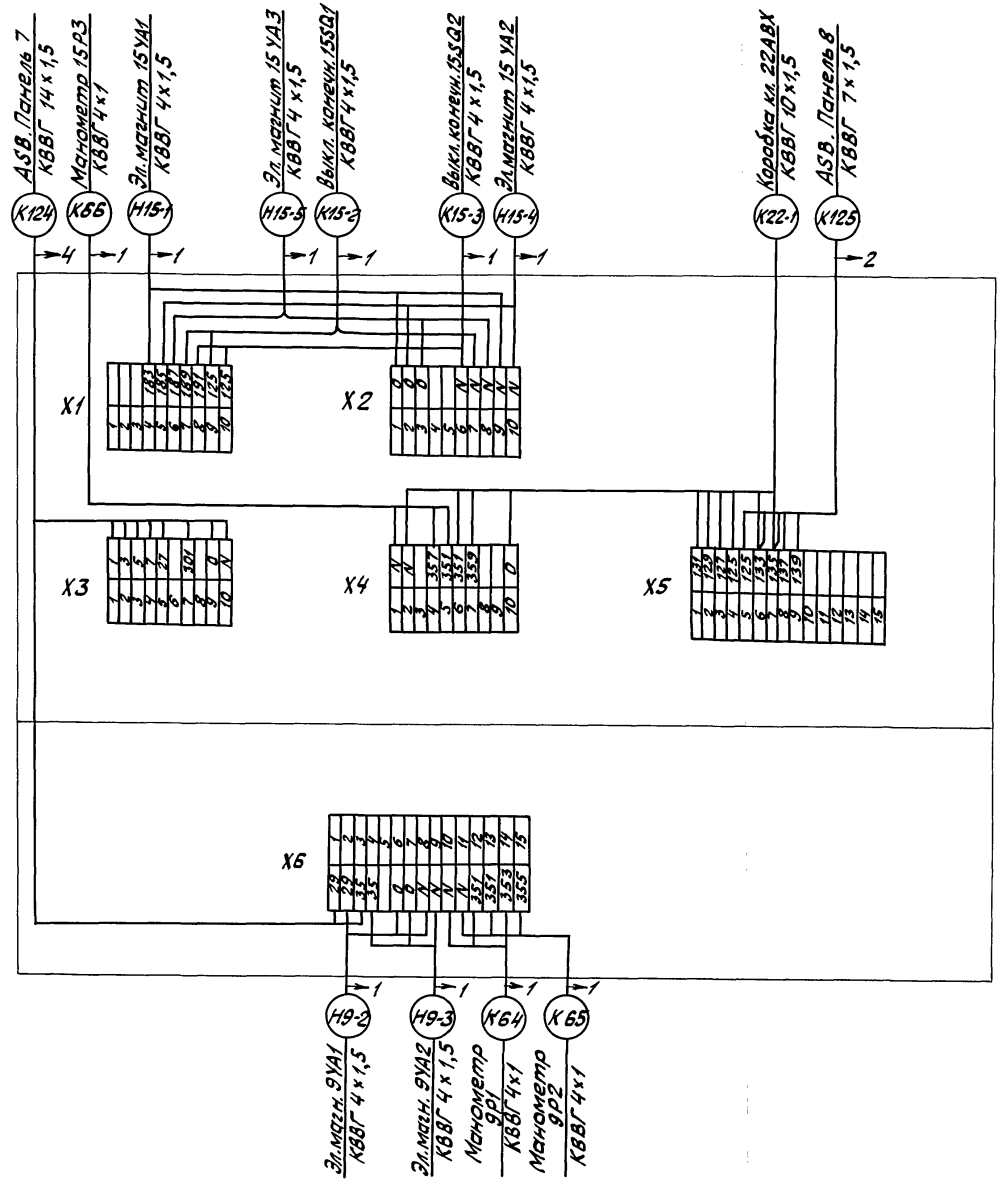

Гл. инж.	Ермолаев		
Нач. ТО	Белоусов		
Нач. отд.	Кузбар		
Н. контр.	Кокосьян		
ГИП	Егоров		
Провер.	Вишнякова		
Провер.	Шлахтер		
Разраб.	Пименова		

Привязан

Инв. №

708-57.90-ЭМ

Склад пылевидных строительных материалов прирельсовый силосного типа (мобильный) вместимостью 0,5 тыс. тонн

Стадия	Лист	Листов
Р	32	55

Ящик 9АВС
Схема подключения

ВНИПИ ТЯЖПРОМЭЛЕКТРОПРОЕКТ им. Ф.Б. Якубовского Волгоградское отделение

Инв. № подл. | Подпись и дата | Взам. инв. №

24533-04 35

Альбом 4

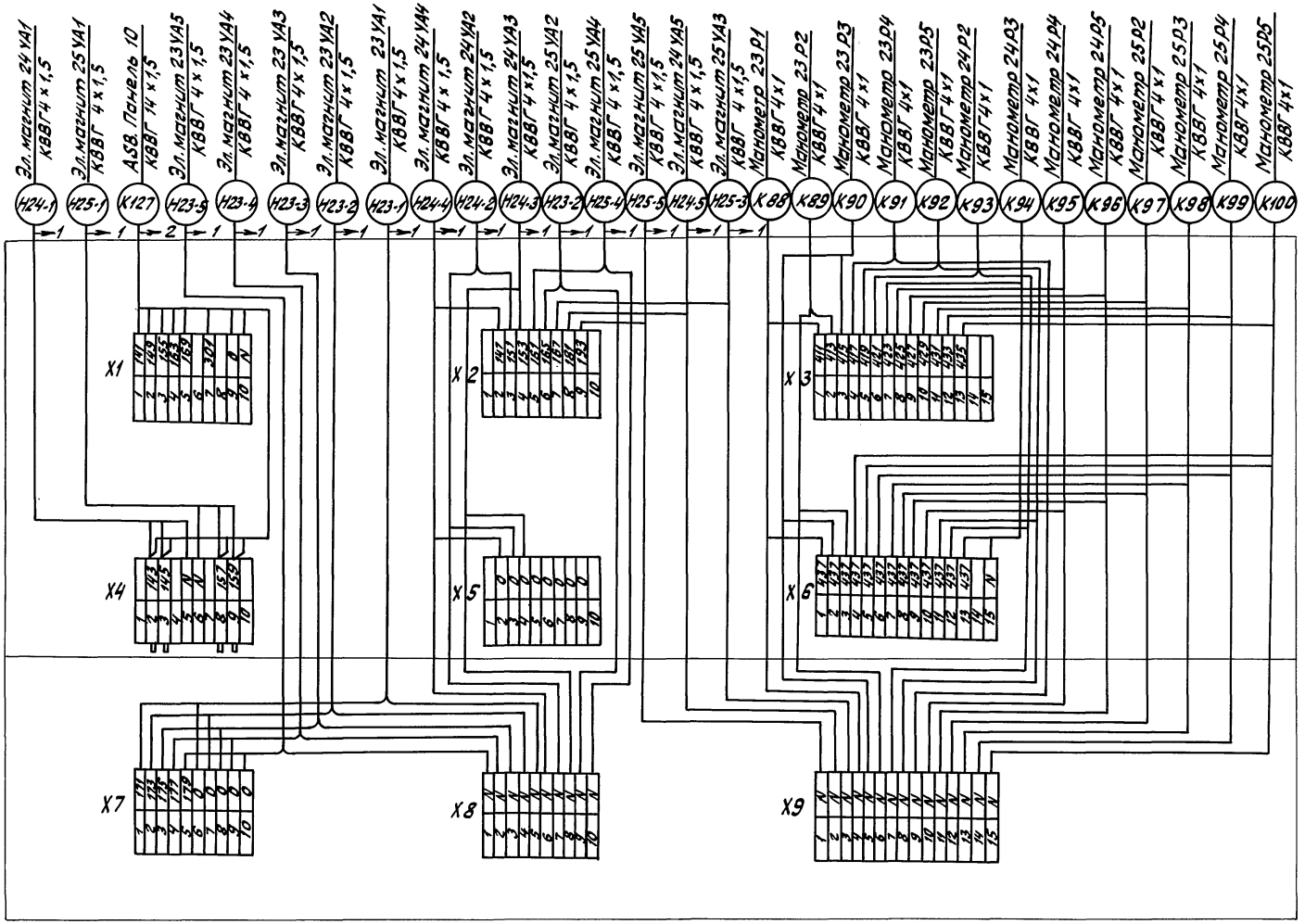

Гл. инж.	Ермолаев		708-57.90-ЭМ	
Нач. ТО	Белоусов		Склад пылевидных строительных материалов прирельсовый силосного типа (мобильный) вместимостью 0,5 тыс. тонн	
Нач. отд.	Кузбар			
Н. контр.	Кокосьян			
ГИП	Егоров			
Провер.	Вишнякова			
Провер.	Шлахтер			
Разраб.	Пименова			

Привязан

Инв. №

Стадия	Лист	Листов
Р	33	55

Ящик 23 АВС1
Схема подключения

ВНИПИ ТЯЖПРОМЭЛЕКТРОПРОЕКТ им. Ф.Б. Якубовского Волгоградское отделение

24533-04 36

Инв. № подл. | Подпись и дата | Взам. инв. №

Альбом 4

Обозначение кабеля, провода	Трасса: Начало	Трасса: Конец	Проход через трубу: Обозначение	Проход через трубу: Диаметр по стандарту, мм	Проход через трубу: Длина, м	Протяжной ящик №	Кабель, провод по проекту: Марка	Кабель, провод по проекту: Количество, число и сечение жил	Кабель, провод по проекту: Длина, м	Кабель, провод проложен: Марка	Кабель, провод проложен: Кол-во, число и сечение жил	Кабель, провод проложен: Длина, м
	Приемное устройство											
	Вибраторы ИВ-99А						ВВГ	3x2,5+1x1,5	15			
Н1-1	Щит ASB, пан.1	Трансформатор Т										
Н1-2	Щит ASB, пан.1	Трансформатор Т					ВВГ	3x16	15			
Н1-3	Щит ASB, пан.1	Ящик 2ASF	1-3	40	3		ВВГ	3x16	15			
Н1-4	Ящик 2ABF	Ящик 1ABF	1-4	40	5		ВВГ	3x10	10			
Н1-5	Ящик 1ABF	Эл. двигатель 1М					КГ	3x4	15			
Н1-6	Ящик 2ABF	Эл. двигатель 2М					КГ	3x4	15			
	Лебедка маневровая ТЛ-8Б											
Н3-1	Щит ASB, пан.2	Пусковая аппаратура 3АВ	3-1-1	80	12	5ЯП1	ВВГ	4x2,5	140			
			3-1-2	65	5							
К3-2	Пульт ADC, пан.3	Пусковая аппаратура 3АВ	48-80 3-1-1	80 80	– –	5ЯП1	КВВГ	14x1,5	140			
			3-1-2	65	–							
К3-3	Пульт ADC, пан.3	Ключ безопасности 3SA1	48-80 3-1-1	– 80	–	5ЯП1	КВВГ	4x1,5	140			
			3-1-2	65	–							
К3-4	Пульт ADC, пан.3	Выключатель конечный 3SQ1	3-4	25	8		КВВГ	4x1,5	15			
К3-5	Пульт ADC, пан.3	Звонок 3НА	3-5	25	6		КВВГ	4x1,5	15			
	Пневмоподъемники ТА-19А, двухходовые переключатели											
Н5-1	Щит ASB, пан.3	Эл. двигатель 5М	5-1	25	7	5ЯП1 4ЯП	ВВГ	3x6+1x4	20			
К5-2	Щит ASB, пан.3	Коробка клеммная 5АВХ	5-2	65	8	5ЯП1 4ЯП 5ЯП4	КВВГ	10x1,5	20			
К5-3	Коробка клеммная 5АВХ	Пост кнопочный 5АN					КВВГ	10x1,5	2			
Н5-4	Коробка клеммная 5АВХ	Электромагнит вентиля 5УА1	рукав	28	1		КВВГ	4x1,5	2			
Н5-5	Коробка клеммная 5АВХ	Электромагнит вентиля 5УА2	рукав	28	1		КВВГ	4x1,5	2			
Н5-6	Щит ASB, пан.8	Электромагнит переключателя 5УА3	5-6-1	65	8	5ЯП1	КВВГ	4x1,5	30			
			5-6-2	65	5	5ЯП2 5ЯП3						
К5-7	Щит ASB, пан.8	Выключатель конечный 5SQ1	5-6-1	65	–	5ЯП1	КВВГ	4x1,5	30			
			5-6-2	65	–	5ЯП2 5ЯП3						
К5-8	Щит ASB, пан.8	Выключатель конечный 5SQ2	5-6-1	65	–	5ЯП1	КВВГ	4x1,5	30			
			5-6-2	65	–	5ЯП2 5ЯП3						
Н5-9	Щит ASB, пан.8	Электромагнит вентиля 5УА4	5-6-1	65	–	5ЯП1	КВВГ	4x1,5	30			
			5-6-2	65	–	5ЯП2 5ЯП3						
Н5-10	Щит ASB, пан.8	Электромагнит вентиля 5УА5	5-6-1	65	–	5ЯП1	КВВГ	4x1,5	30			
			5-6-2	65	–	5ЯП2 5ЯП3						
Н6-1	Щит ASB, пан.4	Электродвигатель 6М	6-1	25	6	5ЯП1 4ЯП	ВВГ	3x6+1x4	16			
К6-2	Щит ASB, пан.4	Коробка клеммная 6АВХ	6-2	65	4	5ЯП1 4ЯП 6ЯП1	КВВГ	10x1,5	16			
К6-3	Коробка клеммная 6АВХ	Пост кнопочный 6АN					КВВГ	10x1,5	2			
Н6-4	Коробка клеммная 6АВХ	Электромагнит вентиля 6УА1	рукав	28	1		КВВГ	4x1,5	2			
Н6-5	Коробка клеммная 6АВХ	Электромагнит вентиля 6УА2	рукав	28	1		КВВГ	4x1,5	2			
Н6-6	Щит ASB, пан.8	Электромагнит переключателя 6УА3	6-6	65	4	5ЯП1 6ЯП2	КВВГ	4x1,5	22			
К6-7	Щит ASB, пан.8	Выключатель конечный 6SQ1	6-6	65	–	5ЯП1 6ЯП2	КВВГ	4x1,5	22			
К6-8	Щит ASB, пан.8	Выключатель конечный 6SQ2	6-6	65	–	5ЯП1 6ЯП2	КВВГ	4x1,5	22			
Н6-9	Щит ASB, пан.8	Электромагнит вентиля 6УА4	6-6	65	–	5ЯП1 6ЯП2	КВВГ	4x1,5	22			
Н6-10	Щит ASB, пан.8	Электромагнит вентиля 6УА5	6-6	65	–	5ЯП1 6ЯП2	КВВГ	4x1,5	22			
Н7-1	Щит ASB, пан.5	Электродвигатель 7М	7-1	25	7	5ЯП1 6ЯП	ВВГ	3x6+1x4	20			
К7-2	Щит ASB, пан.5	Коробка клеммная 7АВХ	7-2	65	8	5ЯП1 6ЯП 7ЯП1	КВВГ	10x1,5	20			
К7-3	Коробка клеммная 7АВХ	Пост кнопочный 7АN					КВВГ	10x1,5	2			
Н7-4	Коробка клеммная 7АВХ	Электромагнит вентиля 7УА1	рукав	28	1		КВВГ	4x1,5	2			

Инв. № подл. | Подпись и дата | Взам. инв. №

Привязан

Инв. №

Гл. инж.	Ермолаев	
Нач. ТО	Белоусов	
Нач. отд.	Кузбар	
Н. контр.	Кокосьян	
ГИП	Егоров	
Разраб.	Пузачева	
Разраб.	Шлахтер	

708-57.90-ЭМ

Склад пылевидных строительных материалов прирельсовый силосного типа (мобильный) вместимостью 0,5т тонн.

Стадия	Лист	Листов
Р	34	55

Кабельный журнал (начало).

ВН ИПИ ТЯЖПРОМЭЛЕКТРОПРОЕКТ Волгоградское отделение

Альбом 4

Обозначение кабеля, провода	Трасса: Начало	Трасса: Конец	Проход через трубу: Обозначение	Проход через трубу: Диаметр по стандарту мм	Проход через трубу: Длина м	Проход через протяжной ящик №	Кабель, провод по проекту: марка	по проекту: Количество число и сечение жил	по проекту: Длина, м	проложен: Марка	проложен: Кол-во, число и сечение жил	проложен: Длина, м
Н7-5	Коробка клеммная 7АВХ	Электромагнит вентиля 7УА2	рукав	28	1		КВВГ	4х1,5	2			
Н7-6	Щит АСВ, пан.8	Электромагнит переключателя 7УАЗ	7-6-1	65	8	5ЯП1	КВВГ	4х1,5	32			
			7-6-2	65	7	5ЯП2 7ЯП						
К7-7	Щит АСВ, пан.8	Выключатель конечный 7SQ1	7-6-1	65	–	5ЯП1	КВВГ	4х1,5	32			
			7-6-2	65	–	5ЯП2 7ЯП						
К7-8	Щит АСВ, пан.8	Выключатель конечный 7SQ2	7-6-1	65	–	5ЯП1	КВВГ	4х1,5	32			
			7-6-2	65	–	5ЯП2 7ЯП						
Н7-9	Щит АСВ, пан.8	Электромагнит вентиля 7УА4	7-6-1	65	–	5ЯП1	КВВГ	4х1,5	32			
			7-6-2	65	–	5ЯП2 7ЯП						
Н7-10	Щит АСВ, пан.8	Электромагнит вентиля 7УА5	7-6-1	65	–	5ЯП1	КВВГ	4х1,5	32			
			7-6-2	65	–	5ЯП2 7ЯП						
Н8-1	Щит АСВ, пан.6	Электродвигатель 8М	8-1	25	6	8ЯП2 8ЯП	ВВГ	3х6+1х4	17			
К8-2	Щит АСВ, пан.6	Коробка клеммная 8АВХ	8-2	65	4	3ЯП1 6ЯП 8ЯП1	КВВГ	10х1,5	14			
К8-3	Коробка клеммная 8АВХ	Пост кнопочный 8АN					КВВГ	10х1,5	2			
Н8-4	Коробка клеммная 8АВХ	Электромагнит вентиля 8УА1	рукав	28	1		КВВГ	4х1,5	2			
Н8-5	Коробка клеммная 8АВХ	Электромагнит вентиля 8УА2	рукав	28	1		КВВГ	4х1,5	2			
Н8-6	Щит АСВ, пан.8	Электромагнит переключателя 8УАЗ	8-6	65	7	3ЯП1 6ЯП	КВВГ	4х1,5	25			
К8-7	Щит АСВ, пан.8	Выключатель конечный 8SQ1	8-6	65	–	3ЯП1 6ЯП	КВВГ	4х1,5	25			
К8-8	Щит АСВ, пан.8	Выключатель конечный 8SQ2	8-6	65	–	3ЯП1 6ЯП	КВВГ	4х1,5	25			
Н8-9	Щит АСВ, пан.8	Электромагнит вентиля 8УА4	8-6	65	–	3ЯП1 6ЯП	КВВГ	4х1,5	25			
Н8-10	Щит АСВ, пан.8	Электромагнит вентиля 8УА5	8-6	65	–	3ЯП1 6ЯП	КВВГ	4х1,5	25			
	Пневмовинтовой насос ТА-14Б											
Н9-1	Щит АСВ, пан.7	Эл. двигатель 9М	9-1	40	5		ВВГ	3х16+1х10	35			

Обозначение кабеля, провода	Трасса: Начало	Трасса: Конец	Проход через трубу: Обозначение	Проход через трубу: Диаметр по стандарту мм	Проход через трубу: Длина м	Проход через протяжной ящик №	Кабель, провод по проекту: марка	по проекту: Количество число и сечение жил	по проекту: Длина м	проложен: Марка	проложен: Кол-во, число и сечение жил	проложен: Длина, м
Н9-2	Ящик 9АВС	Электромагнит вентиля 9УА1	9-2	65	3	9ЯП	КВВГ	4х1,5	6			
Н9-3	Ящик 9АВС	Электромагнит вентиля 9УА2	9-2	65	–	9ЯП	КВВГ	4х1,5	6			
	Насос дренажный ГНОМ											
Н10-1	Щит АСВ, пан.7	Коробка клеммная 10АВХ					ВВГ	4х2,5	25			
Н10-2	Коробка клеммная 10АВХ	Электродвигатель 10М					КГ	3х2,5+1х1,5	5			
К10-3	Щит АСВ, пан.7	Пост кнопочный 10АN					КВВГ	4х1,5	25			
К10-4	Щит АСВ, пан.6	Преобразователь сигнализатора 10SL					КВВГ	10х1,5	15			
К10-5	Преобразователь сигнализатора 10SL	Датчик аварийного уровня 10Е3					КВВГ	4х1,5	25			
К10-6	Преобразователь сигнализатора 10SL	Датчик верхнего уровня 10Е2					КВВГ	4х1,5	25			
К10-7	Преобразователь сигнализатора 10SL	Датчик нижнего уровня 10Е1					КВВГ	4х1,5	25			
	Вентилятор вытяжной ВД											
Н13-1	Щит АСВ пан. 2	Коробка клеммная 13АВХ					ВВГ	3х4+1х2,5	35			
Н13-2	Коробка клеммная 13АВХ	Электродвигатель 13М	13-2	40	4		КГ	3х2,5+1х1,5	7			
К13-3	Щит АСВ, пан. 2	Пост кнопочный 13АN					КВВГ	5х1,5	35			
	Вентилятор приточный ПД											
К14-1	Щит АСВ, пан. 1	Коробка клеммная 14АВХ					КВВГ	10х1,5	20			
Н14-2	Коробка клем-	Электродвига					КГ	3х2,5+1х1,5	5			

Инв. № подл. | Подпись и дата | Взам. инв. №

Привязан

Инв. №

Гл. инж.	Ермолаев	
Нач. ТО	Белоусов	
Нач. отд.	Кязбар	
Н. контр.	Кокосьян	
ГИП	Егоров	
Разраб.	Пудачева	
Разраб.	Шлохтер	

708-57.90-ЭМ

Склад пылевидных строительных материалов прирельсовый вяжущего типа (мобильный) вместимостью 600 тонн.

Стадия	Лист	Листов
Р	35	55

Кабельный журнал (продолжение).

ВНИПИ ТЯЖПРОМЭЛЕКТРОПРОЕКТ Волгоградское отделение

Обозначение кабеля, провода	Трасса: Начало	Трасса: Конец	Проход через трубу: Обозначение	Диаметр по стандарту, мм	Длина, м	Протяжной ящик №	Кабель, провод по проекту: Марка	Количество, число и сечение жил	Длина, м	Кабель, провод проложен: Марка	Кол-во, число и сечение жил	Длина, м
	мная 14АВХ	тель 14М										
К14-3	Коробка клем-	Пост кнопоч					КВВГ	5х1,5	2			
	мная 14АВХ	ный 14АН										
	Приемные рукава вагона-хоппера											
Н16-1	Пульт АДС,	Электромагнит	16-1	40	6	16ЯП1	КВВГ	4х1,5	10			
	пан. 3	рукава 16УА1										
Н16-2	Пульт АДС,	Электромагнит	16-2	40	5	16ЯП2	КВВГ	4х1,5	10			
	пан. 3	рукава 16УА2										
Н16-3	Пульт АДС,	Электромагнит	16-1	40	–	16ЯП1	КВВГ	4х1,5	10			
	пан. 3	вентиля 16УА3										
Н16-4	Пульт АДС,	Электромагнит	16-2	40	–	16ЯП2	КВВГ	4х1,5	10			
	пан. 3	вентиля 16УА4										
	Цистерна-цементовоз											
Н17-1	Пульт АДС,	Электромагнит	17-1	40	4	17ЯП1	КВВГ	4х1,5	9			
	пан. 3	вентиля 17УА1										
Н17-2	Пульт АДС,	Электромагнит	17-2	40	4	17ЯП2	КВВГ	4х1,5	9			
	пан. 3	вентиля 17УА2										
Н17-3	Пульт АДС,	Электромагнит	17-1	40	–	17ЯП1	КВВГ	4х1,5	9			
	пан. 3	вентиля 17УА3										
Н17-4	Пульт АДС,	Электромагнит	17-2	40	–	17ЯП2	КВВГ	4х1,5	9			
	пан. 3	вентиля 17УА4										
	Силосный корпус											
	Пневморазгружатели ПДД-101											
	Силос 1											
Н18-1	Ящик 1АВС	Электромагнит					кг	3х1,5	8			
		ПДД 18УА1										
Н18-2	Ящик 1АВС	Электромагнит					кг	3х1,5	8			
		вентиля ПДД										
		18УА2										
Н18-3	Ящик 1АВС	Электромагнит					кг	3х1,5	8			
		вентиля ПДД										
		18УА3										
Н18-4	Ящик 1АВС	Электромагнит					кг	3х1,5	8			
		вентиля ПДД										
		18УА4										
Н18-5	Ящик 1АВС	Электромагнит					кг	3х1,5	8			
		вентиля ПДД										
		18УА5										
Н18-6	Ящик 1АВС	Электромагнит					кг	3х1,5	10			
		общего вентиля										
		форсунок 18УА6										
Н18-7	Ящик 1АВС	Электромагнит					кг	3х1,5	10			
		вентиля форсун-										
		ки 18УА7										
Н18-8	Ящик 1АВС	Электромагнит					кг	3х1,5	10			
		вентиля фор-										
		сунки 18УА8										
Н18-9	Ящик 1АВС	Электромагнит					кг	3х1,5	10			
		вентиля фор-										
		сунки 18УА9										
Н18-10	Ящик 1АВС	Электромагнит					кг	3х1,5	10			
		вентиля фор-										
		сунки 18УА10										
	Силос 2											
Н19-1	Ящик 2АВС	Электромагнит					кг	3х1,5	8			
		ПДД 101 19УА1										
Н19-2	Ящик 2АВС	Электромагнит					кг	3х1,5	8			
		вентиля ПДД										
		19УА2										
Н19-3	Ящик 2АВС	Электромагнит					кг	3х1,5	8			
		вентиля ПДД										
		19УА3										
Н19-4	Ящик 2АВС	Электромагнит					кг	3х1,5	8			
		вентиля ПДД										
		19УА4										
Н19-5	Ящик 2АВС	Электромагнит					кг	3х1,5	8			
		вентиля ПДД										
		19УА5										
Н19-6	Ящик 2АВС	Электромагнит					кг	3х1,5	10			
		общего вентиля										
		форсунок 19УА6										
Н19-7	Ящик 2АВС	Электромагнит					кг	3х1,5	10			
		вентиля фор-										
		сунки 19УА7										

Инв. № подл. | Подпись и дата | Взам. инв. №

Привязан

Инв. №

Гл. инж.	Ермолаев	
Нач. ТО	Белочев	
Нач. отд.	Кудаор	
Н. контр.	Кокосян	
ГИП	Егоров	
Разраб.	Пузачева	
Разраб.	Шлахтер	

708-57.90-ЭМ

Склад пылевидных строительных материалов пневмовысыву с силосом типа (мобильный) вместимостью 0,5 т. тонн.

Стадия	Лист	Листов
Р	36	55

Кабельный журнал (продолжение)

ВНИПИ ТЯЖПРОМЭЛЕКТРОПРОЕКТ Волгоградское отделение

Альбом 4

Обозначение кабеля, провода	Трасса: Начало	Трасса: Конец	Проход через трубу: Обозначение	Проход через трубу: Диаметр по стандарту, мм	Проход через трубу: Длина, м	Протяжной ящик №	Кабель, провод по проекту: Марка	Кабель, провод по проекту: Количество, число и сечение жил	Кабель, провод по проекту: Длина, м	Кабель, провод проложен: Марка	Кабель, провод проложен: Кол-во, число и сечение жил	Кабель, провод проложен: Длина, м
Н19-8	Ящик 2АВС	Электромагнит вентиля форсунки 19УА8					КГ	3×1,5	10			
Н19-9	Ящик 2АВС	Электромагнит вентиля форсунки 19УА9					КГ	3×1,5	10			
Н19-10	Ящик 2АВС	Электромагнит вентиля форсунки 19УА10					КГ	3×1,5	10			
	Силос 3											
Н20-1	Ящик 3АВС	Электромагнит ПДД 20УА1					КГ	3×1,5	8			
Н20-2	Ящик 3АВС	Электромагнит вентиля ПДД 20УА2					КГ	3×1,5	8			
Н20-3	Ящик 3АВС	Электромагнит вентиля ПДД 20УА3					КГ	3×1,5	8			
Н20-4	Ящик 3АВС	Электромагнит вентиля ПДД 20УА4					КГ	3×1,5	8			
Н20-5	Ящик 3АВС	Электромагнит вентиля ПДД 20УА5					КГ	3×1,5	8			
Н20-6	Ящик 3АВС	Электромагнит общего вентиля форсунок 20УА6					КГ	3×1,5	10			
Н20-7	Ящик 3АВС	Электромагнит вентиля форсунки 20УА7					КГ	3×1,5	10			
Н20-8	Ящик 3АВС	Электромагнит вентиля форсунки 20УА8					КГ	3×1,5	10			
Н20-9	Ящик 3АВС	Электромагнит вентиля форсунки 20УА9					КГ	3×1,5	10			
Н20-10	Ящик 3АВС	Электромагнит вентиля форсунки 20УА10					КГ	3×1,5	10			
	Силос 4											
Н21-1	Ящик 4АВС	Электромагнит ПДД 21УА1					КГ	3×1,5	8			
Н21-2	Ящик 4АВС	Электромагнит вентиля ПДД 21УА2					КГ	3×1,5	8			
Н21-3	Ящик 4АВС	Электромагнит вентиля ПДД 21УА3					КГ	3×1,5	8			
Н21-4	Ящик 4АВС	Электромагнит вентиля ПДД 21УА4					КГ	3×1,5	8			
Н21-5	Ящик 4АВС	Электромагнит вентиля ПДД 21УА5					КГ	3×1,5	8			
Н21-6	Ящик 4АВС	Электромагнит общего вентиля форсунок 21УА6					КГ	3×1,5	10			
Н21-7	Ящик 4АВС	Электромагнит вентиля форсунки 21УА7					КГ	3×1,5	10			
Н21-8	Ящик 4АВС	Электромагнит вентиля форсунки 21УА8					КГ	3×1,5	10			
Н21-9	Ящик 4АВС	Электромагнит вентиля форсунки 21УА9					КГ	3×1,5	10			

Инв. № подл. | Подпись и дата | Взам. инв. №

Привязан

Инв. №

Гл. инж.	Ермолаев	
Нач. ТО	Белоусов	
Нач. отд.	Кузбар	
Н. контр.	Кокосьян	
ГИП	Егоров	
Разраб.	Пузачева	
Разраб.	Шлахтер	

708-57.90-ЭМ

Склад пылевидных строительных материалов прирельсовый силосного типа (мобильный) вместимостью 0,5 т. тонн

Стадия	Лист	Листов
Р	37	55

Кабельный журнал (продолжение)

ВНИПИ ТЯЖПРОМЭЛЕКТРОПРОЕКТ Волгоградское отделение

24533-04 40

Альбом 4

Обозначение кабеля провода	Трасса: Начало	Трасса: Конец	Проход через трубу: Обозначение	Проход через трубу: Диаметр по стандарту мм	Проход через трубу: Длина, м	Протяжной ящик №	Кабель, провод по проекту: Марка	Кабель, провод по проекту: Количество, число и сечение жил	Кабель, провод по проекту: Длина, м	Кабель, провод проложен: Марка	Кабель, провод проложен: Кол-во, число и сечение жил	Кабель, провод проложен: Длина, м
Н21-10	Ящик 4АВС	Электромагнит вентиля форсунки 21УА10					КГ	3х1,5	10			
	Двухходовые переключатели СМЦ 620											
Н15-1	Ящик 9АВС	Электромагнит переключателя 15УА1					КВВГ	4х1,5	17			
К15-2	Ящик 9АВС	Выключатель конечный 15SQ1					КВВГ	4х1,5	17			
К15-3	Ящик 9АВС	Выключатель конечный 15SQ2					КВВГ	4х1,5	17			
Н15-4	Ящик 9АВС	Электромагнит вентиля 15УА2					КВВГ	4х1,5	17			
Н15-5	Ящик 9АВС	Электромагнит вентиля 15УА3					КВВГ	4х1,5	17			
К22-1	Ящик 9АВС	Коробка клеммная 22АВХ					КВВГ	10х1,5	20			
Н22-2	Коробка клеммная 22АВХ	Электромагнит переключателя 22УА1					КВВГ	4х1,5	5			
К22-3	Коробка клеммная 22АВХ	Выключатель конечный 22SQ1					КВВГ	4х1,5	5			
К22-4	Коробка клеммная 22АВХ	Выключатель конечный 22SQ2					КВВГ	4х1,5	5			
Н22-5	Коробка клеммная 22АВХ	Электромагнит вентиля 22УА2					КВВГ	4х1,5	5			
Н22-6	Коробка клеммная 22АВХ	Электромагнит вентиля 22УА3					КВВГ	4х1,5	5			
	Установка загрузочная С-925А											
Н23-1	Ящик 23АВС1	Электромагнит вентиля установки 23УА1	23-1	80	3	23ЯП	КВВГ	4х1,5	25			
Н23-2	Ящик 23АВС1	Электромагнит вентиля шлангового затвора 23УА2	23-1	80	–	23ЯП	КВВГ	4х1,5	20			
Н23-3	Ящик 23АВС1	Электромагнит вентиля шлангового затвора 23УА3	23-1	80	–	23ЯП	КВВГ	4х1,5	20			
Н23-4	Ящик 23АВС1	Электромагнит вентиля шлангового затвора 23УА4	23-1	80	–	23ЯП	КВВГ	4х1,5	20			
Н23-5	Ящик 23АВС1	Электромагнит вентиля шлангового затвора 23УА5	23-1	80	–	23ЯП	КВВГ	4х1,5	20			
Н23-6	Щит ASB, пан. 2	Ящик управления 23АВС (комплектно)					ВВГ	4х4	44			
	Пневморазгружатели ПБД 161											
Н24-1	Ящик 23АВС1	Электромагнит разгружателя 24УА1	24-1	80	5	24ЯП	КВВГ	4х1,5	21			
Н24-2	Ящик 23АВС1	Электромагнит вентиля 24УА2	24-1	80	–	24ЯП	КВВГ	4х1,5	21			
Н24-3	Ящик 23АВС1	Электромагнит вентиля 24УА3	24-1	80	–	24ЯП	КВВГ	4х1,5	21			
Н24-4	Ящик 23АВС1	Электромагнит вентиля 24УА4	24-1	80	–	24ЯП	КВВГ	4х1,5	21			
Н24-5	Ящик 23АВС1	Электромагнит вентиля 24УА5	24-1	80	–	24ЯП	КВВГ	4х1,5	21			
Н25-1	Ящик 23АВС1	Электромагнит разгружателя 25УА1	25-1	80	5	25ЯП	КВВГ	4х1,5	19			
Н25-2	Ящик 23АВС1	Электромагнит вентиля 25УА2	25-1	80	–	25ЯП	КВВГ	4х1,5	19			
Н25-3	Ящик 23АВС1	Электромагнит вентиля 25УА3	25-1	80	–	25ЯП	КВВГ	4х1,5	19			

Инв. № подл. | Подпись и дата | Взам. инв. №

Привязан

Инв. №

Гл. инж.	Ермолаев	
Нач. ТО	Белоусов	
Нач. отд.	Кузбор	
Н. контр.	Кокосьян	
ГИП	Егоров	
Разраб.	Пузачева	
Разраб.	Шлахтер	

708-57.90-ЭМ

Склад пылевидных строительных материалов прирельсовый силосного типа (мобильный) вместимостью 0,3 т. тонн

Стадия	Лист	Листов
Р	38	55

Кабельный журнал (продолжение)

ВНИПИ ТЯЖПРОМЭЛЕКТРОПРОЕКТ Волгоградское отделение

24533-04 41

Альбом 4

Обозначение кабеля, провода	Трасса: Начало	Трасса: Конец	Проход через трубу: Обозначение	Проход через трубу: Диаметр по стандарту, мм	Проход через трубу: Длина, м	Протяжной ящик №	Кабель, провод по проекту: Марка	Кабель, провод по проекту: Количество, число и сечение жил	Кабель, провод по проекту: Длина, м	Кабель, провод проложен: Марка	Кабель, провод проложен: Кол-во, число и сечение жил	Кабель, провод проложен: Длина, м
Н25-4	Ящик 23АВС1	Электромагнит	25-1	80	–	25ЯП	КВВГ	4×1,5	19			
		вентиля 25УА4										
Н25-5	Ящик 23АВС1	Электромагнит	25-1	80	–	25ЯП	КВВГ	4×1,5	19			
		вентиля 25УА5										
	Фильтры	СМЦ-169										
К26-1	Щит ASB, пан.4	Коробка клем-	26-1-1 26-1-2	65 65	20 4	26ЯП1	КВВГ	14×1,5	90			
		мная 26АВХ										
К26-2	Коробка клем-	Ящик 26АВС	26-2	40	6		КВВГ	5×1,5	15			
	мная 26АВХ											
Н26-3	Ящик 26АВС	Электромагнит	рукав	20	2		КВВГ	4×1,5	4			
		26УА										
К26-4	Ящик 26АВС	Выключатель	26-2	40	–		КВВГ	4×1,5	11			
		конечный 1SQ	рукав	20	1							
К27-1	Коробка клем-	Ящик 27АВС	рукав	20	2		КВВГ	5×1,5	7			
	мная 26АВХ											
Н27-2	Ящик 27АВС	Электромагнит	27-2	20	4		КВВГ	4×1,5	7			
		27УА										
К28-1	Коробка клем-	Ящик 28АВС	28-1	40	7		КВВГ	5×1,5	16			
	мная 26АВХ											
Н28-2	Ящик 28АВС	Электромагнит	рукав	20	2		КВВГ	4×1,5	4			
		28УА										
К28-3	Коробка клем-	Выключатель	28-1	40	–		КВВГ	4×1,5	11			
	мная 26АВХ	конечный 2SQ	рукав	20	1							
К29-1	Коробка клем-	Ящик 29АВС	рукав	20	1		КВВГ	5×1,5	3			
	мная 26АВХ											
Н29-2	Ящик 29АВС	Электромагнит	29-2	20	5		КВВГ	4×1,5	10			
		29УА										
К30-1	Щит ASB пан.4	Ящик клем-	26-1-1 26-1-2	65 65	– –	26ЯП1	КВВГ	14×1,5	70			
		мный 30АВС										
К30-2	Ящик клем-	Ящик 30АВС	рукав	20	1		КВВГ	5×1,5	3			
	мный 30АВХ											
Н30-3	Ящик 30АВС	Электромаг-	30-3	40	4		КВВГ	4×1,5	7			
		нит 30УА										
К30-4	Ящик 30АВС	Выключатель	рукав	20	1		КВВГ	4×1,5	11			
		конечный 3SQ	рукав	20	1							
К31-1	Ящик клем-	Ящик 31АВС	рукав	20	1		КВВГ	5×1,5	12			
	мный 30АВХ											
Н31-2	Ящик 31АВС	Электромагнит	31-2	20	4		КВВГ	4×1,5	7			
		31УА										

Обозначение кабеля, провода	Трасса: Начало	Трасса: Конец	Проход через трубу: Обозначение	Проход через трубу: Диаметр по стандарту, мм	Проход через трубу: Длина, м	Протяжной ящик №	Кабель, провод по проекту: Марка	Кабель, провод по проекту: Количество, число и сечение жил	Кабель, провод по проекту: Длина, м	Кабель, провод проложен: Марка	Кабель, провод проложен: Кол-во, число и сечение жил	Кабель, провод проложен: Длина, м
К32-1	Ящик клем-	Ящик 32АВС	32-1	20	5		КВВГ	5×1,5	15			
	мный 30АВХ											
Н32-2	Ящик 32АВС	Электромаг-	рукав	20	2		КВВГ	4×1,5	4			
		нит 32УА										
К32-3	Ящик 32АВС	Выключатель	32-3	20	5		КВВГ	4×1,5	10			
		конечный 4SQ										
К33-1	Ящик клем-	Ящик 33АВС	33-1	20	6		КВВГ	5×1,5	19			
	мный 30АВХ											
Н32-2	Ящик 33АВС	Электромаг-	рукав	20	2		КВВГ	4×1,5	4			
		нит 33УА										
	Сигнализаторы уровней											
	Силос 1											
К34-1	Щит ASB, пан.12	Щит 1ASK пре-					КВВГ	10×1,5	12			
		образователи										
		1SL1...1SL4										
К34-2	Преобразоват. 1SL1	Преобразов. 1SL2					КВВГ	4×1,5	1			
К34-3	Преобразоват. 1SL2	Преобразователь					КВВГ	4×1,5	1			
		1SL3										
К34-4	Преобразователь	Преобразова-					КВВГ	4×1,5	1			
	1SL3	тель 1SL4										
Н34-5	Щит 1ASK, пре-	Датчик-реле	34-8-1 34-8-2	40 40	– –	34ЯП1 34ЯП2	КВВГ	4×1,5	50			
	образователь 1SL1	верхнего	34-8-3 34-5	40 20	– 8	34ЯП3						
		уровня 1BL1										
Н34-6	Щит 1ASK, пре-	Датчик-реле	34-8-1 34-8-2	40 40	– –	34ЯП1 34ЯП2	КВВГ	4×1,5	40			
	образователь	промежуточ-	34-8-3	40	5	34ЯП3						
	1SL2	ного уровня 1BL2										
Н34-7	Щит 1ASK, пре-	Датчик-реле	34-8-1 34-8-2	40 40	– 4	34ЯП1 34ЯП2	КВВГ	4×1,5	35			
	образователь	промежуточно-										
	1SL3	го уровня 1BL3										
Н34-8	Щит 1ASK, пре-	Датчик-реле	34-8-1	40	4	34ЯП1	КВВГ	4×1,5	30			
	образователь	нижнего										
	1SL4	уровня 1BL4										
	Силос 2											
К35-1	Щит ASB	Щит 1ASK, пре-					КВВГ	10×1,5	12			
	пан. 12	образователи										
		2SL1...2SL4										
К35-2	Преобразоват. 2SL1	Преобразов. 2SL2					КВВГ	4×1,5	1			

Инв. № подл. | Подпись и дата | Взам. инв. №

Привязан

Инв. №

Гл. инж.	Ермолаев	
Нач. ТО	Белоусов	
Нач. отд.	Кузбар	
Н. контр.	Кокосьян	
ГИП	Егоров	
Разраб.	Пузачева	
Разраб.	Шлахтер	

708-57.90-ЭМ

Склад пылевидных строительных материалов прирельсовый силосного типа (мобильный) вместимостью 0,5 т. тонн.

Стадия	Лист	Листов
Р	39	55

Кабельный журнал (продолжение)

ВНИПИ ТЯЖПРОМЭЛЕКТРОПРОЕКТ Волгоградское отделение

24533-04 42

Альбом 4

Обозначение кабеля, провода	Трасса: Начало	Трасса: Конец	Проход через трубу: Обозначение	Проход через трубу: Диаметр по стандарту, мм	Проход через трубу: Длина, м	Проход через трубу: Протяжной ящик №	Кабель, провод по проекту: Марка	Кабель, провод по проекту: Количество, число и сечение жил	Кабель, провод по проекту: Длина, м	Кабель, провод проложен: Марка	Кабель, провод проложен: Кол-во, число и сечение жил	Кабель, провод проложен: Длина, м
К35-3	Преобразователь 2SL2	Преобразователь 2SL3					КВВГ	4×1,5	1			
К35-4	Преобразователь 2SL3	Преобразователь 2SL4					КВВГ	4×1,5	1			
Н35-5	Щит 1ASK, преобразователь 2SL1	Датчик-реле верхнего уровня 2BL1	35-8-1 35-8-2 35-8-3 35-5	40 40 40 20	– – – 8	35ЯП1 35ЯП2 35ЯП3	КВВГ	4×1,5	50			
Н35-6	Щит 1ASK, преобразователь 2SL2	Датчик-реле промежуточного уровня 2BL2	35-8-1 35-8-2 35-8-3	40 40 40	– – 5	35ЯП1 35ЯП2 35ЯП3	КВВГ	4×1,5	40			
Н35-7	Щит 1ASK, преобразователь 2SL3	Датчик-реле промежуточного уровня 2BL3	35-8-1 35-8-2	40 40	– 4	35ЯП1 35ЯП2	КВВГ	4×1,5	35			
Н35-8	Щит 1ASK, преобразователь 2SL4	Датчик-реле нижнего уровня 2BL4	35-8-1	40	4	35ЯП1	КВВГ	4×1,5	30			
	Силос 3											
К36-1	Щит ASB, пан. 12	Щит 1ASK, преобразователи 3SL1...3SL4					КВВГ	10×1,5	10			
К36-2	Преобразов. 3SL1	Преобразов. 3SL2					КВВГ	4×1,5	1			
К36-3	Преобразов. 3SL2	Преобразов. 3SL3					КВВГ	4×1,5	1			
К36-4	Преобразователь 3SL3	Преобразователь 3SL4					КВВГ	4×1,5	1			
Н36-5	Щит 1ASK, преобразователь 3SL1	Датчик-реле верхнего уровня 3BL1	36-8-1 36-8-2 36-8-3 36-5	40 40 40 20	– – – 8	36ЯП1 36ЯП2 36ЯП3	КВВГ	4×1,5	50			
Н36-6	Щит 1ASK, преобразователь 3SL2	Датчик-реле промежуточного уровня 3BL2	36-8-1 36-8-2 36-8-3	40 40 40	– – 5	36ЯП1 36ЯП2 36ЯП3	КВВГ	4×1,5	40			
Н36-7	Щит 1ASK, преобразователь 3SL3	Датчик-реле промежуточного уровня 3BL3	36-8-1 36-8-2	40 40	– 4	36ЯП1 36ЯП2	КВВГ	4×1,5	35			
Н36-8	Щит 1ASK, преобразователь 3SL4	Датчик-реле нижнего уровня 3BL4	36-8-1	40	4	36ЯП1	КВВГ	4×1,5	35			
	Силос 4											
К37-1	Щит ASB, пан. 12	Щит 1ASK, преобразователи 4SL1...4SL4					КВВГ	10×1,5	10			
К37-2	Преобразователь 4SL1	Преобразователь 4SL2					КВВГ	4×1,5	1			
К37-3	Преобразователь 4SL2	Преобразователь 4SL3					КВВГ	4×1,5	1			
К37-4	Преобразователь 4SL3	Преобразователь 4SL4					КВВГ	4×1,5	1			
Н37-5	Щит 1ASK, преобразователь 4SL1	Датчик-реле верхнего уровня 4BL1	37-8-1 37-8-2 37-8-3 37-5	40 40 40 20	– – – 8	37ЯП1 37ЯП2 37ЯП3	КВВГ	4×1,5	50			
Н37-6	Щит 1ASK, преобразователь 4SL2	Датчик-реле промежуточного уровня 4BL2	37-8-1 37-8-2 37-8-3	40 40 40	– – 5	37ЯП1 37ЯП2 37ЯП3	КВВГ	4×1,5	40			
Н37-7	Щит 1ASK, преобразователь 4SL3	Датчик-реле промежуточного уровня 4BL3	37-8-1 37-8-2	40 40	– 4	37ЯП1 37ЯП2	КВВГ	4×1,5	35			
Н37-8	Щит 1ASK, преобразователь 4SL4	Датчик-реле нижнего уровня 4BL4	37-8-1	40	4	37ЯП1	КВВГ	4×1,5	30			
	Бункеры приемного устройства 5...8											
К38-1	Щит ASB, пан. 11	Щит 2ASK, преобразователи бункеров 5...8					КВВГ	10×1,5	15			
К38-2	Преобразователь 5SL2	Преобразователь 6SL2					КВВГ	4×1,5	1			
К38-3	Преобразователь 6SL2	Преобразователь 7SL2					КВВГ	4×1,5	1			
К38-4	Преобразователь 7SL2	Преобразователь 8SL2					КВВГ	4×1,5	1			
К38-5	Преобразователь 8SL2	Преобразователь 8SL1					КВВГ	4×1,5	1			
К38-6	Преобразователь 8SL1	Преобразователь 7SL1					КВВГ	4×1,5	1			
К38-7	Преобразователь 7SL1	Преобразователь 6SL1					КВВГ	4×1,5	1			

Инв. № подл. | Подпись и дата | Взам. инв. №

Привязан

Инв. №

Гл. инж.	Ермолаев	
Нач. то	Белоусов	
Нач. отд.	Кузбар	
Н. контр.	Какосьян	
ГИП	Егоров	
Разраб.	Пузачева	
Разраб.	Шлахтер	

708-57.90-ЭМ

Склад пылевидных строительных материалов прирельсовый силосного типа (мобильный) вместимостью 0,5 т. тонн.

Стадия	Лист	Листов
Р	40	55

Кабельный журнал (продолжение)

ВНИПИ ТЯЖПРОМЭЛЕКТРОПРОЕКТ Волгоградское отделение

24533-04 43

Обозначение кабеля, провода	Трасса: Начало	Трасса: Конец	Проход через трубу: Обозначение	Проход через трубу: Диаметр по стандарту, мм	Проход через трубу: Длина, м	Протяжной ящик №	Кабель, провод по проекту: Марка	Кабель, провод по проекту: Количество, число и сечение жил	Кабель, провод по проекту: Длина, м	Кабель, провод проложен: Марка	Кабель, провод проложен: Кол-во, число и сечение жил	Кабель, провод проложен: Длина, м
К38-8	Преобразователь 6SL1	Преобразователь 5SL1					КВВГ	4х1,5	1			
Н38-9	Щит 2ASK, преобразователь 5SL1	Датчик-реле верхнего уровня 5BL1	5-2	65	–	5ЯП1 4ЯП 5ЯП	КВВГ	4х1,5	28			
Н38-10	Щит 2ASK, преобразователь 6SL1	Датчик-реле верхнего уровня 6 BL1	6-2	65	–	5ЯП1 4ЯП 6ЯП1	КВВГ	4х1,5	19			
Н38-11	Щит 2ASK, преобразователь 7SL1	Датчик-реле верхнего уровня 7BL1	7-2	65	–	5ЯП1 6ЯП 7ЯП1	КВВГ	4х1,5	25			
Н38-12	Щит 2ASK, преобразователь 8SL1	Датчик-реле верхнего уровня 8BL1	8-2	65	–	5ЯП1 6ЯП 8ЯП1	КВВГ	4х1,5	18			
Н38-13	Щит 2ASK, преобразователь 5SL2	Датчик-реле нижнего уровня 5BL2	5-2	65	–	5ЯП1 4ЯП 5ЯП	КВВГ	4х1,5	22			
Н38-14	Щит 2ASK, преобразователь 6SL2	Датчик-реле нижнего уровня 6BL2	6-2	65	–		КВВГ	4х1,5	18			
Н38-15	Щит 2ASK, преобразователь 7SL2	Датчик-реле нижнего уровня 7BL2	7-2	65	–	5ЯП1 6ЯП 7ЯП1	КВВГ	4х1,5	24			
Н38-16	Щит 2ASK, преобразователь 8SL2	Датчик-реле нижнего уровня 8BL2	8-2	65	–	5ЯП1 6ЯП 8ЯП1	КВВГ	4х1,5	17			
	Бункер-осадитель 9											
К39-1	Щит ASB, пан.1	Щит 2ASK, преобразователь 9SL1					КВВГ	7х1,5	15			
К39-2	Преобразователь 9SL2	Преобразователь 9SL1					КВВГ	4х1,5	1			
К39-3	Преобразователь 9SL1	Преобразователь 5SL2					КВВГ	4х1,5	2			
Н39-4	Щит 2ASK, преобразователь 9SL1	Датчик-реле верхнего уровня 9BL1	39-4	40	5	9ЯП	КВВГ	4х1,5	50			
Н39-5	Щит 2ASK, преобразователь 9SL2	Датчик реле нижнего уровня 9BL2	39-4	40	–	9ЯП	КВВГ	4х1,5	50			
	Сигнализация Воздухоснабжения											
К41	Пульт ADC, пан.1	Манометр 1Р					КВВГ	4х1	25			
К42	Пульт ADC, пан.1	Распредустройство N1 Манометр 2Р	рукав	28	3		КВВГ	4х1	25			
К43	Пульт ADC, пан.1	Распредустройство N2, манометр 3Р	рукав	28	3		КВВГ	4х1	25			
К44	Пульт ADC, пан.1	Распредустройство N3, Манометр 4Р	рукав	28	3		КВВГ	4х1	25			
К45	Пульт ADC, пан.1	Распредустройство N4, Манометр 5Р	рукав	28	3		КВВГ	4х1	25			
К46	Пульт ADC, пан.1	Распредустройство N5, Манометр 6Р	46	25	5	5ЯП1 6ЯП	КВВГ	4х1	25			
К47	Пульт ADC, пан.1	Распредустройство N6, манометр 7Р	47 48	25 80	5 –	5ЯП1 6ЯП	КВВГ	4х1	25			
К48	Пульт ADC, пан.1	Пневмоподъемник, мех. 5 манометр 5Р1	48 5-2	80 65	4 –	5ЯП1 4ЯП 5ЯП	КВВГ	4х1	22			
К49	Пульт ADC, пан.1	Пневмоподъемник, мех. 5 манометр 5Р2	48 5-2	80 65	– –	5ЯП1 4ЯП 5ЯП	КВВГ	4х1	22			
К50	Пульт ADC, пан.1	Пневмоподъемник, мех. 6 манометр 6Р1	48 6-2	80 65	– –	5ЯП1 4ЯП 5ЯП	КВВГ	4х1	18			
К51	Пульт ADC, пан.1	Пневмоподъемник, мех. 6, манометр 6Р2	48 6-2	80 65	– –	5ЯП1 4ЯП 5ЯП	КВВГ	4х1	18			

Привязан

Инв. № подл. | Подпись и дата | Взам. инв. №

Инв. №

Гл. инж.	Ермолаев	
Нач. ТО	Белоусов	
Нач. отд.	Кузбор	
Н. контр.	Кокосева	
ГИП	Егоров	
Разраб.	Пузачев	
Разраб.	Шихтер	

708-57.90-ЭМ

Склад пылевидных строительных материалов прирельсовый силосного типа (мобильный) вместимостью 0,6т. тонн

Стадия	Лист	Листов
Р	41	55

Кабельный журнал (продолжение)

ВНИПИ ТЯЖПРОМЭЛЕКТРОПРОЕКТ Волгоградское отделение

Альбом 4

Обозначение кабеля, провода	Трасса: Начало	Трасса: Конец	Проход через: трубу: Обозначение	Проход через: трубу: Диаметр по стандарту, мм	Проход через: трубу: Длина, м	Проход через: протяжной ящик №	Кабель, провод: по проекту: Марка	Кабель, провод: по проекту: Количество, число и сечение жил	Кабель, провод: по проекту: Длина, м	Кабель, провод: проложен: Марка	Кабель, провод: проложен: Кол-во, число и сечение жил	Кабель, провод: проложен: Длина, м
К52	Пульт АДС, пан. 1	Пневмоподъёмник, мех. 7, манометр 7Р1	48	80	—	5ЯП1	КВВГ	4х1	22			
			7-2	65	—	6ЯП						
						7ЯП1						
К53	Пульт АДС, пан. 1	Пневмоподъёмник, мех. 7, манометр 7Р2	48	80	—	5ЯП1	КВВГ	4х1	22			
			7-2	65	—	6ЯП						
						7ЯП1						
К54	Пульт АДС, пан. 1	Пневмоподъёмник, мех. 8, манометр 8Р1	48	80	—	5ЯП1	КВВГ	4х1	18			
			8-2	65	—	6ЯП						
						8ЯП1						
К55	Пульт АДС, пан. 1	Пневмоподъёмник, мех. 8, манометр 8Р2	48	80	—	5ЯП1	КВВГ	4х1	18			
			8-2	65	—	6ЯП						
						8ЯП1						
К56	Пульт АДС, пан. 2	Корпус переключателя 5, манометр 5Р3	48	80	—	5ЯП1	КВВГ	4х1	26			
			5-6-1	65	—	5ЯП2						
			5-6-2	65	—	5ЯП3						
К57	Пульт АДС, пан. 2	Корпус переключателя 6, манометр 6Р3	48	80	—	5ЯП1	КВВГ	4х1	18			
			6-6	65	—	6ЯП2						
К58	Пульт АДС, пан. 2	Корпус переключателя 7, манометр 7Р3	48	80	—	5ЯП1	КВВГ	4х1	30			
			7-6-1	65	—	5ЯП2						
			7-6-2	65	—	7ЯП1						
К59	Пульт АДС, пан. 2	Корпус переключателя 8, манометр 8Р3	59	25	3	8ЯП1	КВВГ	4х1	9			
К60	Пульт АДС, пан. 3	Приёмный рукав, манометр 16Р3	60	40	4	5ЯП1 16ЯП	КВВГ	4х1	16			
			48	80	—							
К61	Пульт АДС, пан. 3	Приёмный рукав, манометр 16Р4	60	40	—	5ЯП1 16ЯП	КВВГ	4х1	16			
			48	80	—							
К62	Пульт АДС, пан. 3	Цистерна, манометр 17Р1	17-1	40	—	17ЯП	КВВГ	4х1	8			
К63	Пульт АДС, пан. 3	Цистерна манометр 17Р2	17-2	40	—	17ЯП	КВВГ	4х1	8			
К64	Ящик 9АВС	Пневмонасос. мех. 9, манометр 9Р1	9-2	65	—	9ЯП	КВВГ	4х1	8			
К65	Ящик 9АВС	Пневмонасос. мех. 9, манометр 9Р2	9-2	65	—		КВВГ	4х1	8			
К66	Ящик 9АВС	Корпус переключателя 15, манометр 15Р3					КВВГ	4х1	17			
К67	Коробка клеммная 22АВХ	Корпус переключателя 22, манометр 22Р3					КВВГ	4х1	5			
К68	Ящик 1АВС	Пневморазгружатель, мех. 18, манометр 18Р2					КВВГ	4х1	8			
К69	Ящик 1АВС	Пневморазгружатель, мех. 18, манометр 18Р3					КВВГ	4х1	8			
К70	Ящик 1АВС	Пневморазгружатель, мех. 18, манометр 18Р4					КВВГ	4х1	8			
К71	Ящик 1АВС	Пневморазгружатель, мех. 18, манометр 18Р5					КВВГ	4х1	8			
К72	Ящик 1АВС	Пневморазгружатель, мех. 18, манометр 18Р6					КВВГ	4х1	8			
К73	Ящик 2АВС	Пневморазгружатель, мех. 19, манометр 19Р2					КВВГ	4х1	8			
К74	Ящик 2АВС	Пневморазгружатель, мех. 19, манометр 19Р3					КВВГ	4х1	8			
К75	Ящик 2АВС	Пневморазгружатель, мех. 19, манометр 19Р4					КВВГ	4х1	8			
К76	Ящик 2АВС	Пневморазгружатель, мех. 19, манометр 19Р5					КВВГ	4х1	8			
К77	Ящик 2АВС	Пневморазгружатель-					КВВГ	4х1	8			

Инв. № подл. | Подпись и дата | Взам. инв. №

Привязан

Инв. №

Гл. инж.	Ермолов	
Нач. ТО	Белоусов	
Нач. отд.	Кузбар	
Н. контр.	Кокосьян	
ГИП	Егоров	
Разраб.	Пузачев	
Разраб.	Шлахтер	

708-57.90-ЭМ

Склад пылевидных строительных материалов передвижной емкостного типа / модификация / в составе стойа

Стадия	Лист	Листов
Р	42	55

Кабельный журнал (продолжение)

ВНИПИ ТЯЖПРОМЭЛЕКТРОПРОЕКТ им. Ф.Э. Дзержинского Волховское отделение

24533-04 45

Альбом 4

Обозначение кабеля, провода	Трасса: Начало	Трасса: Конец	Проход через трубу: Обозначение	Проход через трубу: Диаметр по стандарту, мм	Проход через трубу: Длина, м	Протяжной ящик №	Кабель, провод по проекту: Марка	Кабель, провод по проекту: Количество, число и сечение жил	Кабель, провод по проекту: Длина, м	Кабель, провод проложен: Марка	Кабель, провод проложен: Кол-во, число и сечение жил	Кабель, провод проложен: Длина, м
		жатель, мех. 19										
		манометр 19Р6										
К78	Ящик 3АВС	Пневморазгру-					КВВГ	4х1	8			
		жатель, мех. 20										
		манометр 20Р2										
К79	Ящик 3АВС	Пневморазгру-					КВВГ	4х1	8			
		жатель, мех. 20										
		манометр 20Р3										
К80	Ящик 3АВС	Пневморазгру-					КВВГ	4х1	8			
		жатель, мех. 20										
		Манометр 20Р4										
К81	Ящик 3АВС	Пневморазгру-					КВВГ	4х1	8			
		жатель, мех. 20										
		манометр 20Р5										
К82	Ящик 3АВС	Пневморазгру-					КВВГ	4х1	8			
		жатель, мех. 20										
		манометр 20Р6										
К83	Ящик 4АВС	Пневморазгру-					КВВГ	4х1	8			
		жатель, мех. 21										
		манометр 21Р2										
К84	Ящик 4АВС	Пневморазгру-					КВВГ	4х1	8			
		жатель, мех. 21										
		манометр 21Р3										
К85	Ящик 4АВС	Пневморазгру-					КВВГ	4х1	8			
		жатель, мех. 21										
		манометр 21Р4										
К86	Ящик 4АВС	Пневморазгру-					КВВГ	4х1	8			
		жатель, мех. 21										
		манометр 21Р5										
К87	Ящик 4АВС	Пневморазгру-					КВВГ	4х1	8			
		жатель, мех. 21										
		манометр 21Р6										
К88	Ящик 23АВС1	Установка за-	88	25	3	23ЯП	КВВГ	4х1	25			
		грузочная										
		манометр 23Р1										
К89	Ящик 23АВС1	Шланговый	23-1	80	–	23	КВВГ	4х1	20			
		затвор, ма-										
		нометр 23Р2										
К90	Ящик 23АВС1	Шланговый	23-1	80	–	23ЯП	КВВГ	4х1	20			
		затвор, мано-										
		метр 23Р3										
К91	Ящик 23АВС1	Шланговый	23-1	80	–	23ЯП	КВВГ	4х1	20			
		затвор, ма-										
		нометр 23Р4										
К92	Ящик 23АВС1	Шланговый	23-1	80	–	23ЯП	КВВГ	4х1	20			
		затвор, мано-										
		метр 23Р5										
К93	Ящик 23АВС1	Пневмораз-	24-1	80	–	24ЯП	КВВГ	4х1	21			
		гружатель мех.24										
		манометр 24Р2										
К94	Ящик 23АВС1	Пневморазгру-	24-1	80	–	24ЯП	КВВГ	4х1	21			
		жатель, мех. 24										
		манометр 24Р3										
К95	Ящик 23АВС1	Пневморазгру-	24-1	80	–	24ЯП	КВВГ	4х1	21			
		жатель, мех. 24										
		манометр 24Р4										
К96	Ящик 23АВС1	Пневморазгру-	24-1	80	–	24ЯП	КВВГ	4х1	21			
		жатель, мех. 24										
		манометр 24Р5										
К97	Ящик 23АВС1	Пневморазгру-	25-1	80	–	25ЯП	КВВГ	4х1	20			
		жатель, мех. 25										
		манометр 25Р2										
К98	Ящик 23АВС1	Пневморазгру-	25-1	80	–	25ЯП	КВВГ	4х1	20			
		жатель, мех. 25										
		манометр 25Р3										
К99	Ящик 23АВС1	Пневморазгру-	25-1	80	–	25ЯП	КВВГ	4х1	20			
		жатель, мех. 25										
		манометр 25Р4										
К100	Ящик 23АВС1	Пневморазгру-	25-1	80	–	25ЯП	КВВГ	4х1	20			
		жатель, мех. 25										
		манометр 25Р5										
С1	Щит ASB	Щиток осве-	С1-1	25	8		88Г	4х2,5	70			
	пан. 11	щения ЩО1	С1	25	2							
		(компрессорная)										

Инв.№ подл. | Подпись и дата | Взам.инв.№

Привязан

Инв.№

Гл.инж.	Ермолаев		
Нач.то	Белочев		
Нач.отд	Кузбор		
Н.контр	Кокосьян		
ГИП	Егоров		
Разраб	Гузачева		
Разраб	Шлохтер		

708-57.90-ЭМ

Склад пылевзрывоопасных строительных материалов прицельного склада за полуприцепом (мобильный) вместимостью 0,37 тонн.

Стадия	Лист	Листов
Р	43	55

Кабельный журнал (продолжение)

ВНИПИ ТЯЖПРОМЭЛЕКТРОПРОЕКТ Волгоградское отделение

Альбом 4

Обозначение кабеля провода	Трасса: Начало	Трасса: Конец	Проход через трубу: Обозначение	Проход через трубу: Диаметр по стандарту, мм	Проход через трубу: Длина, м	Протяжной ящик №	Кабель, провод по проекту: Марка	Кабель, провод по проекту: Количество числа и сечение жил	Кабель, провод по проекту: Длина, м	Кабель, провод проложен: Марка	Кабель, провод проложен: Кол-во числа и сечение жил	Кабель, провод проложен: Длина, м
Н101	Щит ASB, пан.7	Щит ASB, пан.8					ВВГ	3×70+1×35	12			
К102	Щит ASB, пан.3	—"— пан.8					КВВГ	10×1,5	15			
К103	—"— пан.3	—"— пан.8					КВВГ	14×1,5	15			
К104	—"— пан.3	—"— пан.8					КВВГ	14×1,5	15			
К105	—"— пан.6	—"— пан.8					КВВГ	10×1,5	13			
К107	Щит ASB, пан.1	ADC, пан.3	107	80	4	5ЯП1	КВВГ	14×1,5	17			
К108	—"— пан.3	ADC, пан.3	107	80	–	5ЯП1	КВВГ	10×1,5	15			
К109	—"— пан3	ADC, пан.3	107	80	–	5ЯП1	КВВГ	14×1,5	15			
К110	—"— пан.4	ADC, пан.1	107	80	–	5ЯП1	КВВГ	14×1,5	14			
К111	—"— пан.5	ADC, пан.3	107	80	–	5ЯП1	КВВГ	14×1,5	12			
К112	—"— пан.6	ADC, пан.3	107	80	–	5ЯП1	КВВГ	10×1,5	12			
К114	Щит ASB, пан8	ADC, пан.2	114	80	4	5ЯП1	КВВГ	19×1,5	16			
К115	—"— пан8	ADC, пан.2	114	80	–	5ЯП1	КВВГ	19×1,5	16			
К116	—"— пан.12	ADC, пан.1	114	80	–	5ЯП1	КВВГ	10×1,5	16			
К117	—"— пан.12	ADC, пан.1	114	80	–	5ЯП	КВВГ	19×1,5	16			
К119	Щит ASB, пан.10	Ящик 1АВС					КВВГ	10×1,5	26			
К120	—"— пан.10	—"— 2АВС					КВВГ	10×1,5	26			
К121	—"— пан.10	—"— 3АВС					КВВГ	10×1,5	18			
К122	—"— пан.10	—"— 4 АВС					КВВГ	10×1,5	18			
К124	Щит ASB, пан.7	Ящик 9АВС					КВВГ	14×1,5	35			
К125	—"— пан.8	—"— 9АВС					КВВГ	7×1,5	35			
К127	Щит ASB, пан.10	Ящик 23АВС1					КВВГ	14×1,5	40			
Н128	Щит ASB, пан.1	Щит ASB, пан.8					ВВГ	2×2,5	15			
*	Компрессоры	Питающая сеть										
	ТП, шкаф N	Шкаф 1АНС										
	ТП, шкаф N	Шкаф 2АНС										
	ТП, шкаф N	Шкаф 3АНС										
	ТП, шкаф N	Шкаф 4АНС										
	ТП, шкаф N	Шкаф 5АНС										

* - Обозначение кабеля, сечение, марка, длина и способ прокладки определяются при привязке.

Потребность кабелей и проводов длина, м

Число и сечение жил, напряжение	Марка: ВВГ	Марка: КВВГ	Марка: КГ
2×2,5	15		
3×1,5			360
3×4			30
3×10	10		
3×16	30		
3×2,5+1×1,5	15		17
3×4+1×2,5	35		
3×6+1×4	73		
3×16+1×10	35		
3×70+1×35	12		
4×1,0		933	
4×1,5			
4×2,5	235		
4×4	44		
5×1,5		127	
7×1,5		50	
10×1,5		351	
14×1,5		463	
19×1,5		48	

Потребность труб

Обозначение по стандарту	Диаметр по стандарту мм	Длина м
М-Р - 20×2,35	26,8	67
М-Р - 25×2,8	33,5	76
М-Р - 40×3,0	48,0	114
М-Р - 65×3,2	75,5	95
М-Р - 80×3,5	88,5	37

Инв. № подл. | Подпись и дата | Взам. инв. №

Привязан

Инв. №

Гл.инж.	Ермолаев	
Нач.ТО	Белоусов	
Нач.отд.	Кузбар	
Н.контр.	Кокосьян	
ГИП	Егоров	
Разраб.	Пузачева	
Разраб.	Шлахтер	

708-57.90-ЭМ

Склад пылевидных строительных материалов прирельсовый силосного типа (мобильный) вместимостью 0,5 т. тонн.

Стадия	Лист	Листов
Р	44	55

Кабельный журнал (окончание)

ВНИПИ ТЯЖПРОМЭЛЕКТРОПРОЕКТ Волгоградское отделение

24533-04 47

Альбом 4

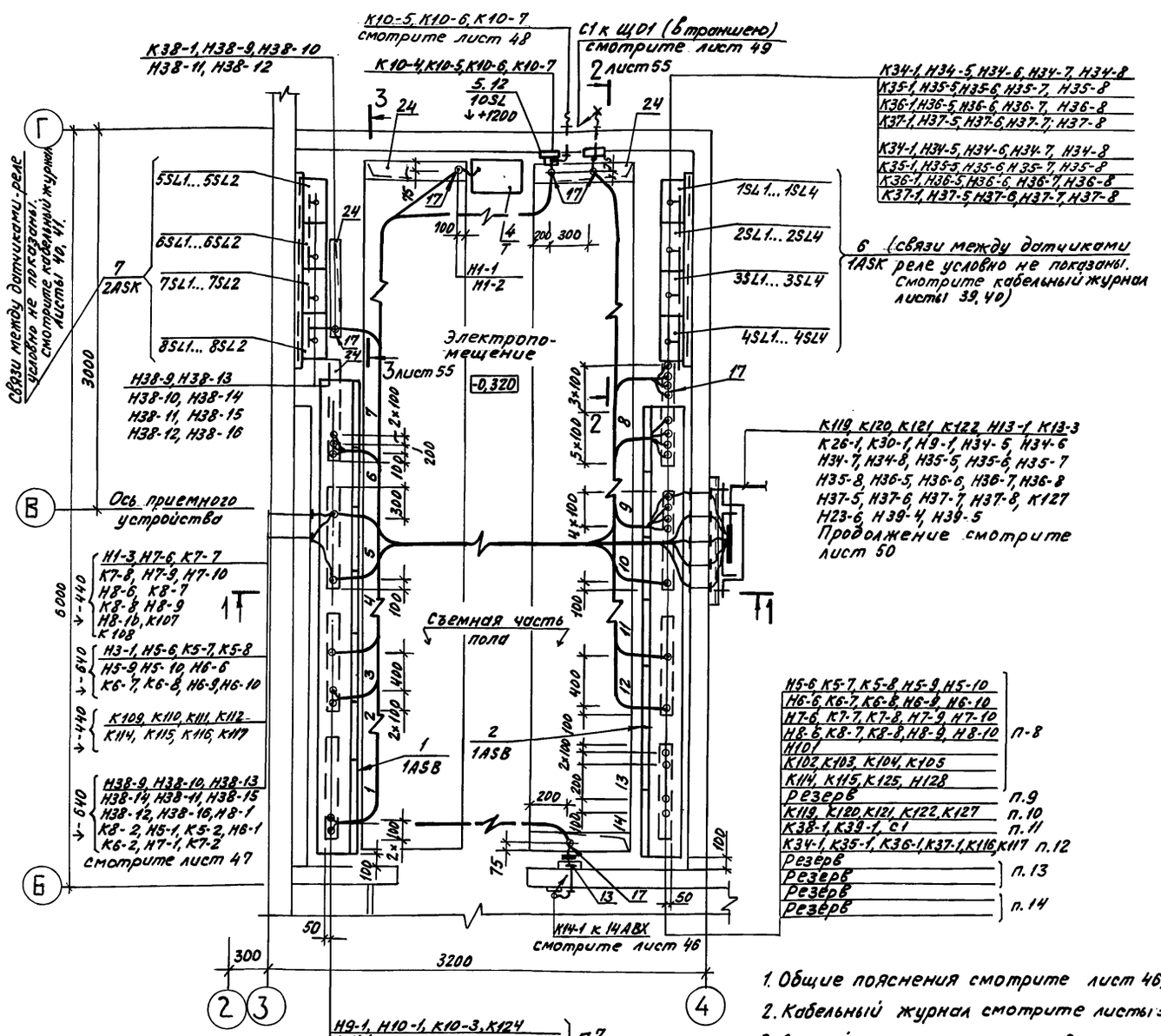

Марка поз.	Обозначение	Наименование	Кол	Масса ед. кг	Примечание
		Электрооборудование			
1	708-57.90-ЭМН лист 2	Щит ASB. Панели 1...7	1		
2	708-57.90-ЭМН лист 19	Щит ASB. Панели 8...14	1		
3		Пост кнопочный управления			
		ПКУ15-121.-54У2	1		14AN
4		Трансформатор			
		ТСЗИ-4,0У2	1		T
5		Датчик реле уровня			
		РОС301-071	1		10SL
6		Щит 1ASK	1		
7		Щит 2ASK	1		
		Электромонтажные изделия			
		Лоток. Секция прямая			
8		НЛ10-П2,37У3	4		
9		НЛ40-П2,37У3	1		
10		Прижим НЛ-ПРУ3	20		
11		Швеллер К235У2	4		2-д/кабелей 2-д/аппар.
12		Профиль К101/2У2	15		д/аппар.
13		Профиль К241У2	6		1-д/аппар 5-д/лотков
14		Полоса К106У2	8		д/кабел.
15		Коробка клеммная У614АУ2	1		14АВХ
16		Скобы разные	20		
		Детали			
17		Патрубок. Труба легкая 80×3,5 ГОСТ 3262-75			
		L=150	40	6м	
		Стандартные изделия			
18		Болт М5×20 ГОСТ 7805-70	130		
19		Болт М8×25 ГОСТ 7798-70	50		
20		Гайка М5 ГОСТ 5915-70	130		
21		Гайка М8 ГОСТ 5915-70	50		
22		Шайба 5 ГОСТ 11371-78	130		
23		Шайба 8 ГОСТ 11371-78	50		
		Материалы			
24		Лист 2 ГОСТ 19903-74	80кг		
25		Уголок 50×50×5			
		ГОСТ 8509-72	4кг		

1. Общие пояснения смотрите лист 46.
2. Кабельный журнал смотрите листы 34...44.
3. Данный чертеж рассматривать совместно с листами 46...50.

Гл. инж.	Ермолаев		
Нач. ТО	Белоусов		
Нач. отд.	Кузбар		
Н. контр.	Юшин		
ГИП	Егоров		
Гл. конст.	Юшин		
Разраб.	Бушкина		

Привязан

Инв. №

708-57.90-ЭМ

Склад пылевидных строительных материалов при рельсовый силосного типа (мобильный) вместимостью 0,5 тыс. тонн

Стадия	Лист	Листов
Р	45	55

Электропомещение. Установка электрооборудования, прокладка кабелей (Начало)

ВНИПИ ТЯЖПРОМЭЛЕКТРОПРОЕКТ Волгоградское отделение

Инв. № подл. | Подпись и дата | Взам. инв. №

24533-04 48

Альбом 4

План кровли
м1:50

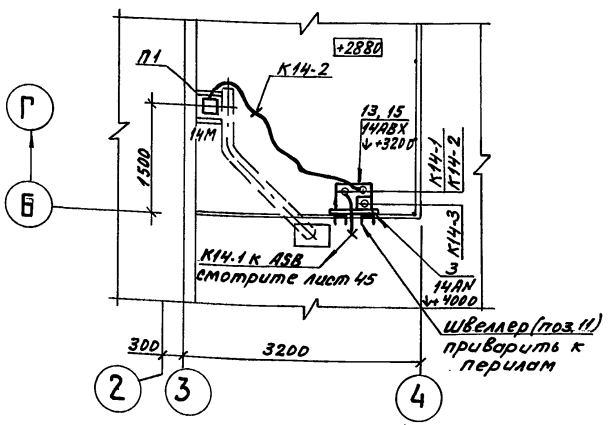

Разрез 2-2 (повернуто)

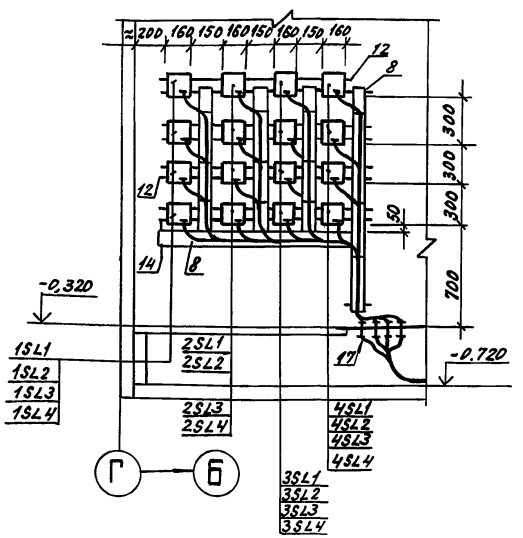

Разрез 1-1

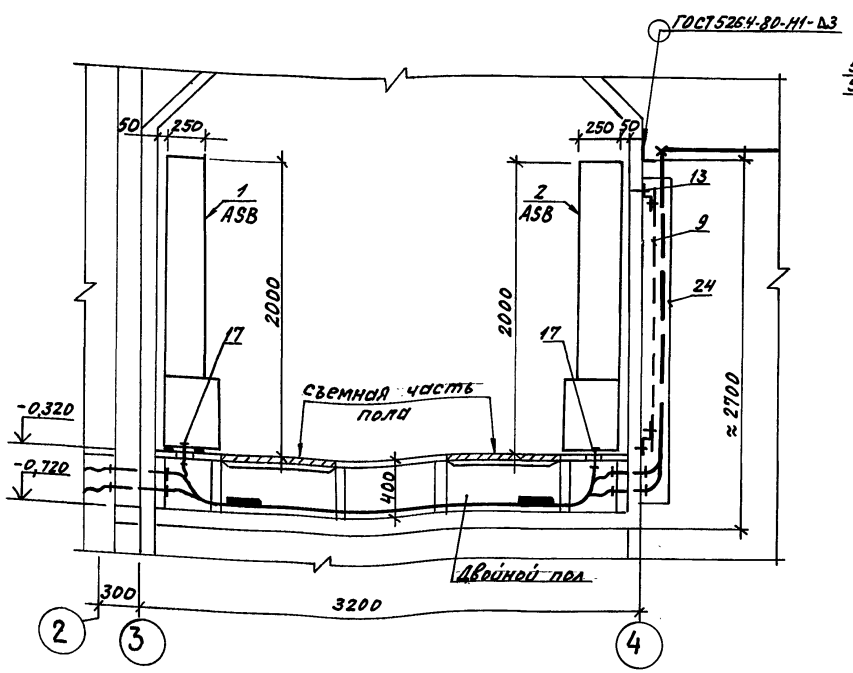

Разрез 3-3 (повернуто)

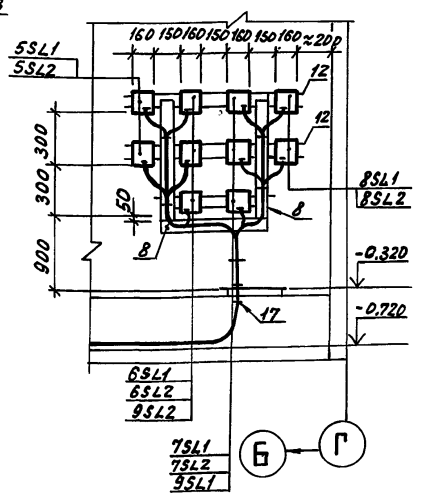

Общие пояснения.

1. Все электрооборудование, показанное на чертежах, имеет обозначения (номера), принятые в принципиальных схемах.
2. Условные графические обозначения электрооборудования и проводок на планах приняты по ГОСТ 21.614-88.
3. Расстояния между точками крепления лотков для прокладки кабелей - 2000мм.
4. Расстояния между точками крепления труб электропроводки 2000.., 3000мм.
5. Монтаж труб электропроводок выполнить с учетом блочной транспортировки строительных конструкций. Все конструкции для крепления электрооборудования, труб и кабелей варить к металлоконструкциям склада качественным швом 3мм по ГОСТ 5264-80.
6. Отдельные аппараты (кнопки, автоматы, пускатели, рубильники), отметки которых не указаны на чертежах, устанавливать на высоте 1300мм (до оси) от пола.
7. Все дополнительные конструкции для прокладки кабелей и труб, необходимость в которых выявляется в процессе монтажа, устанавливать по месту. Материал для таких конструкций учтен в спецификации материалов и в ведомости потребности материалов.

				708-57.90-ЭМ	
Гл. инж.	Ермолаев			Склад пылевидных строительных материалов пирамидовый силосного типа (мобильный) вместимостью 0,5тыс. тонн	
Нач. ТО	Белоусов				Стадия: Р; Лист: 46; Листов: 55
Нач. отд.	Кузбар				
Н. контр.	Юшин				
ГИП	Егоров			Электроосвещение. Установка электрооборудования, прокладка кабелей (окончание)	ВНИПИ Тяжпромэлектропроект Волгоградское отделение
Гл. конс.	Юшин				
Разраб.	Бушкина				

Привязан

Инв. №

Инв. № подл. | Подпись и дата | Взам. инв. №

Альбом 4

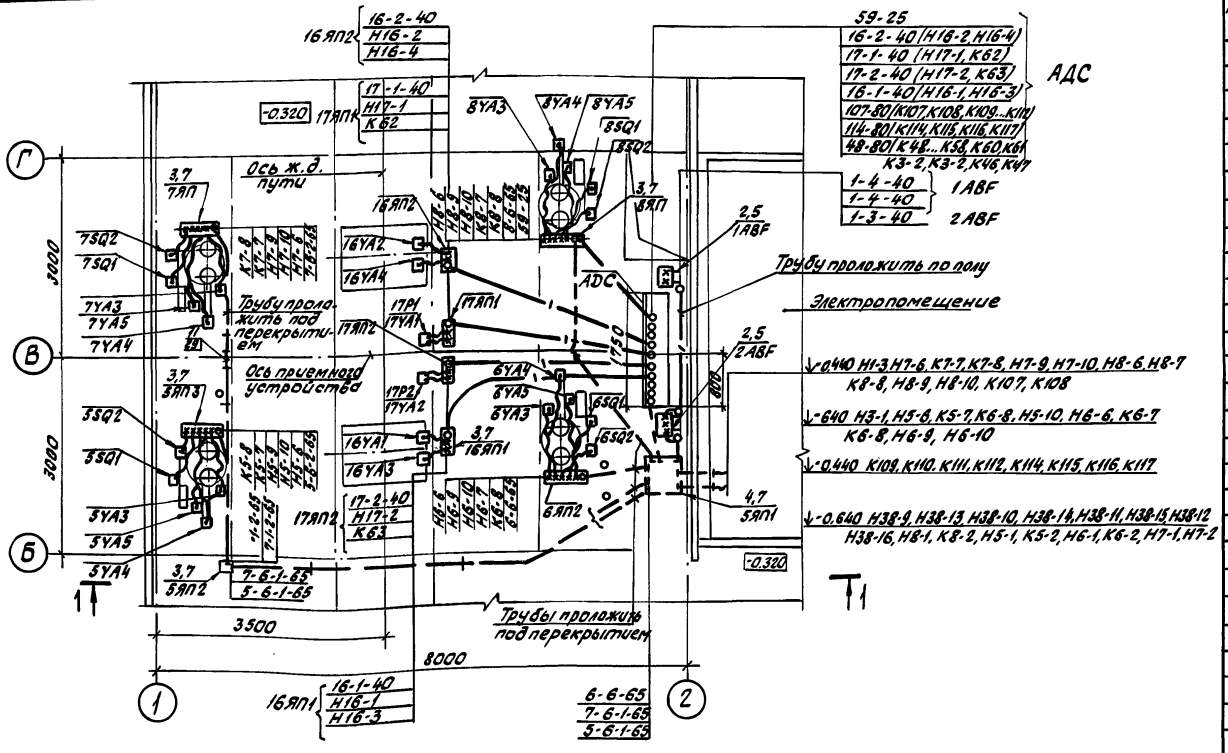

Разрез 1-1

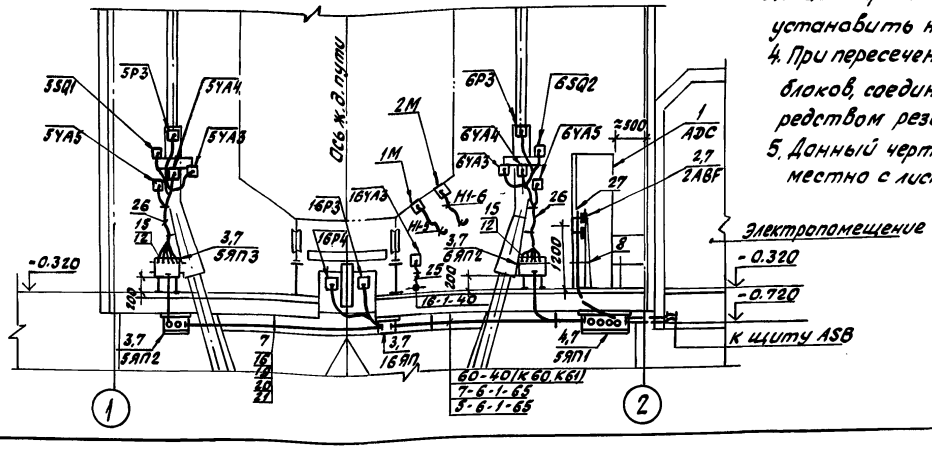

1. Общие пояснения смотрите лист 46
2. Кабельный журнал смотрите листы 34...44
3. Ящики протяжные 16ЯП1, 16ЯП2, 17ЯП1, 17ЯП2, установить на 200 мм от пола
4. При пересечении труб в местах стыка блоков, соединять их между собой посредством резиновых рукавов (поз. 29).
5. Данный чертеж рассматривать совместно с листами 45, 48.

Марка поз.	Обозначение	Наименование	Кол.	Масса ед. кг	Примечание
		Электрооборудован			
1	708-57.90-ЭМН лист 37	Пульт АДС	1		
2		Ящик однофидерный			
		ЯВЗШ-31	2		2ABF 1ABF
		Электромонтажные изделия			
3		Ящик протяжной К654У2	8		
4		К657У2	1		5ЯП1
5		Стойка К314УХЛ2	4		
6		Швеллер К235У2	5		для кабелей
7		Профиль зетовый К241У2	15		6-д/аппар. 4-д/труб
8		Полоса монтажная К106У2	10		д/кабелей
9		Муфта ТР-5У3	35		
10		ТР-7У3	4		
11		ТР-9У3	10		
12		Гайка установочная заземляющая К482У3	8		
13		К484У3	4		
14		К486У3	40		
15		Патрубок вводной У4Т6У2	35		
16		Скобы разные	100		
		Стандартные изделия			
17		Ниппель двойной ГОСТ 8958-75 20	4		
18		40	2		
19		Болт М8×25 ГОСТ 7798-70	150		
20		Гайка М8 ГОСТ 5915-70	150		
21		Шайба 8 ГОСТ 11371-78	150		
		Материалы			
		Труба легкая			
		ГОСТ 3262-75			
22		25×2,8			
23		40×3	31м		
24		65×3,2	40м		1м. для патрубк.
25		80×3,5	14м		2м. для патрубк.
		Трубка резиновая техническая ГОСТ 5496-78			
26		ЗПТ 28×4	80м		
27		ЗПТ 40×4	6м		
28		Лист 2			
		ГОСТ 19903-74	15кг		для кожуха
29		резиновый напорный рукав ГОСТ 18698-79			
		рукав Б(I)-1-80-94-У	15м		

Гл. инж.	Ермолаев		
Нач. ТО	Белоусов		
Нач. отд.	Кузбар		
Н. контр.	Юшин		
ГИП	Егоров		
Гл. конс.	Юшин		
Разраб.	Пузачева		

Привязан

Инв. №

708-57.90-ЭМ

Склад пылевидных строительных материалов прирельсовый силосного типа (модильный) (вместимостью) 0,5 т. тонн.

Стадия	Лист	Листов
Р	47	55

Приемное устройство. Установка электрооборудования, прокладка труб и кабелей.

ВНИПИ ТЯЖПРОИЭЛЕКТРОПРОЕКТ им. Ф.Б. Якубовского Волгоградское отделение

Инв. № подл. | Подпись и дата | Взамен инв.

24533-04 50

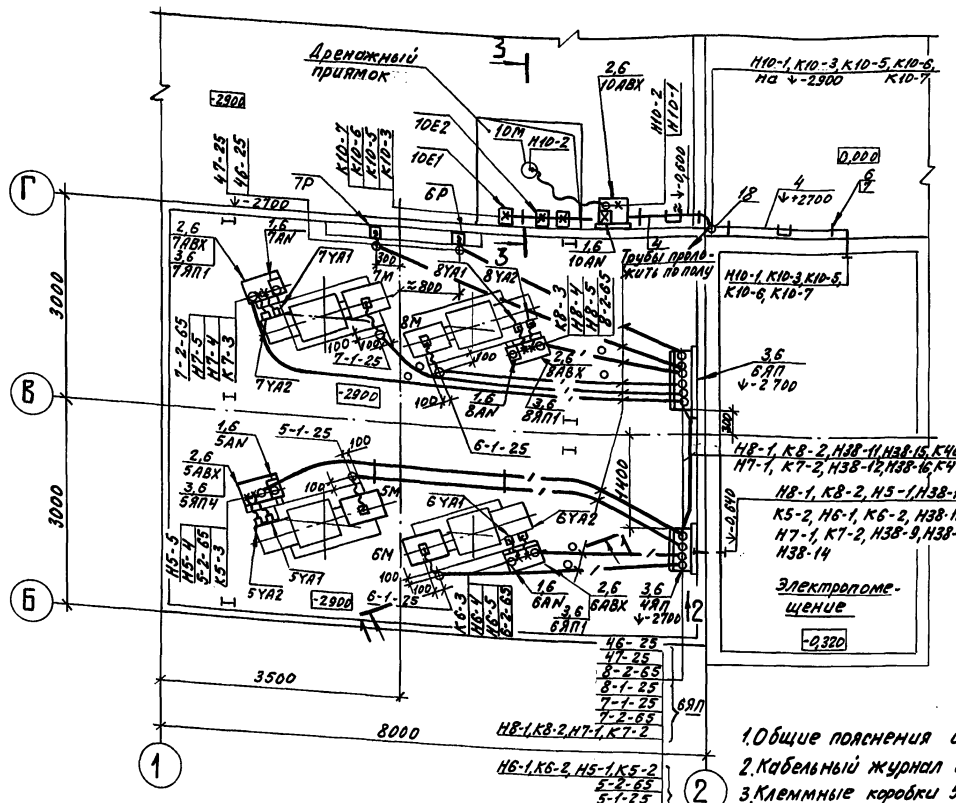

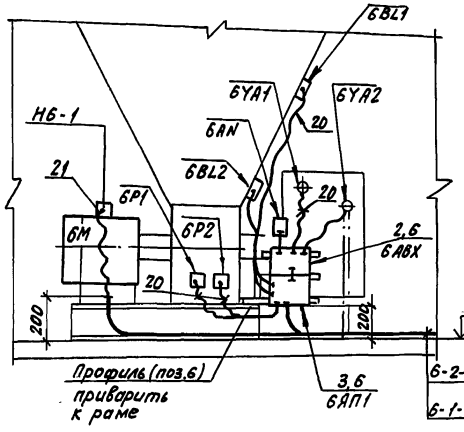

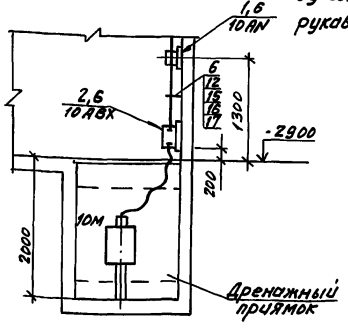

1. Общие пояснения смотрите лист 46.
2. Кабельный журнал смотрите листы 34...44.
3. Клеммные коробки 5АВХ...8АВХ и посты кнопочные 5АН... 8АН установить как показано на разрезе 1-1.
4. Данный чертеж рассматривать совместно с листами 45, 47.
5. При пересечении труб в местах стыка блоков, соединять их между собой посредством резиновых рукавов (поз. 22)

Марка поз.	Обозначение	Наименование	Кол.	Масса ед. кг	Примечание
		Электрооборудование			
1		Пост кнопочный управления			
		ПКУ15-21.14-54У2	5		5АН...8АН, 10АН
		Электромонтажные изделия			
2		Коробка клеммная			
		У614АУ2	5		5АВХ...8АВХ 10АВХ
3		Ящик протяжной К654У2	6		4ЯП, 6ЯП
4		Лоток. Секция прямая			
		НЛ10-П2.37У3	4		
5		Швеллер К235У2	9		для крепл. лотков
6		Профиль зетовый К241У2	6		7-й/труб 4-й/апп.
7		Полоса монтажная К106У2	5		для кабелей
8		Муфта ТР-5У3	40		
9		ТР-7У3	8		
10		Патрубок вводной У476У3	30		
11		Гайка установочная			
		Заземляющая К482У3	16		
12		Скобы разные	60		
13		Дюбель пластмассовый	50		
		Стандартные изделия			
14		Ниппель двойной 40			
		ГОСТ 8958-75	4		
15		Болт М8×25 ГОСТ 7798-70	140		
16		Гайка М8 ГОСТ 5915-70	140		
17		Шайба В ГОСТ 11371-78	140		
		Материалы			
		Труба легкая ГОСТ 3262-75			
18		25×2,8	36м		
19		65×3,2	24м		
		Трубка резиновая техническая ГОСТ 7549-78			
20		ЗПТ 28×4	60м		
21		ЗПТ 40×4	10м		
22		Резиновый напорный рукав ГОСТ 18698-79			
		Рукав Б(1)-1-80-94.4	10м		

Привязан		708-57.90-ЭМ	
Инв.№			
Гл. инж.	Ермолаев	Склад пылевидных строительных материалов прицепной силосного типа (мобильный) вместимостью 0,3 тыс. тонн.	
Нач. то	Белоусов		
Нач. отд	Кузбар		
Н. контр.	Юшин		
ГИП	Егоров	Подвал приемного устройства. Установка электрооборудования, прокладка труб и кабелей.	
Гл. конс.	Юшин		
Разраб.	Пузачев		

Стадия	Лист	Листов
Р	48	55

ВНИПИ ТЯЖПРОМЭЛЕКТРОПРОЕКТ им. Ф.Э. Якубовского Волгоградское отделение

Инв.№ подл. | Подпись и дата | Взам. инв.№

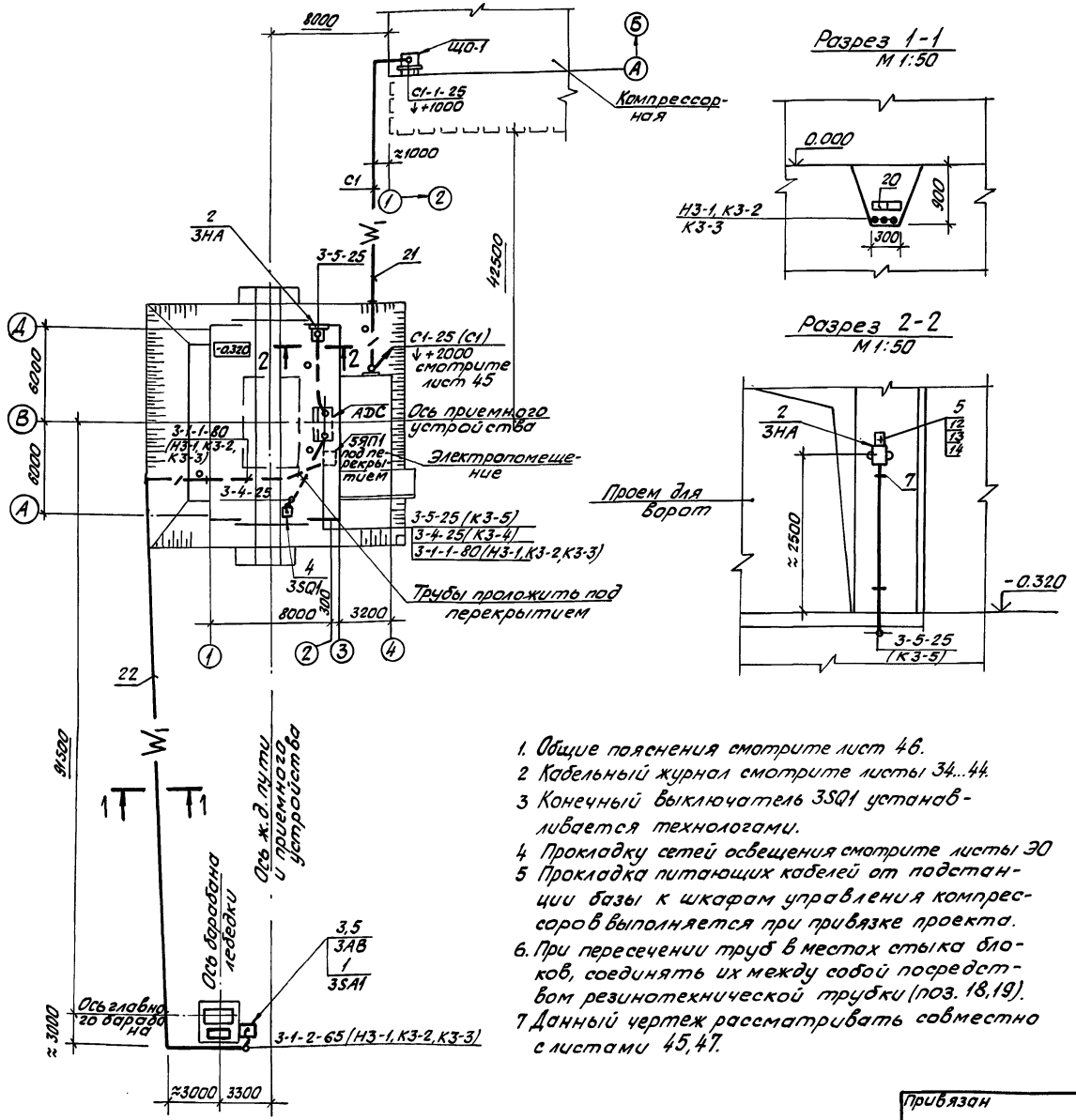

Разрез 1-1
М 1:50

Разрез 2-2
М 1:50

1. Общие пояснения смотрите лист 46.
2. Кабельный журнал смотрите листы 34...44.
3. Конечный выключатель 3SQ1 устанавливается технологами.
4. Прокладку сетей освещения смотрите листы ЭО
5. Прокладка питающих кабелей от подстанции базы к шкафам управления компрессоров выполняется при привязке проекта.
6. При пересечении труб в местах стыка блоков, соединять их между собой посредством резинотехнической трубки (поз. 18,19).
7. Данный чертеж рассматривать совместно с листами 45,47.

Марка поз.	Обозначение	Наименование	Кол.	Масса ед.кг	Примечание
		Электрооборудование			
1		Ключ безопасности			
		ПКУ3-58И01ОЗУ2	1		3SA1
2		Звонок серии МЗ	1		ЗНА
3		Пускатель ЗАВ	1		Поставляется комплектно с лебедкой монтажно-технологическим оборудованием
4		Конечный выключатель 3SQ1	1		
		Электромонтажные изделия			
5		Профиль монтажный			
		зетовый К241У2	2		
6		Швеллер К235У2	1		
7		Полоса монтажная К106У2	3		
8		Скобы разные	40		
		Стандартные изделия			
9		Болт М8х35 ГОСТ 7798-70	20		
10		Гайка М8 ГОСТ 5927-70	20		
11		Шайба 8 ГОСТ 11371-78	20		
12		Болт М10х25 ГОСТ 7798-70	10		
13		Гайка М10 ГОСТ 5927-70	10		
14		Шайба 10 ГОСТ 11371-78	10		
		Материалы			
		Труба легкая ГОСТ 3262-75			
15		М-р-25х2,8	24м		
16		М-р-65х3,2	5м		
17		М-р-80х3,5	12м		
18		Трубка резиновая техническая ГОСТ 5496-78			
		ЗПТ 28х4	4м		
19		Резиновый напорный рукав ГОСТ 18698-79			
		Рукав Б(г)-1-80-9442	4м		
20		Кирпич красный ГОСТ 1530-80	1210 шт		
		Кабельная траншея			
21		Т-2	40м		
22		Т-2	105м		

Привязан			
Инв. №			

Гл.инж.	Ермолаев		
Нач.ТО	Белоусов		
Нач.отд.	Кузбар		
Н.контр.	Юшин		
ГИП	Егоров		
Гл.конс.	Юшин		
Разраб.	Бушкина		

708-57.90-ЭМ

Склад пылевидных строительных материалов пирельсовый силосного типа (мобильный) вместимостью 0,5 тыс. тонн.

Стадия	Лист	Листов
Р	49	55

Монтажная лебедка. Установка электрооборудования, прокладка труб и кабелей.

ВНИИ Тяжпромэлектропроект им. Ф.Э. Якубовского Волгоградское отделение

Инв. № подл. | Подпись и дата | Взам. инв. №

Альбом 4

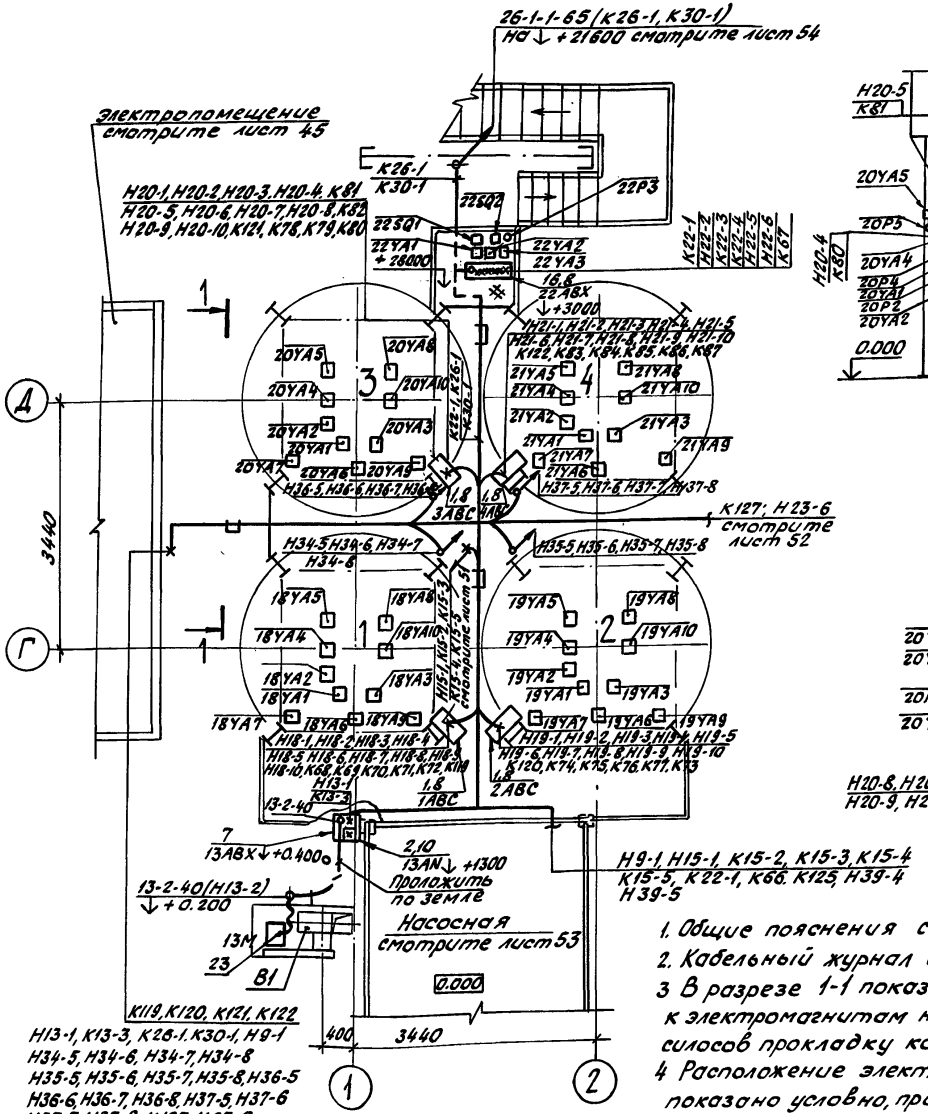

Разрез 1-1 (повернуто)

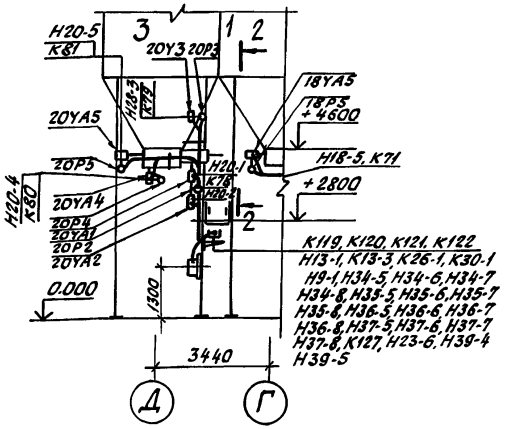

Разрез 2-2 (повернуто)

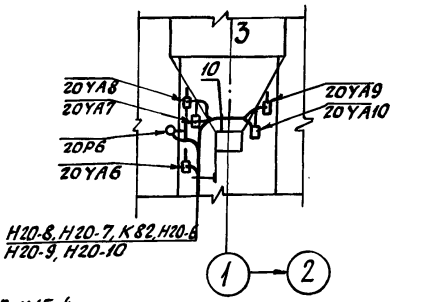

Клеммный ящик 13ABX
М1:10

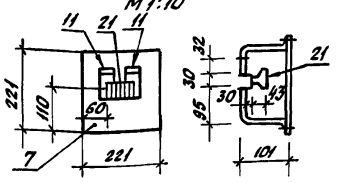

1. Общие пояснения смотрите лист 46.
2. Кабельный журнал смотрите листы 34...44.
3. В разрезе 1-1 показана прокладка кабелей к электромагнитам на силосе 3, для остальных силосов прокладку кабелей выполнить аналогично.
4. Расположение электрооборудования на силосах показано условно, прокладку кабелей к нему уточнить по месту при монтаже.
5. Лоток (поз. 5) крепить к конструкции площадки ↓ + 2800 через 2000 мм.
6. Данный чертеж рассматривать совместно с листами 45, 46, 51...54.

Марка поз.	Обозначение	Наименование	Кол.	Масса ед, кг	Примечание
		Электрооборудование			
1	708-57.90-ЭМН, лист 66	Ящик 1АВС...4АВС	4		
2		Пост кнопочный управления ПКУ15-21.121-54У2	1		13AN
		Электромонтажные изделия			
3		Стойка К1150 ц УТ1,5	18		
4		Полка К1163 ц УТ1,5	18		
5		Лоток, секция прямая НЛ40-П2.37У3	14		
		Секция угловая НЛ-У45У3	10		
6		Прижим НЛ-ПРУ3	30		
7		Коробка У996У2	1		13ABX
8		Профиль К241У2	20		
9		Швеллер К235У2	5		
10		Полоса К106У2	20		
11		К202У2	1		
12		Ключ К1156У3	1		
13		Муфта ТР-7У3	4		
14		Скобы разные	300		
15		Лента монтажная	5комп		
16		Коробка клеммная			
		У615АУ2	1		22ABX
		Стандартные изделия			
17		Гайка М8 ГОСТ 5915-70	150		
18		Шайба 8 ГОСТ 11371-78	150		
19		Болт М8х20 ГОСТ 7798-70	100		
20		Болт М8х40 ГОСТ 7798-70	50		
21		Блок зажимов			
		БЗН18-2721207Е00У2	1		
22		Ниппель двойной-40			
		ГОСТ 8958-76	5		
		Материалы			
23		Резиновая техническая			
		Трубка ГОСТ 5496-78			
		Трубка ЗПТ 40х4	1м		
24		Труба легкая			
		ГОСТ 3262-75			
		М-Р-40х3	5м		1м-для патрубков
25		Уголок 50х50х5			
		ГОСТ 8509-72	30кг		

Гл.инж.	Ермолаев		
Нач.то	Белоусов		
Нач.отд.	Кузбор		
Н.контр.	Юшин		
ГИП	Егоров		
Гл.конс.	Юшин		
Разраб.	Бушкина		

Привязан

Инв. №

708-57.90-ЭМ

Склад пылевидных строительных материалов прирельсовый силосного типа (мобильный) вместимостью 0,5 т. тонн.

Стадия	Лист	Листов
Р	50	55

Силосы. Установка электрооборудования, прокладка труб и кабелей

ВН ИПИ ТЯЖПРОМЭЛЕКТРОПРОЕКТ им. Ф.Б. Якубовского Волгоградское отделение

24533-04 53

Инв. № подл. | Подпись и дата | Взам. инв. №

План на отм. +11,100

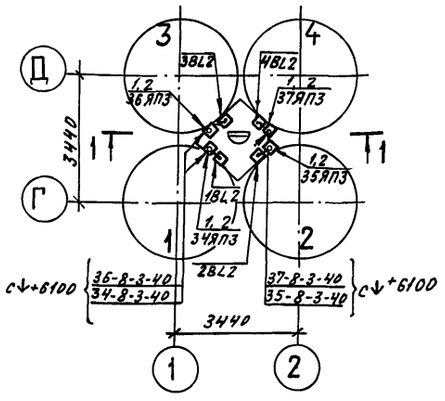

План на отм. +19100

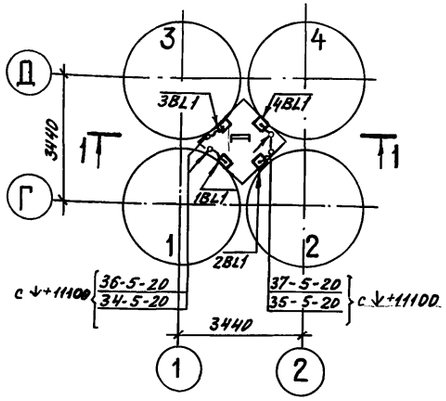

Разрез 1–1

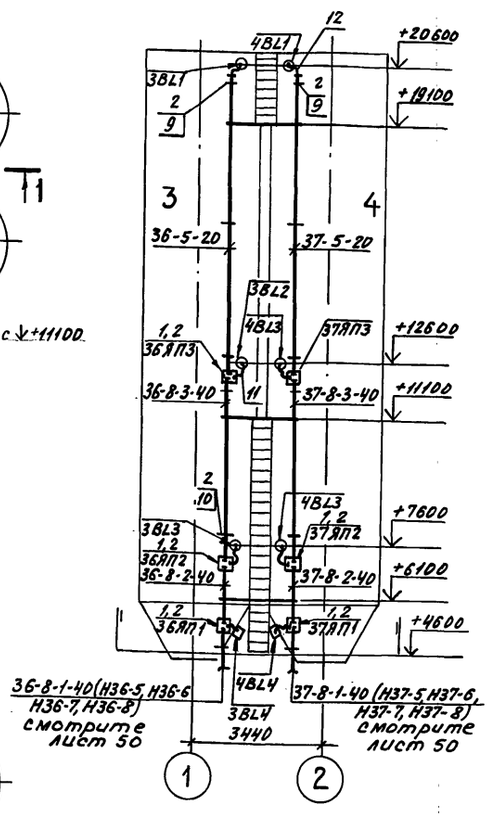

План на отм. +4600

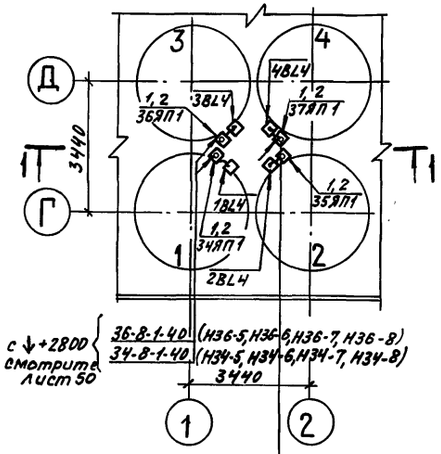

План на отм. +6100

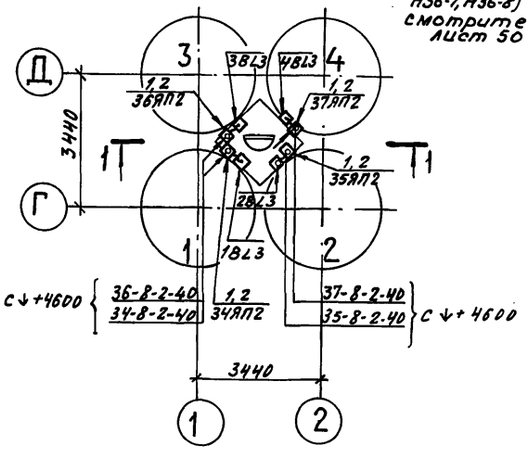

Марка поз.	Обозначение	Наименование	Кол.	Масса ед.кг	Примечание
1		Коробка протяжная У996У2	12		34ЯП1... 37ЯП1 34ЯП2..37ЯП2 34ЯП3..37ЯП3
2		Профиль К241У2	6		1-й/коробок 5-й/труб
3		Полоса К106У2	4		для кабелей
		Муфта ТР			
4		ТР-2У3	4		
5		ТР-5У3	12		
6		Патрубок вводной У476У3	16		
		Гайка установочная заземляющая			
7		К481У3	68		
8		К484У3	60		
		Хомутики			
9		С437У2	28		
10		С439У2	20		
		Резиновые технические трубки ГОСТ 5496-78			
11		трубка ЗПТ 28×4	12м		
12		трубка ЗПТ 32×4	4м		
		Труба легкая ГОСТ 3262-75			
13		М-Р-20×2,5	32м		
14		М-Р-40×3	52м		

1. Общие пояснения смотрите лист 46.
2. Кабельный журнал смотрите листы 34.. 44.
3. Данный чертеж рассматривать совместно с листом 50.

Привязан

Инв. №

Гл. инж.	Ермолаев	
Нач. ТО	Белоусов	
Нач. отд.	Кузвар	
Н. контр.	Юшин	
ГИП	Егоров	
Гл. конст.	Юшин	
Разраб.	Бушкина	

708 - 57.90 - ЭМ

Склад пылевидных строительных материалов прицепсовый силосного типа (мобильный) вместимостью 0,5 тыс. тонн

Силосы. Установка датчиков уровня, прокладка труб и кабелей.

Стадия	Лист	Листов
Р	51	55

ВНИПИ ТЯЖПРОМЭЛЕКТРОПРОЕКТ им. Ф.Б. Якубовского Волгоградское отделение

Инв. № подл. | Подпись и дата | Взам. инв. №

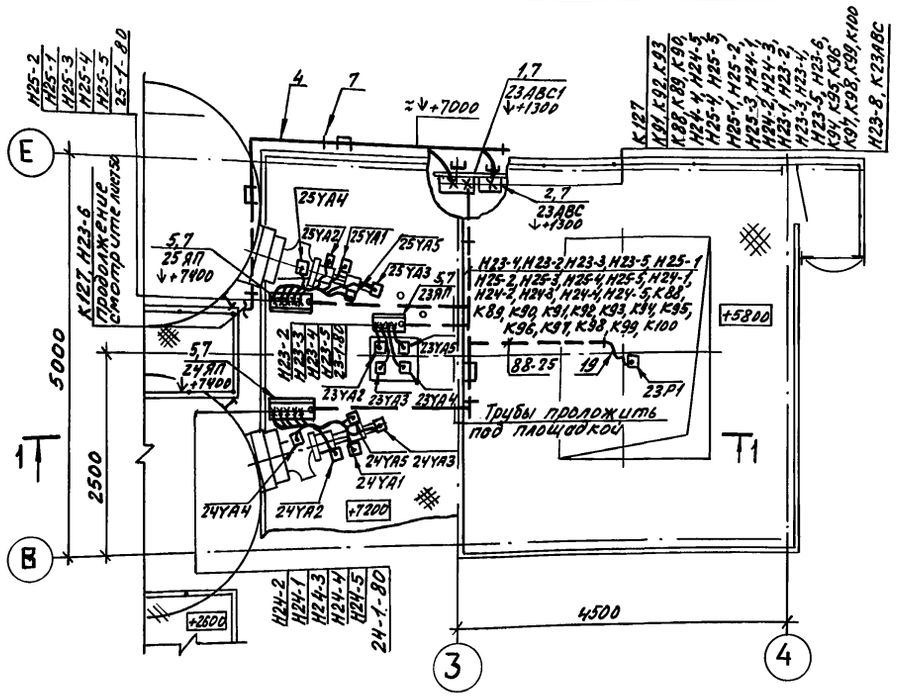

Разрез 1–1

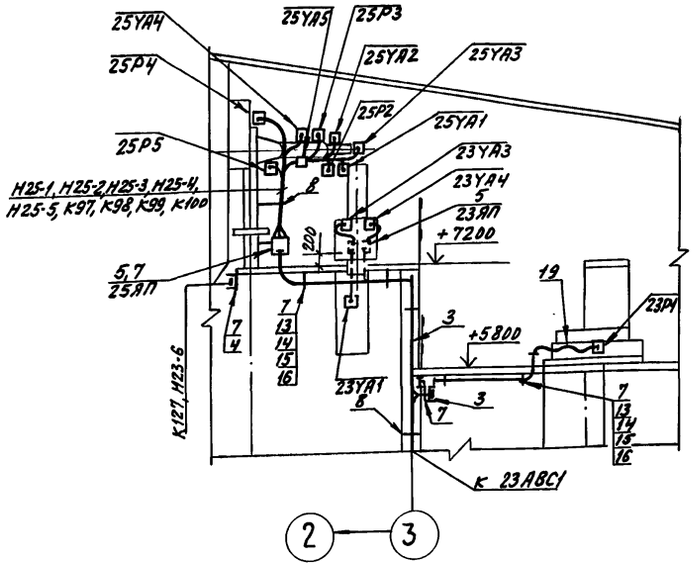

1. Общие пояснения смотрите лист 46.
2. Кабельный журнал смотрите лист 34...44
3. Данный чертеж рассматривать совместно с листом 50, 45.

Марка поз.	Обозначение	Наименование	кол.	Масса ед.кг	Примечание
		Электрооборудование			
1	708-57.90-ЭМН.лист85	Ящик 23АВС1	1		
2		Ящик 23АВС	1		комплектно с материалами монтажными 1-80-24
		Электромонтажные изделия			
		Лоток. Секция прямая			
3		НЛ20-П2.37У3	5		
4		НЛ10-П2.37У3	8		
5		Ящик протяжной К65ЧУ2	3		23ЯП, 24ЯП, 25ЯП
6		Швеллер К235У2	5		для кабелей
7		Профиль зетовый К241У2	20		5-Э/ЯП, 5-Э/Трубы 5-Э/Листок
8		Полоса монтажная К106У2	10		для труб
9		Муфта ТР-5У3	30		
10		Патрубок вводной У47БУ3	30		
		Гайка установочная заземляющая			
11		К484У3	4		
12		К486У3	4		
13		Скобы разные	100		
		Стандартные изделия			
14		Болт М8×25 ГОСТ 7798-70	50		
15		Гайка М8 ГОСТ 5915-70	50		
16		Шайба 8 ГОСТ 11371-78	50		
		Материалы			
		Труба легкая			
		ГОСТ 3262-75			
17		25×2,8	3м		
18		80×3,5	14м		
19		Трубка резиновая			
		техническая ГОСТ 5496-78			
		3ПТ 28×4	70м		

Привязан

Инв. №

Гл.инж	Ермолаев	
Нач. ТО	Белоусов	
Нач. отд	Кузбар	
Н.контр	Юшин	
ГИП	Егоров	
Гл.конс	Юшин	
Разраб	Пузачева	

708-57.90-ЭМ

Склад пылевидных строительных материалов (пирельсовый) силосного типа (мобильный) вместимостью 0,3 тыс. тонн

Стадия	Лист	Листов
Р	52	55

Загрузочное устройство. Установка электрооборудования. Прокладка труб и кабелей.

ВНИПИ ТЯЖПРОМЭЛЕКТРОПРОЕКТ им. Ф.Б. Якубовского Волгоградское отделение

Инв. № подл. | Подпись и дата | Взам. инв. №

Альбом 4

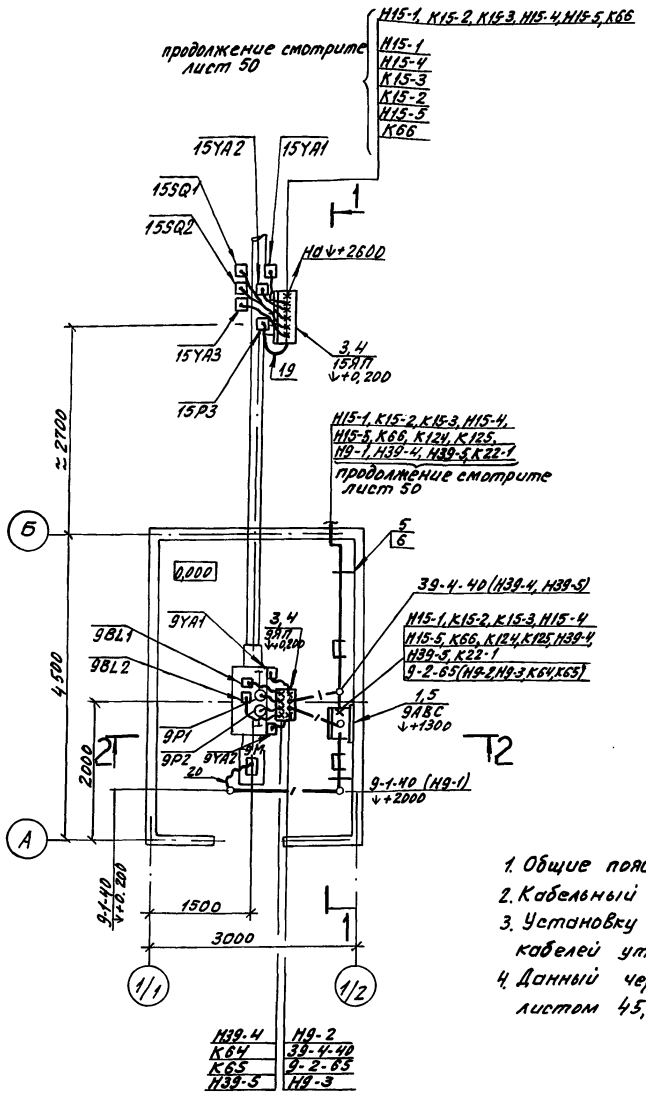

H39-4	H9-2
K64	39-4-40
K65	9-2-65
H39-5	H9-3

Разрез 1-1 (повернуто)

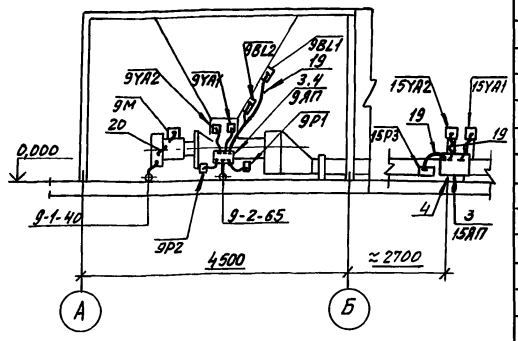

Разрез 2-2

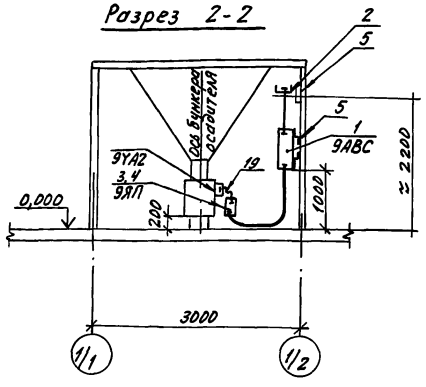

1. Общие пояснения смотрите лист 46
2. Кабельный журнал смотрите листы 34... 44
3. Установку электрооборудования, прокладку кабелей уточнить по месту при монтаже.
4. Данный чертеж рассматривать совместно с листом 45, 50.

Марка поз.	Обозначение	Наименование	Кол.	Масса ед.кг	Примечание
		Электрооборудование			
1	708-57.90-ЭМН лист 77	Ящик 9ABC	1		
		Электромонтажные изделия			
2		Лоток. Секция прямая			
		НЛ 10-172.3743	2		
3		Ящик протяжной			
		К654У2	2		9ЯП 15ЯП
4		Швеллер К235.42	4		
5		Профиль зетовый К241У2	4		
6		Полоса монтажная К106У2	4		
7		Патрубок вводной У47643	20		
8		Муфта ТР-543	20		
9		ТР-743	2		
		Гайка установочная заземляющая			
10		К484У3	20		
11		К486У3	2		
12		Скобы разные	100		
		Стандартные изделия			
13		Ниппель двойной 40	1		
		ГОСТ8958-75			
14		Болт М8×25 ГОСТ7798-70	40		
15		Гайка М8 ГОСТ5915-70	40		
16		Шайба 8 ГОСТ11371-78	40		
		Материалы			
		Труба легкая ГОСТ3262-75			
17		40×3,0	10м		
18		65×3,2	5м		На патрубки, гм-9/защиты
		Трубка резиновая техническая ГОСТ5496-78			
19		3ПТ 28×4	40м		
20		3ПТ 40×4	2м		

Привязан

Инв. №

Инв. № подл. | Подпись и дата | Взам. инв. №

Гл. инж.	Ермолаев		
Нач. ТО	Белоусов		
Начотд	Кузвар		
Н. контр.	Юшин		
ГИП	Егоров		
Гл. конс.	Юшин		
Разраб.	Пузачев		

708-57.90-ЭМ

Склад пылевидных строительных материалов прирельсового судового типа (мобильный) вместимостью 6,5 тыс. тонн.

Стадия	Лист	Листов
Р	53	55

Насосная. Установка электрооборудования, прокладка труб и кабелей.

ВНИПИ ТЯЖПРОМЭЛЕКТРОПРОЕКТ Волгоградское отделение

Альбом 4

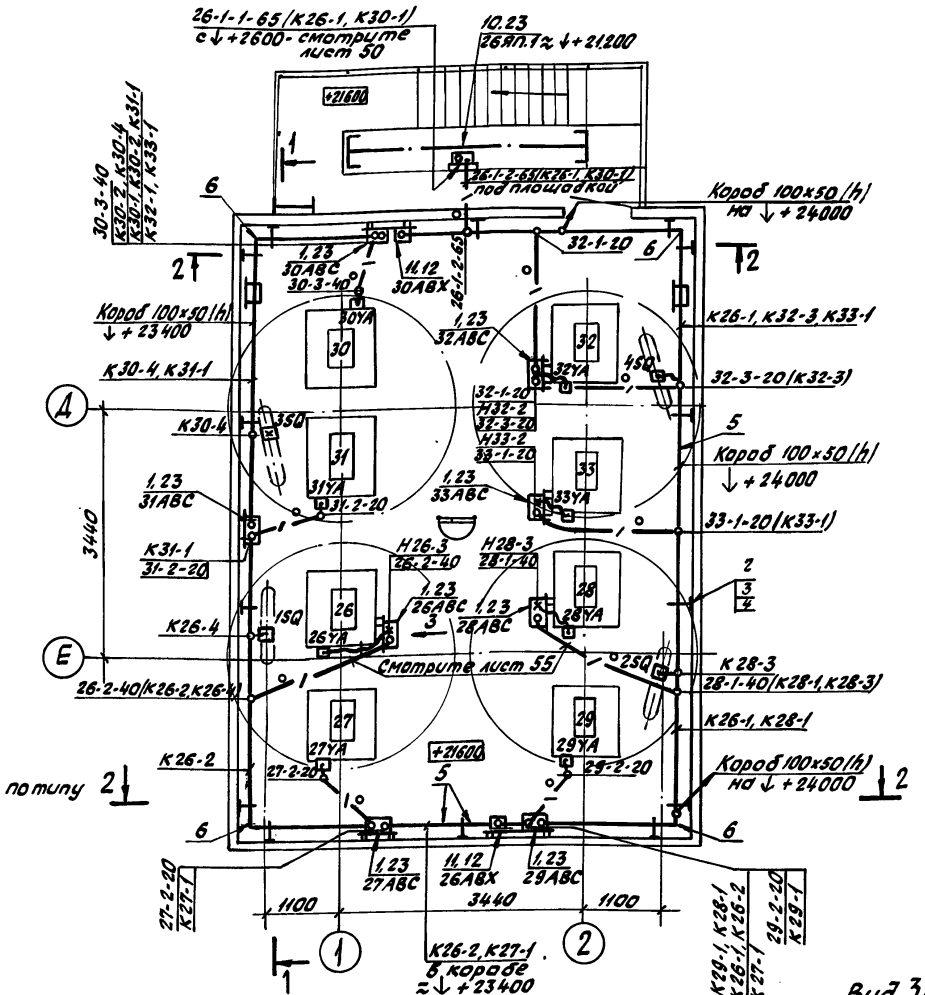

Разрез 1-1 (повернуто)

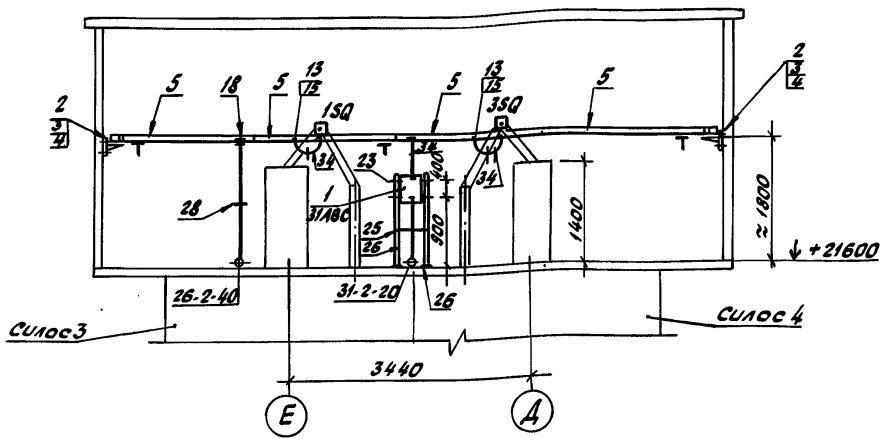

Разрез 2-2

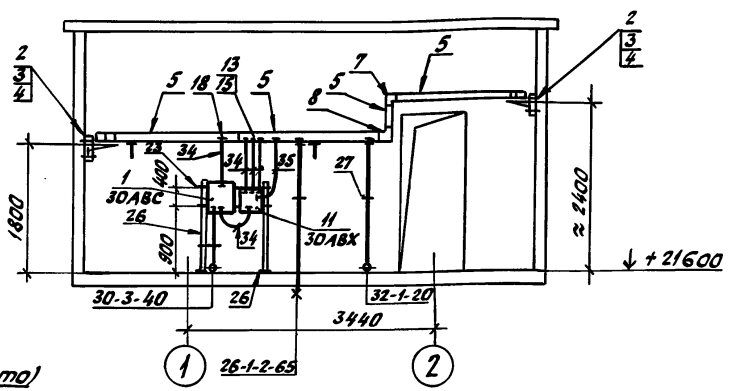

Вид 3 (повернуто)

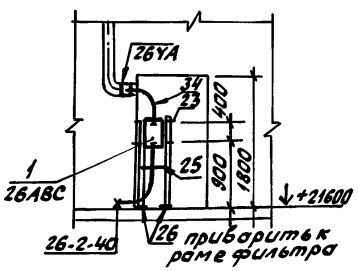

1. Примечания к данному чертежу и спецификацию смотрите лист 55

Гл. инж.	Ермолаев		
Нач. ТО	Белоусов		
Нач. отд.	Кузбар		
Н. контр.	Юшин		
ГИП	Егоров		
Гл. конс.	Юшин		
Разраб.	Бушкина		

Привязан

Инв. №

708-57.90-ЭМ

Склад пылевидных строительных материалов прирельсовый силосного типа (мобильный) вместимостью 0,6 т. тонн.

Стадия	Лист	Листов
Р	54	55

Помещение фильтров на отм. +21.600. Установка оборудования, прокладка труб и кабелей.

ВНИПИ ТЯЖПРОМЭЛЕКТРОПРОЕКТ Волгоградское отделение

24533-04 57

Инв. № подл. | Подпись и дата | Взам. инв. №

Альбом 4

Начало спецификации

Марка поз.	Обозначение	Наименование	Кол.	Масса ед.кг.	Примечание
		Электрооборудование			
1		Ящик 26АВС...33АВС	8		комплектно с фильтрами
		Электромонтажные изделия			
2		Стойка кабельная			
		К1150ц УТ1,5	14		
3		Полка кабельная			
		К1160ц УТ1,5	14		
4		Скоба К1157ц УТ1,5	28		
5		Короб прямой			
		У1105У3 ℓ=2000мм	17		
6		Короб угловой гори-			
		зонтальный У1109У3	4		
7		Короб угловой вверх			
		У1107У3	2		
8		Короб угловой вниз			
		У1108У3	2		
9		Скоба К1078У3	34		
10		Коробка протяжная			
		У996У2	1		26ЯП1
11		Коробка К3Н32У2	2		26АВХ; 30АВХ.
12		Сальник привертный			
		У262У2	12		
13		Муфта ТР-4У3	36		
14		ТР-5У3	10		
		Патрубок вводной			
15		У476У3	20		
16		У477У3	4		
		Гайка установочная			
		заземляющая			
17		К481У3	14		
18		К484У3	6		
19		К486У3	8		
		Втулка			
20		В22УХЛ2	12		
21		В42УХЛ2	6		
22		В69УХЛ2	4		

Продолжение спецификации

23		Профиль зетовый			
		К241У2	15		
24		Швеллер К235У2	5		
25		Полоса К106У2	10		
26		Стойка К314УХЛ2	16		
27		Хомутик С437У2	50		
28		С439У2	10		
29		С441У2	18		
		Стандартные изделия			
30		Ниппель двойной - 20			
		ГОСТ8958-76	10		
31		Болт М8×25 ГОСТ7798-70	80		
32		Гайка М8 ГОСТ5915-70	80		
33		Шайба 8 ГОСТ11371-78	80		
		Материалы			
		Резиновые технические			
		трубки ГОСТ5496-78			
34		Трубка 3ПТ 20×4	10м		
35		Трубка 3ПТ 28×4	40м		
		Труба легкая			
		ГОСТ3262-75			
36		М-Р-20×2,5	29м		
37		М-Р-40×3	17м		
38		М-Р-65×3,2	24м		

1. Общие пояснения смотрите лист 46.
2. Кабельный журнал смотрите листы 34...44.
3. Ящики 26АВС...33АВС поставляются комплектно с фильтрами 26...33.
4. Короб (поз. 5) крепить через 3000 мм.
5. Установку электрооборудования, прокладку труб, коробов и кабелей уточнить по месту при монтаже.
6. Трубы проложить по полу на отм. +21600.
7. Данный лист рассматривать совместно с листами 50, 54.

Привязан

Инв. №

Гл.инж.	Ермолаев	
Нач.ТО	Белоусов	
Нач.отд.	Кузбар	
Н.контр.	Юшин	
ГИП	Егоров	
Гл.конст.	Юшин	
Разраб.	Бушкина	

708-57.90-ЭМ

Склад пылевидных строительных материалов прирельсовый силосного типа (модильный) вместимостью 0,5 тыс. тонн

Стад.	Лист	Листов
Р	55	55

Спецификация и примечания к листу 54

ВНИПИ ТЯЖПРОМЭЛЕКТРОПРОЕКТ Волгоградское отделение

Инв. № подл. | Подпись и дата | Взам. инв. №

24533-04 58

Ведомость чертежей основного комплекта ЭО

Лист	Наименование	Примечание
1	Общие данные	
2	Ж.д. приемное устройство. Электропомещение.	
	Планы. Разрез 1-1.	
3	Компрессорная. План. Разрезы 2-2, 3-3	
4	Силосный корпус, насосная, устройство для загрузки автоцементовозов, вентпомещение. Планы.	
5	Узлы установки осветительного оборудования.	

Ведомость ссылочных и прилагаемых документов

Обозначение	Наименование	Примечание
	Ссылочные документы	
Типовая серия	Установка светильников с раз-	
5.407-91	рядными лампами высокого дав-	
	ления и лампами накаливания в	
	производственных помещениях	
	Прилагаемые документы	
ЭО.СО	Спецификация оборудования и	
	материалов к основному комплек-	
	ту рабочих чертежей марки ЭО	Альбом 8
ЭО.ВМ	Ведомость потребности в мате-	
	риалах к основному комплекту	
	рабочих чертежей марки ЭО	Альбом 9

Типовой проект разработан в соответствии с действующими нормами и правилами, предусматривает мероприятия, обеспечивающие взрывную, взрывопожарную, пожарную безопасность при эксплуатации здания

Главный инженер проекта (Ю.Г.Егоров)

Схематический план склада

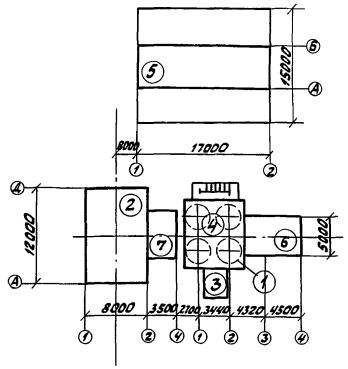

Экспликация сооружений

N п/п	Наименование
1	Силосный корпус
2	Ж.д. приемное устройство
3	Насосная
4	Вентпомещение
5	Компрессорная
6	Устройство для загрузки автоцементовоз.
7	Электропомещение

Указанные на планах номера групп на линиях распределительных сетей соответствуют следующим номерам автоматов на щите ASB:

N1- 31SF
N2- 32SF
N3- 33SF
N4- 34SF
N5- 35SF
N6- 36SF
N7- 37SF
N8- 38SF
N9- 39SF
N10- 40SF
N1а- 10SF

Общие указания

1. Рабочий проект электрического освещения склада выполнен в соответствии с требованиями СНиП глава II-4-79, ГОСТ 21608-84, ГОСТ 21614-88 и ПУЭ.

2. В проекте принята система общего освещения. На случай исчезновения напряжения предусматривается использование переносного аккумуляторного фонаря.

3. В качестве источников света применяются лампы ДРЛ и люминесцентные лампы.

4. Напряжение сети общего освещения - 380/220В, ламп - 220В, напряжение переносного освещения - 36В.

5. Питание осветительных нагрузок запроектировано от автоматов силового щита ASB (схему смотрите на листе 7 комплекта ЭМ).

6. Управление освещением осуществляется индивидуальными выключателями.

7. Обслуживание светильников производится с лестниц-стремянок.

8. Для облегчения демонтажа сетей, светотехнического оборудования предусматриваются клеммные коробки КЗН:

а) для ответвления в сетях, выполненных проводам в трубах,

б) для возможности разъема сетей, выполненных кабелем, на выкодах из помещений и в местах стыковки элементов строительных конструкций.

9. Показатели осветительной установки:

освещаемая площадь - 800 м²,
установленная мощность - 12 кВт,
годовой расход электроэнергии - 9,7 МВт,ч
количество светильников - 86 шт,
количество штепсельных розеток - 24 шт.

Привязан

Инв. №

708-57.90-ЭО

Склад пылевидных строительных материалов прирельсовый силосного типа (мобильный) вместимостью 0,5 тыс. тонн

Гл.инж.	Ермолаев		
Нач.ТО	Белоусов		
Нач.отд	Бондарева		
ГИП	Егоров		
Н.контр.	Давыдкина		
Провер.	Давыдкина		
Разраб.	Горбунова		

VIII.90

Стадия	Лист	Листов
Р	1	5

Общие данные

ВНИПИ ТЯЖПРОМЭЛЕКТРОПРОЕКТ им. Ф.Э. Дзержинского Электрощитовое отделение

Инв.№ подл. | Подпись и дата | Взам. инв.№

Железнодорожное приемное устройство

Отметка -2900

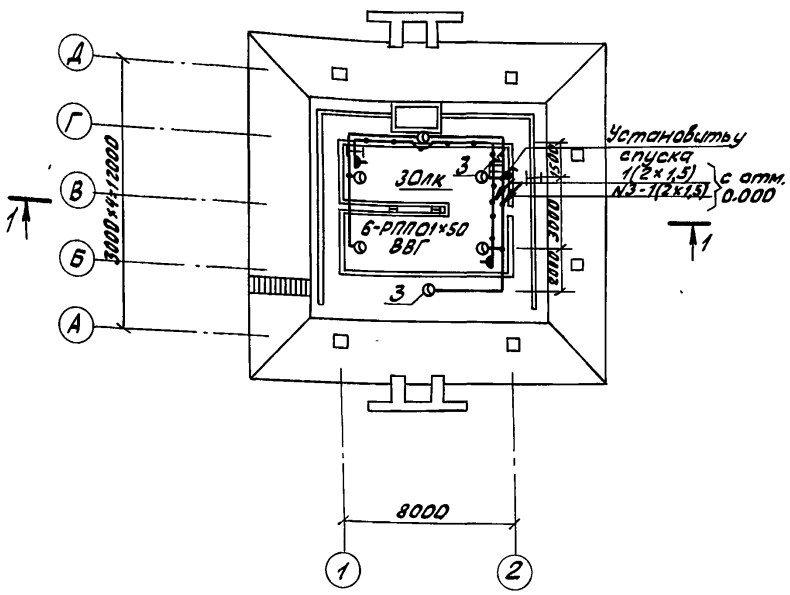

Отметка -0.320, 0.000

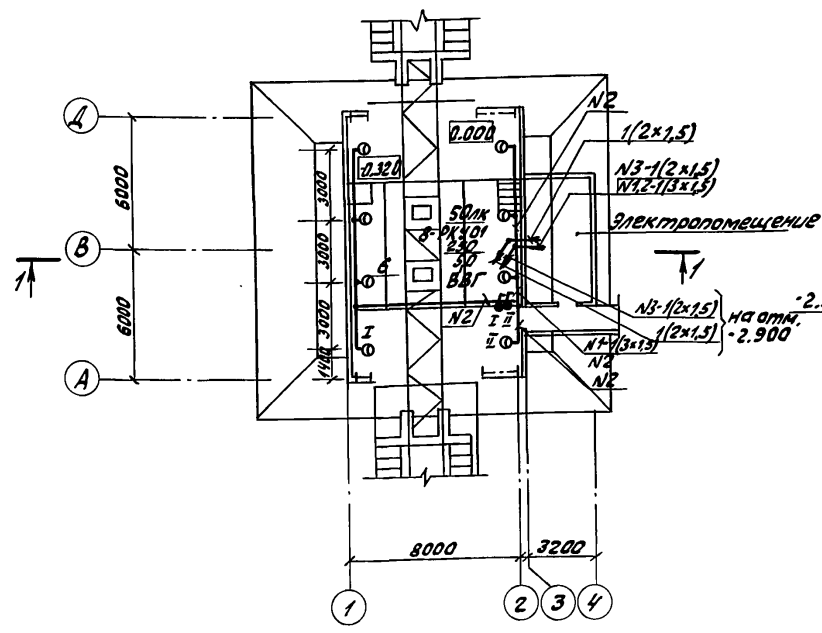

Разрез 1-1

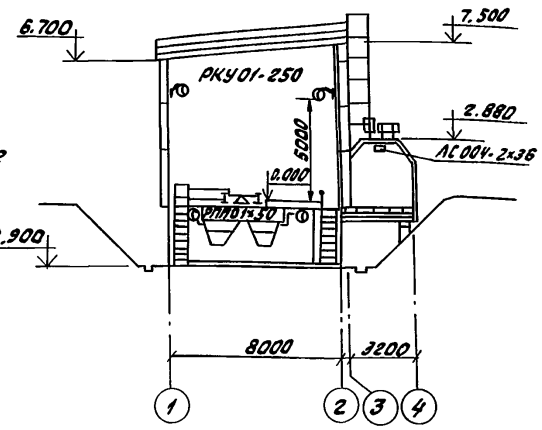

Электропомещение

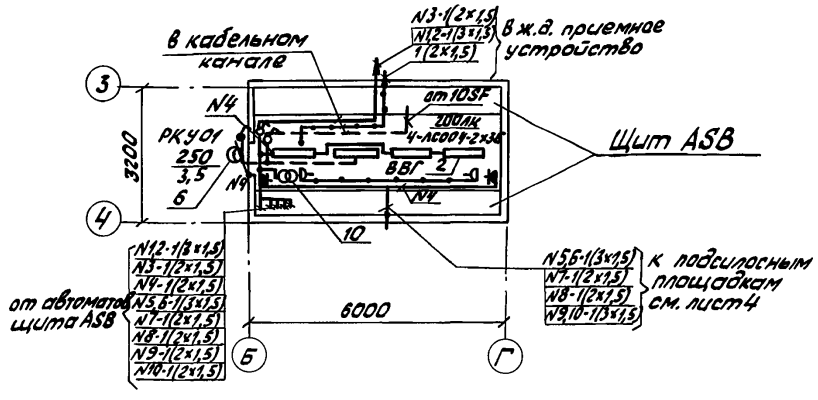

Данный лист рассматривать совместно с листам 1, 3, 5.

				708-57.90-ЭО	
				Склад пылевидных строительных материалов прирельсовый силосного типа (модульный) вместимостью 0,5 тыс. тонн	
Привязан					Стадия: Р; Лист: 2; Листов: 5
	Гл.инж.	Ермолаев		Ж.д. приемное устройство. Электропомещение. Планы. Разрез 1-1	ВНИПИ ТЯЖПРОМЭЛЕКТРОПРОЕКТ им. Ф.Э. Якубовского Волгоградское отделение
	Нач.ТО	Белоусов			
	Нач.отд.	Бондарева			
	ГИП	Егоров			
	Н.контр.	Давыдкина			
Инв.№	Провер.	Давыдкина			
	Разраб.	Горбунова	VIII.90		

24533-04 60

Инв.№ подл. | Подпись и дата | Взам.инв.№

Альбом 4

Компрессорная

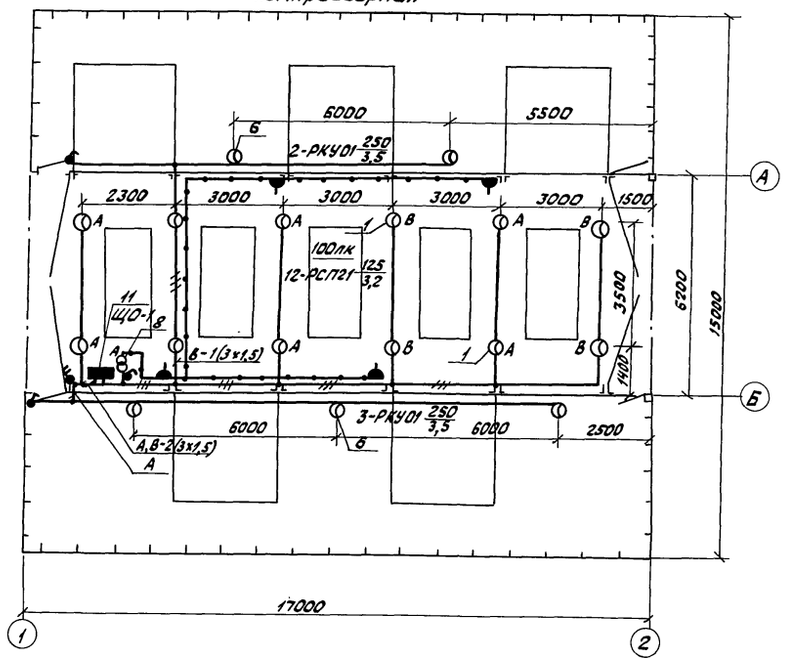

3-3

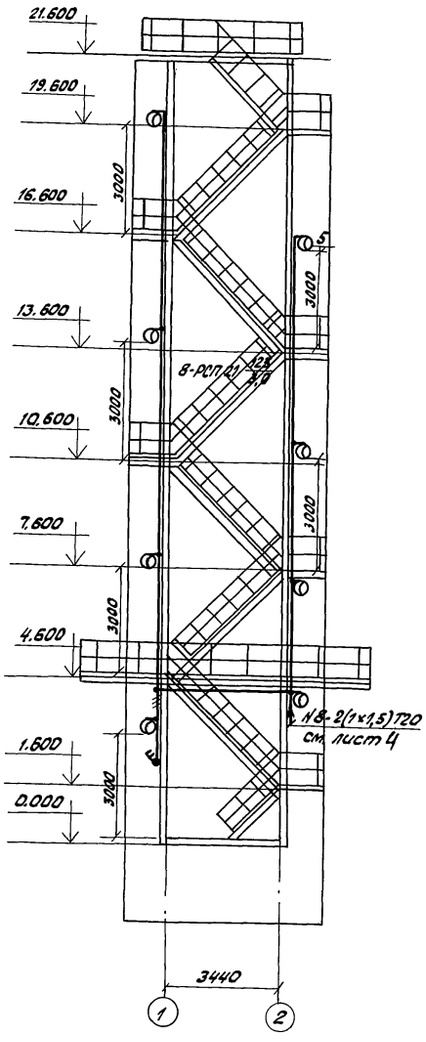

2-2

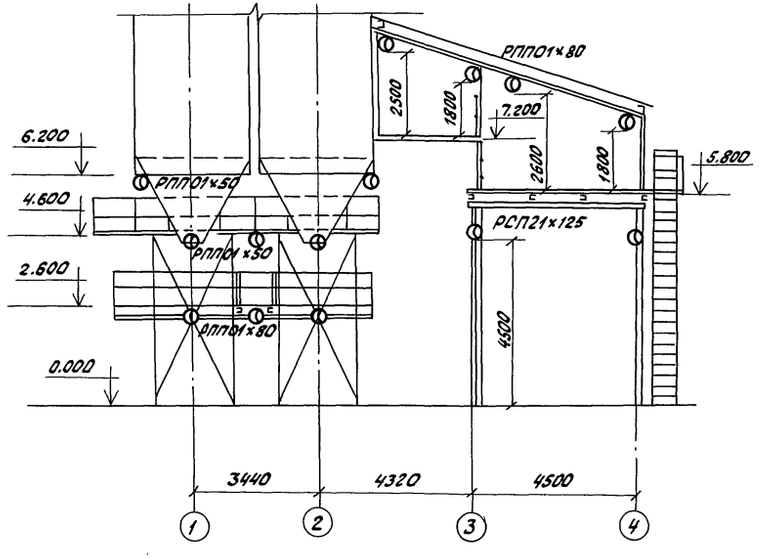

Ведомость узлов установки эл. оборудования на плане расположения

Поз.	Обозначение	Наименование	Кол.	Примеч.
1	5.407-91.1.100 МЧ	Установка светильника РСП21-125		Типовой проект
		на перекрытии	18	А234
		Установка светильника на		
		профиле К235:		
2	б/ч	ЛСО04-2×36	4	
3	б/ч	РЛП01-50	19	
4	б/ч	РЛП01-80	17	
		Установка светильника на кронштейне		
5	по типу 5.407-91.1.40 МЧ	РСП21-125	13	А234
6	лист 5	РКУ01-250	14	
7	лист 5	Установка штепсельной розетки	3	
		в коробке У995		
8	лист 5	Конструкция для установки		
		трансформатора 0,25 кВА, 220/36В		
		ОСОВ-0,25	3	
9		Установка светильника РСП21-125		
		на стойке	2	
10	б/ч	Установка ящика с понижаю-		
		щим трансформатором 0,25 кВА		
		220/36В, ЯТП-0,25	1	см. прим. 5
11	б/ч	Установка щитка ЩО-1		
		(АП50Б-2МТУ2, 2 расц. 16А)	1	см. прим. 5

1. Общие указания смотрите лист 1.
2. Групповые сети выполняются: кабелем ВВГ по стенам, перекрытию с помощью профиля К101, лотков и троса, проводом ПВ в металлических трубах.
3. Лотки для совместной с силовыми кабелями прокладки предусмотрены в комплекте ЭМ.
4. Щиток ЩО-1 запитывается от автомата 23SF щита ASB, кабель к нему учитывается и прокладывается в комплекте ЭМ.
5. Ящик ЯТП-0,25 и щиток ЩО-1 устанавливаются с помощью монтажного профиля К241.
6. Данный чертеж необходимо рассматривать совместно с чертежами на листах 1, 2, 4, 5.

Привязан

Инв. № подл. | Подпись и дата | Взам. инв. №

Гл. инж.	Ермолаев		
Нач. ТО	Белоусов		
Нач. отд.	Бондарева		
ГИП	Егоров		
Н. контр.	Давыдкина		
Провер.	Давыдкина		
Разраб.	Горбунова		VIII.90

708-57.90-ЭО

Склад пылевидных строительных материалов прирельсовый силосного типа (мобильный) вместимостью 0,5 тыс. тонн

Стадия	Лист	Листов
Р	3	5

Компрессорная. План. Разрезы 2-2, 3-3.

ВНИПИ ТЯЖПРОМЭЛЕКТРОПРОЕКТ им. Ф.Э. Якубовского Монтажное отделение

Альбом 4

Отм. 2.600; 2.800

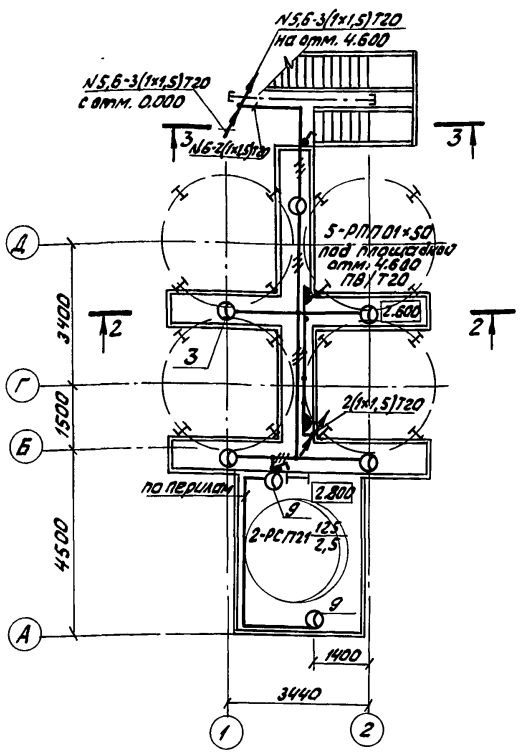

Отм. 4.600; 5.800; 7.200

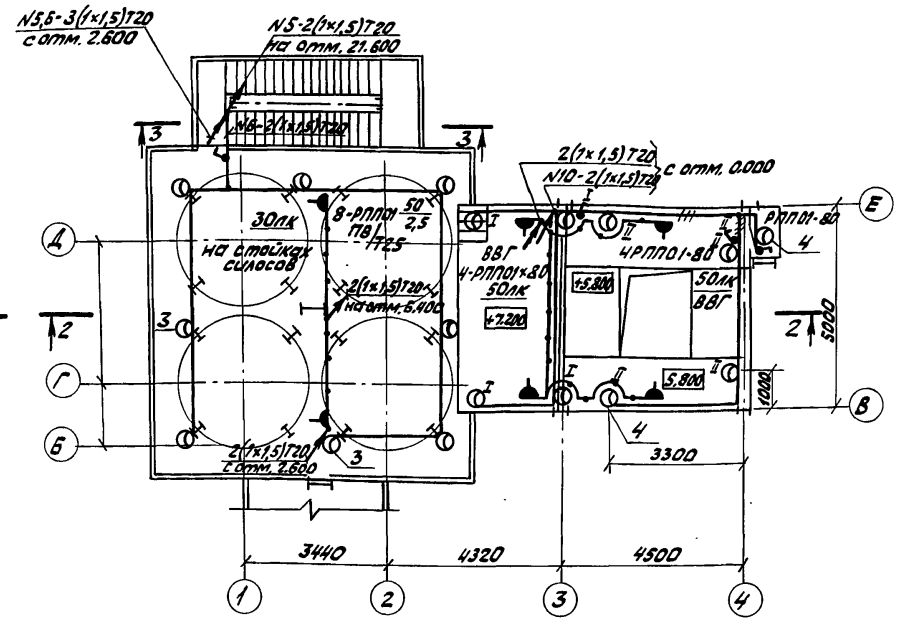

Площадки обслуживания датчиков

Отм. 6.400

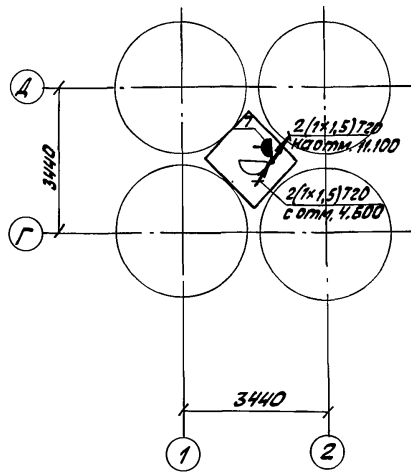

Отм. 11.100

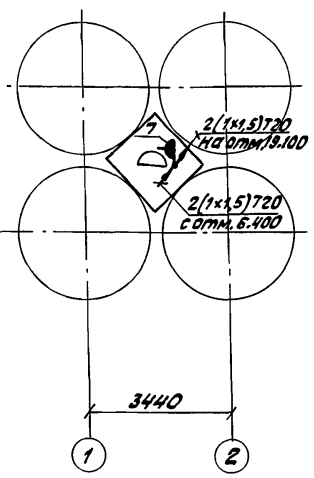

Отм. 19.100

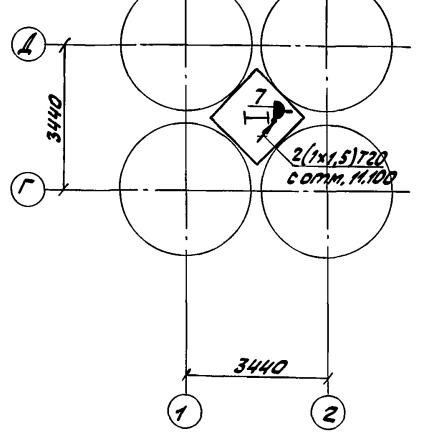

Отметка 0.000

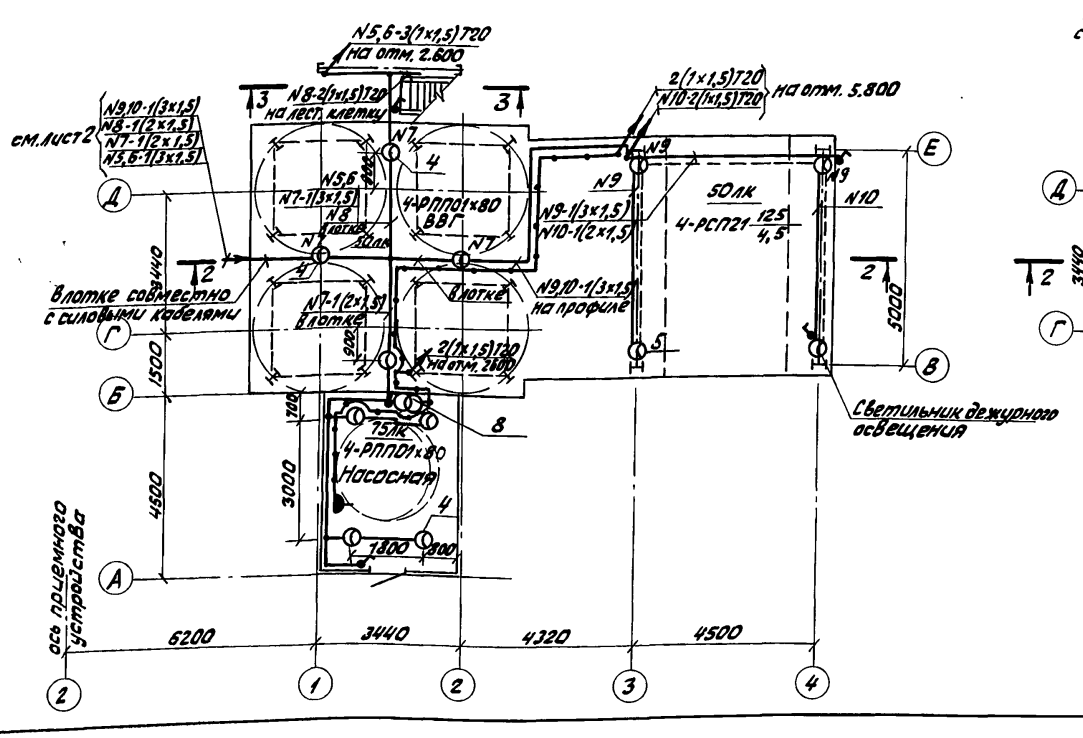

Отметка 21.600

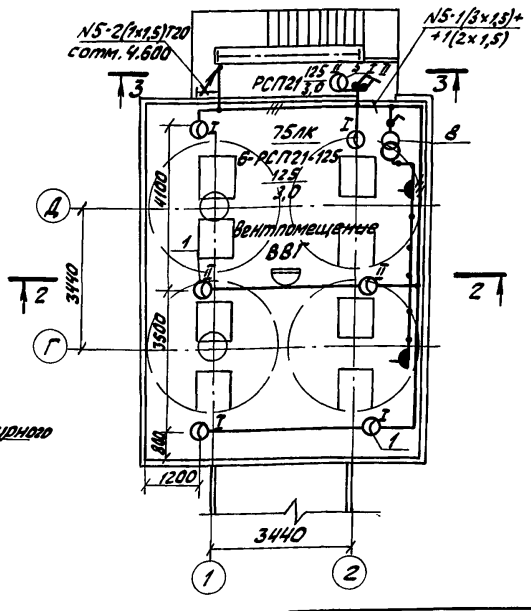

Данный лист рассматривать совместно с листами 1, 2, 3, 5.

				708-57.90-ЭО	
				Склад пылевидных строительных материалов прирельсовый силосного типа (мобильный) вместимостью 0,5 тыс.тонн	
Гл. инж.	Ермолаев			Стадия	Лист	Листов
Нач. ТО	Ветусов			Р	4	5
Нач. отд.	Бондарева			Силосный корпус, насосная, устройство для загрузки автоцементовозов, вентпомещение. Планы.	ВНИПИ ТЯЖПРОМЭЛЕКТРОПРОЕКТ им. Ф.Э. Дзержинского Волгоградское отделение	
ГИП	Егоров					
Н.контр.	Давыдкина					
Провер.	Давыдкина					
Разраб.	Горбунова		VIII.90			

Привязан

Инв.№

Инв.№ подл. | Подпись и дата | Взам.инв.№

24533-04 62

Альбом 4

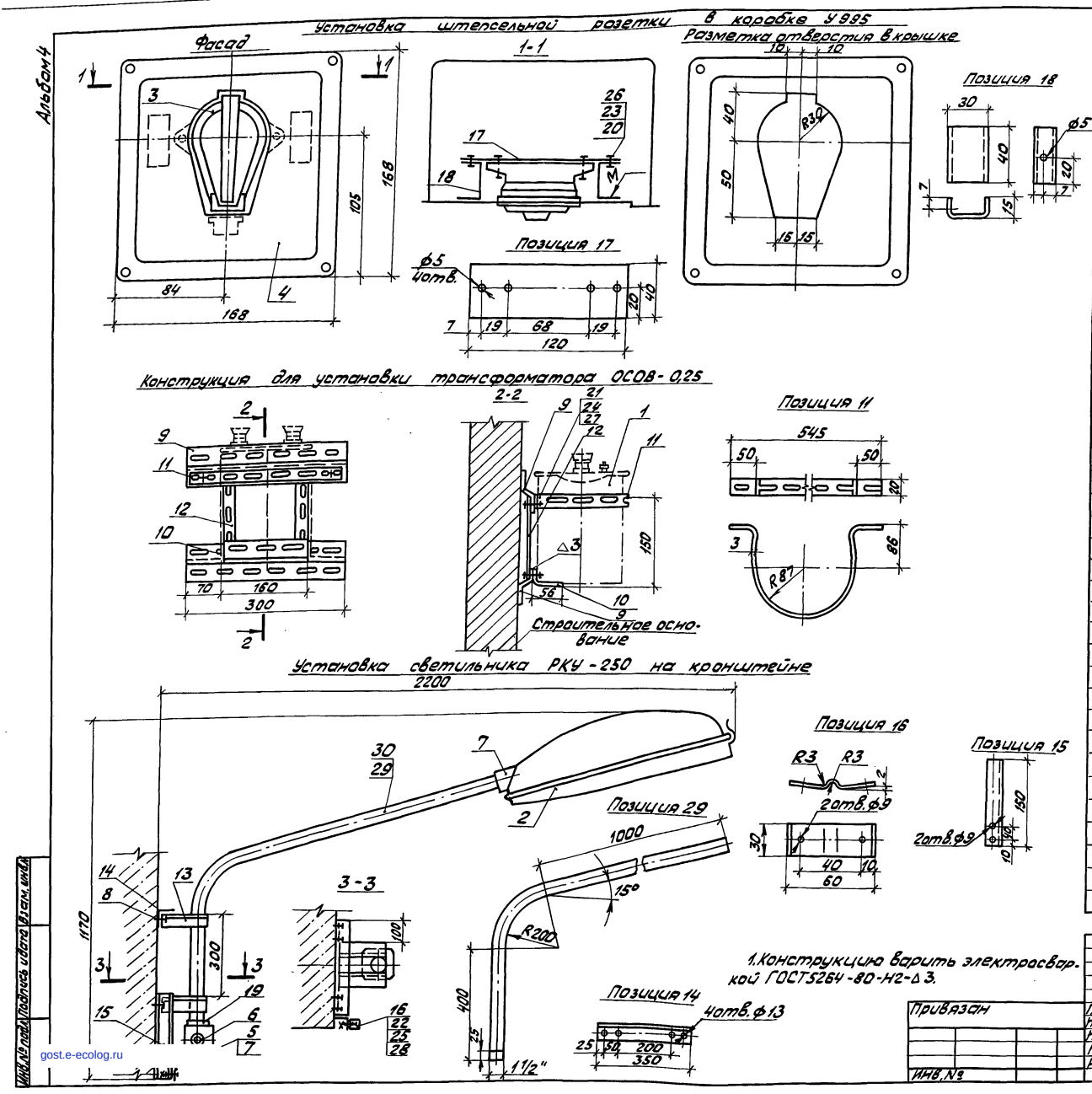

Марка поз.	Обозначение	Наименование	Кол.	Масса ед. кг	Примечание
1		Трансформатор			
		понижающий ОСОВ-025			
		220/36В	1		
2		Светильник	1		
3		Розетка штепсельная	1		
4		Коробка У995	1		
5		Коробка У994	1		
6		Сальник привертной У261	2		
7		Втулка В42	2		
8		Дюбель У663	8		
		Профиль монтажный			
9		Z-образный К241 L=300	2	0,92	
10		Уголок К237 L=160	1	0,38	
11		Полоса К202 L=545	1	0,43	
12		К202 L=170	2	0,12	
		Уголок ГОСТ 8509-72			
		50×50×5:			
13		L=150	4	0,57	
14		L=350	2	1,32	
15		L=150	1	0,57	
16		Лента ГОСТ 6009-74			
		3×30, L=65	1	0,046	
		Сталь листовая			
		ГОСТ 19903-74, S=2:			
17		120×40	1	0,075	
18		52×40	2	0,07	
19		Контргайка 40	2		
20		Винт М4×16	4		
21		Болт М6×20	2		
22		М8×16	2		
23		Гайка: М4	4		
24		М6	2		
25		М8	2		
26		Шайба: 4	4		
27		6	2		
28		8	2		
29		Труба водогазопроводная			
		ГОСТ 3262-75 М-Р 40×3,5 L=1670	1		
30		Провод ПВ-1(1×1,5) L=2100	2		

Привязан

Инв. №

Гл. инж.	Ермолаев	
Нач. ТО	Белоусов	
Нач. отд.	Бондарева	
Н. контр.	Давыдкина	
Рук. бр.	Давыдкина	
Инж.	Горбунова	VIII.90

708-57.90-ЭО

Склад пылевидных строительных материалов прирельсовый силосного типа (мобильный) вместимостью 0,5 тыс. тонн

Стадия	Лист	Листов
Р	5	5

Узлы установки осветительного оборудования

ВНИПИ ТЯЖПРОМЭЛЕКТРОПРОЕКТ им. Ф.Б. Якубовского Волгоградское отделение

24533-04 (63)

gost.e-ecolog.ru