ТИПОВОЙ ПРОЕКТ
708-57.90

СКЛАД

ПЫЛЕВИДНЫХ СТРОИТЕЛЬНЫХ МАТЕРИАЛОВ
ПРИРЕЛЬСОВЫЙ СИЛОСНОГО ТИПА
/МОБИЛЬНЫЙ/ ВМЕСТИМОСТЬЮ 0,5 ТЫС.Т

Альбом 3

24533-03

gost.e-ecolog.ru

ТИПОВОЙ ПРОЕКТ

708-57.90

СКЛАД ПЫЛЕВИДНЫХ СТРОИТЕЛЬНЫХ МАТЕРИАЛОВ ПРИРЕЛЬСОВЫЙ СИЛОСНОГО ТИПА (МОБИЛЬНЫЙ) ВМЕСТИМОСТЬЮ 0,5 ТЫС. Т

АЛЬБОМ 3

ПЕРЕЧЕНЬ АЛЬБОМОВ

АЛЬБОМ 1 ПЗ ПОЯСНИТЕЛЬНАЯ ЗАПИСКА
ТХ ТЕХНОЛОГИЯ ПРОИЗВОДСТВА
СС СВЯЗЬ И СИГНАЛИЗАЦИЯ
ВС ВОЗДУХОСНАБЖЕНИЕ
АЛЬБОМ 2 АР АРХИТЕКТУРНЫЕ РЕШЕНИЯ
КЖ КОНСТРУКЦИИ ЖЕЛЕЗОБЕТОННЫЕ
КЖИ СТРОИТЕЛЬНЫЕ ИЗДЕЛИЯ
ОВ ОТОПЛЕНИЕ И ВЕНТИЛЯЦИЯ
ВК ВОДОПРОВОД И КАНАЛИЗАЦИЯ
АЛЬБОМ 3 КМ КОНСТРУКЦИИ МЕТАЛЛИЧЕСКИЕ
АЛЬБОМ 4 ЭМ СИЛОВОЕ ЭЛЕКТРООБОРУДОВАНИЕ
ЭО ЭЛЕКТРИЧЕСКОЕ ОСВЕЩЕНИЕ
АЛЬБОМ 5 ЭМН ЗАДАНИЕ ЗАВОДУ-ИЗГОТОВИТЕЛЮ НА КОМПЛЕКТНЫЕ ЭЛЕКТРОТЕХНИЧЕСКИЕ УСТРОЙСТВА
АЛЬБОМ 6 СО СПЕЦИФИКАЦИЯ ОБОРУДОВАНИЯ
АЛЬБОМ 7 ВМ ВЕДОМОСТИ ПОТРЕБНОСТИ В МАТЕРИАЛАХ
АЛЬБОМ 8 С СМЕТЫ

РАЗРАБОТАН:

Промтрансниипроектом
Главный инженер института В.И.Поляков
Главный инженер проекта Г.Б.Бокитько

Харьковским Промстройниипроектом
Главный инженер института Н.Ф. Довгий
Главный инженер проекта Л.В.Туринский

Укрниипроектстальконструкцией
Зам. главного инженера института В.Г.Гордеев
Главный инженер проекта А.К.Юсупов

Донецким отделением Промтрансниипроекта
Главный инженер отделения Е.А.Ромашова
Главный инженер проекта Е.И.Белянский

Волгоградским отделением Тяжпромэлектропроекта
Главный инженер отделения Б.М.Ермолаев
Главный инженер проекта Ю.Г. Егоров

Утвержден Госстроем СССР
Протокол от 18 января 1990 г. № 1
Введен в действие Промтрансниипроектом
Приказ от 29 августа 1990 г. № 93

Альбом 3

Типовой проект 708-57.90 КМ

Ведомость рабочих чертежей основного комплекта КМ

Лист	Наименование	Примечание
1	Общие данные (начало)	
2	Общие данные (продолжение)	
3	Общие данные (продолжение)	
4	Общие данные (продолжение)	
5	Общие данные (продолжение)	
6	Общие данные (продолжение)	
7	Общие данные (продолжение)	
8	Общие данные (продолжение)	
9	Общие данные (продолжение)	
10	Общие данные (продолжение)	
11	Общие данные (продолжение)	
12	Общие данные (продолжение)	
13	Общие данные (продолжение)	
14	Общие данные (продолжение)	
15	Общие данные (окончание)	
16	Схемы расположения стоек, блоков и щитов	
17	Схемы расположения конструкций ограждения	
18	Блоки БЛ1 и БЛ2	
19	Разрезы 4-4÷6-6. Узлы 22÷24	
20	Схемы расположения элементов блоков на отм. -2,900. Узлы 12÷14	
21	Узлы 1÷3	
22	Узлы 4÷6	
23	Узлы 7÷11	
24	Узлы 15÷21	
25	Схемы расположения плит покрытия, стоек и площадок на отм. 0,000; 2,800; 4,600; 21,600	
26	Разрезы 1-1 и 2-2. Стойка СТ	
27	Разрез 3-3. Узлы 25; 26	
28	Силосные банки СБ1÷СБ4. Узлы 27; 28	
29	Схема отверстий и элементов крыши силосов на отм. 21,600. Узлы 29÷35	
30	Узлы 36÷42	
31	Узлы 43; 44	
32	Колонна „К". Узлы 45÷49	
33	Схемы расположения ограждающих конструкций на отм. 0,200 и 2,600. Узлы 50÷52	
34	Узлы 53÷55	
35	Схемы расположения конструкций ограждения, рам и плит покрытия	
36	Разрезы 4-4; 5-5. Рама „Р". Узел 56	
37	Узлы 57÷60	
38	Схемы расположения плит покрытия, стоек и щитов на отм. 0,000; 5,800; 7,200. Узел 61	
39	Узлы 62÷71	
40	Схемы расположения съемных щитов и конструкций ограждения	
41	Узлы 72÷77	

Типовой проект разработан в соответствии с действующими нормами и правилами

Главный инженер проекта А.К.Юсупов

Инв.№ подл. | Подпись и дата | Взам.инв.№

Ведомость основных комплектов рабочих чертежей

Обозначение	Наименование	Примечание
ТХ	Технология производства	
СС	Связь и сигнализация	
ВС	Воздухоснабжение	
АР	Архитектурные решения	
КЖ	Конструкции железобетонные	
КЖИ	Строительные изделия	
ОВ	Отопление и вентиляция	
ВК	Водопровод и канализация	
КМ	Конструкции металлические	
ЭМ	Силовое электрооборудование	
ЭО	Электрическое освещение	
ЭМН	Задание заводу-изготовителю на комплектные электротехнические установки	
СО	Спецификация оборудования	
ВМ	Ведомости потребности в материалах	
С	Сметы	

Общие указания

1. Исходные данные

1.1. Настоящая научно-техническая продукция – рабочая документация металлических конструкций в стадии КМ типового проекта „Склад пылевидных строительных материалов прирельсовый силосного типа (мобильный) вместимостью 0,5 тыс.т" разработана в соответствии с планом типового проектирования Госстроя СССР на 1989-1990 г.г., раздел 4, п. ТФ 4.3.4, согласно технологическому заданию института „Промтрансниипроект" и архитектурно-строительному заданию Харьковского института „Промстройниипроект".

1.2. Область применения рабочей документации ограничивается следующими условиями:
- сейсмичность не выше 6-ти баллов;
- территория без подработки горными выработками;
- спокойный рельеф территории и отсутствие грунтовых вод;
- непучинистые и непросадочные грунты;
- расчетная зимняя температура наружного воздуха минус 30°С;
- скоростной напор ветра до I географического района включительно;
- вес снегового покрова до III географического района включительно.

1.3. Металлические конструкции рассчитаны на воздействие от технологических нагрузок, собственного веса ограждающих конструкций, снега и ветра, согласно технологическому заданию в соответствии с главами СНиП 2.01.07-85 „Нагрузки и воздействия," СНиП II-23-81* „Нормы проектирования. Стальные конструкции," СНиП 2.09.03-85 „Сооружения промышленных предприятий," а также с учетом указаний „Руководства по расчету и проектированию железобетонных, стальных и комбинированных бункеров."

1.4. Привязку рабочей документации настоящего проекта выполнять с учетом глав СНиП 2.11-01-85 „Складские здания."

2. Характеристика компоновки склада

2.1. Склад пылевидных строительных материалов компонуется из семи функциональных сооружений:
- железнодорожного приемного устройства;
- силосного корпуса;
- насосной;
- устройства для загрузки автоцементовозов;
- компрессорной;
- электропомещения;
- вентпомещения.

3. Конструктивные решения

3.1. В настоящем альбоме приведена рабочая документация на металлоконструкции склада, состоящего из отдельных сооружений взаимноувязанных между собой технологической линией.

3.2. Приемное устройство имеет размеры в плане 8,0×12,0 м и состоит из бункерной части и надстройки.

Привязан			
Инв.№			
ТП 708-57.90 КМ			
Склад пылевидных строительных материалов прирельсовый силосного типа (мобильный) вместимостью 0,5 тыс.т			
Нач.отд.	Уханев		Стадия: Р; Лист: 1; Листов: 41
Н.контр.	Орлик		
Гл.констр.	Орлик		
Гл.инж.пр.	Юсупов		
Рук.гр.уп.	Седов		
Проверил	Орлик		
Исполнил	Юсупов		
Общие данные (начало)			Укрниипроектсталь-конструкция

Бункерная часть состоит из следующих конструктивных элементов:
— двух бункерных блоков размером в плане 2,7×8,0м, высотой 2,78м;
— двух ездовых блоков пролетного строения;
— перекрытия на отм.-0,320 из стальных щитов.

Размеры бункерного блока позволяют перевозить его по железной и автомобильной дорогам пространственными элементами. Поэтому на заводе металлоконструкции стен, пола и верха блока свариваются между собой.

К верхним балкам каждого блока привариваются два бункера. В соответствии с технологическим заданием предусмотрены проемы:
— для загрузки бункеров;
— для установки обслуживающих лестниц;
— для перехода из одного блока в другой, выполняющие также роль монтажных проемов.

Ездовые балки попарно, системой вертикальных и горизонтальных связей, объединены в два пространственных блока, длина которых равна 8,7м. Блоки опираются одним концом на фундаменты, другим — на металлическую опору. Крепление к фундаменту предусмотрено шарнирно-неподвижное. Каркас щитов перекрытия надбункерного пространства на отм.-0,320 выполнен из гнутых открытых профилей, обшивка — из рифленой стали толщиной 6мм. Стальные щиты крепятся к металлическим конструкциям бункерных блоков и надстройки, создавая единый жесткий диск.

Надстройка представляет собой бескаркасное щитовое здание, максимально отвечающее требованиям сборности и мобильности. Стеновые и кровельные конструкции выполнены в виде щитов. Каркас щитов выполнен из прокатных и гнутых профилей и обшит листовой сталью толщиной 2мм.

3.3. Силосный корпус имеет размеры в плане 8,8×7,2м и состоит из 4-х силосных банок, металлоконструкций опор и вентпомещения.

Цилиндрическая часть силосной банки с внутренним диаметром 3,2м сварена из листовой стали толщиной 6; 8 и 14мм, полезная высота ее равна 14,85м; коническая часть сварена из листовой стали толщиной 14 и 8мм, высота равна 2,25м. Емкость силосной банки равна 125м³. Расстояние между осями силосных банок 3,44м.

Каждая силосная банка опирается на четыре опоры, объединенные вертикальными и горизонтальными связями в пространственный блок.

Вентпомещение — сборное, бескаркасное щитовое, опирается на силосный корпус. Для щитов применены гнутые профили и обшивка толщиной 2мм. Полом вентпомещения служат крышки силосов и щиты, которые укладываются между ними.

Для обслуживания силосов на отм. 2,600 и 4,600 предусмотрены технологические площадки. Для обслуживания вентпомещения предусмотрена сборно-разборная стальная лестница.

3.4. Помещение насосной имеет размеры 3,0×4,5м. На отм. 2,600 для обслуживания оборудования и конического бункера емкостью 3,5м³ предусмотрена площадка, которая является покрытием помещения насосной.

Каркас площадки выполнен из горячекатаных профилей и зашит сталью толщиной 5мм. Площадка с вмонтированными металлическими конструкциями бункера опирается на стены насосной, которые выполнены в виде стальных щитов. Каркас щитов стен выполнен из горячекатаных профилей, зашитых листовой сталью толщиной 2мм.

Металлоконструкции стен и площадки насосной сваривают на заводе-изготовителе в единый блок, размеры которого позволяют перевозить его по железной и автомобильной дорогам.

3.5. Компрессорная имеет размер в плане 15,0×17,0м и набирается из 5-ти пространственных блоков.

Каждый блок включает в себя воздухосборник, влагомаслоотделитель, собственно компрессорную станцию и другое оборудование, устанавливаемое на стальные плоские рамы.

Для защиты оборудования от атмосферных осадков предусмотрен навес-укрытие с сетчатым стеновым ограждением и стальными панелями покрытия.

Конструкции укрытия компрессорной рамно-связевые. Стойки жестко соединены с продольными элементами панелей покрытия и в поперечном направлении образуют раму, устойчивость которой обеспечивается изгибной жесткостью ее элементов. Шаг стоек 3,0м.

В продольном направлении устойчивость укрытия компрессорной обеспечивается плоскими рамками с сетчатым заполнением.

Все металлоконструкции укрытий сборно-разборные и расчленены на унифицированные габаритные элементы.

Рамы, на которые опирается оборудование, выполнены из горячекатаных швеллеров.

Панели покрытия каркасного типа с обшивкой толщиной 2мм.

3.6. Устройство для загрузки автоцементовозов представляет собой каркасно-щитовое здание с помещениями для обслуживания оборудования на отм. 5,800 и 7,200м. Стеновые и кровельные панели, а также щиты полов выполнены аналогично металлоконструкциям вентпомещения.

Пространственная жесткость обеспечена в продольном направлении рамностью конструкций, в поперечном — системой вертикальных связей по колоннам и горизонтальных дисков в виде перекрытия и покрытия. Для доступа в помещения на отм. 5,800 и 7,200 предусмотрены стремянки.

3.7. Электропомещение имеет размер в плане 3,2×6.0м, высоту 3,7м и представляет собой полносборное здание блочного типа. Стеновые, кровельные и панели пола решены по типу 3-х слойных утепленных панелей (шифр 172КМ5).

Каркас решен из гнутых открытых профилей. Снаружи электропомещение обшито сталью толщиной 2мм, изнутри — стеновым профилированным настилом С18-1000-0,7. Утеплитель выполнен из минераловатных плит повышенной жесткости толщиной 2×60=120мм в полиэтиленовой пленке.

В электропомещении предусмотрен съемный пол из рифленой стали. В подполье предусмотрен пропуск электрооборудования.

3.8. В данном разделе проекта приведены детали крепления материалопроводов к конструкциям приемного устройства и силосного корпуса.

Трубы материалопроводов подлежат дополнительному раскреплению по высоте с учетом их пространственного взаимоположения. Раскрепление труб в конкретных условиях назначается при привязке проекта.

4. Материал конструкций

4.1. Материал конструкций — сталь ВСт3 по ГОСТ 380-88, сталь С235...С345 по ГОСТ 27772-88.

4.2. Марки стали элементов конструкций приняты в зависимости от группы конструкций с учетом расчетной температуры минус 30°С и выше. Условия поставки стали см. техническую спецификацию.

5. Соединения элементов

5.1. Все заводские соединения сварные, монтажные — на болтах нормальной точности.

5.2. Все заводские швы рекомендуется выполнять полуавтоматической сваркой в углекислом газе или его смеси с аргоном. При ручной сварке конструкций надстройки применять электроды типа Э42, для конструкций бункерной части — электроды типа Э42А. Сварочные материалы принимать по таблице 55* СНиП II-23-81. Расчетное сопротивление сварных соединений и нормативные сопротивления металла шва, выполняемых автоматической и полуавтоматической сваркой принимать по СНиП II-23-81*.

5.3. Неоговоренные в проекте сварные угловые швы должны быть рассчитаны или назначены в соответствии с требованиями таблицы 38* СНиП II-23-81*.

5.4. Монтажные соединения выполнены на высокопрочных болтах и на болтах М16 и М20 класса точности „В" класса прочности 4.8. Болты класса точности „В" должны удовлетворять требованиям п.2.4* СНиП II-23-81*.

Высокопрочные болты приняты М24-8g по ГОСТ 22353-77 из стали марки 40Х „Селект" по ГОСТ 4543-77 с наименьшим временным сопротивлением $R_{вып}$=110кгс/мм², гайки шестигранные М24-7Н по ГОСТ 22354-77 из стали „35" по ГОСТ 1050-74; шайбы по ГОСТ 22355-77 из стали ВСт5сп2 по ГОСТ 380-71*.

5.5. Обработка поверхностей трения принята стальными щетками без консервации (М=0,35). Разность номинальных диаметров отверстий и болтов принята 3мм. Способ регулирования натяжения болтов принят по М (моменту закручивания). Коэффициент надежности γ_n=1,35. Расчетное сопротивление растяжению болта $R_{вп}=0,7\times R_{вып}=0,7\times 11000=7700$кг/см².

Натяжение высокопрочных болтов М24 следует производить усилием $P=R_{bh}\times A_{bh}=7700\times 3,52=27,1$т, что соответствует моменту закручивания равному 117кг·м.

5.6. Работы по постановке болтов класса точности „В" и высокопрочных болтов вести в соответствии с „Рекомендациями и нормативами по технологии постановки болтов в монтажных соединениях металлококонструкций", Москва, 1988г. ЦНИИпроектстальконструкция.

5.7. Самонарезающие болты по ОСТ34-13-016-77 (Куйбышевского завода „Электрощит"), комбинированные заклепки по ОСТ34-13-017-78 (Куйбышевского завода „Электрощит"), по ТУ65-501-87 (Челябинского завода профилированного стального настила) или ТУ36-2068-78 (Кировский ЗОК).

6. Требования к изготовлению и монтажу

6.1. Изготовление металлоконструкций производить в соответствии с требованиями глав СНиП III-18-75 „Правила производства и приемки работ. Металлические конструкции."

Привязан

Инв.№

Нач.отд.	Уханев		
Н.контр.	Орлик		
Гл.констр.	Орлик		
Гл.инж.пр.	Юсупов		
Рук.груп.	Седов		
Проверил	Орлик		
Исполнил	Юсупов		

ТП 708-57.90КМ

Склад пылевидных строительных материалов прирельсовый силосного типа (мобильный) вместимостью 0,5тыс.т

Стадия	Лист	Листов
Р	2	

Общие данные (продолжение)

Укрниипроектстальконструкция

Инв.№ подл. | Подпись и дата | Взам.инв.№

6.2. Монтаж металлоконструкций производить в соответствии с требованиями глав СНиП 3.03.01-87 „Несущие и ограждающие конструкции."

6.3. Все монтажные соединения приняты на болтах и обеспечивают возможность сборки-разборки сооружений при его передислокации. От раскручивания болтовые соединения предохранять постановкой контргаек или пружинных шайб.

7. Антикоррозионная защита

7.1. Антикоррозионная защита металлоконструкций выполняется на заводе-изготовителе окраской конструкций двумя слоями быстросохнущей эмали ПФ-1189 по ТУ 6-10-1710-79.

7.2. При производстве работ соблюдать требования глав СНиП 3.04.03-85 „Защита строительных конструкций и сооружений от коррозии" и положений ГОСТ 12.3.005-75 „Система стандартов безопасности труда. Работы окрасочные. Общие требования безопасности."

8. Дополнительные данные

8.1. В ссылках на документы по выпуску условно опущены обозначения серии и выпуска.

8.2. В проекте приняты следующие условные обозначения:

Заводские сварные швы:

- сплошные видимые
- сплошные невидимые
- отверстие круглое
- отверстие овальное
- болты постоянные

Маркировка узлов на схемы

номер узла / номер листа, на котором узел изображен

Нагрузки на ж/д приемное устройство

№ п.п.	Вид нагрузки	Наименование нагрузки	Схема приложения	Ед. изм.	Значение: нормативное	Значение: к-т надежности по нагрузке	Значение: расчетное	Примечание
1	Постоянная	Металлоконструкции площадки на отм. -0,320		кПа	0,7	1,05	0,74	
2	Временная	Равномерно-распределенная на площадке	на отм. -0,320	"	4,0	1,2	4,8	
3		Вагон-хопер, модель 11-715; Давление на колесо	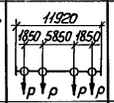	кН	220	1,3	286	
4		Объемный вес заполнения бункеров		т/м³	1,75	1,3	2,28	

Нагрузки на силосный корпус, насосную, устройство для загрузки автоцементовозов, помещение оператора и электропомещение

№ п.п.	Вид нагрузки	Наименование нагрузки	Ед. изм.	Значение: нормативное	Значение: к-т надежности по нагр.	Значение: расчетное	Примечание
1	2	3	4	5	6	7	8
I	Силосный корпус						
А	Вентпомещение на отм. 21,600						
1	Постоянная	Металлоконструкции пола вентпомещения	кПа	0,57	1,05	0,6	
2	Временная	Равномерно-распределенная по площадке	"	2,0	1,2	2,4	
Б	Площадки на отм. 4,600 и 2,600						
1	Постоянная	Металлоконструкции площадки	"	0,57	1,05	0,6	
2	Временная	Равномерно-распределенная по площадке	"	2,0	1,2	2,4	
В	Силосные банки						
1	Временная	Объемный вес заполнения силоса	т/м³	1,75	1,3	2,28	
II	Насосная						
1	Постоянная	Металлоконструкции площадки на отм. 2,600	кПа	0,57	1,05	0,6	
2	Временная	Равномерно-распределенная по площадке на отм. 2,600	"	2,0	1,2	2,4	
3		Объемный вес заполнения бункера	т/м³	1,75	1,3	2,28	
III	Устройство для загрузки автоцементовозов						
1	Постоянная	Металлоконструкции площадок на отм. 7,200 и 5,800	кПа	0,57	1,05	0,6	
2	Временная	Равномерно-распределенная на площадках на отм. 7,200 и 5,800	"	2,0	1,2	2,4	
3		От технологического оборудования на отм. 5,800 (Загрузочное устройство С-925А)	кН	15	1,2	18	
IV	Электропомещение						
1	Постоянная	Металлические конструкции пола	кПа	0,57	1,05	0,6	
2	Временная	Равномерно-распределенная по площади пола	"	2,0	1,2	2,4	

Атмосферные нагрузки и воздействия

№ п.п.	Наименование нагрузки	Географический район	Ед. изм.	Значение: норм.	Значение: к-т надежн.	Значение: расч.	Примечание
1	Снег	III	кПа	1,0	1,6	1,4	
2	Ветер	I	"	0,23	1,4	0,32	

Комплектовочная ведомость инвентарных и неинвентарных элементов склада

Комплектация	№ п.п.	Спецификация	Кол.	Масса в т: единицы	Масса в т: общая
1	2	3	4	5	6
Железнодорожное приемное устройство	1	Бункерный блок	2	6,6	13,2
	2	Ездовые балки пролетного строения	2	6,75	13,5
	3	Щиты перекрытия надбункерного пространства	2	1,9	3,8
	4	Стеновые панели надстройки	12	0,85	10,2
	5	Кровельные панели надстройки	4	1,1	4,4
	6	Прочее	—	—	1,6
	7	Итого:	—	—	46,7
Силосный корпус	8	Силосная банка	4	12,6	50,4
	9	Опора	4	1,6	6,4
	10	Стеновые и кровельные панели вентпомещения	7	0,9	6,3
	11	Лестницы, площадки и прочее	—	—	10,1
	12	Итого:	—	—	73,2
Помещение насосной	13	Блок-помещение насосной	1	3,0	3,0
	14	Ограждения площадки	—	—	0,2
	15	Итого:	—	—	3,2
Компрессорная	16	Рамы	5	1,07	5,4
	17	Панели покрытия	5	0,6	3,0
	18	Сетчатое ограждение и прочее	—	—	2,8
	19	Итого:	—	—	11,2
Устройство для загрузки автоцементовозов	20	Щиты пола	2	1,05	2,1
	21	Стеновые и кровельные панели	7	0,4	2,8
	22	Прочее	—	—	2,4
	23	Итого:	—	—	7,3
Электропомещение	24	Блок электропомещения	1	3,4	3,4
	25	Площадка и ограждения	—	—	1,8
	26	Итого:	—	—	5,2
Всего на склад					146,8

Привязан

Инв. №

Нач. отд.	Уханев		
Н. контр.	Орлик		
Гл. констр.	Орлик		
Гл. инж. пр.	Юсупов		
Рук. груп.	Седов		
Проверил	Орлик		
Исполнил	Юсупов		

ТП 708-57.90 КМ

Склад пылевидных строительных материалов прирельсовый силосного типа (мобильный) вместимостью 0,5 тыс.т

Стадия	Лист	Листов
Р	3	

Общие данные (продолжение)

Укрниипроектсталь-конструкция

Альбом 3

Типовой проект 708-57.90КМ

Инв. № подл. | Подпись и дата | Взам. инв. №

Альбом 3

Типовой проект 708-57.90КМ

Инв.№ подл. | Подпись и дата | Взам.инв.№

Ситуационный план

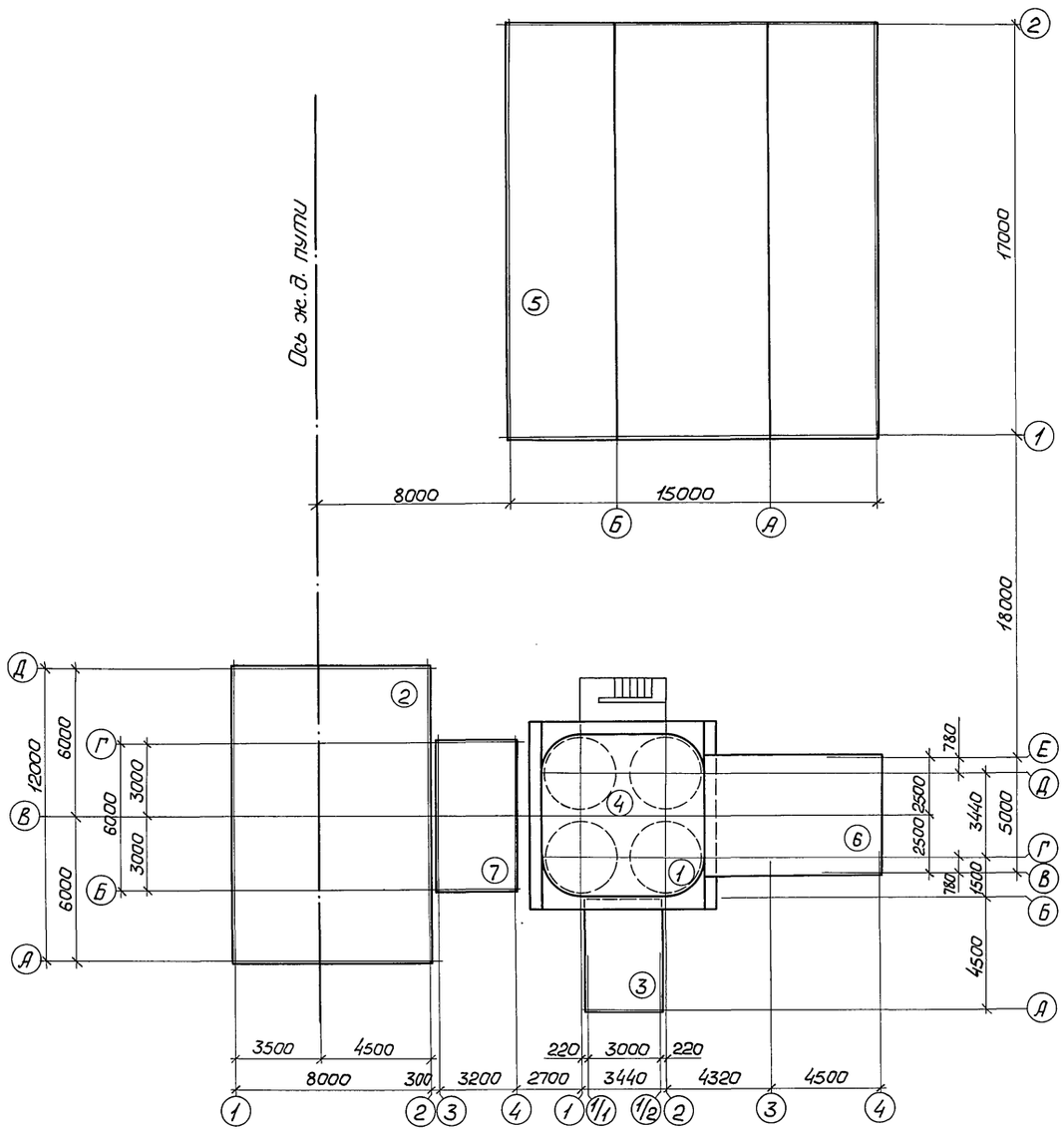

Экспликация

№ п/п	Наименование объекта	Расход металла на объект, т	№ № листов	Примечание
1	Силосный корпус	66,9	25...32	
2	Ж.д. приемное устройство	46,7	16...24	
3	Насосная	3,2	33,34	
4	Вентпомещение	6,3	25...32	
5	Компрессорная	11,2	35...37	
6	Устройство для загрузки автоцементовозов	7,3	38,39	
7	Электропомещение	5,2	40,41	

Привязан

Инв.№

Нач.отд.	Уханев	
Н.контр.	Орлик	
Гл.констр.	Орлик	
Гл.инж.пр.	Юсупов	
Рук.груп.	Седов	
Проверил	Юсупов	
Исполнил	Петровский	

ТП 708-57.90КМ

Склад пылевидных строительных материалов прирельсовый силосного типа (мобильный) вместимостью 0,5 тыс.т

Стадия	Лист	Листов
Р	4	

Общие данные (продолжение)

Укрниипроектсталь-конструкция

Альбом 3

Типовой проект 708-57.90КМ

Техническая спецификация стали на объект

Вид профиля и ГОСТ и ТУ	Марка металла и ГОСТ	Обозначение и размер профиля	№ п.п.	Код: Марки металла	Код: Вида профиля	Код: Размера профиля	Количество, шт.	Длина, мм	Масса металла по элементам конструкций, т: Бункеры	Опоры	Пролетные строения	Площадки	Панели стеновые каркасные	Панели кровельные каркасные	Ограждение кровли	Типовые						Общая масса, т	Масса потребности в металле по кварталам: I	II	III	IV	Заполняется ВЦ
									Код элемента конструкции: 526394	526428	526421	526391	528410	528430	526247											
1	2	3	4	5	6	7	8	9																			
Двутавры стальные горячекатаные с параллельными гранями полок ГОСТ 26020-83	С345 ГОСТ 27772-88	I70Ш5	1								10,8											10,8					
			2																								
	Итого		3																								
	С245 ГОСТ 27772-88	I35Б1	4						1,0													1,0					
		I30К1	5							0,5												0,5					
		I20Б1	6							0,2												0,2					
	Итого		7						1,0	0,7												1,7					
Всего профиля			8						1,0	0,7												1,7					
Сталь горячекатаная Швеллеры ГОСТ 8240-72*	С245 ГОСТ 27772-88	[18	9						0,7													0,7					
			10																								
	Итого		11						0,7													0,7					
Всего профиля			12						0,7													0,7					
Уголки стальные горячекатаные равнополочные ГОСТ 8509-86	С245 ГОСТ 27772-88	L100×12	13						0,4													0,4					
		L100×8	14						0,9													0,9					
	Итого		15						1,3													1,3					
Всего профиля			16						1,3													1,3					
Сталь прокатная угловая неравнополочная ГОСТ 8510-86	С245 ГОСТ 27772-88	L140×90×10	17											0,1								0,1					
	Итого		18											0,1								0,1					
Всего профиля			19											0,1								0,1					
Швеллеры стальные гнутые равнополочные ГОСТ 8278-83	С235 ГОСТ 27772-88	ГнС300×100×8	20									0,5										0,5					
		ГнС250×120×7	21										0,8	0,9								1,7					
		ГнС250×80×5	22											0,5								0,5					
		ГнС200×80×6	23									0,5	2,2									2,7					
		ГнС180×100×5	24											0,2								0,2					
		ГнС180×60×5	25							0,1	0,3		0,6	0,5								1,5					
		ГнС140×60×5	26						0,1				0,5									0,6					
		ГнС80×60×6	27										0,8									0,8					
	Итого		28						0,1	0,1	0,3	1,0	4,9	2,1								8,5					
Всего профиля			29						0,1	0,1	0,3	1,0	4,9	2,1								8,5					
Уголки стальные гнутые равнополочные ГОСТ 19771-74*	С235 ГОСТ 27772-88	ГнL 80×5	30						0,5	0,1	0,3											0,9					
	Итого		31						0,5	0,1	0,3											0,9					
Всего профиля			32						0,5	0,1	0,3											0,9					
Уголки стальные гнутые неравнополочные ГОСТ 19772-74*	С235 ГОСТ 27772-88	ГнL 200×100×6	33										0,8									0,8					
		ГнL 100×80×5	34						0,1			0,2										0,3					
		ГнL 90×70×4	35										0,4	0,3								0,7					
	Итого		36						0,1			0,2	1,2	0,3								1,8					
Всего профиля			37						0,1			0,2	1,2	0,3								1,8					

Инв.№ подл. | Подпись и дата | Взам.инв.№

Привязан

Инв.№

Нач.отд.	Уканев	
Н.контр.	Орлик	
Гл.констр.	Орлик	
Гл.инж.пр.	Юсупов	
Рук.груп.	Седов	
Проверил	Юсупов	
Исполнил	Седов	

ТП 708-57.90КМ

Склад пылевидных строительных материалов прирельсовый силосного типа (мобильный) вместимостью 0,5 тыс.т

Ж.д. приемное устройство

Стадия	Лист	Листов
Р	5	

Общие данные (продолжение)

Укрниипроектсталь-конструкция

Альбом 3

Типовой проект 708-57.90КМ

Техническая спецификация стали на объект

Вид профиля и ГОСТ и ТУ	Марка металла и ГОСТ	Обозначение и размер профиля	№ п.п.	Код: Марки металла	Код: Вида профиля	Код: Размера профиля	Количество, шт.	Длина, мм	Масса металла по элементам конструкций, т: Бункеры	Опоры	Пролетные строения	Площадки	Панели стеновые каркасные	Панели кровельные каркасные	Ограждение кровли	Типовые						Общая масса, т	Масса потребности в металле по кварталам: I	II	III	IV	Заполняется ВЦ
									Код элемента конструкции: 526394	526428	526421	526391	528410	528430	526247											
1	2	3	4	5	6	7	8	9																			
Прокат листовой горячекатаный ГОСТ 19903-74*	С245 ГОСТ27772-88	t44	38							0,1												0,1					
		t30	39										0,1									0,1					
		t28	40						0,3													0,3					
		t25	41							0,1												0,1					
		t20	42						0,1		0,1			0,1								0,3					
		t14	43								0,1											0,1					
		t10	44						0,2		0,2		0,1									0,5					
		t8	45							0,1																	
		t6	46								0,1											0,1					
	Итого		47						0,6	0,3	0,5		0,2	0,1								3,4					
	С235 ГОСТ27772-88	t6	48						1,7													1,7					
		t3	49						2,9													2,9					
		t2	50										3,9	1,7								5,6					
	Итого		51						4,6				3,9	1,7								10,2					
Всего профиля			52						5,2	0,3	0,5		4,1	1,8								11,9					
Листы стальные с ромбическим рифлением ГОСТ 8568-77*	С235 ГОСТ27772-88	– риф. t6	53						4,3			2,6										6,9					
	Итого		54						4,3			2,6										6,9					
Всего профиля			55						4,3			2,6										6,9					
Трубы стальные электросварные прямошовные ГОСТ 10704-76*	ВСт3кп2 ГОСТ 380-88	Ø 25×3	56												0,2							0,2					
	Итого		57												0,2							0,2					
Всего профиля			58												0,2							0,2					
Рельс железнодорожный ГОСТ 7173-54	М71	Р43	59								1,6											1,6					
	Итого		60								1,6											1,6					
Всего профиля			61								1,6											1,6					
Итого масса металла			62																								
Лестницы и ограждение	См. лист 13		63													0,2						0,2					
Переплеты оконные	См. лист 13		64													0,1						0,1					
Всего масса металла			65						13,2	1,2	13,5	3,8	10,2	4,3	0,2	0,3						46,7					
В том числе по маркам стали	С345		66								10,8											10,8					
	С245		67						5,3	1,0	0,5		0,2	0,2								7,2					
	С235		68						7,9	0,2	0,6	3,8	10,0	4,1		0,3						26,9					
	ВСт3кп2		69												0,2							0,2					
	М71		70								1,6											1,6					
Масса поставки элементов по кварталам	I		71																								
	II		72																								
	III		73																								
	IV		74																								

1. Площадь окрашиваемой поверхности равна 2200м².
2. Техническая спецификация составлена без учета отходов и припусков на обработку.

Привязан

Инв.№

Нач.отд.	Уханев	
Н.контр.	Орлик	
Гл.констр.	Орлик	
Гл.инж.пр.	Юсупов	
Рук.груп.	Седов	
Проверил	Юсупов	
Исполнил	Седов	

ТП 708-57.90КМ

Склад пылевидных строительных материалов прирельсовый силосного типа (мобильный) вместимостью 0,5тыс.т

Ж.д. приемное устройство

Стадия	Лист	Листов
Р	6	

Общие данные (продолжение)

Укрниипроектсталь-конструкция

Инв.№ подл. | Подпись и дата | Взам.инв.№

Альбом 3

Типовой проект 708-57.90КМ

Техническая спецификация стали на объект

Вид профиля и ГОСТ, ТУ	Марка металла и ГОСТ	Обозначение размер профиля	№ п/п	Код: Марки металла	Код: Вида профиля	Код: Размера профиля	Количество, шт	Длина, мм	Масса металла по элементам конструкций, т: Силосы промышленных сооружений (код элемента конструкций)	Вент помещения	Лестницы и площадки зданий	Площадки для обслуживания технологического оборудов.	Ограждение кровли	Общая масса, т	Масса потребности в металле по кварталам: I	II	III	IV	Заполняется ВЦ
1	2	3	4	5	6	7	8	9											
Двутавры стальные горячекатаные с параллельными гранями полок ГОСТ 26020-83	С345 ГОСТ27772-88	I 23 Ш1	1						3,9					3,9					
	Итого		2		2842				3,9					3,9					
Всего профиля			3						3,9					3,9					
Сталь горячекатаная. Швеллеры ГОСТ 8240-72*	С235 ГОСТ 27772-88	[30	4		2631						1,4			1,4					
		[18	5		2621						0,3	0,9		1,2					
	Итого		6								1,7	0,9		2,6					
	С245 ГОСТ 27772-88	[12	7		2615				0,3					0,3					
	Итого		8						0,3					0,3					
Всего профиля			9						0,3		1,7	0,9		2,9					
Сталь прокатная угловая равнополочная ГОСТ 8509-86	С245 ГОСТ27772-88	L 100×7	10						0,5					0,5					
	Итого		11						0,5					0,5					
	С235 ГОСТ 27772-88	L 80×6	12									0,1		0,1					
		L 70×5	13						0,1					0,1					
	Итого		14						0,1			0,1		0,2					
Всего профиля			15		2110				0,6			0,1		0,7					
Швеллеры стальные гнутые равнополочные ГОСТ 8278-83	С235 ГОСТ 27772-88	Гн [200×80×5	16		7438					0,8				0,8					
		Гн [180×80×5	17		7436							1,0		1,0					
		Гн [160×80×4	18		7434						0,7			0,7					
		Гн [120×60×4	19		7431				0,5					0,5					
	Итого		20						0,5	0,8	0,7	1,0		3,0					
Всего профиля			21						0,5	0,8	0,7	1,0		3,0					
Уголки стальные гнутые равнополочные ГОСТ 19771-74*	С235 ГОСТ 27772-83	Гн L 100×4	22						1,8					1,8					
		Гн L 70×4	23						0,5					0,5					
	Итого		24						2,3					2,3					
Всего профиля			25		7510				2,3					2,3					
Уголки стальные гнутые неравнополочные ГОСТ 19772-74*	С235 ГОСТ 27772-88	Гн L 90×70×5	26							1,6		0,5							
	Итого		27							1,6		0,5		2,1					
Всего профиля			28		7528					1,6		0,5		2,1					
Прокат листовой горячекатаный ГОСТ 19903-74*	С345 ГОСТ 27772-88	t 45	29						0,8					0,8					
	Итого		30						0,8					0,8					
	Вст 3 сп 2 ГОСТ 380-88	t 20	31						0,8					0,8					
	Итого		32	1443					0,8					0,8					
	С235 ГОСТ 27772-88	t 20	33						0,3					0,3					
	Итого		34						0,3					0,3					

Инв. № подл. | Подпись и дата | Взам. инв. №

Привязан

Инв. №

Нач. отд.	Уханев	
Н. контр.	Орлик	
Гл. констр.	Орлик	
Гл. инж. пр.	Юсупов	
Рук. гр.	Седов	
Проверил	Юсупов	
Исполн.	Шевчук	

ТП 708 - 57.90 КМ

Склад пылевидных строительных материалов прирельсовый силосного типа (мобильный) вместимостью 0,5 тыс. т.

Силосный корпус	Стадия	Лист	Листов
	Р	7	

Общие данные (продолжение)

Укрниипроектсталь-конструкция

24533-03 9

Альбом 3

Типовой проект 708-57.90КМ

Техническая спецификация стали на объект

Вид профиля и ГОСТ, ТУ	Марка металла и ГОСТ	Обозначение и размер профиля	№ п/п	Код: Марки металла	Код: Вида профиля	Код: Размера профиля	Количество, шт	Длина, мм	Масса металла по элементам конструкции, т: Силосы промышленных сооружений (код элемента конструкции)	Вент помещение	Лестницы и площадки зданий	Площадки для обслуживания технол. оборудован.	Ограждение кровли	Общая масса, т	Масса потребности в металле по кварталам: I	II	III	IV	Заполняется ВЦ
1	2	3	4	5	6	7	8	9	526341	528262	526240	526391	526247						
Прокат листовой горячекатаный ГОСТ 19903-74 *	В Ст3 сп2 ГОСТ 380-88	t 18	35						0,9					0,9					
	Итого		36	1443					0,9					0,9					
	С245 ГОСТ 27772-88	t14	37						5,9					5,9					
		t12	38						0,3					0,3					
		t8	39						21,8					21,8					
		t6	40						14,6					14,6					
	Итого		41						42,6					42,6					
	С236 ГОСТ 27772-88	t6	42						1,3	0,1				1,4					
		t5	43									0,2		0,2					
		t2	44							2,6				2,6					
	Итого		45						1,3	2,7		0,2		4,2					
Всего профиля			46		7110				46,7	2,7		0,2		49,6					
Листы стальные с ромбическим рифлением ГОСТ 8568-77	С 235 ГОСТ 27772-88	Рифл. t5	47						1,8	1,1	0,2	1,7		48					
	Итого		48						1,8	1,1	0,2	1,7		4,8					
Всего профиля			49		7152				1,8	1,1	0,2	1,7		4,8					
Трубы стальные бесшовные горячедеформированные ГОСТ 8732-78*	БСт3сп ГОСТ 380-88	ф 219 х 7	50						0,1					0,1					
		ф 159 х 4,5	51						0,6					0,6					
	Итого		52						0,7					0,7					
Всего профиля			53		91103				0,7					0,7					
Трубы стальные электросварные прямошовные ГОСТ 10704-76*	В Ст3кп2 ГОСТ 380-88	ф 630 х 7	54						0,1					0,1					
		ф 26 х 3	55										0,2	0,2					
	Итого		56						0,1				0,2	0,3					
Всего профиля			57		94307				0,1				0,2	0,3					
Итого масса металла			58						56,9	6,2	2,6	4,4	0,2	70,3					
Лестницы, площадки, ограждение	Лист 13		59											2,9					
Всего масса металла			60											73,2					
В том числе по маркам	С345		61						4,7					4,7					
	ВСт3сп2		62	1443					1,7					1,7					
	Б Ст3сп		63						0,7					0,7					
	С245		64						43,4					43,4					
	В Ст3 кп2		65	1124					0,1				0,2	0,3					
	С235		66						6,3	6,2	2,6	4,4		22,4					
Масса поставки элементов по кварталам	I																		
	II																		
	III																		
	IV																		

Площадь окрашиваемой поверхности 3000 м²

Техническая спецификация составлена без учета отходов и припусков на обработку.

Инв. № подл. | Подпись и дата | Взам. инв. №

Привязан:

Инв. №

Нач. отд.	Уханев	
Н. контр.	Орлик	
Гл. конст.	Орлик	
Гл. инж. пр.	Юсупов	
Рук. гр.	Седов	
Проверил	Юсупов	
Исполнил	Шевчук	

ТП 708 - 57.90 КМ

Склад пылевидных строительных материалов прирельсовый силосного типа (мобильный) вместимостью 0,5 тыс. т.

Силосный корпус	Стадия	Лист	Листов
	Р	8	

Общие данные (продолжение)

Укрниипроектсталь конструкция

24533-03 10

Техническая спецификация стали на объект

Вид профиля и ГОСТ, ТУ	Марка металла и ГОСТ	Обозначение и размер профиля	№ п.п.	Код: Марки металла	Код: Вида профиля	Код: Размера профиля	Количество, шт.	Длина, мм	Масса металла по элементам конструкций, т: Бункер (Код элемента конструкции 526394)	Масса металла по элементам конструкций, т: Ограждающие конструкции (Код элемента конструкции 528530)	Масса металла по элементам конструкций, т: (Код элемента конструкции)	Общая масса, т	Масса потребности в металле по кварталам: I	II	III	IV	Заполняется ВЦ
1	2	3	4	5	6	7	8	9									
Сталь горячекатаная Швеллеры ГОСТ 8240-72*	С255 ГОСТ 27772-88	[18	1		2623				0,2	0,2		0,4					
	Итого		2						0,2	0,2		0,4					
Всего профиля			3						0,2	0,2		0,4					
Сталь прокатная угловая равнополочная ГОСТ 8509-72*	С235 ГОСТ 27772-88	L100×7	4		2110					0,7		0,7					
	Итого		5							0,7		0,7					
	С245 ГОСТ 27772-88	L80×6	6		2110				0,1			0,1					
	Итого		7						0,1			0,1					
Всего профиля			8						0,1	0,7		0,8					
Прокат листовой горячекатаный ГОСТ 19903-74*	С255 ГОСТ 27772-88	t12	9		7110				0,1			0,1					
	Итого		10						0,1			0,1					
	С245 ГОСТ 27772-88	t6	11		7110				0,5			0,5					
	Итого		12						0,5			0,5					
	С235 ГОСТ 27772-88	t6	13		7110				0,1			0,1					
		t2	14		7110					0,5		0,5					
	Итого		15						0,1	0,5		0,6					
Всего профиля			16						0,7	0,5		1,2					
Листы стальные с ромбическим рифлением ГОСТ 8568-77*	С235 ГОСТ 27772-88	Риф. t5	17		7152				0,1	0,5		0,6					
	Итого		18						0,1	0,5		0,6					
Всего профиля			19						0,1	0,5		0,6					
Итого масса металла			20						1,1	1,9		3,0					
Лестницы и ограждения	Лист 13		21									0,2					
Всего масса металла			22									3,2					
В том числе по маркам	С255		23						0,3	0,2		0,5					
	С245		24						0,6			0,6					
	С235		25						0,2	1,7		2,1					
Масса поставки элементов по кварталам	I		26														
	II		27														
	III		28														
	IV		29														

Площадь окрашиваемой поверхности 200 м²

Техническая спецификация составлена без учета отходов и припусков на обработку

Альбом 3

Типовой проект 708-57.90КМ

Инв.№ подл. | Подпись и дата | Взам.инв.№

Привязан

Инв.№

Нач.отд.	Уханев		
Н.контр.	Орлик		
Гл.констр.	Орлик		
Гл.инж.пр.	Юсупов		
Рук.груп.	Седов		
Проверил	Юсупов		
Исполнил	Петровский		

ТП 708-57.90КМ

Склад пылевидных строительных материалов прирельсовый силосного типа (мобильный) вместимостью 0,5 тыс.т

Насосная	Стадия	Лист	Листов
	Р	9	

Общие данные (продолжение)

Укрниипроектсталь-конструкция

Техническая спецификация стали на объект

Вид профиля и ГОСТ, ТУ	Марка металла и ГОСТ	Обозначение и размер профиля	№ п.п.	Код: Марки металла	Код: Вида профиля	Код: Размера профиля	Количество, шт.	Длина, мм	Масса металла по элементам конструкций, т: Рамы	Стойки	Плиты покрытия	Ограждающие конструкции	Общая масса, т	Масса потребности в металле по кварталам: I	II	III	IV	Заполняется ВЦ
									Код элемента конструкции:	526111	528430	528410						
1	2	3	4	5	6	7	8	9										
Сталь горячекатаная швеллеры ГОСТ 8240-72*	С235 ГОСТ 27772-88	[24	1		2627				5,3				5,3					
	Итого		2						5,3				5,3					
Всего профиля			3						5,3				5,3					
Сталь прокатная угловая неравнополочная ГОСТ 8510-86	С235 ГОСТ 27772-88	L 160×100×14	4		2246				0,1				0,1					
	Итого		5						0,1				0,1					
Всего профиля			6						0,1				0,1					
Сталь прокатная угловая равнополочная ГОСТ 8509-86	С235 ГОСТ 27772-88	L 75×5	7		2110							0,1	0,1					
		L 63×4	8		2110							1,3	1,3					
	Итого		9									1,4	1,4					
Всего профиля			10									1,4	1,4					
Швеллеры стальные гнутые равнополочные ГОСТ 8278-83	С235 ГОСТ 27772-88	ГнL 160×50×4	11		7434					0,6	0,7		1,3					
	Итого		12							0,6	0,7		1,3					
Всего профиля			13							0,6	0,7		1,3					
Уголки стальные гнутые неравнополочные ГОСТ 19772-74*	С235 ГОСТ 27772-88	ГнL 80×63×4	14		7527						0,5		0,5					
	Итого		15								0,5		0,5					
Всего профиля			16								0,5		0,5					
Прокат листовой горячекатаный ГОСТ 19903-74*	С245 ГОСТ 27772-88	t 10	17		7110							0,1	0,1					
		t 8	18		7110					0,2			0,2					
	Итого		19							0,2		0,1	0,3					
	С235 ГОСТ 27772-88	t 2	20								1,7		1,7					
	Итого		21								1,7		1,7					
Всего профиля			22							0,2	1,7	0,1	2,0					
Сталь горячекатаная круглая ГОСТ 2590-71*	С235 ГОСТ 27772-88	⌀ 6	23		1111							0,1	0,1					
	Итого		24									0,1	0,1					
Всего профиля			25									0,1	0,1					
Сетки стальные плетеные одинарные ГОСТ 5336-80	С235 ГОСТ 27772-88	сетка 80-4,0-0	26									0,4	0,4					
		сетка 35-2,0-0	27									0,1	0,1					
	Итого		28									0,5	0,5					
Всего профиля			29									0,5	0,5					
Всего масса металла			30						5,4	0,8	2,9	2,1	11,2					
В том числе по маркам	С245		31							0,2		0,1	0,3					
	С235		32						5,4	0,6	2,9	2,0	10,9					
Масса поставки элементов по кварталам	I		33															
	II		34															
	III		35															
	IV		36															

Площадь окрашиваемой поверхности 600 м²

Техническая спецификация составлена без учета отходов и припусков на обработку

Альбом 3

Типовой проект 708-57.90КМ

Взам. инв. №

Подпись и дата

Инв. № подл.

Привязан

Инв. №

Нач. отд.	Уханев	
Н. контр.	Орлик	
Гл. констр.	Орлик	
Гл. инж. пр.	Юсупов	
Рук. груп.	Седов	
Проверил	Юсупов	
Исполнил	Петровский	

ТП 708-57.90КМ

Склад пылевидных строительных материалов прирельсовый силосного типа (мобильный) вместимостью 0,5 тыс.т

Компрессорная	Стадия	Лист	Листов
	Р	10	
Общие данные (продолжение)	Укрниипроектсталь конструкция		

Техническая спецификация стали на объект

Вид профиля, ГОСТ, ТУ	Марка металла и ГОСТ	Обозначение и размер профиля	№ п/п	Код: Марки металла	Код: Вида профиля	Код: Размера профиля	Количество, шт.	Длина, мм	Масса металла по элементам конструкций, т: Колонны	Связи по колоннам	Щиты и панели покрытий и стен	Ригели	Рабочие площадки	Общая масса, т	Масса потребности в металле по кварталам: I	II	III	IV	Заполняется ВЦ
									Код элемента конструкции: 526111	526183	526211	528336	526233						
1	2	3	4	5	6	7	8	9											
Двутавры стальные горячекатаные с параллельными гранями полок ГОСТ 26020-83	С235 ГОСТ27772-88	I 23Ш1	1		2842				1,3					1,3					
		I 23Б1	2		2812							0,4		0,4					
	Итого		3						1,3			0,4		1,7					
Всего профиля			4						1,3			0,4		1,7					
Швеллеры стальные гнутые равнополочные ГОСТ 8278-83	С235 ГОСТ27772-88	Гн [180×80×5	5		7436						0,5		0,7	1,2					
	Итого		6								0,5		0,7	1,2					
Всего профиля			7								0,5		0,7	1,2					
Уголки стальные гнутые равнополочные ГОСТ 19771-74*	С235 ГОСТ27772-88	Гн L 100×4	8		7510					0,3				0,3					
	Итого		9							0,3				0,3					
Всего профиля			10							0,3				0,3					
Уголки стальные гнутые неравнополочные ГОСТ 19772-74*	С235 ГОСТ27772-88	Гн L 90×70×5	11		7528						0,6			0,6					
		Гн L 80×63×4	12		7527						0,2			0,2					
	Итого		13								0,8			0,8					
Всего профиля			14								0,8			0,8					
Прокат листовой горячекатаный ГОСТ 19903-74*	С235 ГОСТ27772-88	t6	15		7110				0,1					0,1					
		t2	16								1,4			1,4					
	Итого		17						0,1		1,4			1,5					
Всего профиля			18						0,1		1,4			1,5					
Листы стальные с ромбическим рифлением ГОСТ 8568-77*	С235 ГОСТ27772-88	Риф.t5	19		7152								1,4	1,4					
	Итого		20	1122									1,4	1,4					
Всего профиля			21										1,4	1,4					
Итого масса металла			22						1,4	0,3	2,7	0,4	2,1	6,9					
Лестницы и ограждения	Лист 13		23											0,4					
Всего масса металла			24											7,3					
В том числе по маркам	С235		25						1,4	0,3	2,7	0,4	2,1	7,3					
Масса поставки элементов по кварталам	I		26																
	II		27																
	III		28																
	IV		29																

Площадь окрашиваемой поверхности 480 м²

Техническая спецификация составлена без учета отходов и припусков на обработку

Альбом 3

Типовой проект 708-57.90КМ

Инв.№ подл. | Подпись и дата | Взам. инв.№

Привязан

Инв.№

Нач.отд.	Уханев		
Н.контр.	Орлик		
Гл.конст.	Орлик		
Гл.инж.пр.	Юсупов		
Рук.груп.	Седов		
Проверил	Юсупов		
Исполнил	Шевчук		

ТП 708-57.90КМ

Склад пылевидных строительных материалов прирельсовый силосного типа (мобильный) вместимостью 0,5 тыс.т

Устройство для загрузки автоцементовозов

Стадия	Лист	Листов
Р	11	

Общие данные (продолжение)

Укрниипроектсталь конструкция

Техническая спецификация стали на объект

Вид профиля, ГОСТ, ТУ	Марка металла и ГОСТ	Обозначение и размер профиля	№ п.п.	Код: Марки металла	Код: Вида профиля	Код: Размера профиля	Количество, шт.	Длина, мм	Масса металла по элементам конструкций, т: Элементы конструкций ограждающих: 3-х-слойных стеновых каркасных	3-х-слойных кровельных каркасных	3-х-слойных каркасных пола	Площадки	Общая масса, т	Масса потребности в металле по кварталам: I	II	III	IV	Заполняется ВЦ
									Код элемента конструкции									
1	2	3	4	5	6	7	8	9	528413	528483		526 243						
Сталь прокатная угловая равнополочная ГОСТ 8509-72*	С 235 ГОСТ 27772-88	L 80×6	1		2110							0,5	0,5					
	Итого		2									0,5	0,5					
Всего профиля			3									0,5	0,5					
Швеллеры стальные гнутые равнополочные ГОСТ 8278-83	С 235 ГОСТ 27772-88	Гн [180×80×5	4		7436							0,1	0,1					
		Гн [100×50×3	5		7426				0,6	0,1	0,1		0,8					
	Итого		6						0,6	0,1	0,1	0,1	0,9					
Всего профиля			7						0,6	0,1	0,1	0,1	0,9					
Прокат листовой горячекатаный ГОСТ 19903-74*	С 235 ГОСТ 27772-88	t2	8						1,0	0,4	0,3		1,7					
	Итого		9						1,0	0,4	0,3		1,7					
Всего профиля			10						1,0	0,4	0,3		1,7					
Листы стальные с ромбическим рифлением ГОСТ 8568-77*	С 235 ГОСТ 27772-88	Риф. t5	11		7152							0,9	0,9					
	Итого		12									0,9	0,9					
Всего профиля			13									0,9	0,9					
Профили стальные листовые гнутые с трапециевидными гофрами ГОСТ 24045-86	С 235 ГОСТ 27772-88	С18-1000-0,7	14		0804				0,5	0,2	0,2		0,9					
			15						0,5	0,2	0,2		0,9					
Всего профиля			16						0,5	0,2	0,2		0,9					
Итого масса металла			17						2,1	0,7	0,6	1,5	4,9					
Лестницы и ограждение	Лист 13		18										0,3					
Всего масса металла			19										5,2					
В том числе по маркам	С 235		20						2,1	0,7	0,6	1,5						
Масса поставки металла по кварталам	I		21															
	II		22															
	III		23															
	IV		24															

Площадь окрашиваемой поверхности 690 м²

Техническая спецификация составлена без учета отходов и припусков на обработку

Альбом 3

Типовой проект 708-57.90КМ

Инв.№ подл. | Подпись и дата | Взам.инв.№

Привязан

Инв.№

Нач.отд.	Уханев	
Н.контр.	Орлик	
Гл.констр.	Орлик	
Гл.инж.пр.	Юсупов	
Рук.груп.	Седов	
Проверил	Юсупов	
Исполнил	Петровский	

ТП 708-57.90КМ

Склад пылевидных строительных материалов прирельсовый силосного типа (мобильный) вместимостью 0,5 тыс.т

Электропомещение	Стадия	Лист	Листов
	Р	12	

Общие данные (продолжение)

Укрниипроектсталь-конструкция

24533-03 14

Альбом 3

Типовой проект 708-57.90КМ

Инв.№подл. | Подпись и дата | Взам.инв.№

Техническая спецификация стали на объект (типовые конструкции)

Вид профиля и ГОСТ, ТУ	Марка металла и ГОСТ	Обозначение и размер профиля	№ п/п	Код: Марки металла	Код: Вида профиля	Код: Размера профиля	Количество, шт	Длина, мм	Масса металла по элементам конструкций, т: Ж/д приемное устройство: Лестницы и площадки	Ж/д приемное устройство: Ограждение лестниц и площадок	Ж/д приемное устройство: Переплеты	Ж/д приемное устройство: Общая масса, т	Силосный корпус: Лестницы и площадки	Силосный корпус: Ограждение лестниц и площадок	Силосный корпус: Общая масса, т	Насосная: Ограждение лестниц и площадок	Насосная: Общая масса, т	Устройство для загрузки автотранспортом: Лестницы и площадки	Устройство для загрузки автотранспортом: Ограждение лестниц и площадок	Устройство для загрузки автотранспортом: Общая масса, т	Электропомещение: Лестницы и площадки	Электропомещение: Ограждение лестниц и площадок	Электропомещение: Общая масса, т	Масса потребности в металле по кварталам: I	II	III	IV	Заполняется ВЦ
									Код элемента конструкций																			
1	2	3	4	5	6	7	8	9	526240	526244	526221		526240	526244		526244		526240	526244		526240	526244					
Полоса стальная горячекатаная ГОСТ 103-76	ВСт3кп2 ГОСТ 535-88	−40×4	1							0,05		0,05		0,16	0,16	0,03	0,03		0,04	0,04		0,03	0,03					
	Итого		2	1124						0,05		0,05		0,16	0,16	0,03	0,03		0,04	0,04		0,03	0,03					
										0,05		0,05		0,16	0,16	0,03	0,03		0,04	0,04		0,03	0,03					
Всего профиля			3		1311								0,04		0,04													
													0,04		0,04													
Прокат листовой горячекатаный ГОСТ 19903-74*	С235 ГОСТ 27772-88	t 3	4										0,04		0,04													
	Итого		5										0,04		0,04													
Всего профиля			6		7115								0,1	0,02	0,1	0,02	0,02	0,04	0,04	0,02	0,02	0,02						
Сталь горячекатаная круглая ГОСТ 2590-71*	ВСт3кп2 ГОСТ 535-88	ф18	7						0,02			0,02	0,1		0,1	0,02	0,02	0,04		0,04	0,02		0,02					
	Итого		8	1124					0,02			0,02	0,1		0,1	0,02	0,02	0,04		0,04	0,02		0,02					
Всего профиля			9		1111				0,02			0,02	0,7		0,7						0,06		0,06					
Швеллеры стальные гнутые равнополочные ГОСТ 8278-83*	С235 ГОСТ 27772-88	ГнС 160×50×4	10						0,02			0,02	0,7		0,7						0,06		0,06					
	Итого		11						0,02			0,02	0,7		0,7													
Всего профиля			12		7434				0,02			0,03	0,2		0,2	0,03	0,03	0,13		0,13	0,03		0,03					
Уголки стальные гнутые равнополочные ГОСТ 19771-74*	С235 ГОСТ 27772-88	ГнL 80×5	13						0,03				0,1		0,1													
		ГнL 70×4	14									0,03	0,3		0,3	0,03	0,03	0,13		0,13	0,03		0,03					
	Итого		15						0,03			0,03	0,3		0,3	0,03	0,03	0,13		0,13	0,03		0,03					
Всего профиля			16		7510				0,03			0,03		0,4	0,4	0,04	0,04		0,07	0,07		0,04	0,04					
Швеллеры стальные гнутые неравнополочные ГОСТ 8281-80*	С235 ГОСТ 27772-88	ГнС 50×40×12×2,5	17							0,03		0,03		0,4	0,4	0,04	0,04		0,07	0,07		0,04	0,04					
	Итого		18							0,03		0,03		0,4	0,4	0,04	0,04		0,07	0,07		0,04	0,04					
Всего профиля			19		7319							0,03	0,5		0,5						0,04		0,04					
Настил штампованный рифленый ТУ 14-2-814-88	С235 ГОСТ 27772-88	ГЛЗ 151	20						0,03			0,03	0,5		0,5						0,04		0,04					
	Итого		21						0,03			0,03	0,5		0,5													
Всего профиля			22						0,03					0,4	0,4	0,04	0,04		0,06	0,06		0,04	0,04					
Профили стальные гнутые корытные равнополочные ГОСТ 8283-83*	С235 ГОСТ 27772-88	Гн⊔ 90×30×22×2	23											0,3	0,3	0,04	0,04											
		Гн⊔ 32×20×17×2	24							0,02		0,02		0,7	0,7	0,08	0,08		0,12	0,12		0,08	0,08					
	Итого		25							0,02		0,02		0,7	0,7	0,08	0,08		0,12	0,12		0,08	0,08					
Всего профиля			26							0,02		0,02																
Профили гнутые специальные по серии 1.436.3-21	ВСт3кп ГОСТ 380-88	Гнѻ 58×26×1,8	27								0,1	0,1																
	Итого		28	1123							0,1	0,1																
Всего профиля			29								0,1	0,1	0,3	1,64	1,26	2,9	0,2	0,2	0,17	0,23	0,4	0,15	0,15	0,3				
Всего масса металла			30						0,1	0,1	0,1	0,3	1,54	1,1	2,64	0,15	0,15	0,13	0,19	0,32	0,13	0,12	0,25					
В том числе по маркам	С235		31						0,08	0,05		0,13	1,54	1,1	2,64	0,15	0,15	0,13	0,19	0,32	0,13	0,12	0,25					
	ВСт3кп2		32						0,02	0,05		0,07	0,1	0,16	0,26	0,05	0,05	0,04	0,04	0,08	0,02	0,03	0,05					
	ВСт3кп		33								0,1	0,1																
Масса поставки элементов по кварталам	I																											
	II																											
	III																											
	IV																											
Площадь окрашиваемой поверхности												30м²			260м²		20м²			30м²			20м²					

Техническая спецификация составлена без учета отходов и припусков на обработку

					ТП 708-57.90КМ		
					Склад пылевидных строительных материалов прирельсовый силосного типа (мобильный) вместимостью 3,5 тыс. т		
						Стадия	Лист	Листов
						Р	13	
Привязан:					Общие данные (продолжение)	Укрниипроектсталь конструкция		
	Нач. отд.	Уханев						
	Н. контр.	Орлик						
	Гл. констр.	Орлик						
	Гл. инж. пр.	Осулов						
	Рук. груп.	Седов						
Инв.№	Проверил	Осулов						
	Исполнил	Шевчук						

24533-03 15

Альбом 3

Типовой проект 708-57.90КМ

Ведомость металлоконструкций по видам профилей

Наименование конструкций по номенклатуре прейскуранта		Позиции по прейскуранту	№ п/п	Код конструкций	Масса конструкций по видам профилей: всего стали повышенной и высокой прочности	балки и швеллеры	широкополочные двутавры	крупносортовая сталь	среднесортовая сталь	мелкосортовая сталь	толстолистовая сталь $t \geq 4$ мм	универсальная сталь	толстолистовая сталь $t < 4$ мм	гнутые и гнутосварные профили	трубы	прочие	Всего, т	Всего с учетом 1% на массу наплавленного металла	Количество, шт	Серия типовых конструкций
1		2	3	4	5	6	7	8	9	10	11	12	13	14	15	16	17	18	19	20
Типовые конструкции																				
Ж.д. приемное устройство	Лестницы и площадки		1	526240										0,1			0,1	0,1		1.450.3-6. В.0
	Ограждение лестниц и площадок		2	526244										0,1			0,1	0,1		
	Переплеты оконные		3	526221										0,1			0,1	0,1		1.436.3-21. В.0
Силосный корпус	Лестницы и площадки		4	526240						0,1				1,5			1,6	1,6		
	Ограждение лестниц и площадок		5	526244						0,2				1,0			1,2	1,2		
Насосная	Ограждение лестниц и площадок		6	526244										0,2			0,2	0,2		1.450.3-6. В.0
Устройство для загрузки оборудования	Лестницы и площадки		7	526240				0,13		0,07							0,2	0,2		
	Ограждения лестниц и площадок		8	526244				0,17		0,03							0,2	0,2		
Электропомещение	Лестницы и площадки		9	526240										0,2			0,2	0,2		
	Ограждение лестниц и площадок		10	526244										0,2			0,2	0,2		
Нетиповые конструкции каркасов зданий																				
Ж.д. приемное устройство	Бункеры		11	526394		0,7	1,0	1,4			6,8		3,0	0,7			13,6	13,7		
	Опоры		12	526428			0,7				0,3			0,2			1,2	1,2		
	Пролетные строения		13	526421	11,1		11,1				0,5			0,6		1,7	13,9	14,0		
	Площадки		14	526391				0,1			2,7			1,2			4,0	4,1		
	Панели кровельные каркасные		15	528430				0,1			0,1		1,8	2,5			4,5	4,6		
	Панели стеновые каркасные		16	528410							0,2		4,0	6,3			10,5	10,6		
	Ограждение кровли		17	526247											0,2		0,2	0,2		
Силосный корпус	Силосы промышленных сооружений		18	526341	4,8	0.3	4,0	0,6			50,0			2,9	0,8		58,6	59,2		
	Вентпомещение		19	528262							1,2		2,7	2,5			6,4	6,5		
	Лестницы и площадки		20	526240		1,8					0,2			0,7			2,7	2,7		
	Площадки для обслуживания оборудования		21	526391		0,9		0,1			2,0			1,6			4,6	4,7		
	Ограждение кровли		22	526247											0,2		0,2	0,2		
Насосная	Бункеры		23	526394		0,2		0,1			0,8						1,1	1,1		
	Ограждающие конструкции		24	528530		0,2		0,7			0,5		0,5				1,9	1,9		
Компрессорная	Рамы		25			5,5		0,1									5,6	5,7		
	Стойки		26	526111							0,2			0,6			0,8	0,8		
	Плиты покрытия		27	528430									1,8	1,2			3,0	3,0		
	Ограждающие конструкции		28	528410				1,4		0,1	0,1					0,5	2,1	2,1		

Инв. № подл. | Подпись и дата | Взам. инв. №

Привязан:

Инв. №

Нач. отд.	Уханев		
Н. контр.	Орлик		
Гл. констр.	Орлик		
Главн. пр.	Юсупов		
Рук. груп.	Седов		
Проверил	Юсупов		
Исполнил	Шевчук		

ТП 708 - 57.90 КМ

Склад пылевидных строительных материалов прирельсовый силосного типа (мобильный) вместимостью 0,5 тыс. т

Стадия	Лист	Листов
Р	14	

Общие данные (продолжение)

Укрниипроектсталь-конструкция

Ведомость металлоконструкций по видам профилей

Наименование конструкций по номенклатуре прейскуранта		Позиции по прейскуранту	№ п.п.	Код конструкций	Масса конструкций, т: Всего стали повышенной и высокой прочности	по видам профилей: Балки и швеллеры	Широкополочные двутавры	Крупносортная сталь	Среднесортная сталь	Мелкосортная сталь	Толстолистовая сталь t ≥ 4мм	Универсальная сталь	Тонколистовая сталь t < 4мм	Гнутые и гнутосварные профили	Трубы	Прочее	Всего, т	Всего с учетом 1% на массу наплавленного металла	Количество, шт.	Серия типовых конструкций
1		2	3	4	5	6	7	8	9	10	11	12	13	14	15	16	17	18	19	20
Устройство для загрузки автоцементовозов	Колонны		29	526111			1,3				0,1						1,4	1,4		
	Связи по колоннам		30	526183										0,3			0,3	0,3		
	Щиты и панели покрытий и стен		31	526211									1,5	1,3			2,8	2,9		
	Ригели		32	528336		0,4											0,4	0,4		
	Рабочие площадки		33	526233							1,5			0,7			2,2	2,2		
Электропомещение	Конструкции стен		34	528413									1,6	0,6			2,2	2,2		
	Конструкции кровли		35	528433									0,6	0,1			0,7	0,7		
	Конструкции пола		36										0,5	0,1			0,6	0,6		
	Площадки		37	526243				0,6			0,9			0,1			1,6	1,6		
Итого с учетом 3% на уточнение массы в КМД			38		15,9	10,0	18,1	5,5		0,5	68,1		18,0	27,6	1,2	2,2	151,2	152,7		
Итого с учетом отходов 3,3%			39		16,4	10,3	18,7	5,7		0,5	70,4		18,6	28,5	1,2	2,3	156,2			
Приведенная к обычным профилям масса металла с учетом 3% на КМД и 3,3% на отходы			40			10,3	19,3	5,7		0,5	70,4		18,6	32,5	1,4	2,3	161,0			
Разница приведенной и натуральной массы			41														4,8			
Распределение массы металла по пределам текучести с учетом 3% на уточнение массы в чертежах КМД и 3,3% на отходы			42		МПа / кгс/мм²												139,8 / 16,4			
					225-245 / 23-25															
					265-345 / 27-35															
Приведенная к стали углеродистой обыкновенного качества по ГОСТ 380-88 с учетом 3% на уточнение массы в чертежах КМД и 3,3% на отходы			43														161,2			
Всего приведенная масса металла с учетом 3% на уточнение массы в черт. КМД и 3,3% на отходы			44														166,0			

Ведомость металлоконструкций по видам профилей составлена с учетом 3% на уточнение массы в чертежах КМД.

Альбом 3

Типовой проект 708-57.90КМ

Инв.№ подл. | Подпись и дата | Взам.инв.№

Привязан

Инв.№

Нач.отд.	Уханев	
Н.контр.	Орлик	
Гл.констр.	Орлик	
Гл.инж.пр.	Юсупов	
Рук.груп.	Седов	
Проверил	Юсупов	
Исполнил	Шевчук	

ТП 708-57.90КМ

Склад пылевидных строительных материалов прирельсовый силосного типа (мобильный) вместимостью 0,5 тыс.т

Стадия	Лист	Листов
Р	15	

Общие данные (окончание)

Укрниипроектсталь-конструкция

Альбом 3

Типовой проект 708-57.90КМ

Схема расположения анкерных болтов и стоек

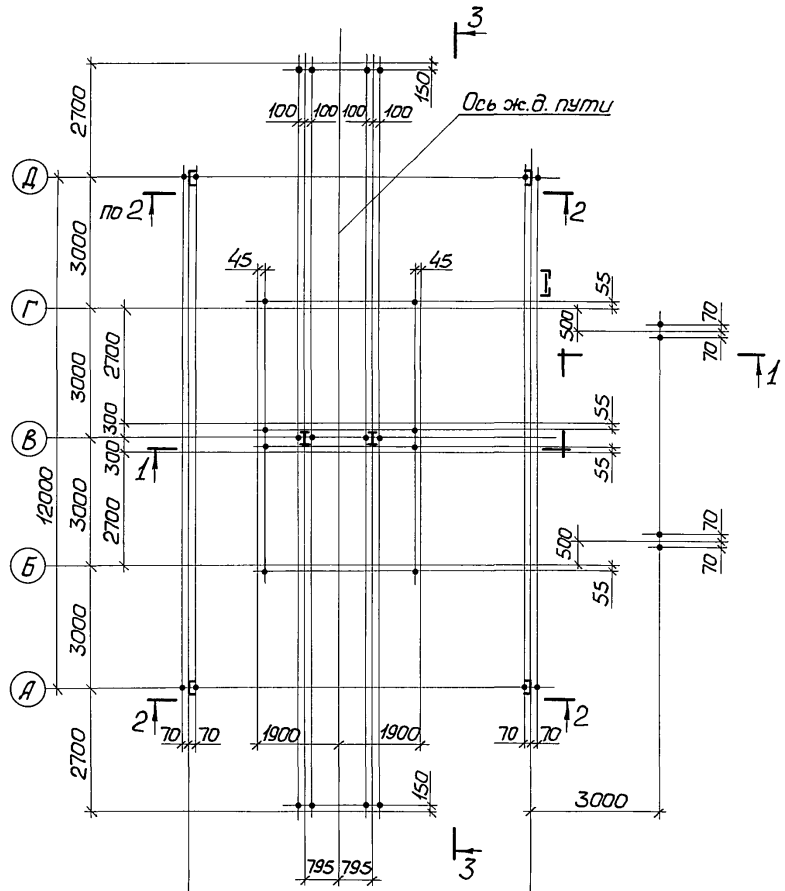

Схема расположения блоков и щитов на отм. −0,320

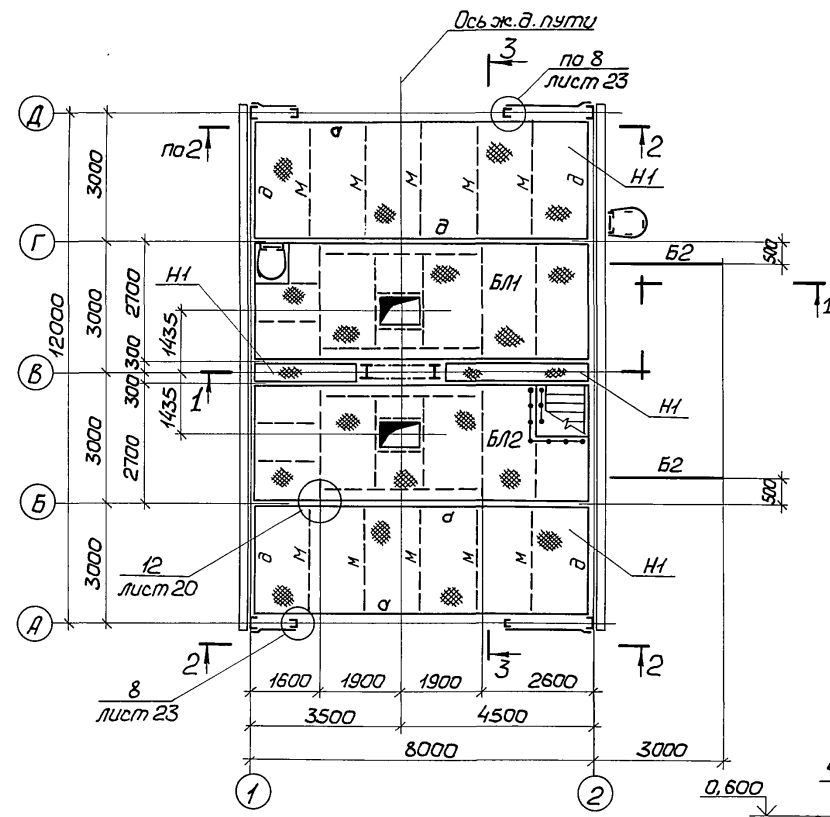

Схема расположения блоков пролетного строения на отм. 0,600

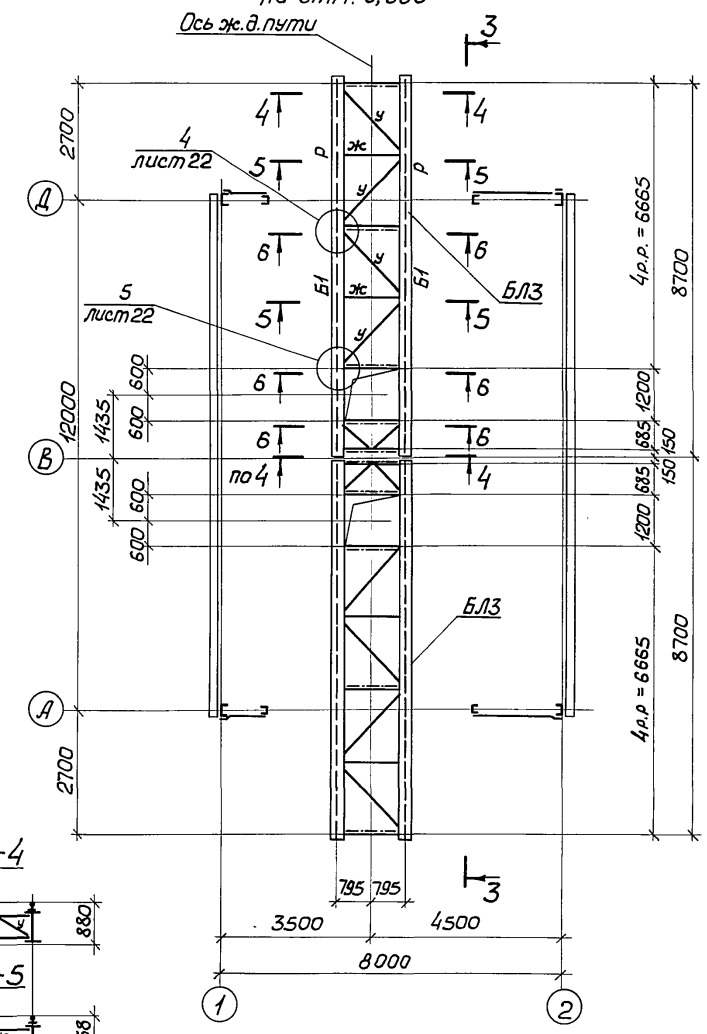

1 – 1

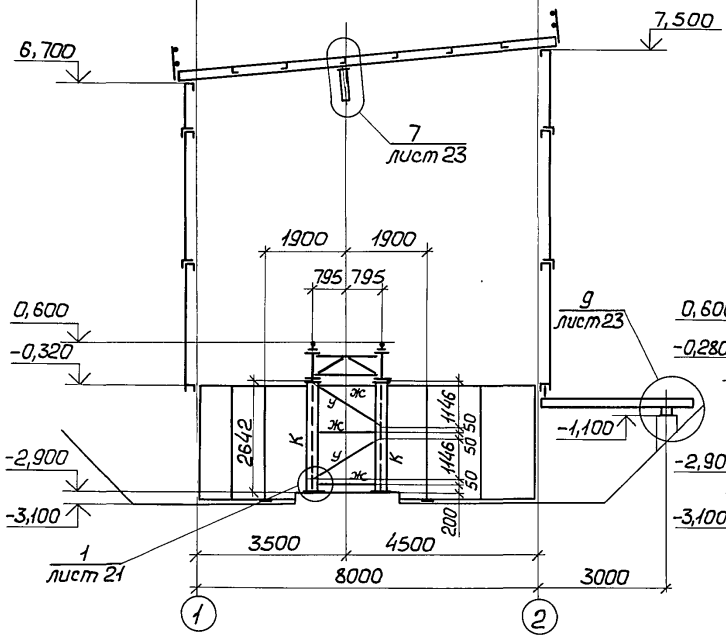

3 – 3 (повернуто)

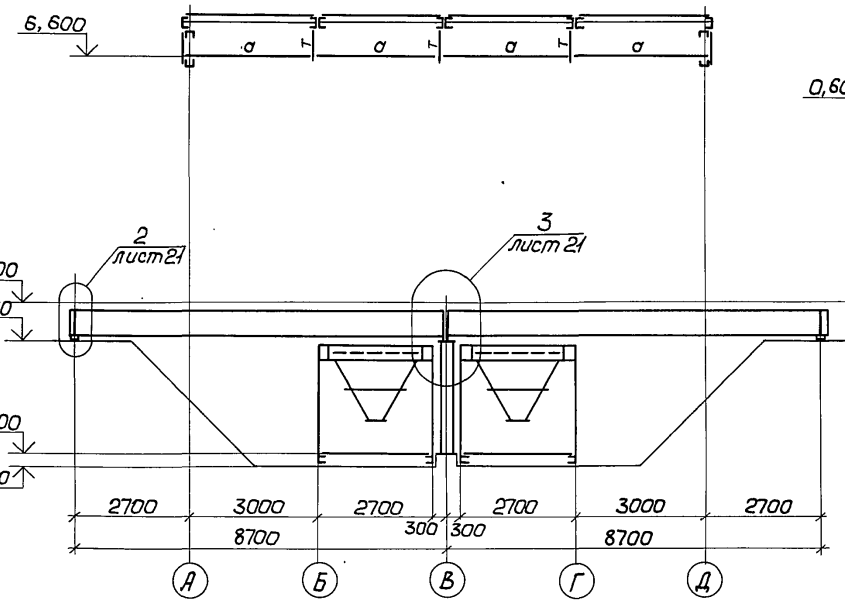

4 – 4

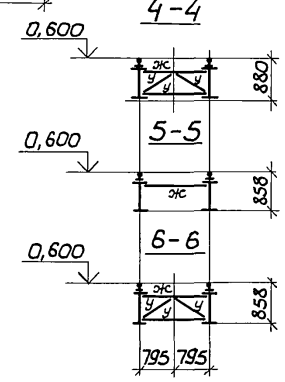

1. Ведомость элементов приведена на листе 17.
2. Разрез 2-2 изображен на листе 17.

Привязан

Инв. №

Нач. отд.	Уханев		
Н. контр.	Орлик		
Гл. констр.	Орлик		
Гл. инж. пр.	Юсупов		
Рук. груп.	Седов		
Проверил	Юсупов		
Исполнил	Седов		

ТП 708-57.90КМ

Склад пылевидных строительных материалов прирельсовый силосного типа (мобильный) вместимостью 0,5 тыс. т

Ж.д. приемное устройство

Стадия	Лист	Листов
Р	16	

Схемы расположения стоек, блоков и щитов

Укрниипроектстальконструкция

Инв. № подл. | Подпись и дата | Взам. инв. №

Альбом 3

Типовой проект 708-57.90КМ

Схема расположения плит покрытия

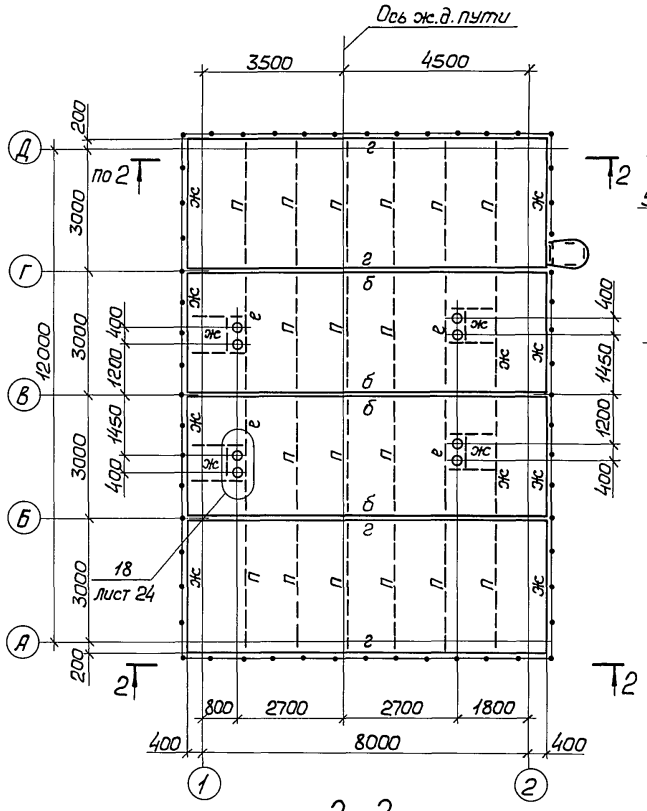

2-2

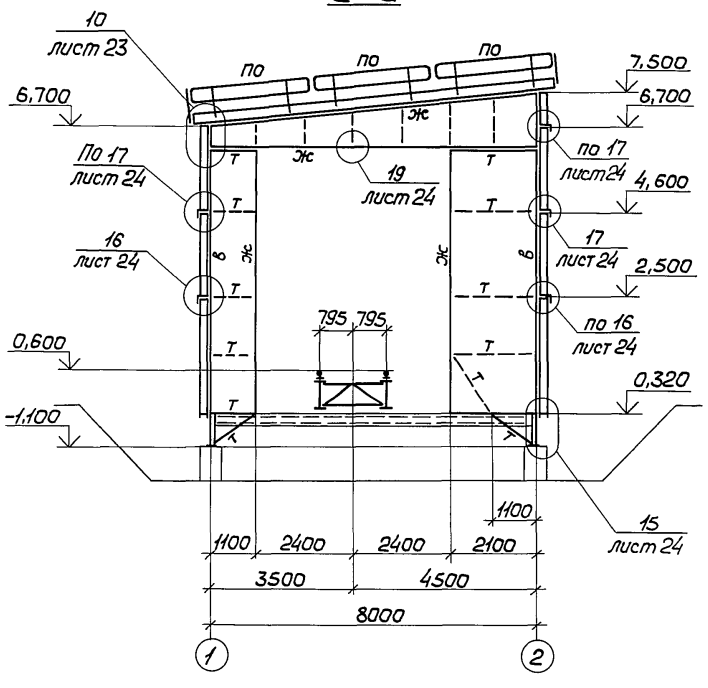

Фасад А-Д

Фасад Д-А

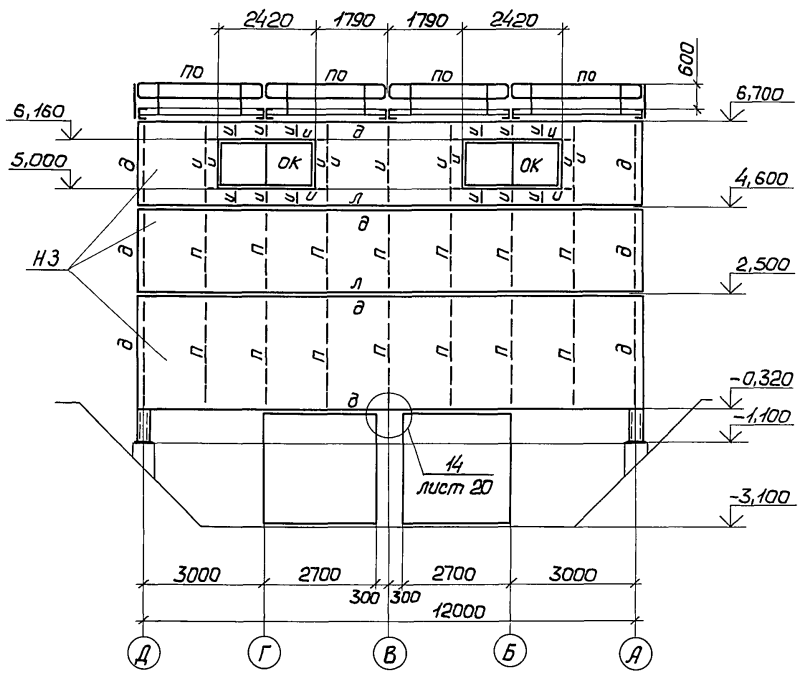

Ведомость элементов

Марка	Сечение: Эскиз	Поз.	Состав	Усилие: А, тс	N, тс	М, тс·м	Марка металла	Примечание
БЛ1; БЛ2			См. лист 19					
БЛ3		Б1	I 70Ш5	60,0			С345	
		Ж	Гн ⌐ 180×60×5					
		У	Гн ⌊ 80×5				С235	
		Р	⊥ Р43					
К	I		I 30К1	87,0			С245	
Б2			I 20Б1					
а	⊏		Гн ⌐ 300×100×8				С235	
б			Гн ⌐ 250×120×7					
в			Гн ⌐ 250×120×7		18,0			
г			Гн ⌐ 250×80×5					
д			Гн ⌐ 200×80×6					
е			Гн ⌐ 180×100×5					
ж			Гн ⌐ 180×60×5					
т			Гн ⌐ 140×60×5					
и			Гн ⌐ 80×60×6					
л	⌊		Гн ⌊ 200×100×6					
м			Гн ⌊ 100×80×5					
п			Гн ⌊ 90×70×4					
у			Гн ⌊ 80×5					
d	•		•Ø16					
Н1	—		— риф. t6					
Н2			— t3					
Н3			— t2					
По			Ø25×3					
С1			По СХ-82 См. 1.450.3-6 Вып. 0-1					1 шт
С2			По ОГС-60.4 ——— " ———					1 шт
ОК			ОГД 24.12-1 См. 1.436-21 Вып. 0					4 шт

Элементы с неоговоренными усилиями крепить на 5тс

Привязан

Инв.№

Нач.отд.	Уханев	
Н.контр.	Орлик	
Гл.констр.	Орлик	
Гл.инж.пр.	Юсупов	
Рук.груп.	Седов	
Проверил	Юсупов	
Исполнил	Седов	

ТП 708-57.90КМ

Склад пылевидных строительных материалов прирельсовый силосного типа (мобильный) вместимостью 0,5тыс.т

Ж.д. приемное устройство

Стадия	Лист	Листов
Р	17	

Схемы расположения конструкций ограждения

Укрниипроектсталь-конструкция

Инв.№ подл. | Подпись и дата | Взам.инв.№

Альбом 3

Типовой проект 708-57.90КМ

Блоки БЛ1 и БЛ2

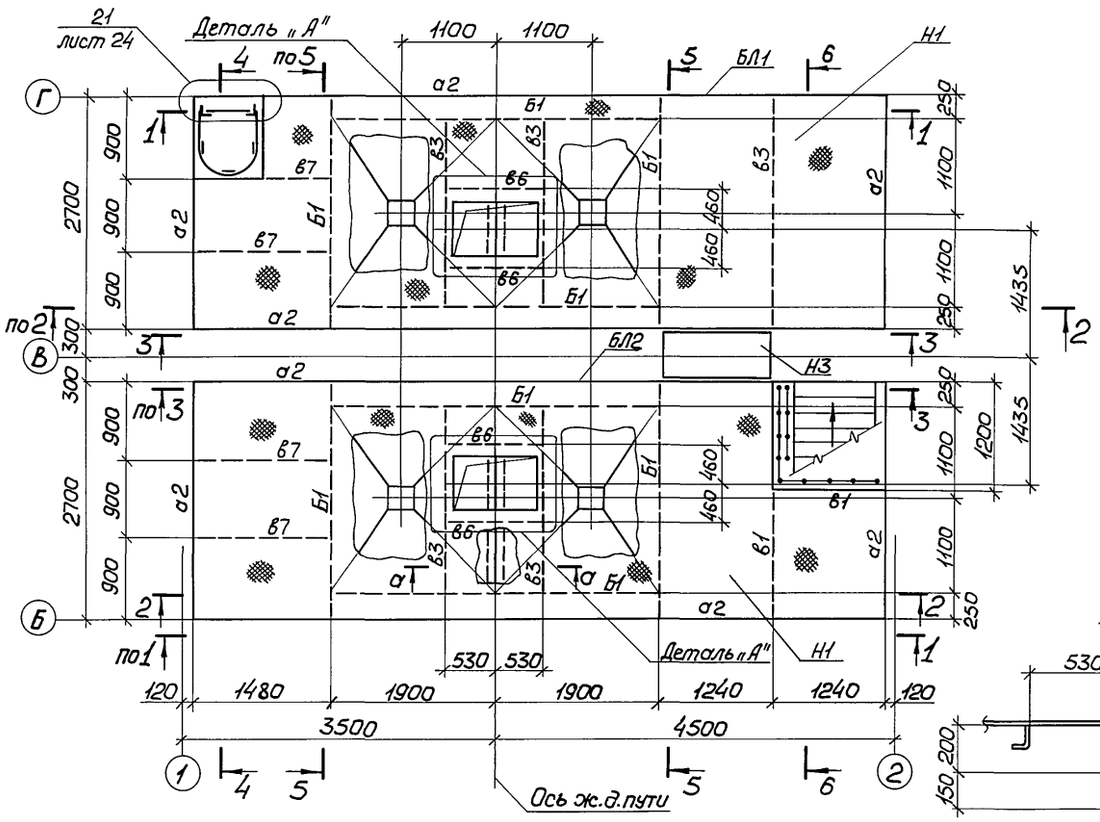

2 - 2

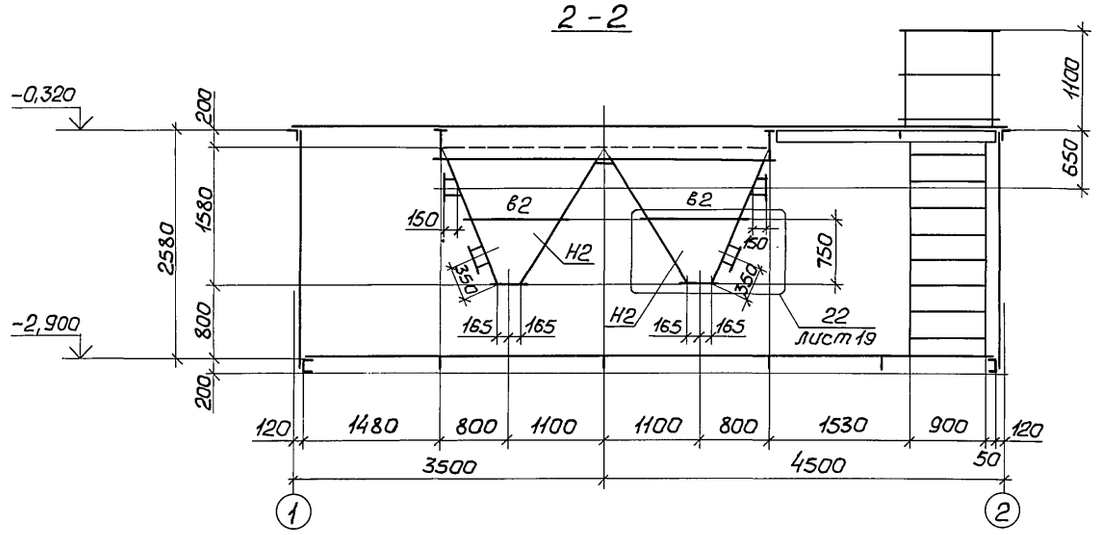

3 - 3

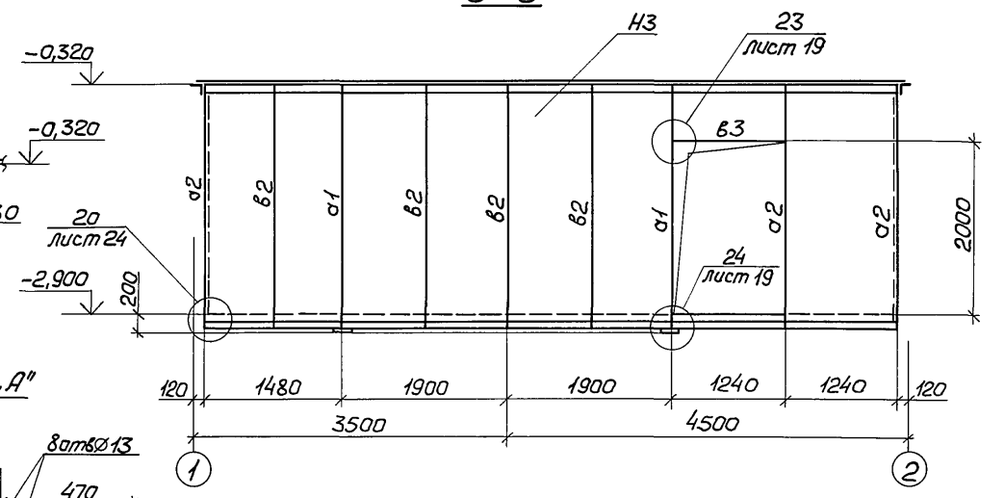

а - а

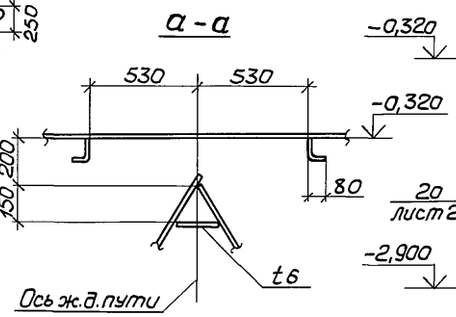

1 - 1

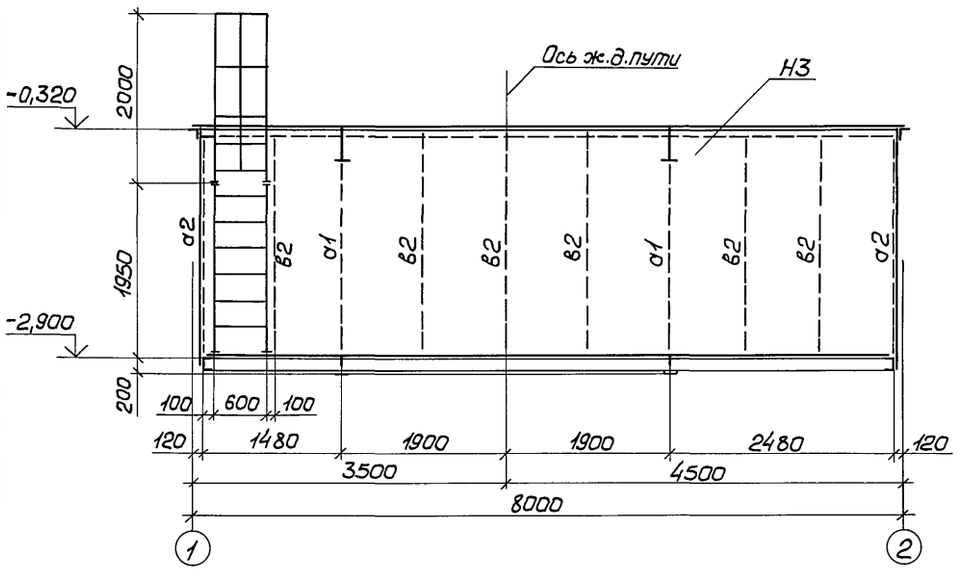

Деталь „А"

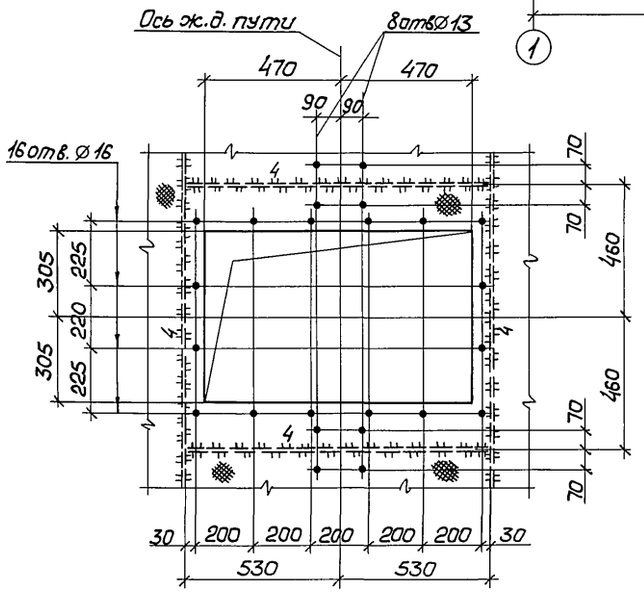

1. Ведомость элементов приведена на листе 17.
2. Разрезы 4-4 и 5-5 изображены на листе 19.

Привязан

Инв.№

Нач.отд.	Уханев		
Н.контр.	Орлик		
Гл.констр.	Орлик		
Гл.инж.пр.	Юсупов		
Рук.гр.рул.	Седов		
Проверил	Юсупов		
Исполнил	Седов		

ТП 708-57.90 КМ

Склад пылевидных строительных материалов прирельсовый силосного типа (мобильный) вместимостью 0,5 тыс.т

Ж.д. приемное устройство	Стадия	Лист	Листов
	Р	18	
Блоки БЛ1 и БЛ2	Укрниипроектсталь конструкция		

Взам.инв.№ | Подпись и дата | Инв.№ подл.

Альбом 3

Типовой проект 708-57.90КМ

Инв.№ подл. | Подпись и дата | Взам.инв.№

4 – 4

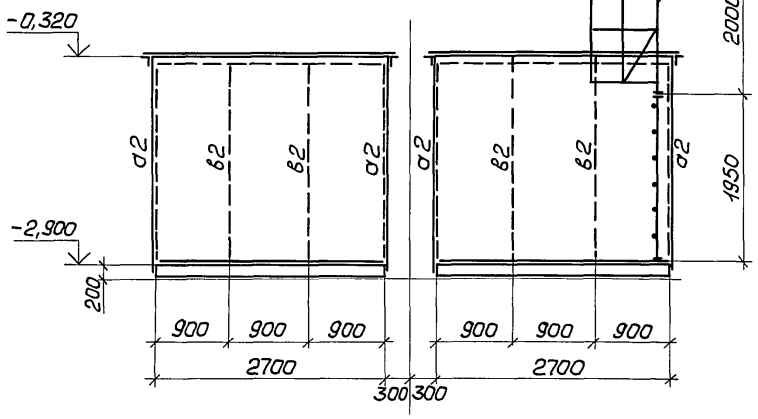

5 – 5

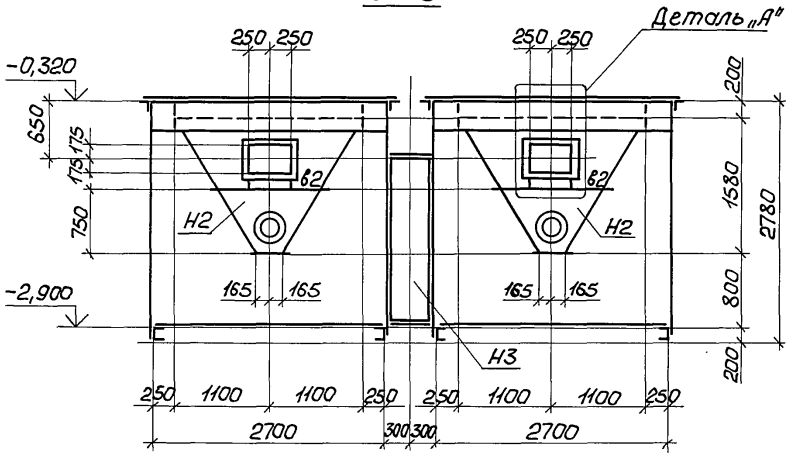

6 – 6

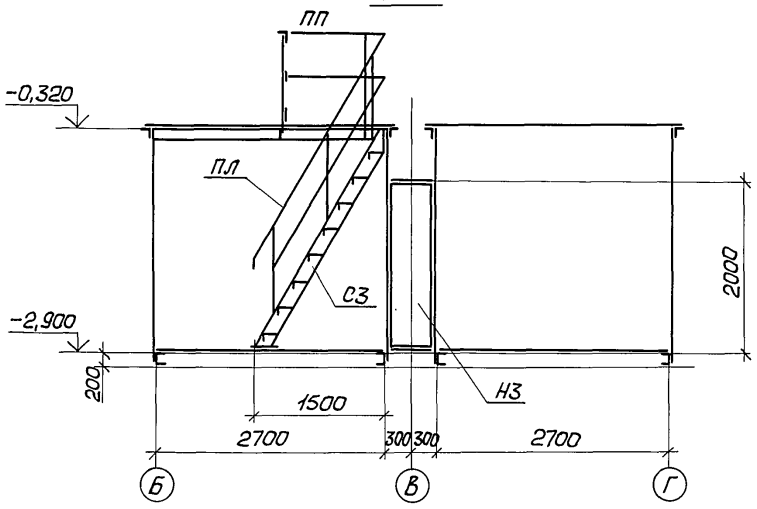

22

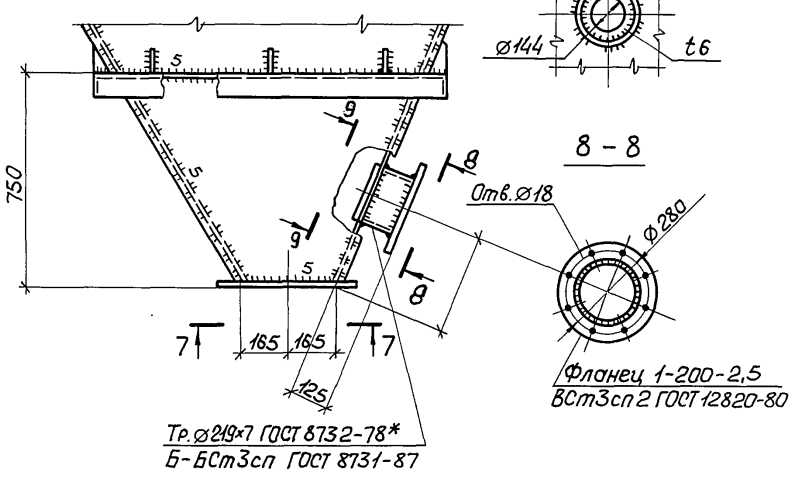

Деталь „А"

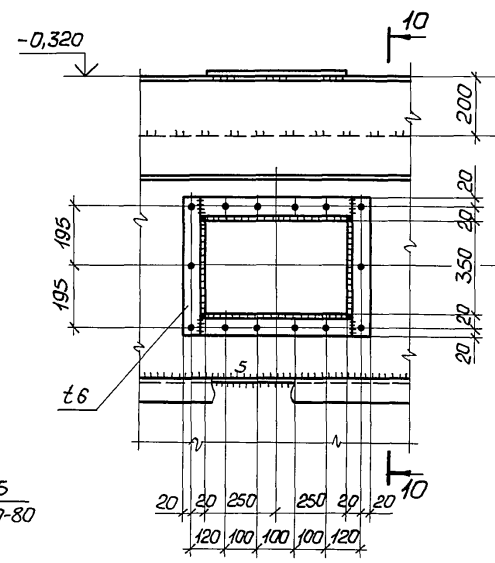

10 – 10

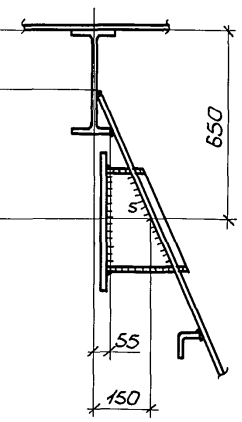

7 – 7

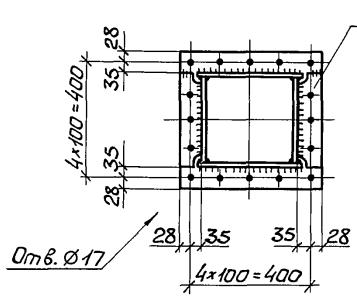

24

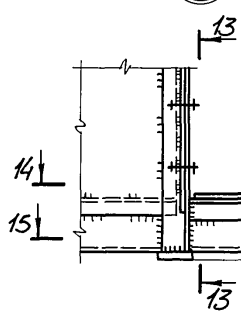

13 – 13

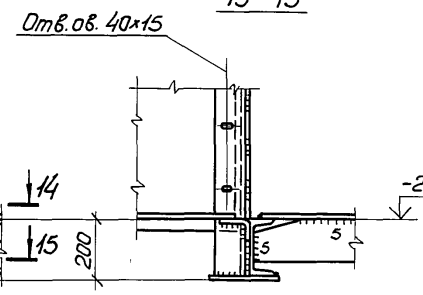

14 – 14

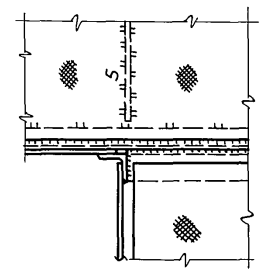

23

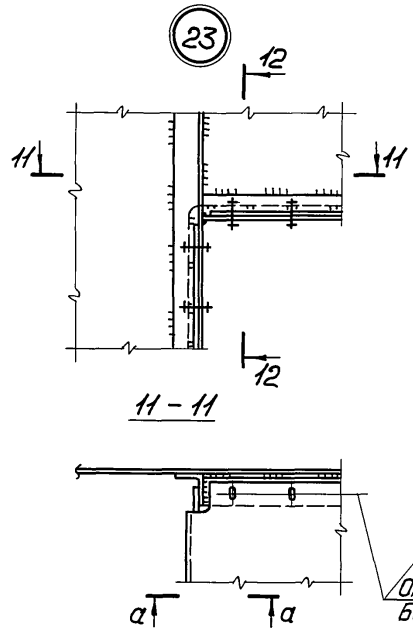

12 – 12

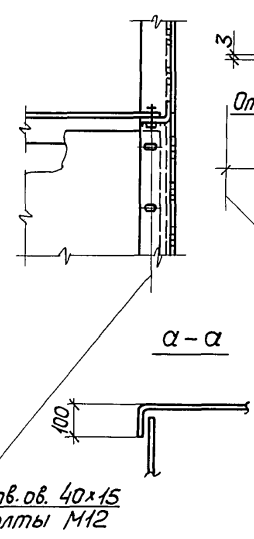

15 – 15

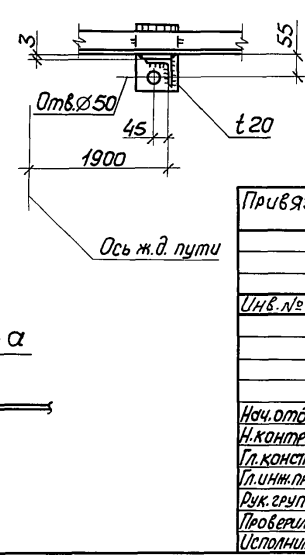

1. Ведомость элементов приведена на листе 17.
2. Узлы 22÷24 замаркированы на листе 18.
3. Прерывистые швы $\frac{3-50}{100}$.

Привязан

Инв.№

Нач.отд.	Уханев		
Н.контр.	Орлик		
Гл.констр.	Орлик		
Гл.инж.пр.	Юсупов		
Рук.груп.	Седов		
Проверил	Юсупов		
Исполнил	Седов		

ТП 708-57.90КМ

Склад пылевидных строительных материалов прирельсовый силосного типа (мобильный) вместимостью 0,5 тыс.т

Ж.д. приемное устройство	Стадия	Лист	Листов
	Р	19	

Разрезы 4-4 6-6
Узлы 22÷24

Укрниипроектсталь-конструкция

Альбом 3

Типовой проект 708-57.90КМ

Инв.№ подл. | Подпись и дата | Взам.инв.№

Схема расположения элементов блоков на отм. -2,900

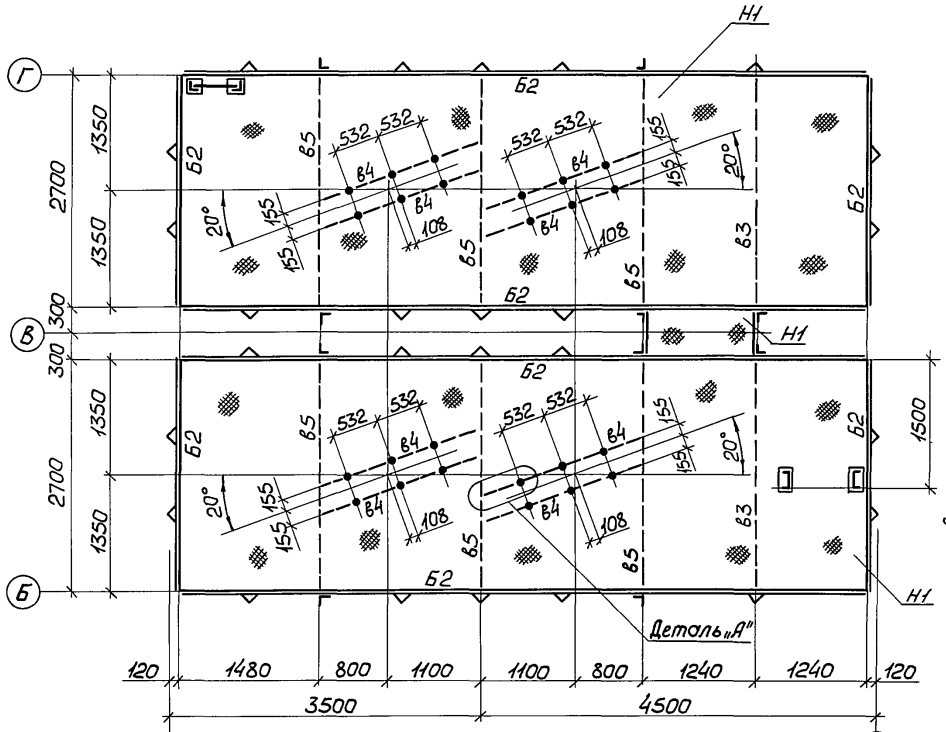

Деталь „А"

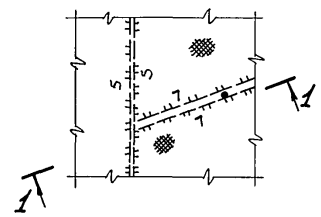

1 – 1 (повернута)

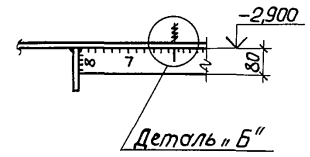

Деталь „Б"

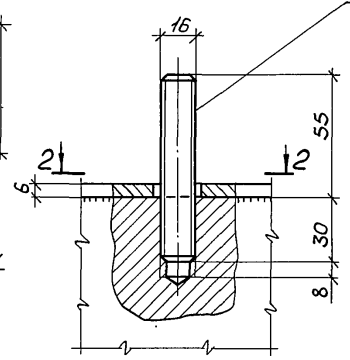

2 – 2

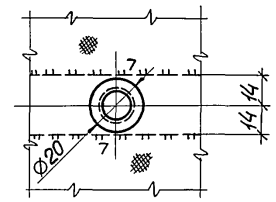

Ведомость элементов

Марка	Сечение: Эскиз	Поз.	Состав	Усилие: А, тс	N, тс	M, тс·м	Марка металла	Примечание
БЛ1 БЛ2		Б1	I 35Б1	7,0			С245	
		Б2	[18					
		а1	∟100×12					
		а2	∟100×8					
		в1	Гн[140×60×5				С235	
		в2	Гн∟80×5					
		в3	Гн∟100×80×5					
		в4	— 80×28					
		в5	— 140×10					
		в6	— 100×10					
		в7	— 60×6					
		Н1	— риф. t6					
		Н2	— t6					
		Н3	— t3					
	1шт	С1	СХ-40 1.450.3-6 вып.0-1					Для БЛ1
	1шт	С2	ОГС-18,4 —"—					
	1шт	С3	из ЛХФ60-30.9 —"—					Для БЛ2
	1шт	ПЛ	см. 1.450.3-6.0-1-2НИ					
	1шт	ПП	см. 1.450.3-6.0-1-4НИ					

13

14

12

3 – 3

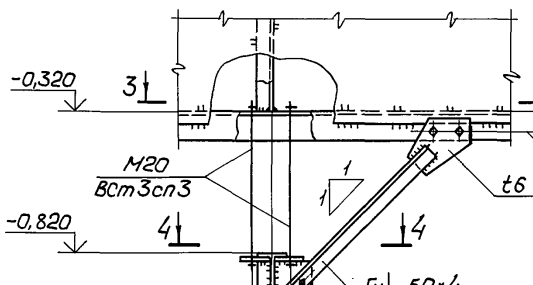

5 – 5

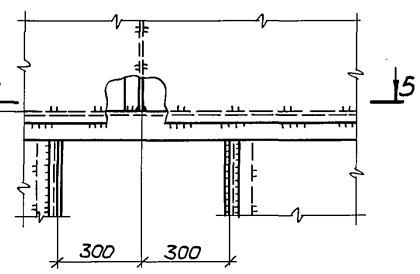

7 – 7

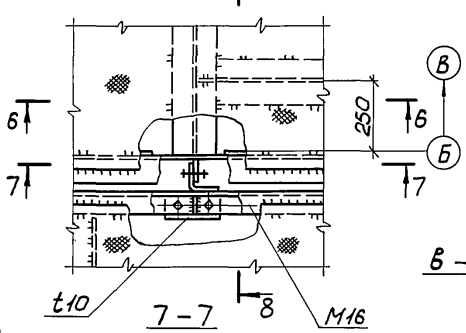

4 – 4

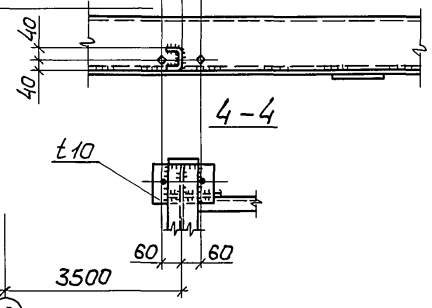

а – а

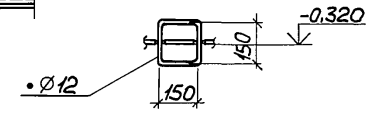

в – в

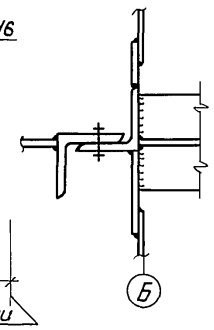

б – б

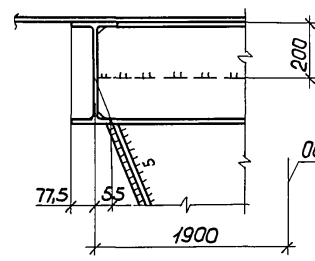

8 – 8

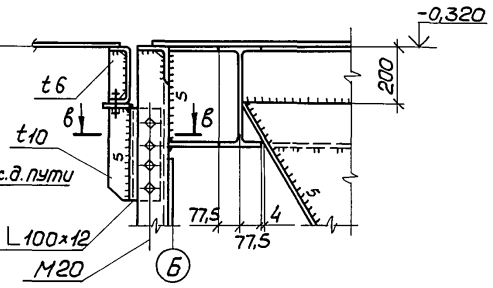

1. Материал фасонок сталь С245.
2. Узлы 13; 14 замаркированы на листе 17, узел 12 - на листе 16.
3. Элементы с неоговоренными усилиями крепить на 5,0 т.с.

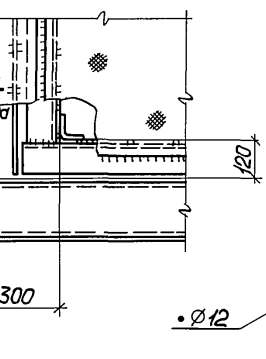

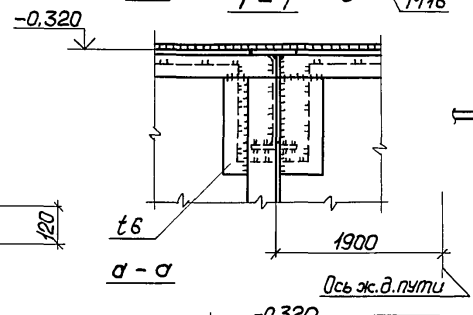

Привязан

Инв.№

Нач.отд.	Уханев	
Н.контр.	Орлик	
Гл.констр.	Орлик	
Гл.инж.пр.	Юсупов	
Рук.груп.	Седов	
Проверил	Юсупов	
Исполнил	Седов	

ТП 708-57.90КМ

Склад пылевидных строительных материалов прирельсовый силосного типа (мобильный) вместимостью 0,5 тыс.т

Ж.д. приемное устройство

Стадия	Лист	Листов
Р	20	

Схема расположения элементов блоков на отм. -2,900 Узлы 12÷14

Укрниипроектсталь-конструкция

Альбом 3

Типовой проект 708-57.90КМ

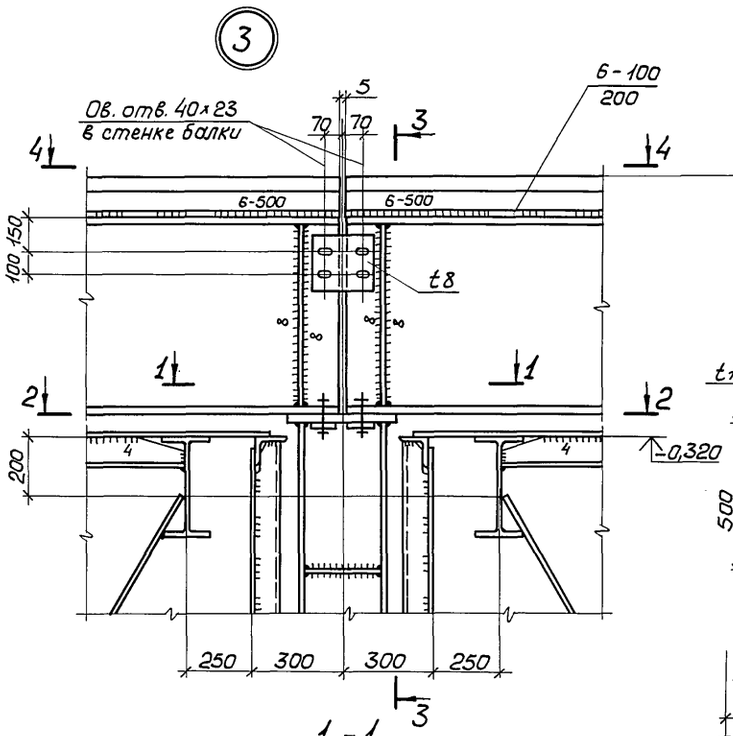

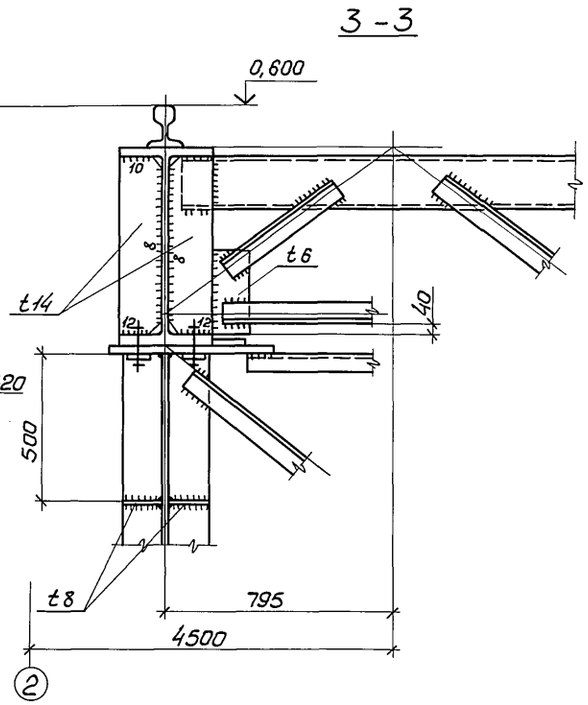

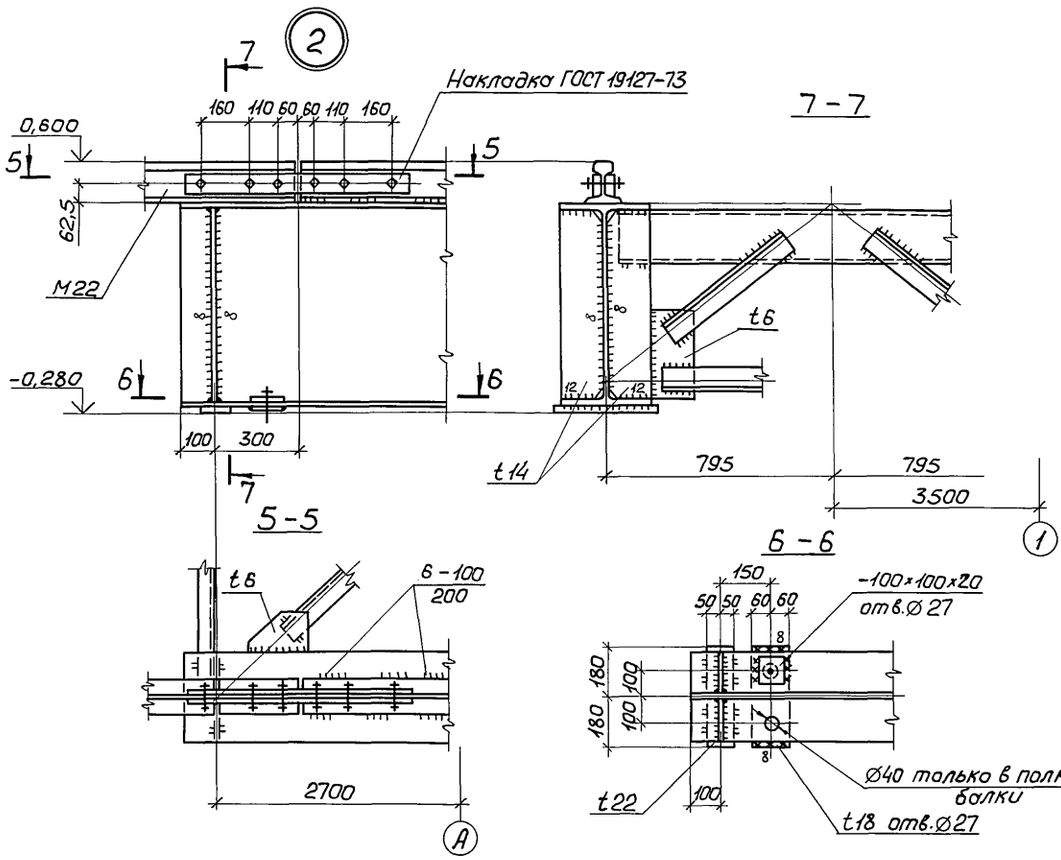

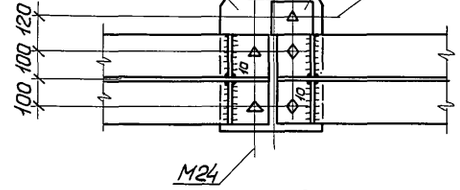

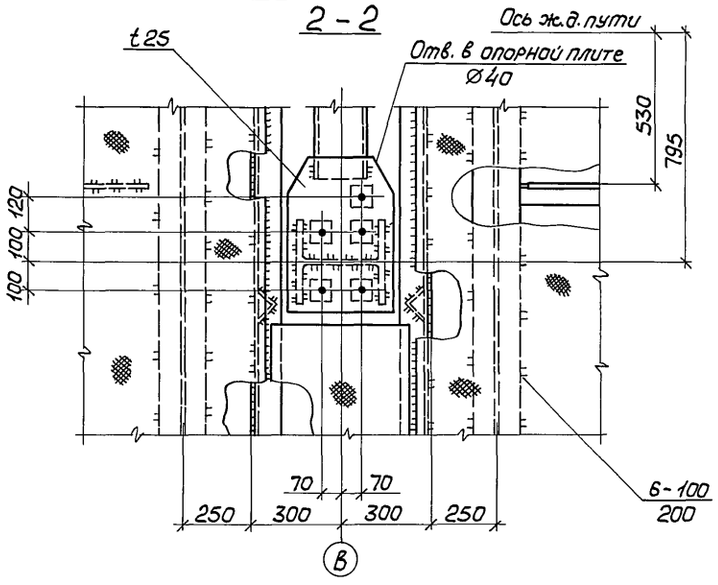

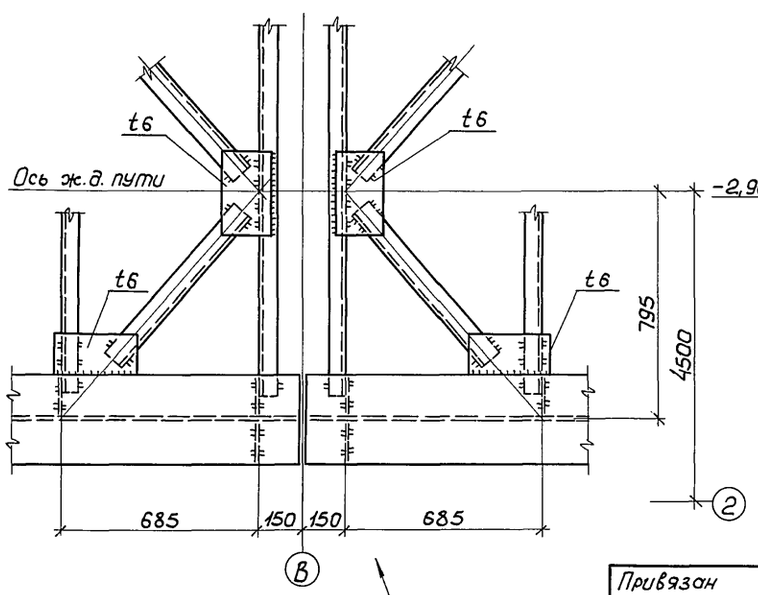

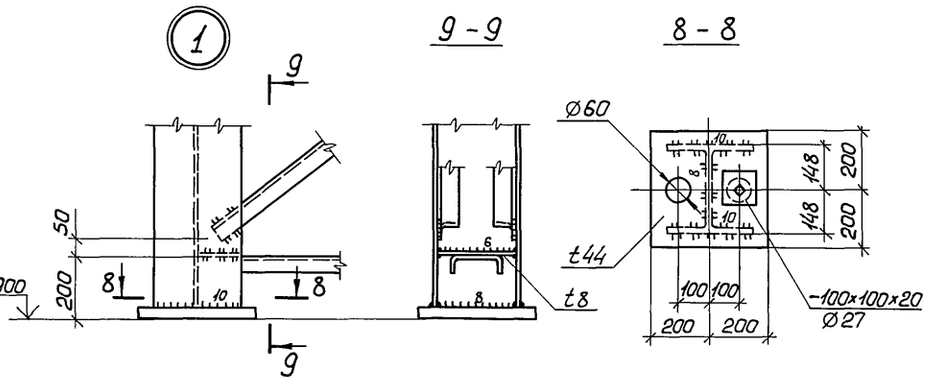

1. Узлы замаркированы на листе 16.
2. Материал фасонок – сталь С245.

Привязан

Инв.№

Нач.отд.	Уханев	
Н.контр.	Орлик	
Гл.констр.	Орлик	
Гл.инж.пр.	Юсупов	
Рук.груп.	Седов	
Проверил	Юсупов	
Исполнил	Седов	

ТП708-57.90КМ

Склад пылевидных строительных материалов прирельсовый силосного типа (мобильный) вместимостью 0,5тыс.т

Ж.д. приемное устройство

Стадия	Лист	Листов
Р	21	

Узлы 1÷3

Укрниипроектсталь-конструкция

Инв.№ подл. | Подпись и дата | Взам.инв.№

Альбом 3

Типовой проект 708-57.90КМ

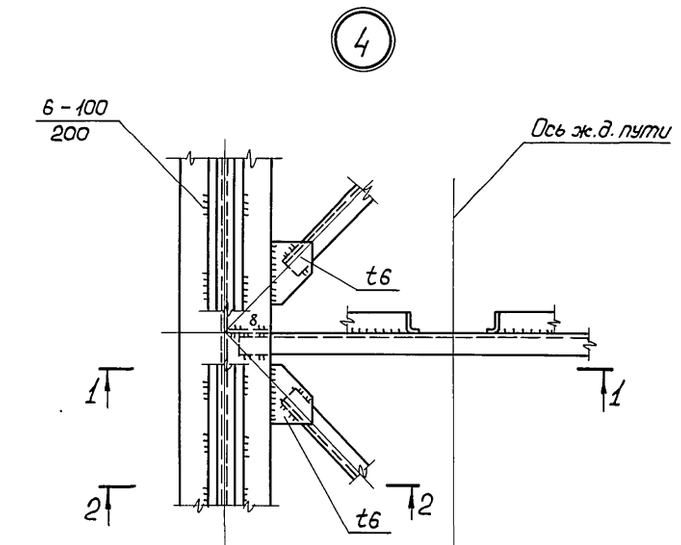

1-1

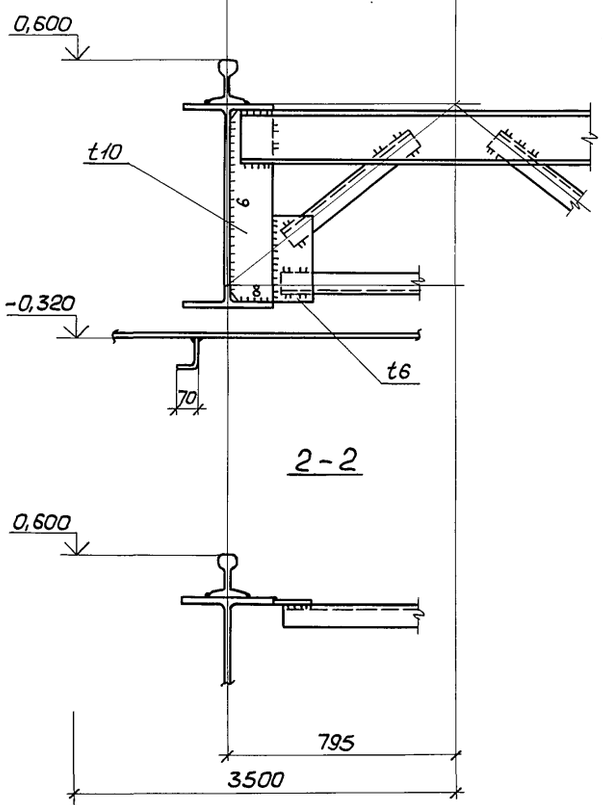

2-2

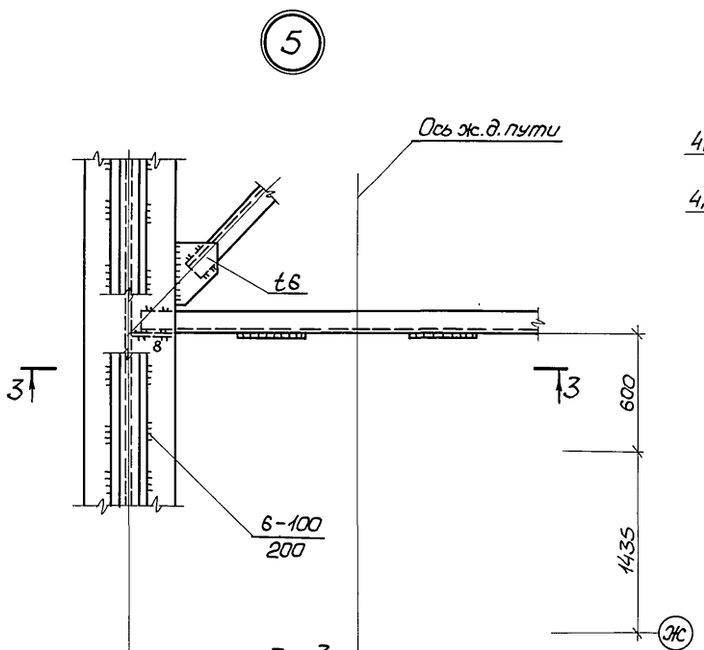

3-3

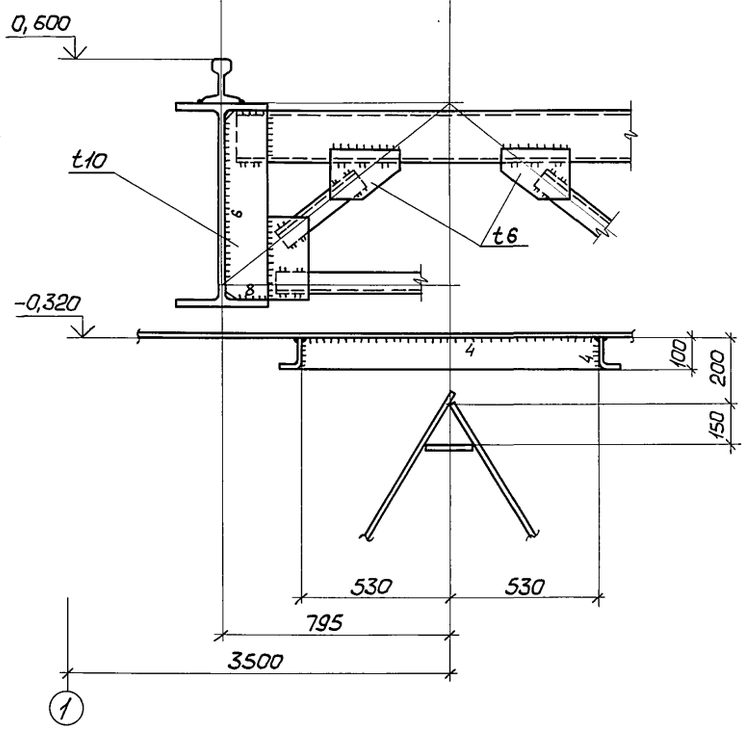

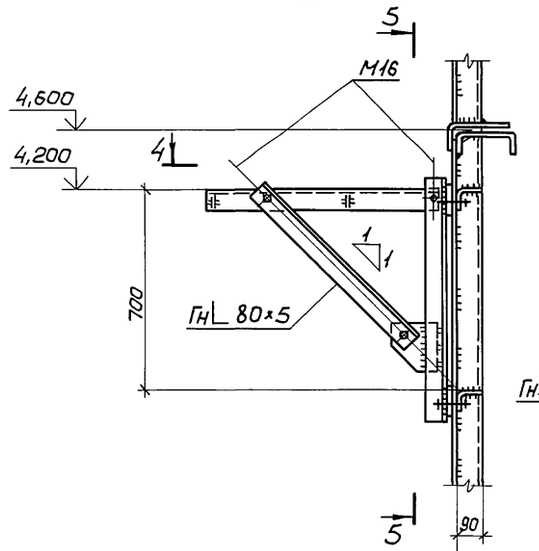

4-4

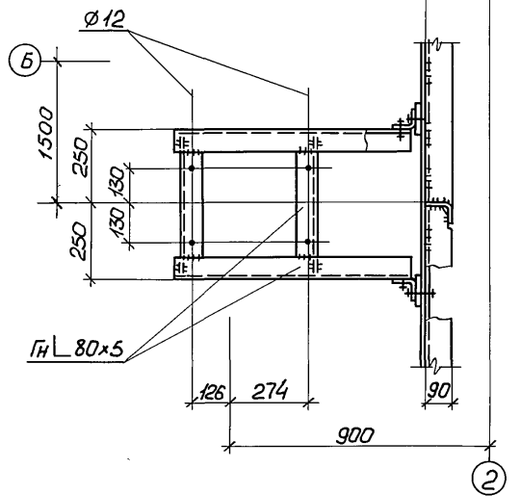

5-5

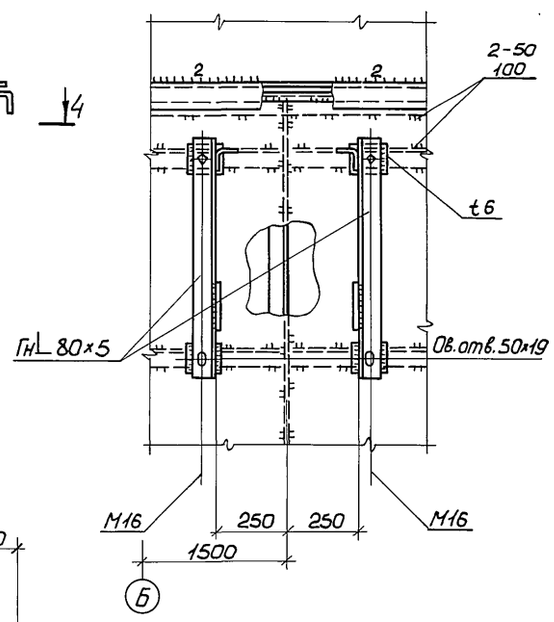

1. Узлы 4; 5 замаркированы на листе 16, узел 6 – на листе 17.
2. Материал фасонок – сталь С245.

				ТП 708-57.90КМ	
				Склад пылевидных строительных материалов прирельсовый силосного типа (мобильный) вместимостью 0,5 тыс.т	
Привязан			Нач.отд. Уханев	Ж.д. приемное устройство	Стадия: Р; Лист: 22; Листов:
			Н.контр. Орлик		
			Гл.констр. Орлик		
			Гл.инж.пр. Юсупов		
			Рук.груп. Седов	Узлы 4 ÷ 6	Укрниипроектсталь-конструкция
Инв.№			Проверил Юсупов		
			Исполнил Седов		

Инв.№ подл. | Подпись и дата | Взам.инв.№

24533-03 24

Альбом 3

Типовой проект 708-57.90КМ

1-1

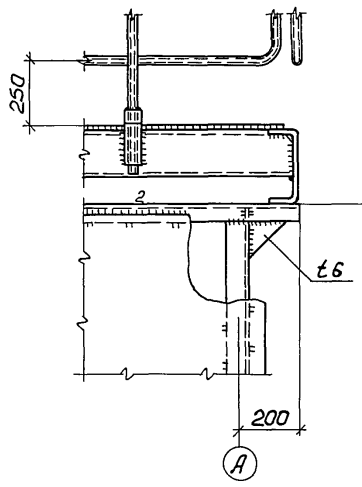

10

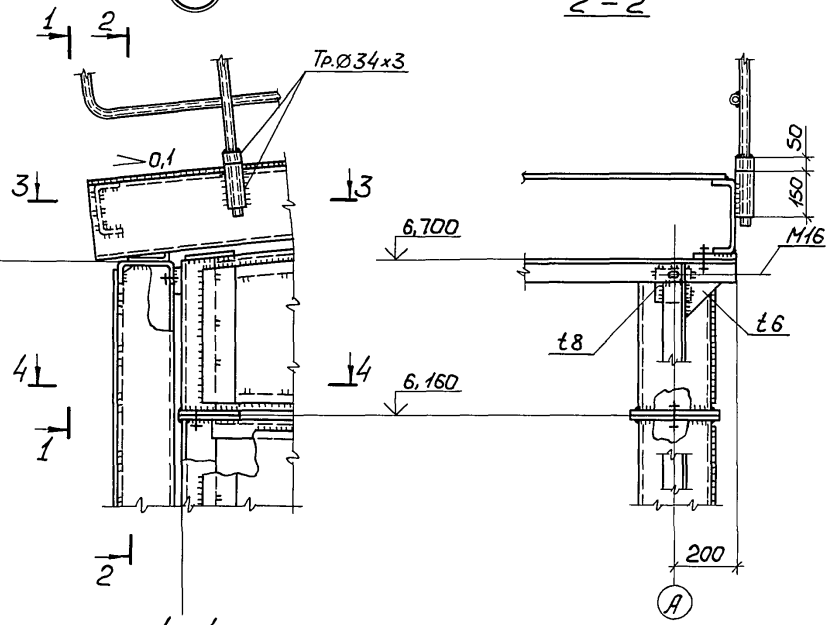

2-2

8

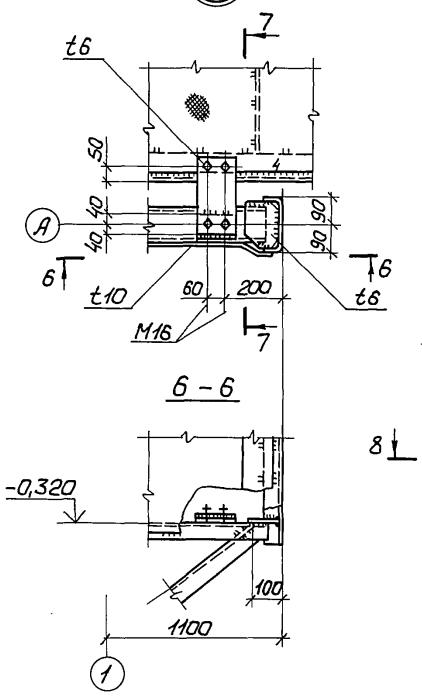

7-7
(повернуто)

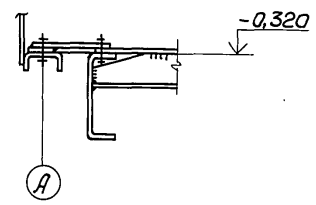

11

9-9

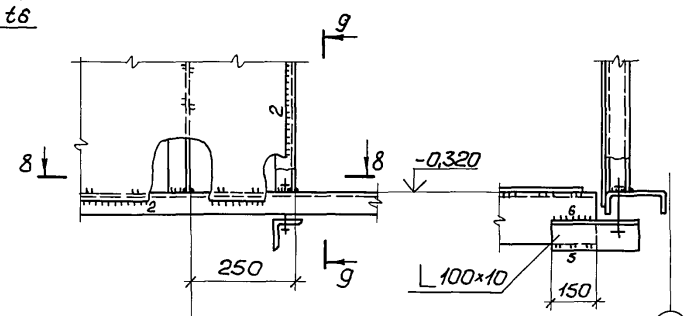

8-8

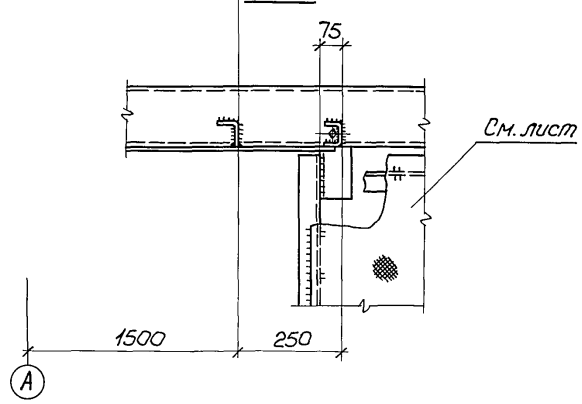

Отв. ⌀40
только 6 уголке

3-3

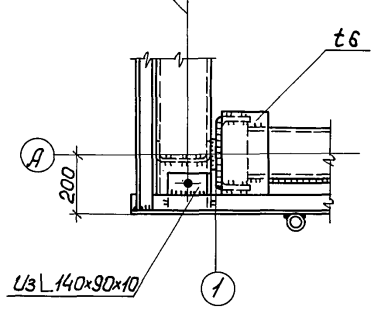

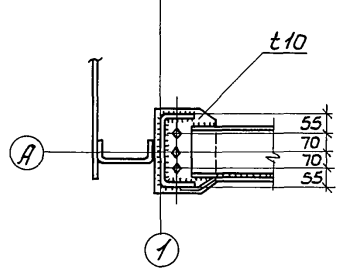

9

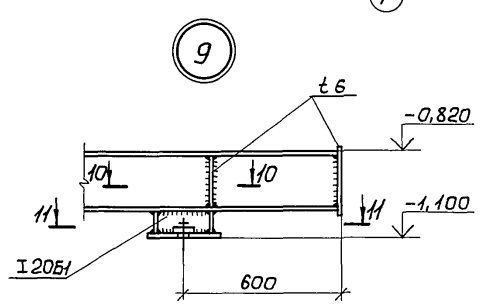

10-10

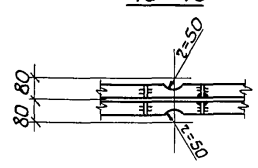

7

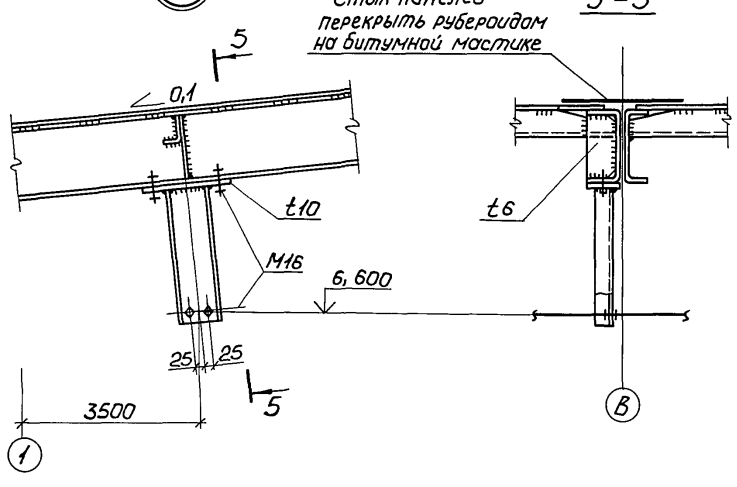

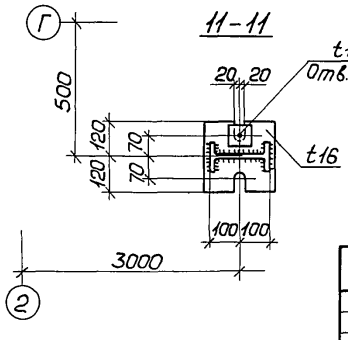

1. Узлы 7÷9 замаркированы на листе 16, узлы 10; 11 – на листе 17.
2. Листы стеновых панелей с внутренней стороны варить прерывистым швом $\frac{2\text{-}50}{100}$.
3. Материал фасонок – сталь С245.
4. Неоговоренные болты М20.

				ТП 708-57.90КМ	
				Склад пылевидных строительных материалов прирельсовый силосного типа (мобильный) вместимостью 0,5 тыс.т	
Нач.отд.	Уханев			Ж.д. приемное устройство	Стадия: Р; Лист: 23; Листов:
Н.контр.	Орлик				
Гл.констр.	Орлик				
Гл.инж.пр.	Юсупов				
Рук.гр.уп.	Седов			Узлы 7÷11	Укрниипроектстальконструкция
Проверил	Юсупов				
Исполнил	Седов				

Привязан

Инв.№

Инв.№ подл. | Подпись и дата | Взам.инв.№

Альбом 3

Типовой проект 708-57.90КМ

Инв.№ подл. | Подпись и дата | Взам.инв.№

15

1-1

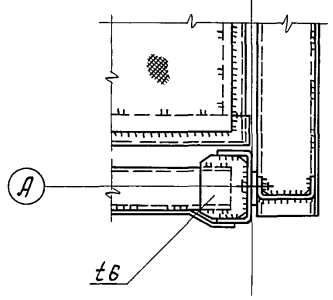

3-3

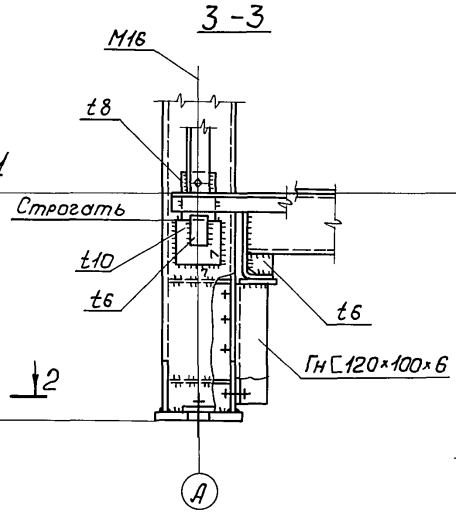

4-4

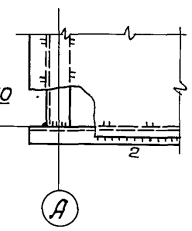

5-5

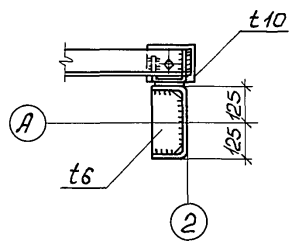

2-2

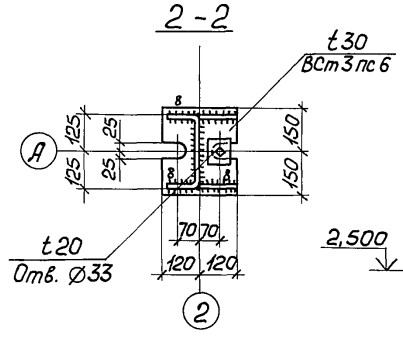

8-8

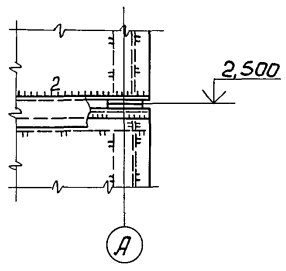

20

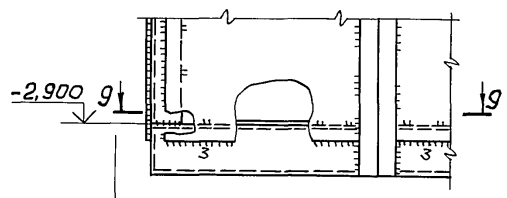

9-9

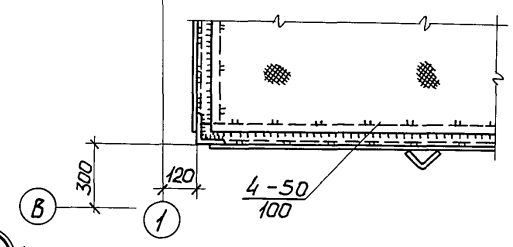

16

6-6

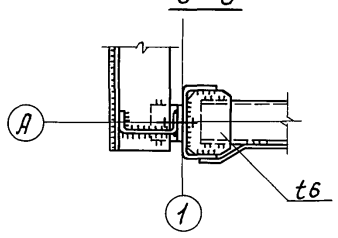

7-7

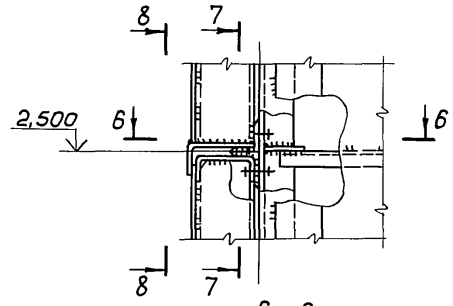

14-14

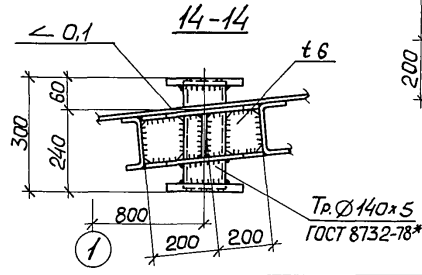

21

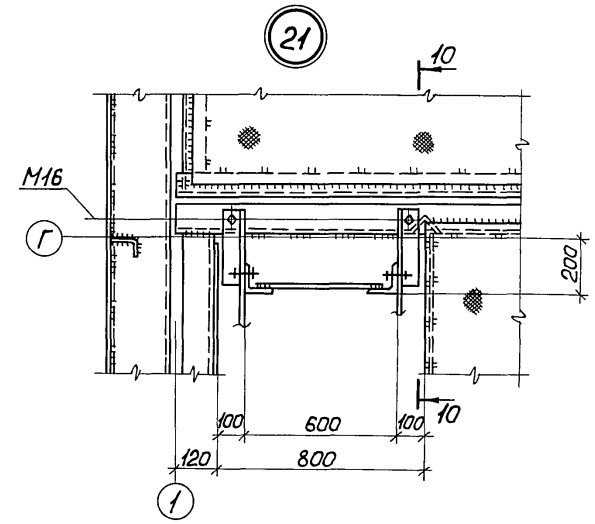

10-10

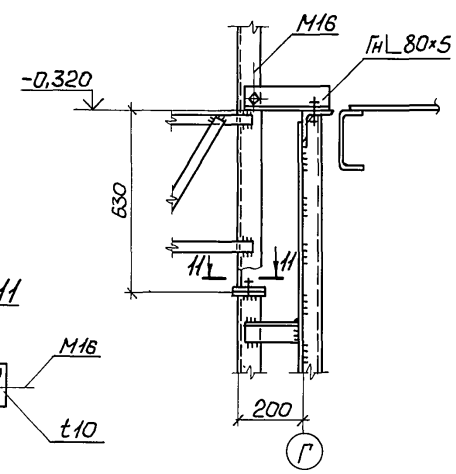

11-11

18

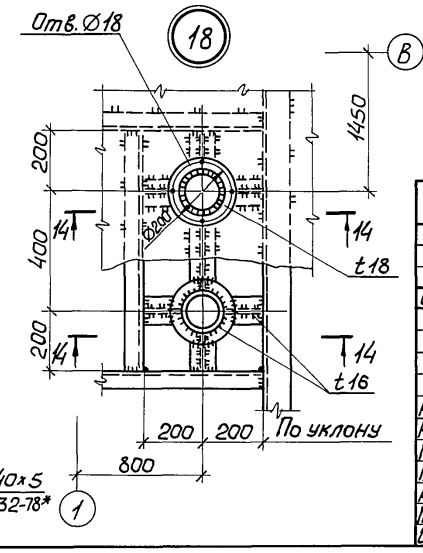

19

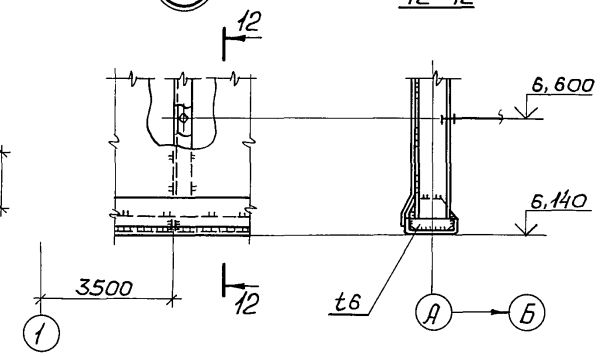

12-12

17

13-13

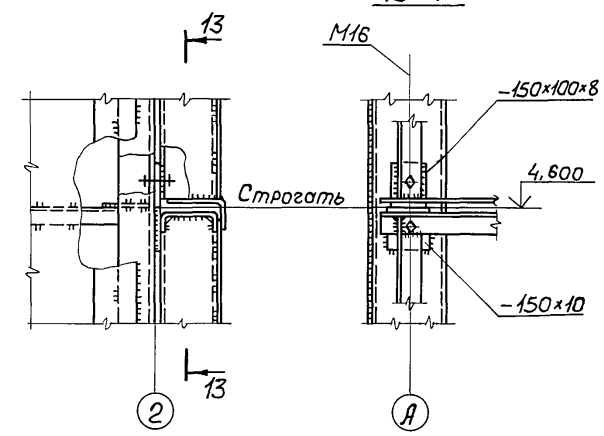

1. Узлы 15÷19 замаркированы на листе 17, узлы 20;21– на листе 18.
2. Листы стеновых панелей с внутренней стороны варить прерывистым швом $\frac{2-50}{100}$.
3. Материал фасонок – сталь С245.
4. Неоговоренные болты М20.

Привязан

Инв.№

Нач.отд.	Уханев		
Н.контр.	Орлик		
Гл.констр.	Орлик		
Гл.инж.пр.	Юсупов		
Рук.груп.	Седов		
Проверил	Юсупов		
Исполнил	Седов		

ТП 708-57.90КМ

Склад пылевидных строительных материалов прирельсовый силосного типа (мобильный) вместимостью 0,5тыс.т

Ж.д. приемное устройство

Стадия	Лист	Листов
Р	24	

Узлы 19÷21

Укрнипроектсталь-конструкция

Альбом 3

Типовой проект 708-57.90КМ

Схема расположения стоек на отм. 0,000

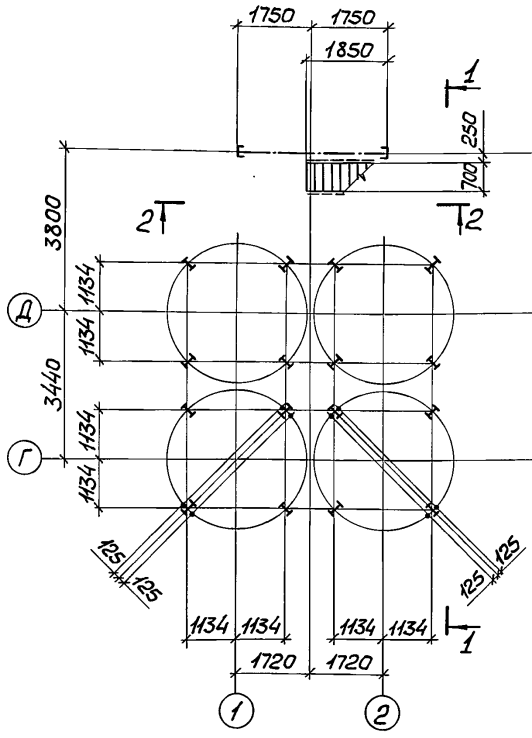

Схема расположения площадок на отм. 2,800

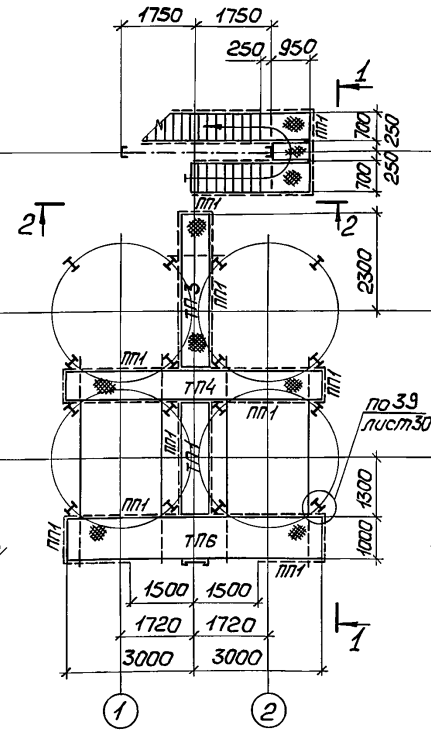

Схема расположения площадок на отм. 4,600

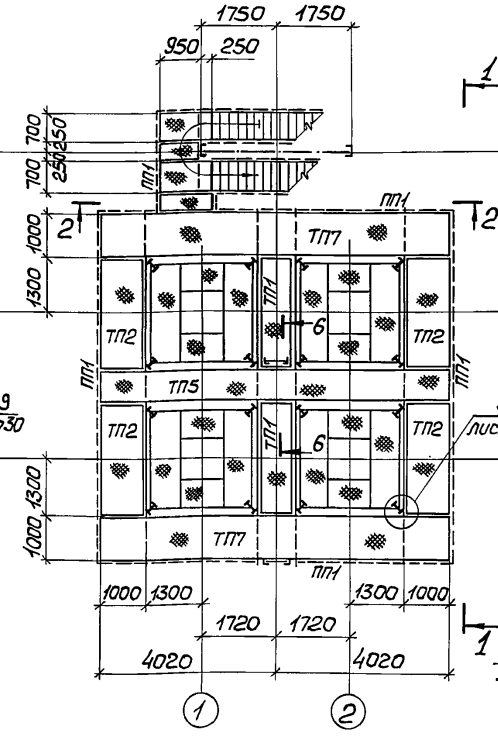

Схема расположения площадок на отм. 21,600

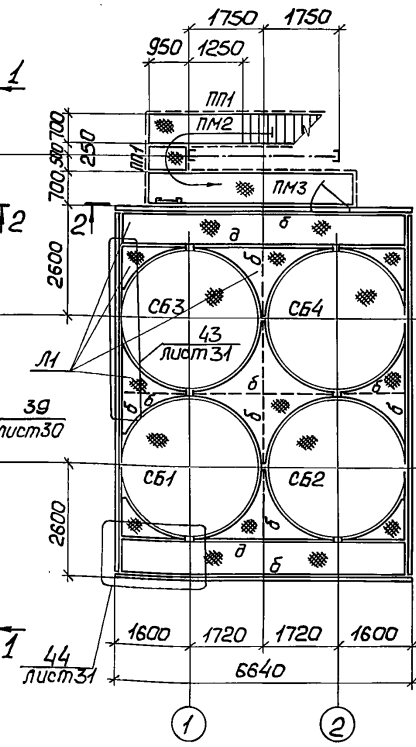

Схема расположения плит покрытия вентпомещения

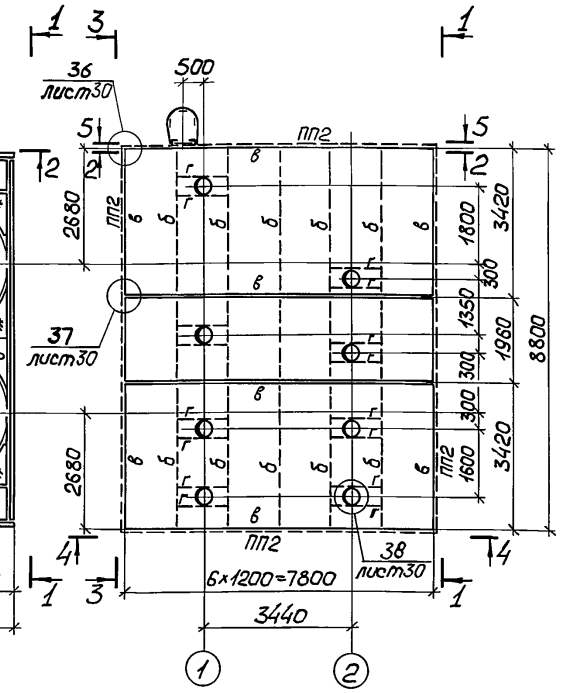

3-3
(повернуто)

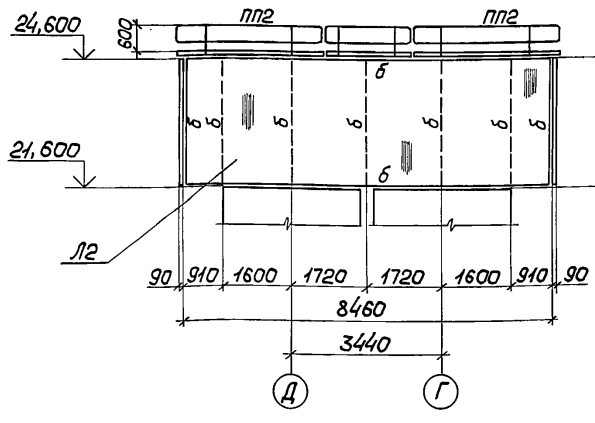

4-4

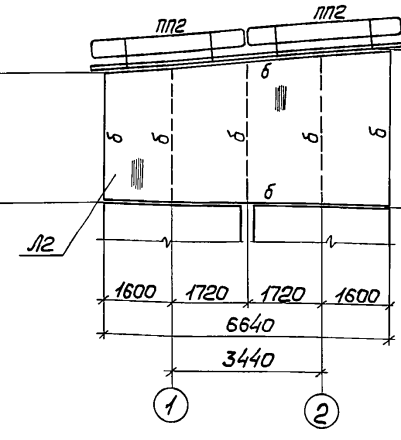

5-5
(повернуто)

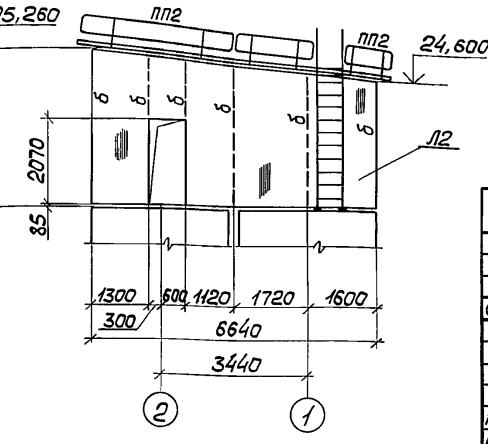

1. Ведомость элементов приведена на листе 26.
2. Схема отверстий на отм. 21,600 приведена на листе 29.
3. Разрезы 1-1 и 2-2 приведены на листе 26.
4. Разрез 6-6 приведен на листе 27

Привязан

Инв.№

Нач.отд.	Уханев	
Н.контр.	Орлик	
Гл.констр.	Орлик	
Гл.инж.пр.	Юсупов	
Рук.груп.	Седов	
Проверил	Юсупов	
Исполнил	Шевчук	

ТП 708-57.90КМ

Склад пылевидных строительных материалов прирельсовый силосного типа (мобильный) вместимостью 0,5 тыс.т

Силосный корпус

Стадия	Лист	Листов
Р	25	

Схема расположения плит покрытия, стоек и площадок на отм. 0,000; 2,800; 4,600; 21,600

Укрниипроектсталь-конструкция

Инв.№ подл. | Подпись и дата | Взам.инв.№

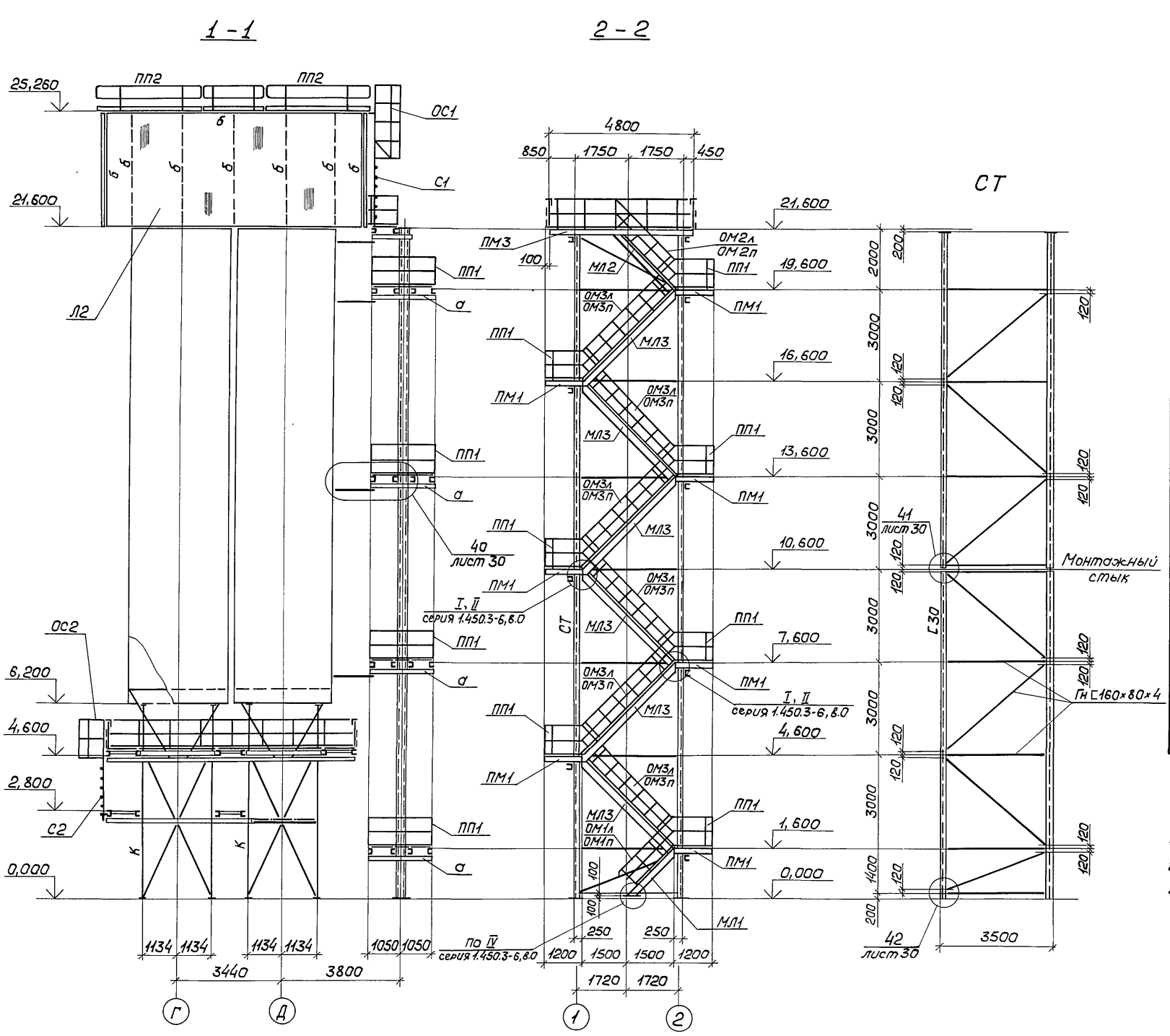

Ведомость элементов

Марка	Сечение: эскиз	поз.	состав	Усилие: Д, тс	N, тс	M, тс·м	Марка металла	Примечание
К	см. лист 32							
СБ1...СБ4	см. лист 28			2,0	125,0			
СТ	см. данный лист							
ТП1; ТП2	800 для ТП1; 1000 для ТП2	1	Гн∟90×70×5					
		2	— 50×5					
		3	— Риф. t5					
ТП3...ТП7	800 для ТП3...ТП5; 1000 для ТП6, ТП7	1	Гн⊏180×80×5					
		2	— 50×5					
		3	— Риф. t5					
ПМ1	14 шт	См. серию 1.450.3-6; 8.0-1 марка ПХФ-12.7						
ПМ2	1 шт	ПХФ-21,7						
ПМ3	1 шт	ПХФ-48.7						
МЛ1	1 шт	из ЛХФ 45-18.7						
МЛ2	1 шт	из ЛХФ 45-24.7						
МЛ3	6 шт	ЛХФ 45-30.7						
ОМ1л	1 шт	СЛХ45л; из ЭПЛХ45-18; из ЭСЛХ45-18					С235	3+1+1
ОМ1п	1 шт	СЛХ45п; из ЭПЛХ45-18; из ЭСЛХ45-18						3+1+1
ОМ2л	1 шт	СЛХ45л; из ЭПЛХ45-24; из ЭСЛХ45-24						4+1+1
ОМ2п	1 шт	СЛХ45п; из ЭПЛХ45-24; из ЭСЛХ45-24						4+1+1
ОМ3л	6 шт	СЛХ45л; ЭПЛХ45-30; ЭСЛХ45-30						5+1+1
ОМ3п	6 шт	СЛХ45п; ЭПЛХ45-30; ЭСЛХ45-30						5+1+1
С1; ОС1	1 шт	СХ-40; ОГС-18.4						
С2; ОС2	2 шт	из СХ-34; из ОГС-12.4						
С3; ОС3	1 шт	из СХ-64; из ОГС-42,4						
С4; ОС4	1 шт	по СХ-82; по ОГС-60.4						
ПП1	1; 2; 3; 1000; 1400	1	⊏50×40×12×2,5					по серии 1.450.3-6
		2	∠32×20×17×2					
		3	∠90×30×25×3					
ПП2	2000; 400; 350		∅25×3					
а	⊏		⊏18					
б	∟		Гн∟90×70×5					
в	⊏		Гн⊏200×80×5					
г	—		— 60×6					
д	∟		∟100×7					
Л1	—		— Риф. t5					
Л2	—		— t2					

1. Элементы с неоговоренными усилиями крепить на 5,0 тс.
2. Схема отверстий на отм. 21,600 приведена на листе 29.
3. Разрезы 1-1 и 2-2 замаркированы на листе 25.

Альбом 3

Типовой проект 708-57.90КМ

Инв.№ подл. | Подпись и дата | Взам.инв.№

Привязан

Инв.№

Нач.отд.	Уханев	
Н.контр.	Орлик	
Гл.констр.	Орлик	
Гл.инж.пр.	Юсупов	
Рук.груп.	Седов	
Проверил	Юсупов	
Исполнил	Москвич	

ТП 708-57.90КМ

Склад пылевидных строительных материалов прирельсовый силосного типа (мобильный) вместимостью 0,5 тыс.т

Силосный корпус

Стадия	Лист	Листов
Р	26	

Разрезы 1-1, 2-2
Стойка СТ

Укрниипроектсталь-конструкция

Альбом 3

Типовой проект 708-57.90КМ

Инв.№ подл. | Подпись и дата | Взам. инв.№

6 — 6 (повернуто)

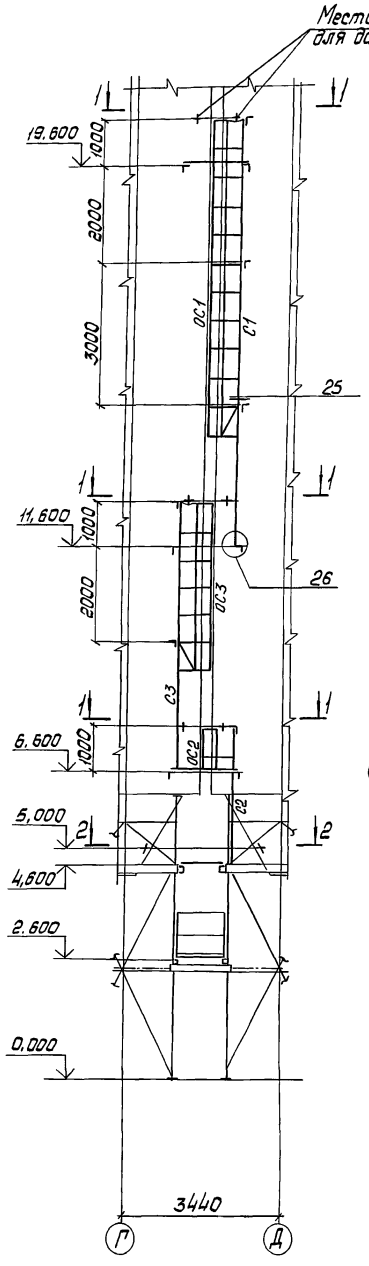

1 — 1

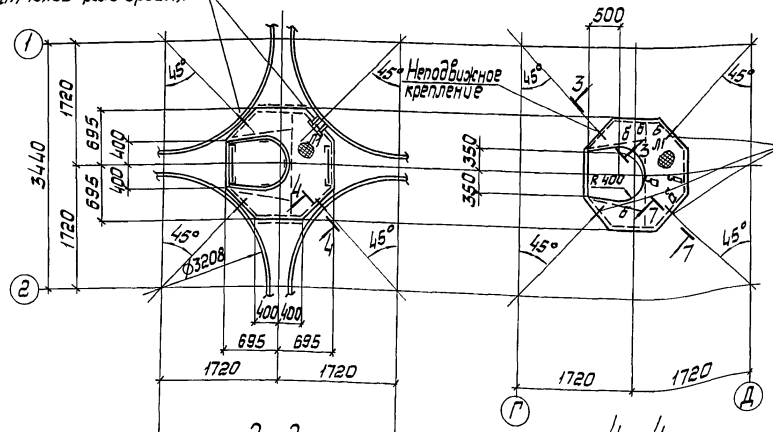

Схема площадки расположения деталей крепления

2 — 2

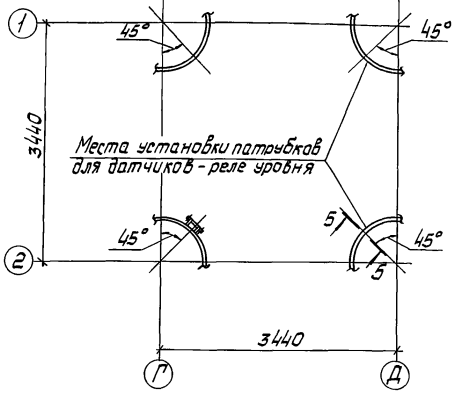

4 — 4 (повернуто)

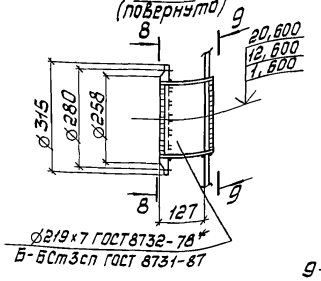

8 — 8

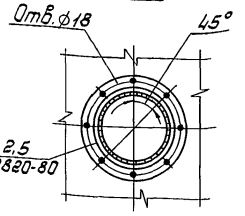

9 — 9

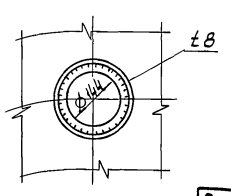

3 — 3 (повернуто)

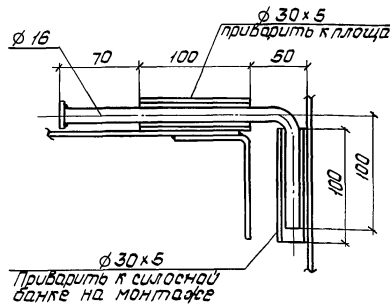

7 — 7 (повернута)

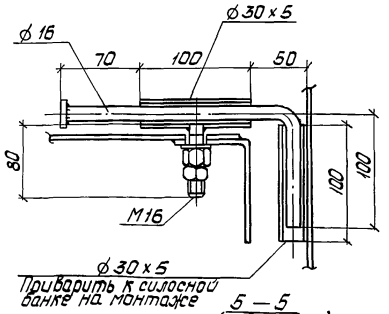

5 — 5 (повернуто)

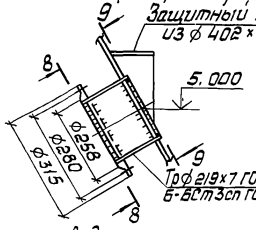

25

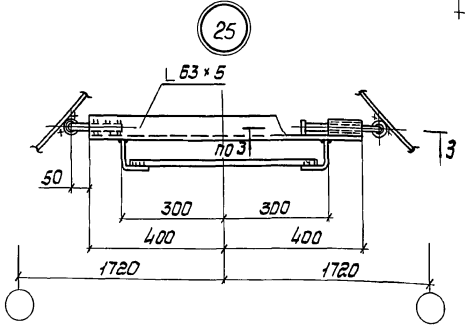

26

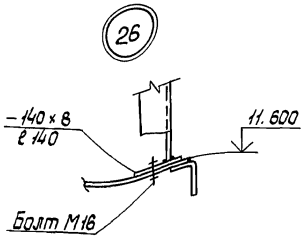

1. Ведомость элементов приведена на листе 26.
2. Разрез 6-6 замаркирован на листе 25.

Привязан

Инв. №

ТП 708-57.90КМ			
Склад пылевидных строительных материалов привильсового силосного типа (мобильный) вместимостью 0,5 тыс.т			
Нач.отд. Уханев	Силосный корпус	Стадия	Лист	Листов
Н.контр. Орлик		Р	27	
Гл.констр. Орлик				
Гл.инж.пр. Юсупов				
Рук.арх.гр. Седов	Разрез 6-6 Узлы 25, 26	Укрниипроектстальконструкция		
Проверил Юсупов				
Исполнил Шевчук				

Альбом 3

Типовой проект 708-57.90КМ

Инв.№ подл. | Подпись и дата | Взам.инв.№

СБ1 ÷ СБ4

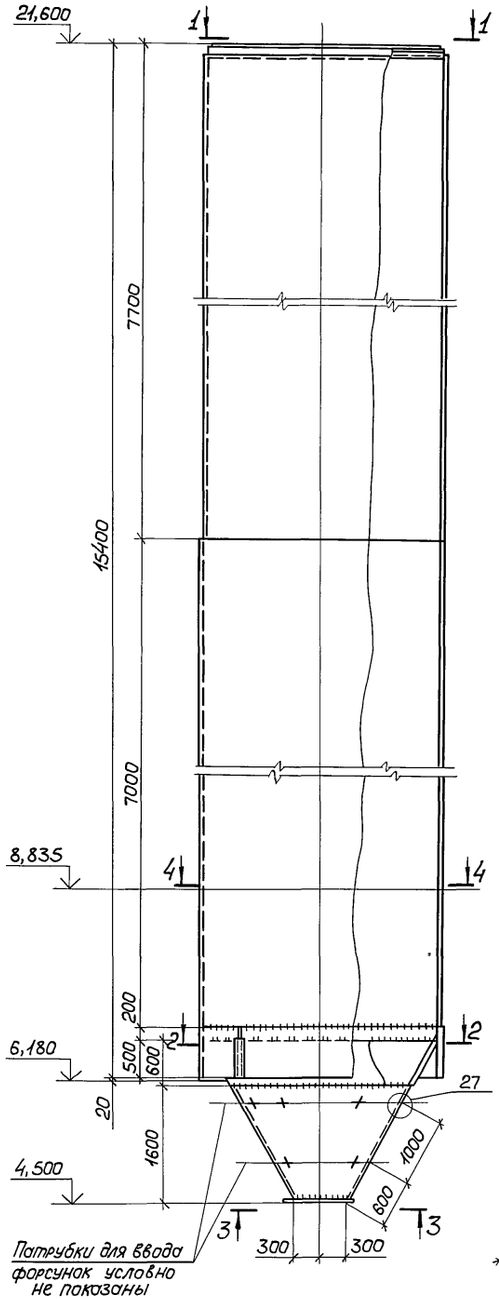

Детали стыков

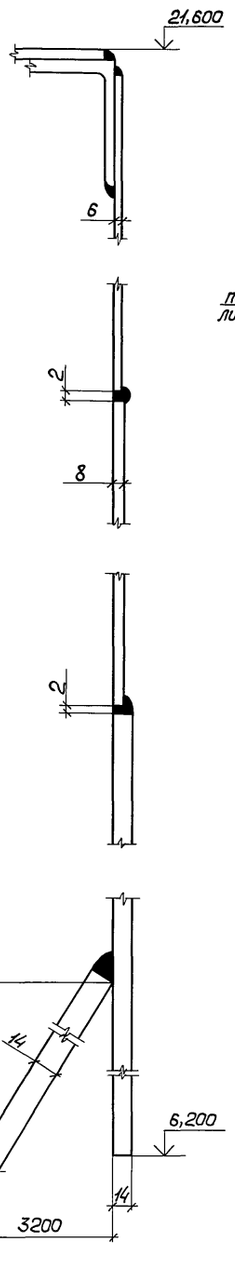

1 – 1
(только для СБ1, см. примеч. п. 1)

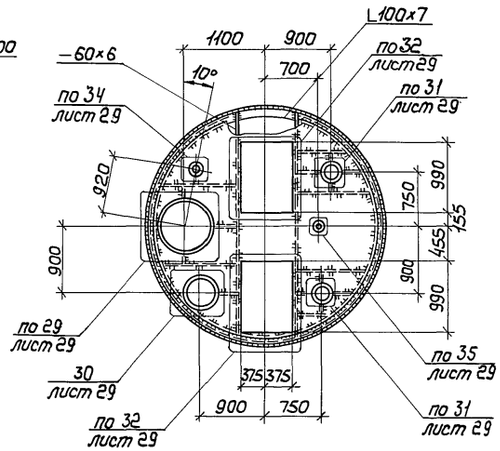

2 – 2

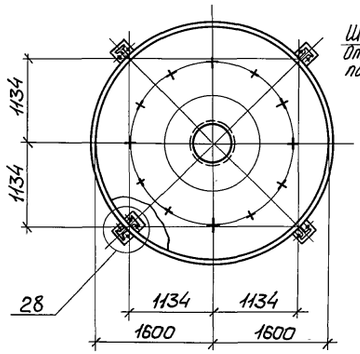

3 – 3

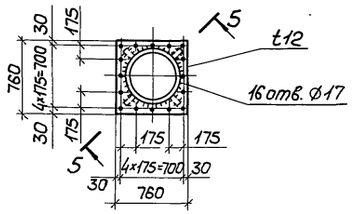

5 – 5
(повернуто)

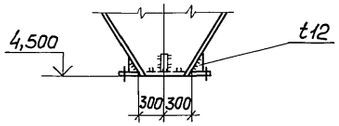

27

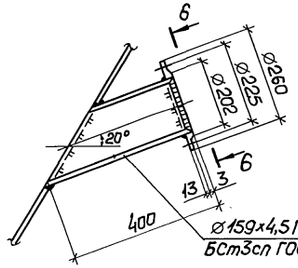

6 – 6
(повернуто)

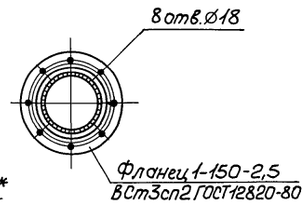

28

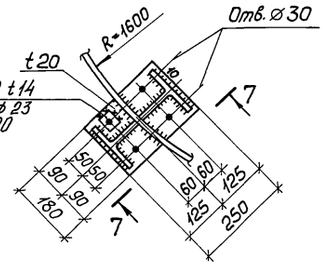

7 – 7
(повернуто)

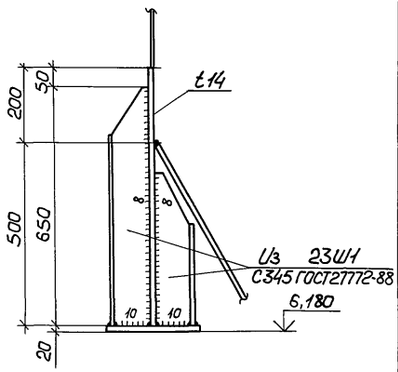

1. Схемы расположения отверстий для СБ1 ÷ СБ4 на отм. 21,600 приведены на листе 29.
2. Разрез 4-4 приведен на листе 31.
3. Материал стен и воронок силосных банок — сталь С245 ГОСТ 27772-88.

Привязан			
Инв.№			
Нач.отд.	Уханев		
Н.контр.	Орлик		
Гл.констр.	Орлик		
Гл.инж.пр.	Юсупов		
Рук.груп.	Седов		
Проверил	Юсупов		
Исполнил	Шевчук		

ТП 708-57.90КМ

Склад пылевидных строительных материалов прирельсовый силосного типа (мобильный) вместимостью 0,5 тыс.т

Силосный корпус

Стадия	Лист	Листов
Р	28	

Силосные банки СБ1 ÷ СБ2
Узлы 27; 28

Укрниипроектсталь-конструкция

Схема отверстий и элементов крыши силосов на отм. 21,600

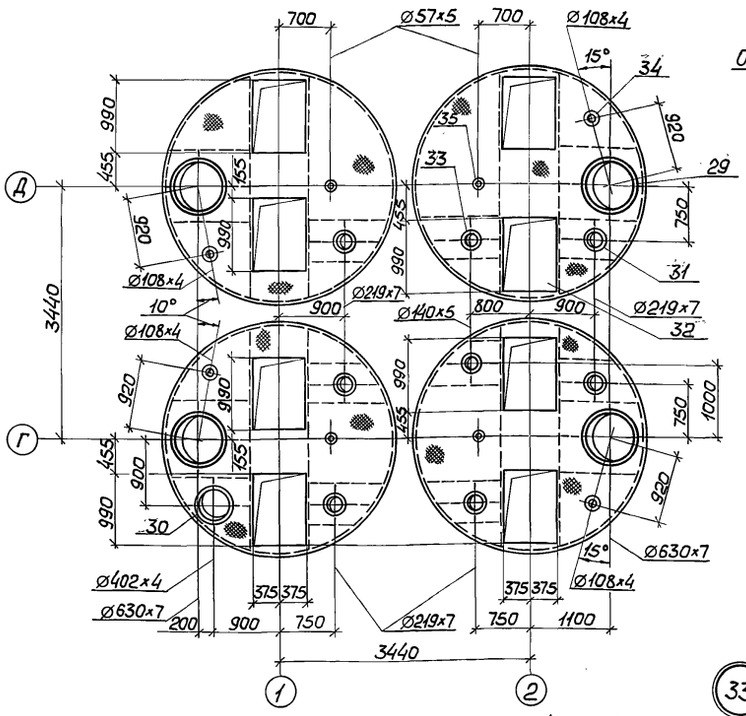

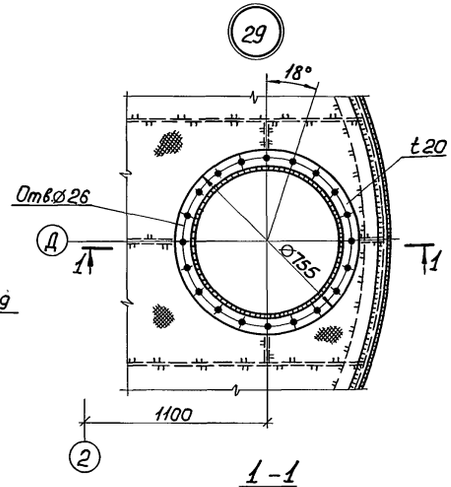

1 – 1

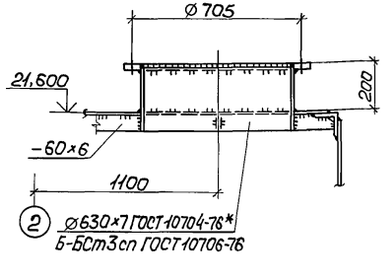

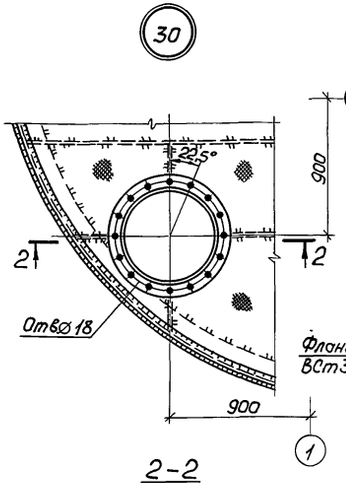

2 – 2

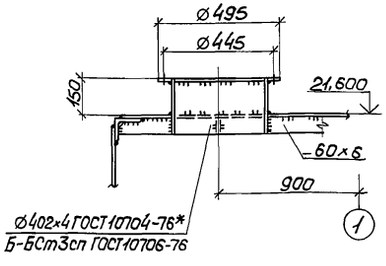

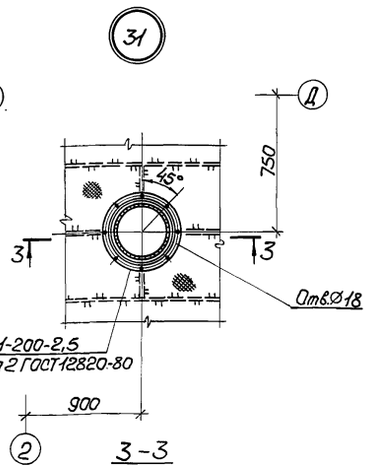

3 – 3

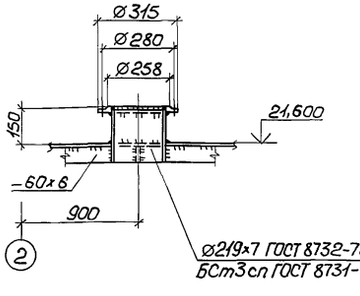

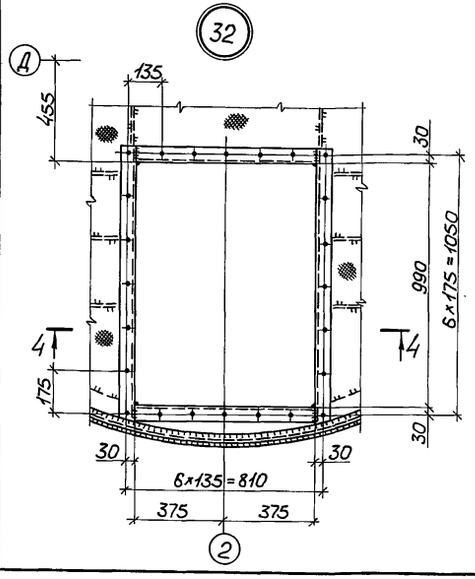

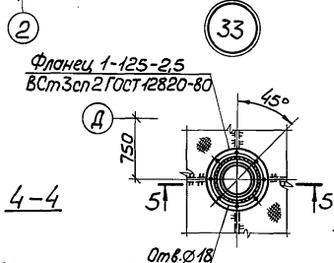

4 – 4

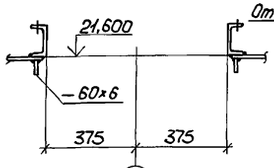

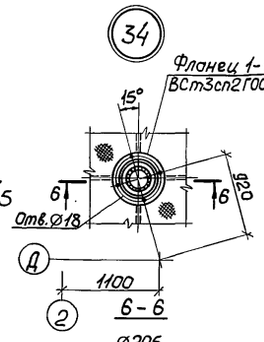

6 – 6

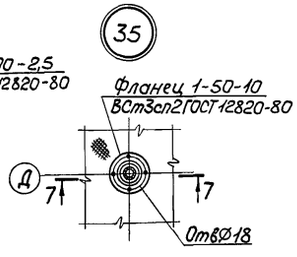

5 – 5

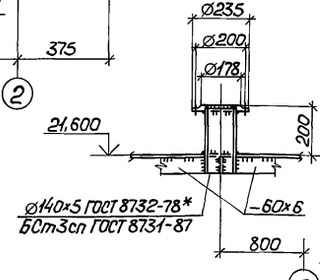

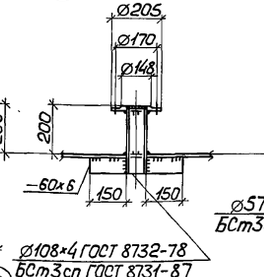

7 – 7

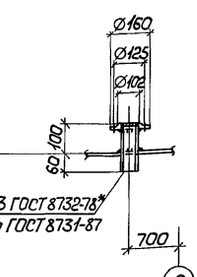

Силосные банки замаркированы на листе 25

Привязан

Инв.№

Нач.отд.	Уханев		
Н.контр.	Орлик		
Гл.констр.	Орлик		
Гл.инж.пр.	Юсупов		
Рук.гр.ул.	Седов		
Проверил	Юсупов		
Исполнил	Шевчук		

ТП 708-57.90КМ

Склад пылевидных строительных материалов прирельсовый силосного типа (мобильный) вместимостью 6,5 тыс.т

Силосный корпус

Стадия	Лист	Листов
Р	29	

Схема отверстий и элементов крыши силосов на отм. 21,600 Узлы 29÷35

Укрниипроектсталь-конструкция

Инв.№ подл. | Подпись и дата | Взам.инв.№

24533-03 31

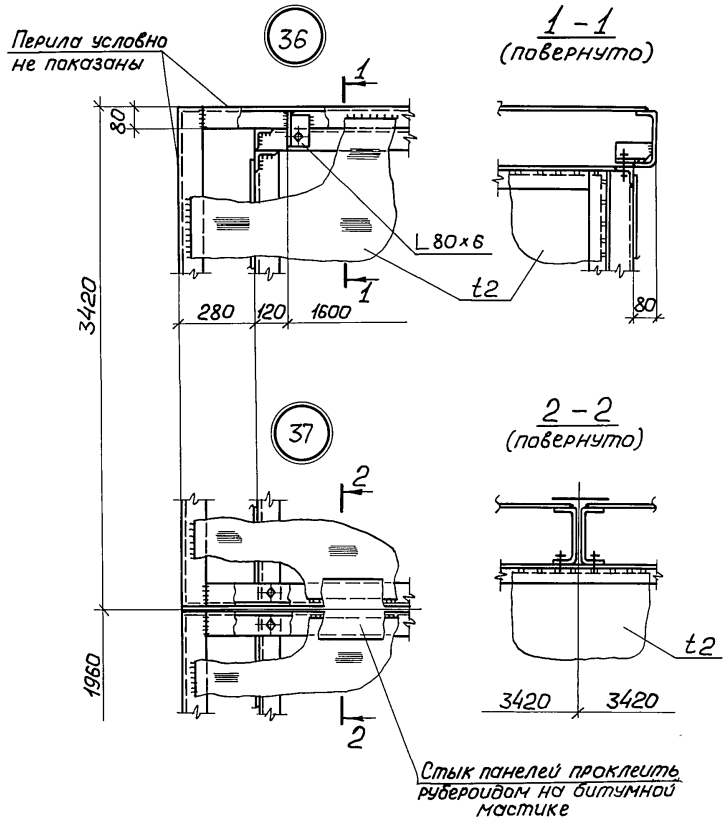

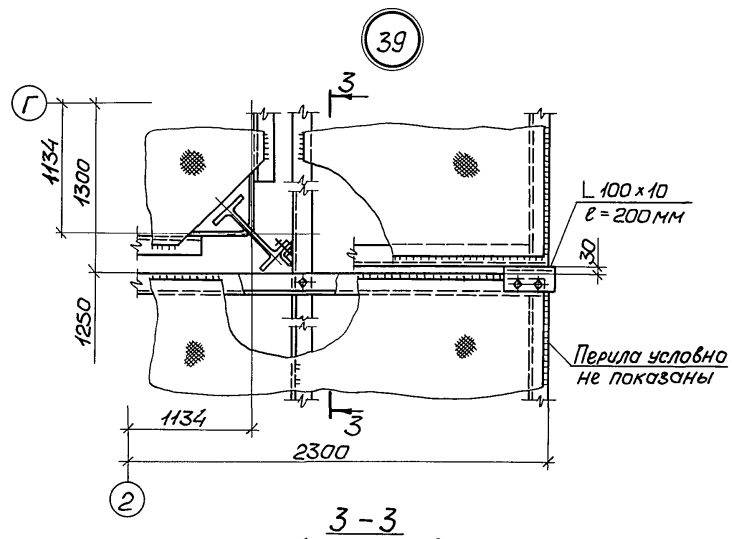

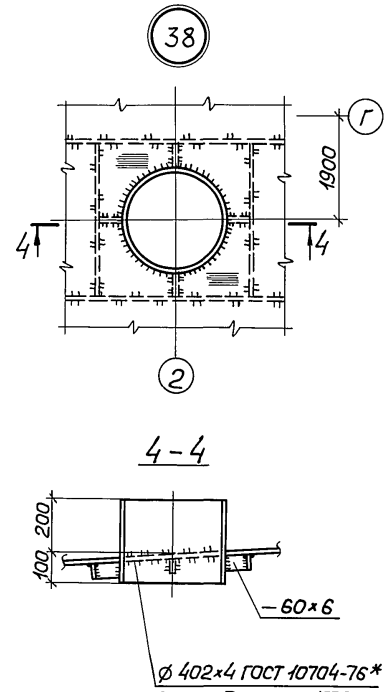

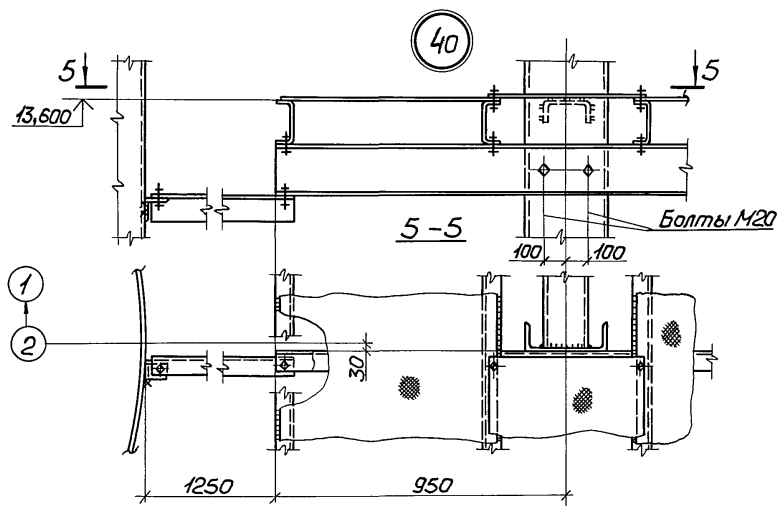

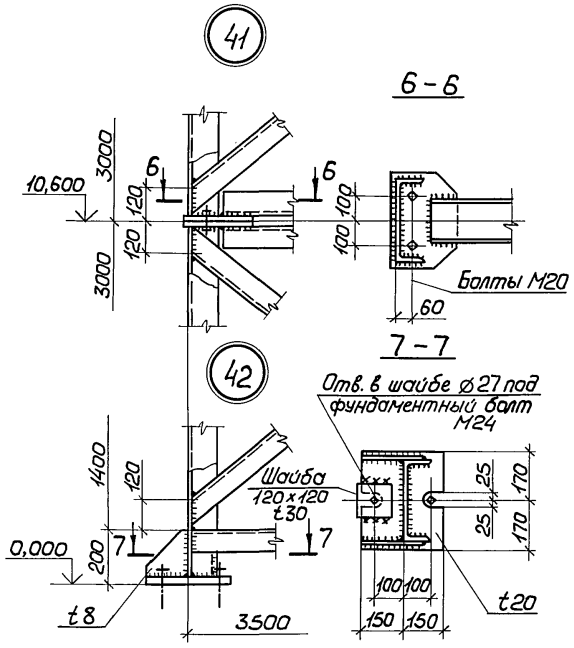

Узлы 36...39 замаркированы на листе 25, узлы 40...42 – на листе 26

Привязан			
Инв.№			
Нач.отд.	Уханев		
Н.контр.	Орлик		
Гл.констр.	Орлик		
Гл.инж.пр.	Юсупов		
Рук.груп.	Седов		
Проверил	Юсупов		
Исполнил	Петровский		

ТП 708-57.90КМ

Склад пылевидных строительных материалов прирельсовый силосного типа (мобильный) вместимостью 0,5 тыс.т

Силосный корпус

Стадия	Лист	Листов
Р	30	

Узлы 36 - 42

Укрниипроектсталь конструкция

Альбом 3

Типовой проект 708-57.90КМ

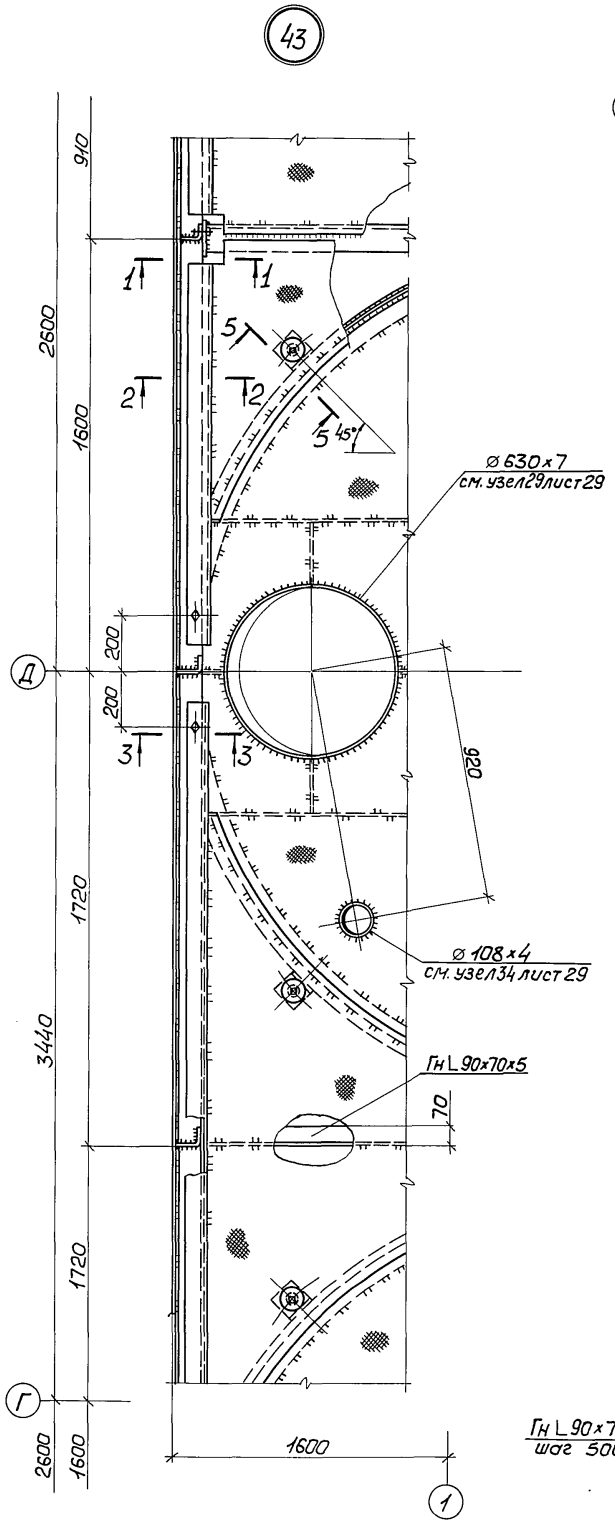

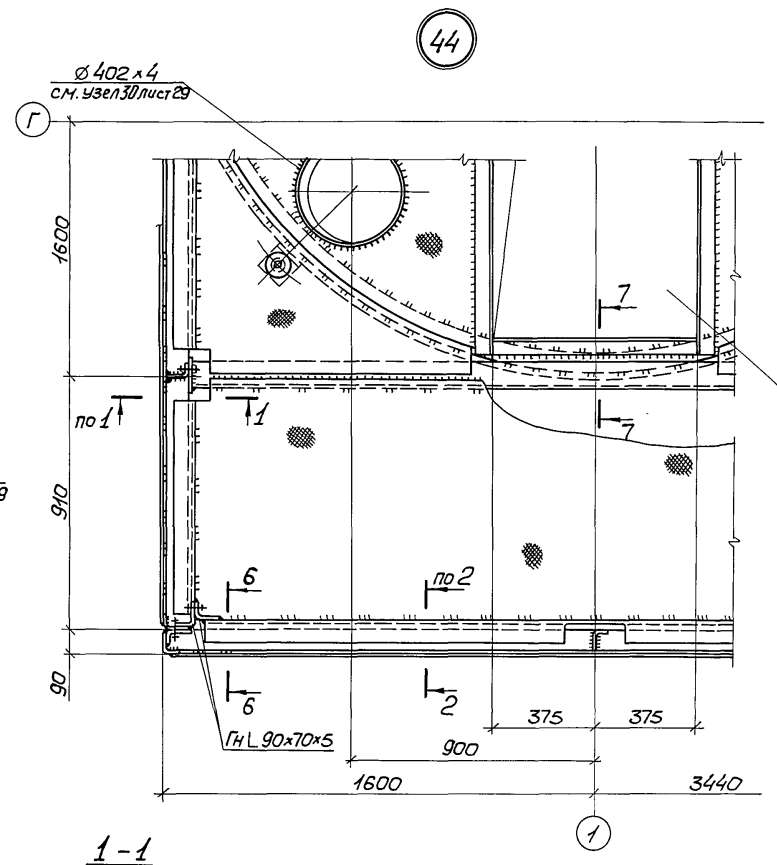

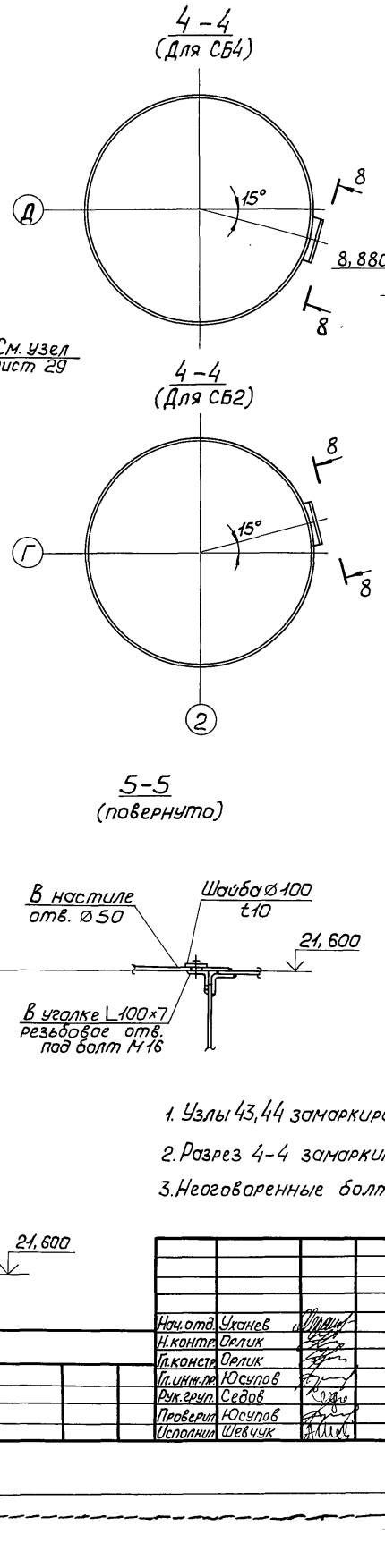

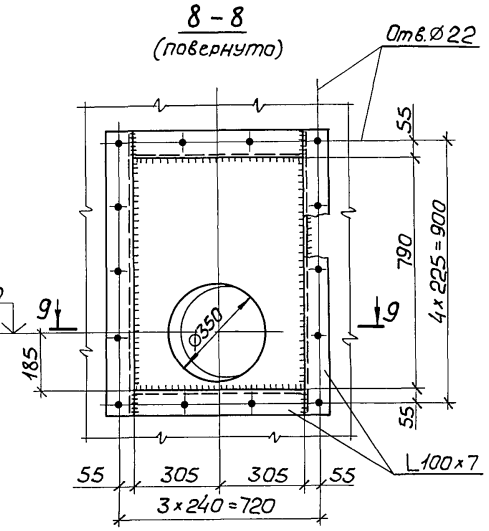

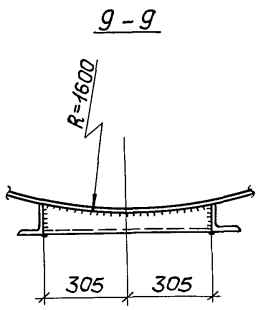

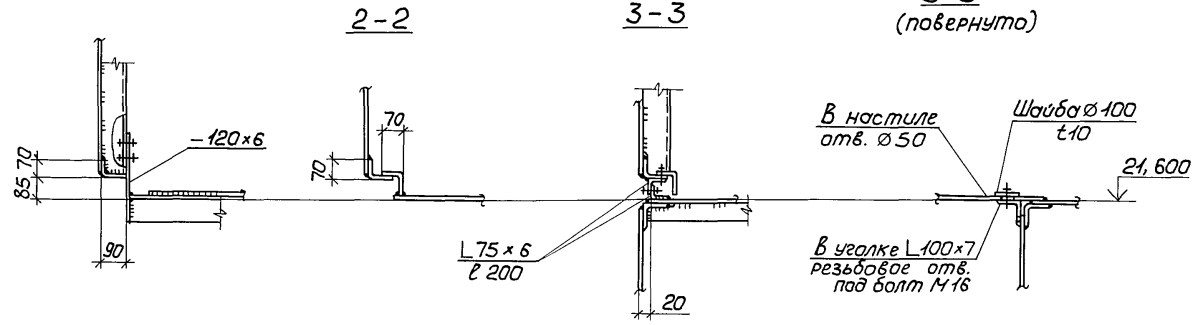

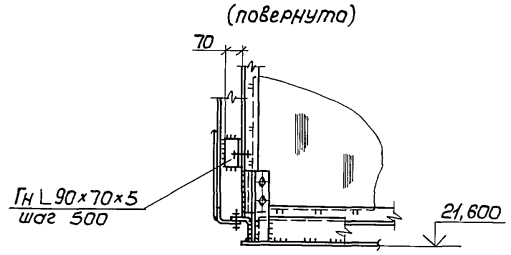

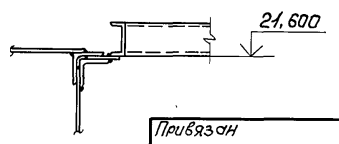

1. Узлы 43,44 замаркированы на листе 25.
2. Разрез 4-4 замаркирован на листе 28.
3. Неоговоренные болты М16.

Инв.№ подл. | Подпись и дата | Взам.инв.№

Привязан

Инв.№

Нач.отд.	Уханев	
Н.контр.	Орлик	
Гл.констр.	Орлик	
Гл.инж.пр.	Юсупов	
Рук.груп.	Седов	
Проверил	Юсупов	
Исполнил	Шевчук	

ТП 708-57.90КМ

Склад пылевидных строительных материалов прирельсовый силосного типа (мобильный) вместимостью 0,5 тыс.т

Силосный корпус	Стадия	Лист	Листов
	Р	31	
Разрез 4-4 Узлы 43,44	Укрниипроектсталь-конструкция		

Альбом 3

Типовой проект 708-57.90КМ

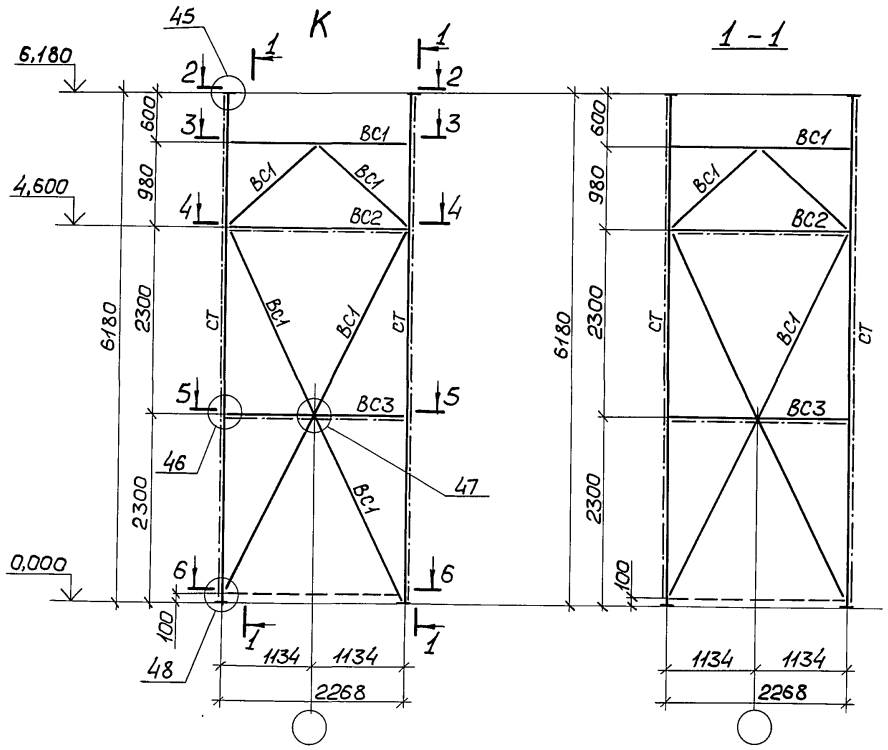

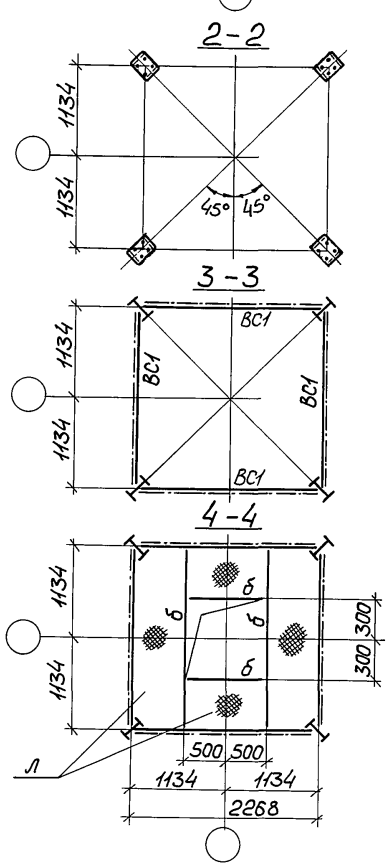

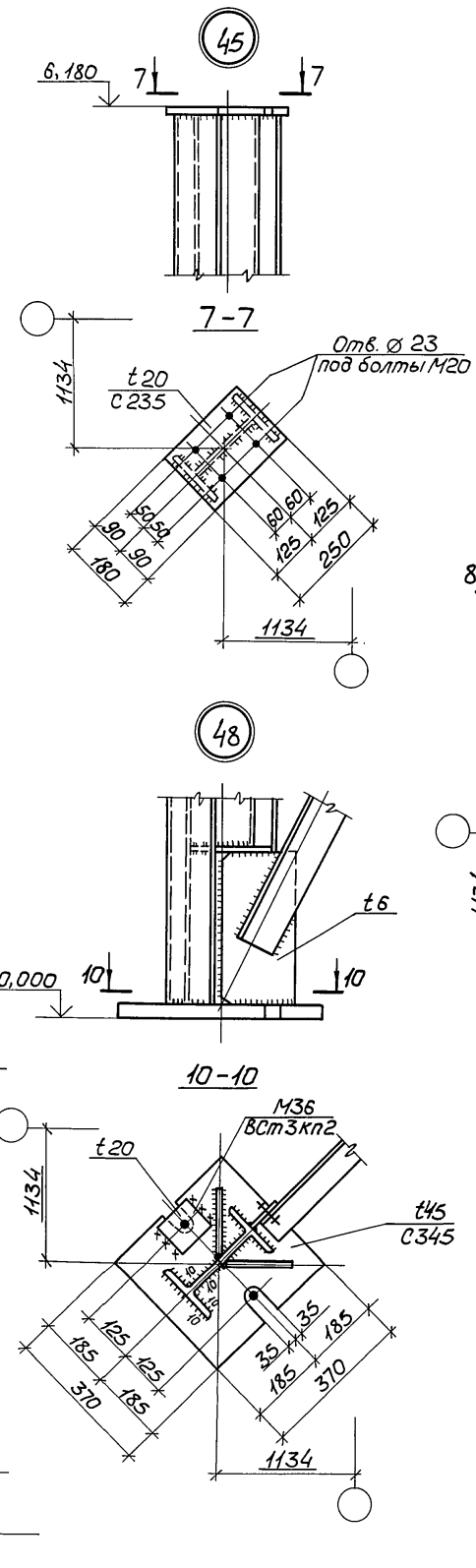

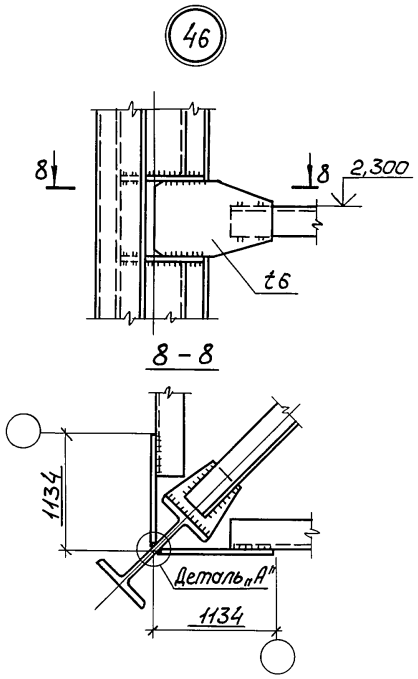

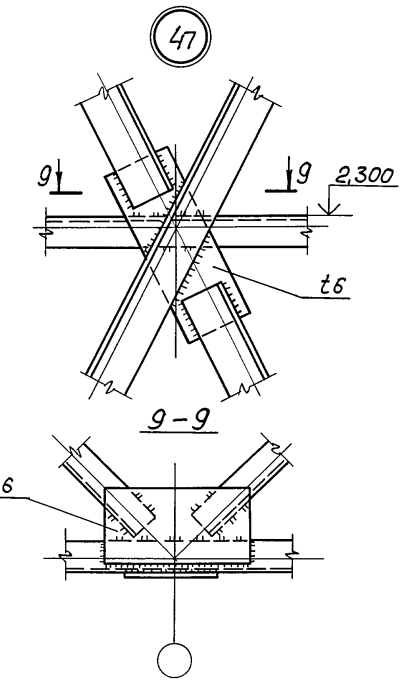

Ведомость элементов

Марка	Сечение			Усилие			Марка металла	Примечание
	Эскиз	Поз.	Состав	А, тс	N, тс	М, тс·м		
СТ	I		I 23 Ш1		125,0		С 45	
ВС1	L		Гн L 100×4				С235	
ВС2	C		Гн [120×60×4					
ВС3	L		Гн L 70×4					
ГС1	L		Гн L 70×4					
б	C		Гн [120×60×4					
л	—		-Рифл. t 5					

Элементы с неоговоренными усилиями крепить на 5,0 тс

Привязан

Инв. №

Нач.отд.	Уханев	
Н.контр.	Орлик	
Гл.констр.	Орлик	
Гл.инж.пр.	Юсупов	
Рук.гр.уп.	Седов	
Проверил	Юсупов	
Исполнил	Шевчук	

ТП 708-57.90КМ

Склад пылевидных строительных материалов прирельсовый силосного типа (мобильный) вместимостью 0,5 тыс.т

Силосный корпус

Стадия	Лист	Листов
Р	32	

Колонна „К" Узлы 45...49

Укрниипроектстальконструкция

Инв.№ подл. | Подпись и дата | Взам.инв.№

Альбом 3

Типовой проект 708-57.90КМ

Схемы расположения металлоконструкций на:
отм. 0,000 отм. 2,600

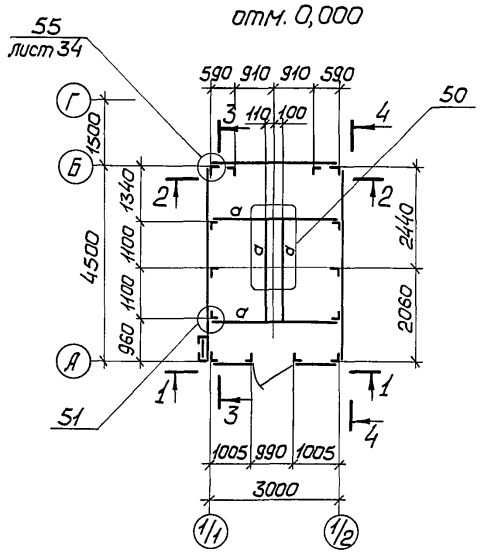

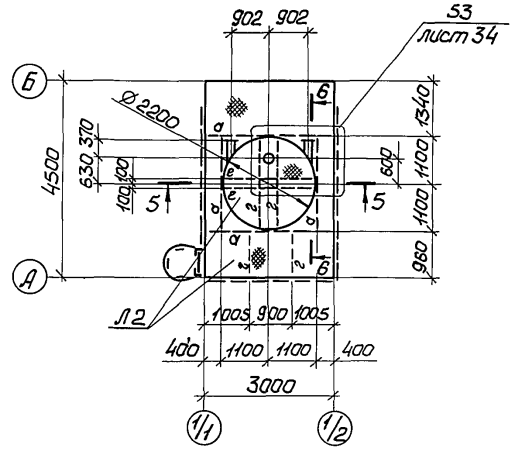

5 – 5

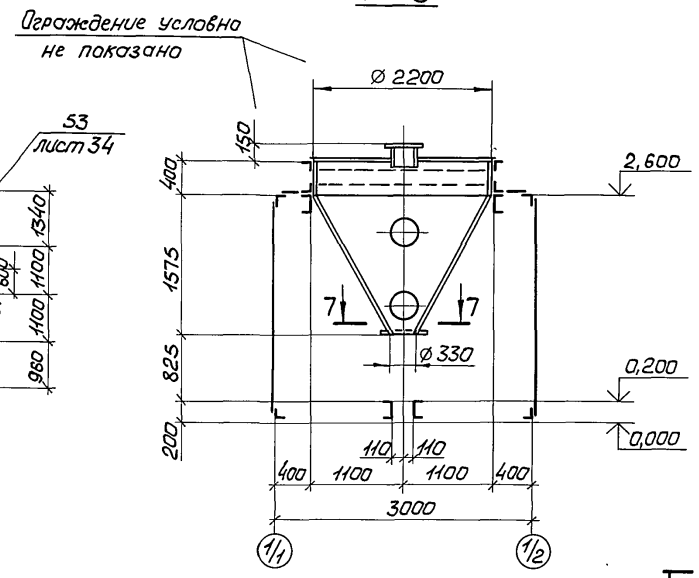

1 – 1

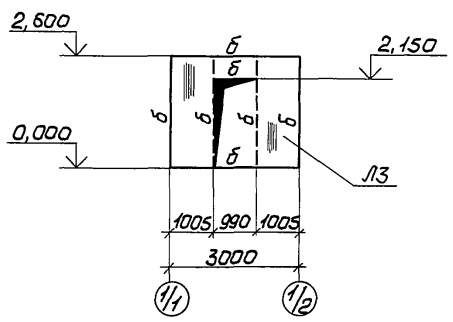

3 – 3
(повернуто)

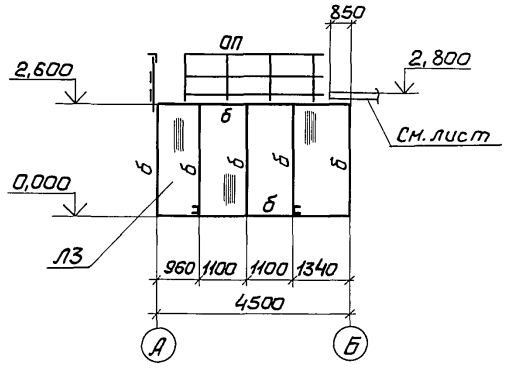

6 – 6
(повернуто)

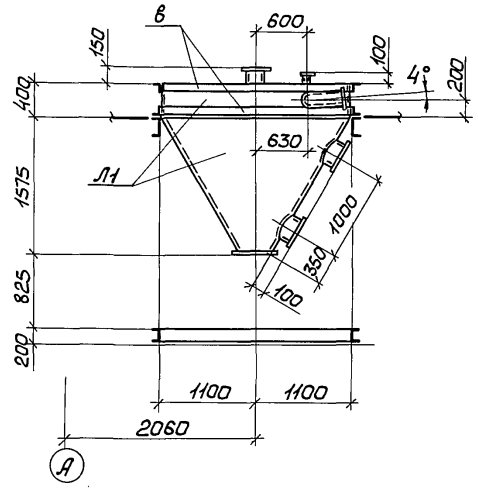

8 – 8

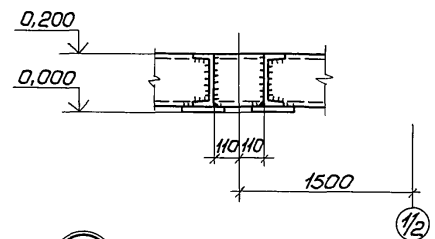

9 – 9

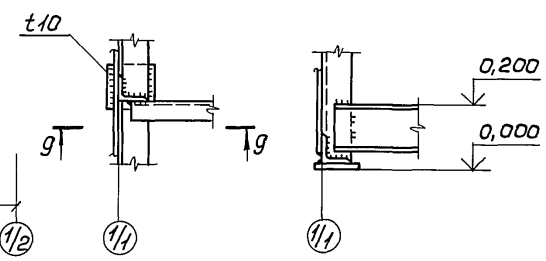

2 – 2

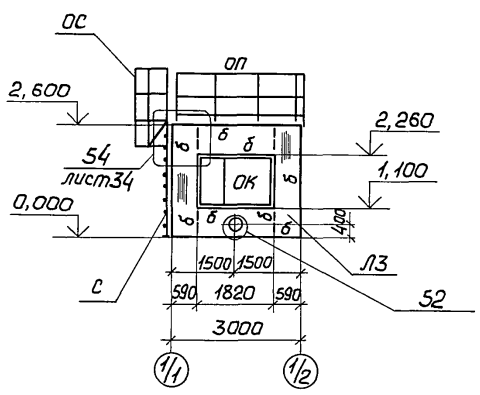

4 – 4
(повернуто)

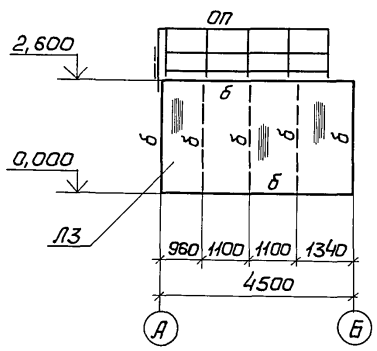

7 – 7

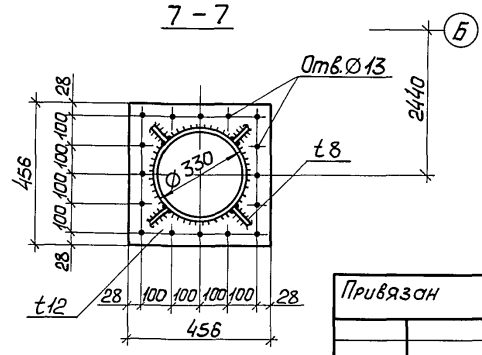

52

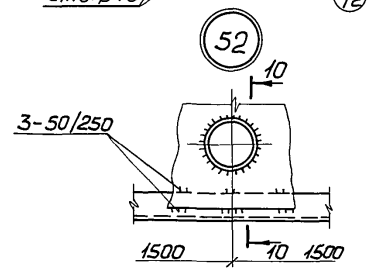

10 – 10

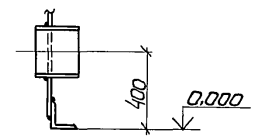

Все элементы крепить на усилие 5,0 т

Ведомость элементов

Марка	Сечение: Эскиз	Поз.	Состав	Усилие: А, тс	N, тс	M, тс·м	Марка металла	Примечание
а	[		[18				С 235	
б	L		L100×7					
в	L		L80×6					
г	—		— 60×6					
Л1	—		t6					
Л2	—		— Риф. t5					
Л3	—		t2					
ОК	сложный		См. серию 1.436.3-21, в.0 ОГД 18.12-1					1 шт
ОП			См. серию 1.450.3-6, в.0-1 – 4НИ					3 шт
С			— " — – 6НИ					1 шт
ОС			— " —					1 шт

Привязан	Нач. отд.	Уханев	
	Н. контр.	Орлик	
	Гл. констр.	Орлик	
	Гл. инж. пр.	Юсупов	
	Рук. груп.	Седов	
	Проверил	Юсупов	
Инв. №	Исполнил	Петровский	

ТП 708-57.90 КМ

Склад пылевидных строительных материалов прирельсовый силосного типа (мобильный) вместимостью 0,5 тыс.т

Насасная

Стадия	Лист	Листов
Р	33	

Схемы расположения ограждающих конструкций на отм. 0,200 и 2,600. Узлы 50...52

Укрниипроектсталь-конструкция

Инв. № подл. | Подпись и дата | Взам. инв. №

24533-03 35

Альбом 3

Типовой проект 708-57.90КМ

Инв.№ подл. | Подпись и дата | Взам.инв.№

53

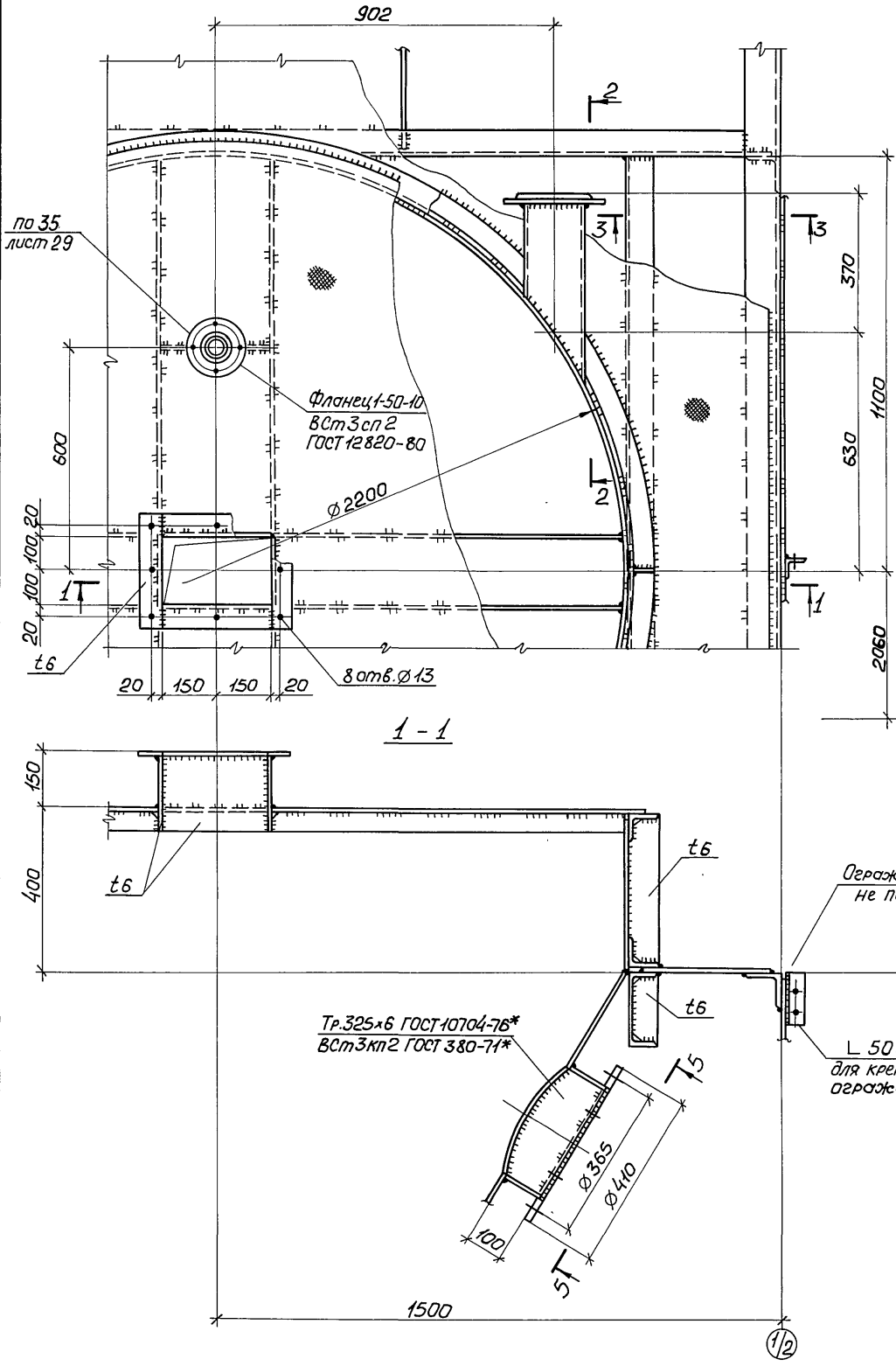

2 - 2
(повернуто)

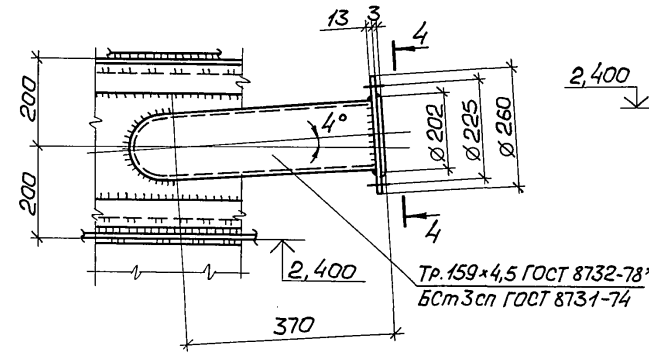

4 - 4
(повернуто)

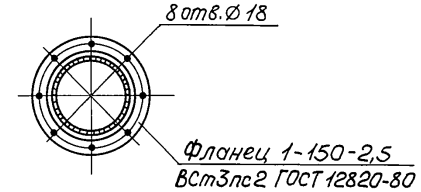

3 - 3

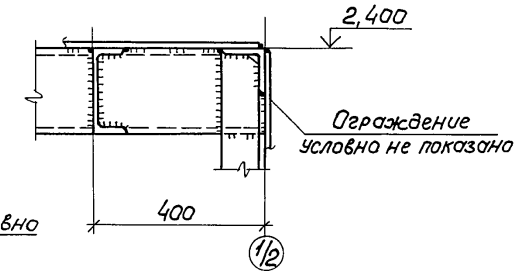

5 - 5
(повернуто)

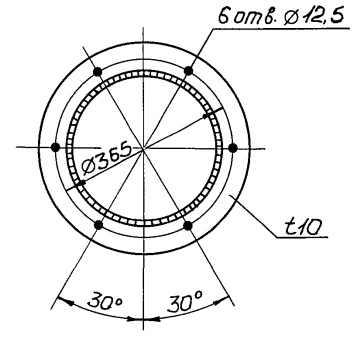

54

6 - 6

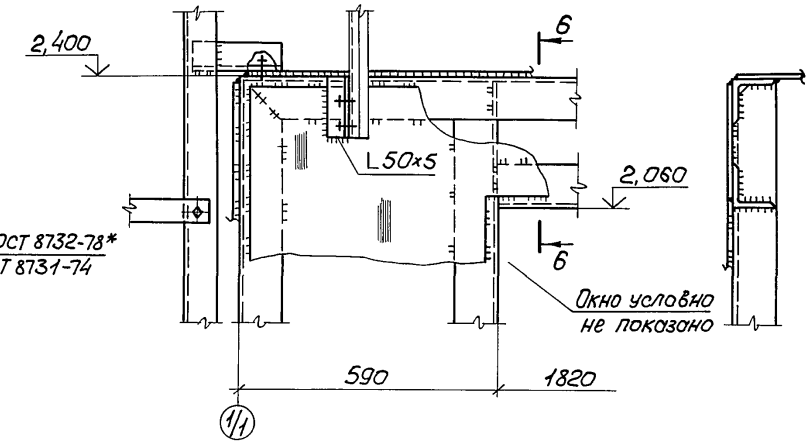

55

7 - 7

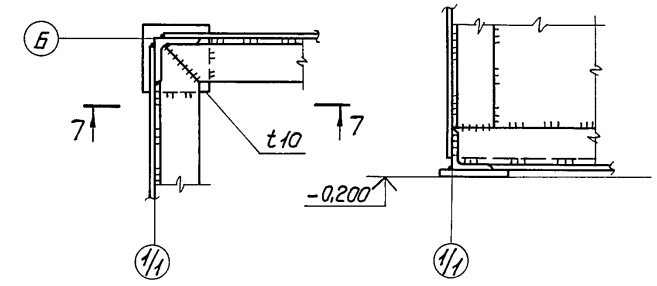

Узлы замаркированы на листе 33

Привязан			
Инв.№			
			ТП 708-57.90 КМ
			Склад пылевидных строительных материалов прирельсовый силосного типа (мобильный) вместимостью 0,5 тыс.т
Нач.отд.	Уханев		Насосная — Стадия: Р; Лист: 34; Листов:
Н.контр.	Орлик		
Гл.констр.	Орлик		
Гл.инж.пр.	Юсупов		
Рук.груп.	Седов		Узлы 53÷55 — Укрниипроектсталь-конструкция
Проверил	Шевчук		
Исполнил	Петровский		

Альбом 3

Типовой проект 708-57.90КМ

Схема расположения конструкций ограждения и рам оборудования на отм. 0,000

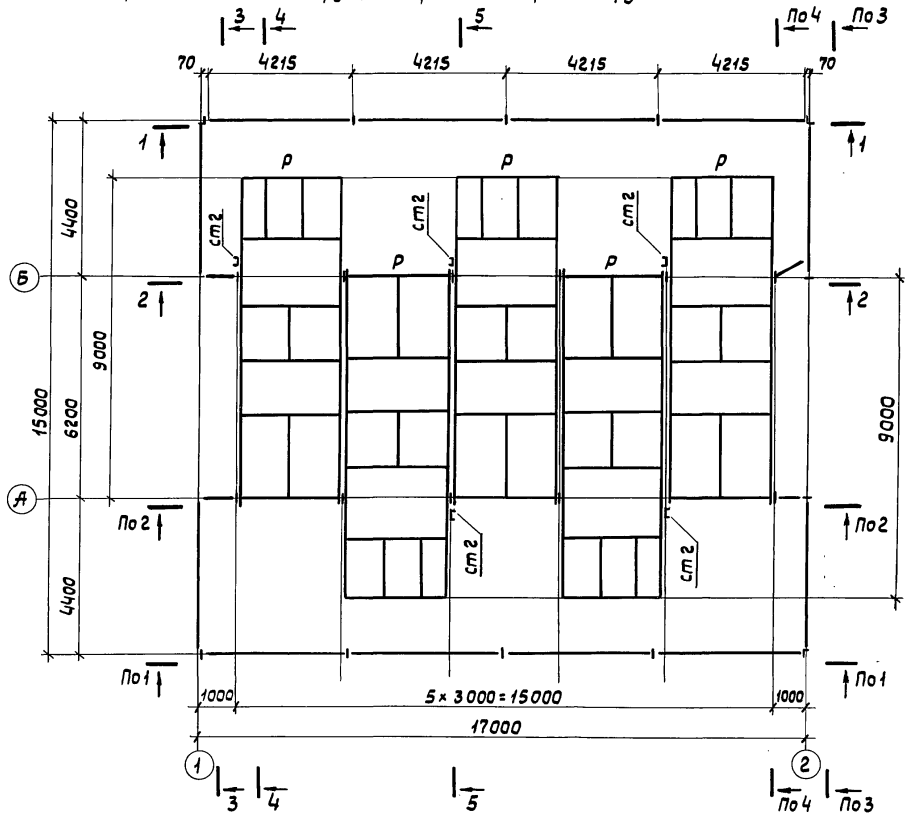

1–1

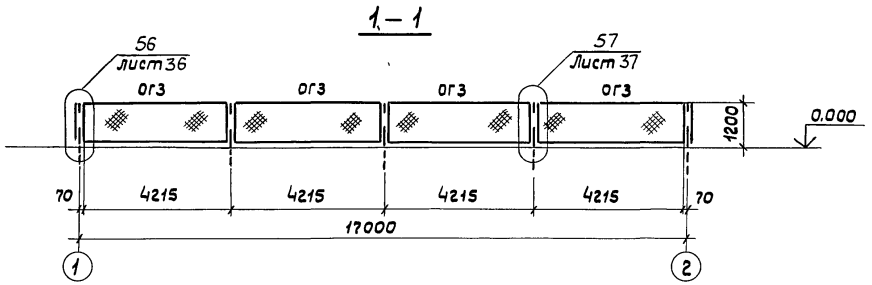

2–2

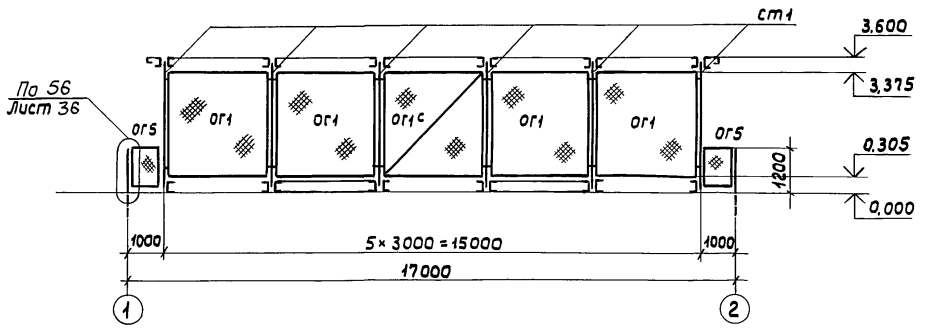

3–3
(повернута)

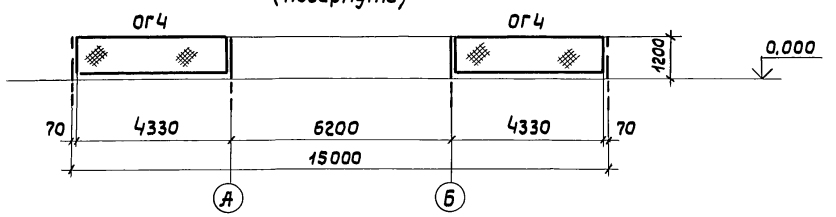

Схема расположения плит покрытия

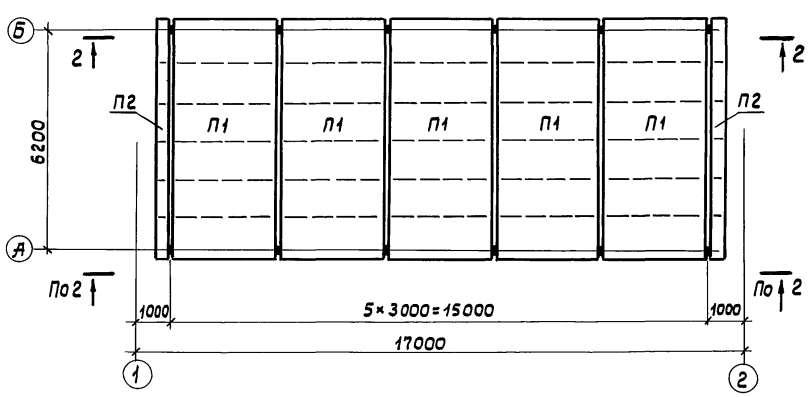

Разрезы 4-4, 5-5 и ведомость элементов приведены на листе 36

Привязан

Инв. №

Нач.отд.	Уханев		
Н.контр.	Орлик		
Гл.констр.	Орлик		
Гл.инж.пр.	Юсупов		
Рук.груп.	Седов		
Проверил	Юсупов		
Исполнил	Петровский		

ТП 708-57.90 КМ

Склад пылевидных строительных материалов прирельсовый силосного типа (мобильный) вместимостью 0,5тыс.т

Компрессорная

Стадия	Лист	Листов
Р	35	

Схемы расположения конструкций ограждения, рам и плит покрытия

Укрниипроектсталь-конструкция

Инв.№ подл. | Подпись и дата | Взам. инв.№

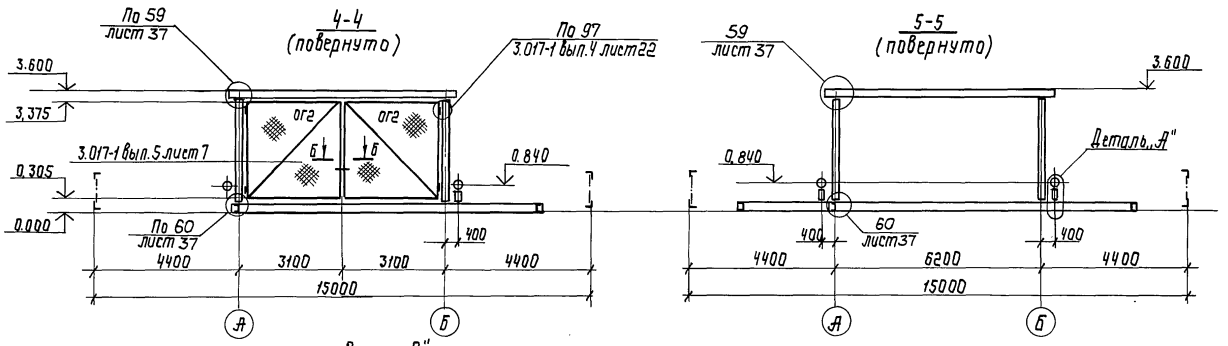

Рама „Р"

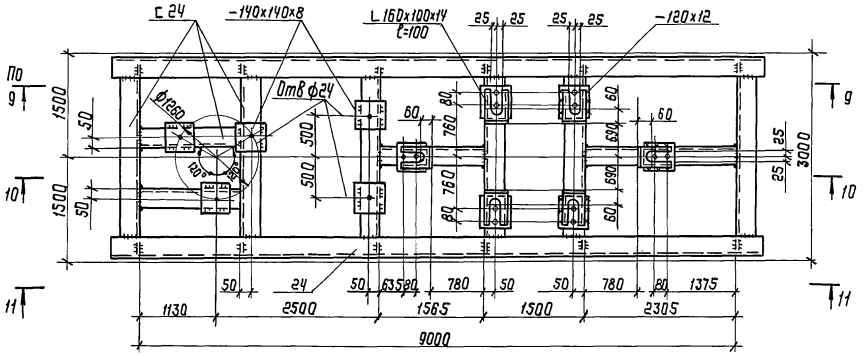

7-7

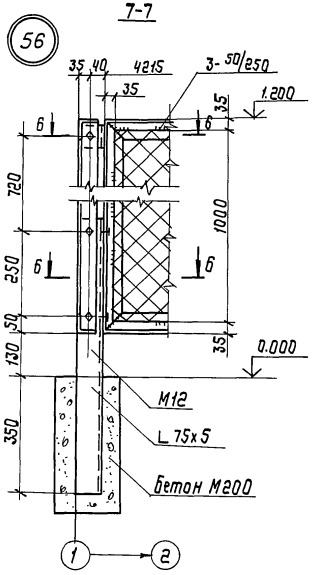

9-9

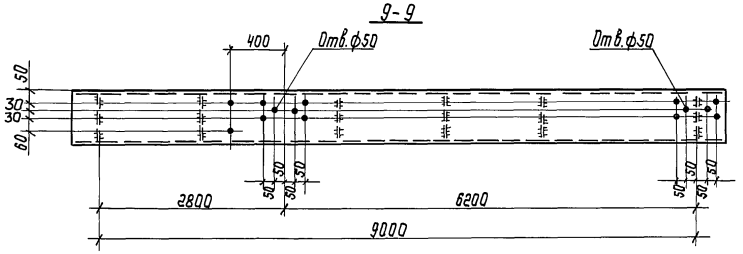

10-10

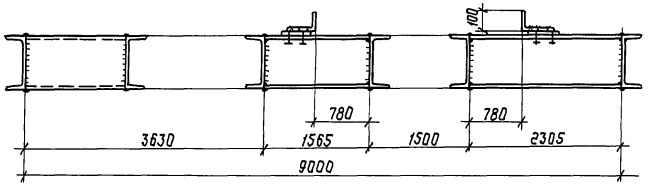

6-6

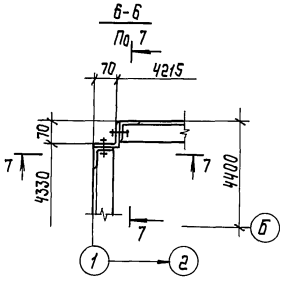

Деталь „А"

8-8

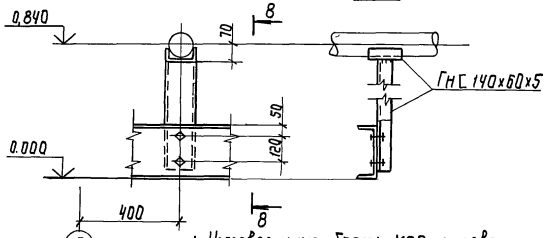

Ведомость элементов

Марка	Сечение: Эскиз	Поз	Состав	Усилие: N, тс	M, тсм	Марка металла	Примечание
Р	См. настоящий чертеж						
П1		1	Гн.С 160х50х4			С 235 ГОСТ 27772-88	
		2	Гн.L 80х63х4				Через 1150 см. узел
		3	-t2				
П2		1	Гн.С 160х50х4				
		2	Гн.L 80х63х4				
		3	-t2				
		4	— 60х5				Через 1150
ОГ1 ОГ1с ОГ2		1	L 63х4				
		2	Сетка 80-40-0				
		3	• ф6				
		4	L 63х4				Только для ОГ1с и ОГ2
ОГ3 ОГ4		1	L 63х4				
		2	Сетка 35-20-0				
		3	• ф6				
ОГ5		1	L 63х4				
		2	Сетка 35-20-0				
		3	• ф6				
Ст1		1	2 Гн.С 160х50х4				
		2	— 100х8				Через 600
Ст2			Гн.С 140х60х5				

1. Неоговоренные болты М20, неоговоренные отверстия ф22.
2. Разрезы 4-4, 5-5 и узел 56 замаркированы на листе 35.
3. Все элементы крепить на 3,0 т.с.

Привязан

Инв.№

Начальник	Уханев	
Н.контр.	Орлик	
Гл.констр.	Орлик	
Гл.инж.пр.	Юсупов	
Рук.груп.	Седов	
Проверил	Юсупов	
Исполнил	Седов	

ТП 708-57.90 КМ

Склад пылевидных строительных материалов прицельный бункерный типа СП для автомобилей строительства (мобильный) вместимостью 45 т

Компрессорная

Стадия: Р | Лист: 36 | Листов:

Разрезы 4-4; 5-5
Рама „Р" Узел 56

Укрниипроектсталь конструкция

Альбом 3

Типовой проект 708-57.90КМ

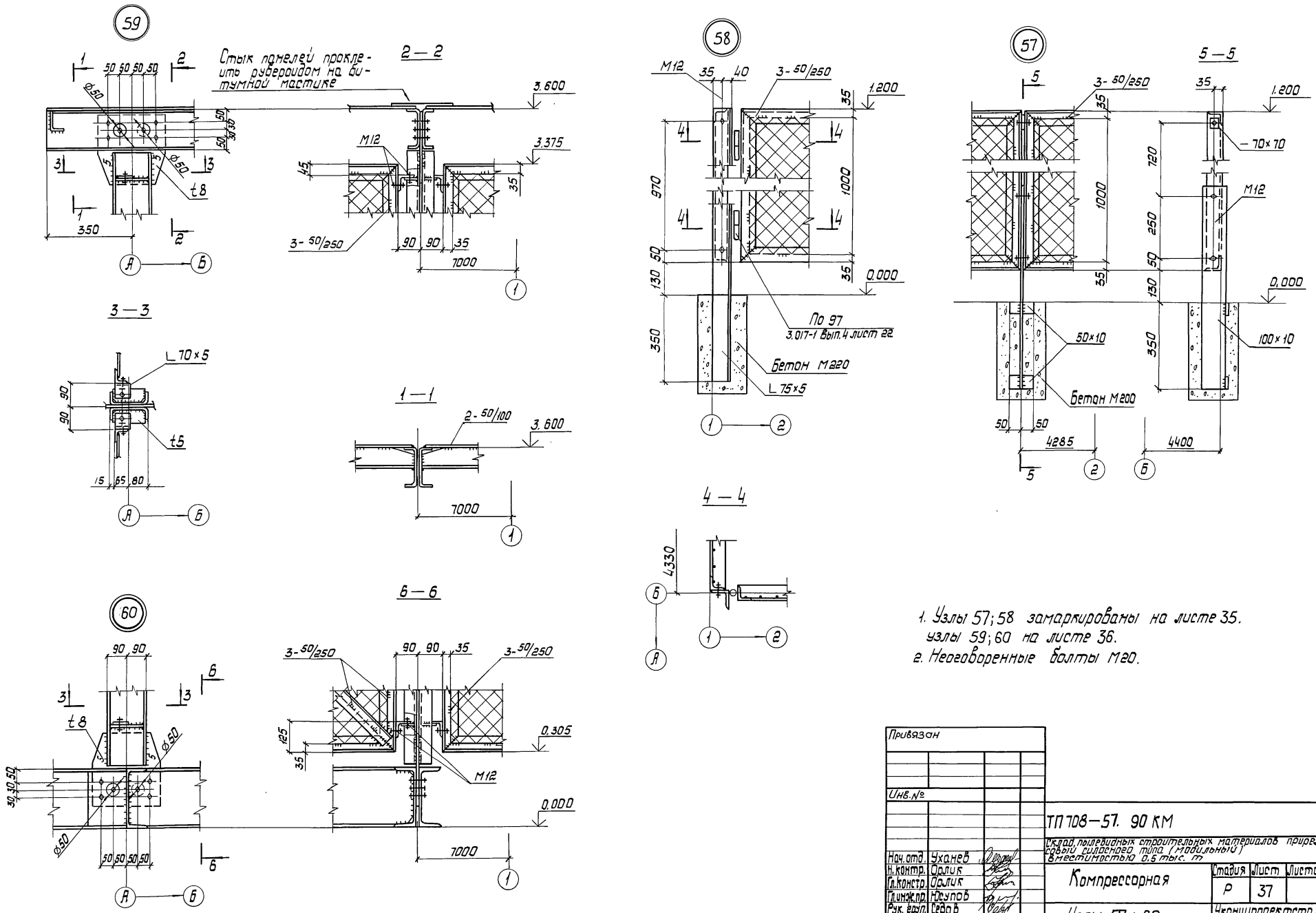

1. Узлы 57; 58 замаркированы на листе 35.
узлы 59; 60 на листе 36.
2. Неоговоренные болты М20.

Привязан			
Инв.№			
Нач.отд.	Уханев		
Н.контр.	Орлик		
Гл.констр.	Орлик		
Гл.инж.пр.	Юсупов		
Рук.груп.	Седов		
Проверил	Юсупов		
Исполнил	Петровский		

ТП 708—57. 90 КМ

Склад пылевидных строительных материалов прирельсовый силосного типа (модильный) вместимостью 0.5 тыс. т

Компрессорная

Стадия	Лист	Листов
Р	37	

Узлы 57 ÷ 60

Укрниипроектсталь-конструкция

Инв.№ подл. | Подпись и дата | Взам.инв.№

24533-03 39

Альбом 3

Типовой проект 708-57.90КМ

1-1

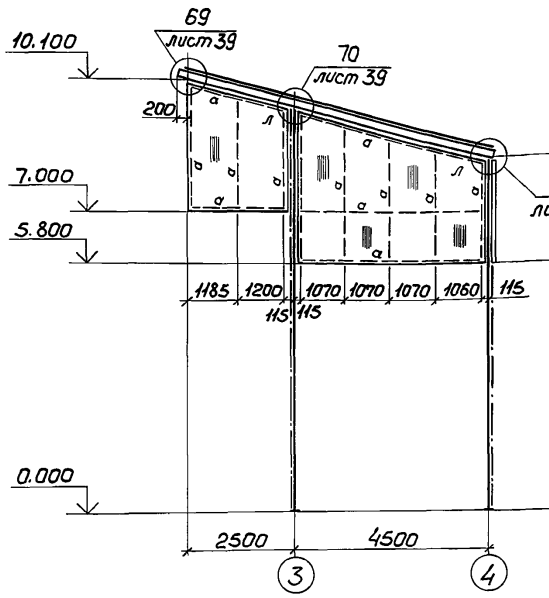

2-2 (повернуто)

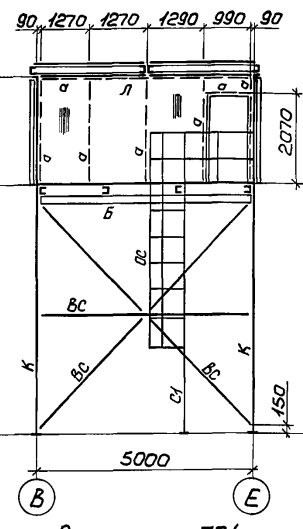

3-3 (повернуто)

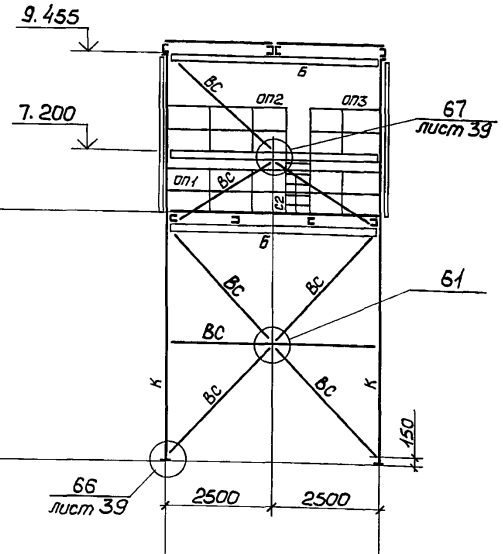

Схема расположения щитов на отм. 5.800

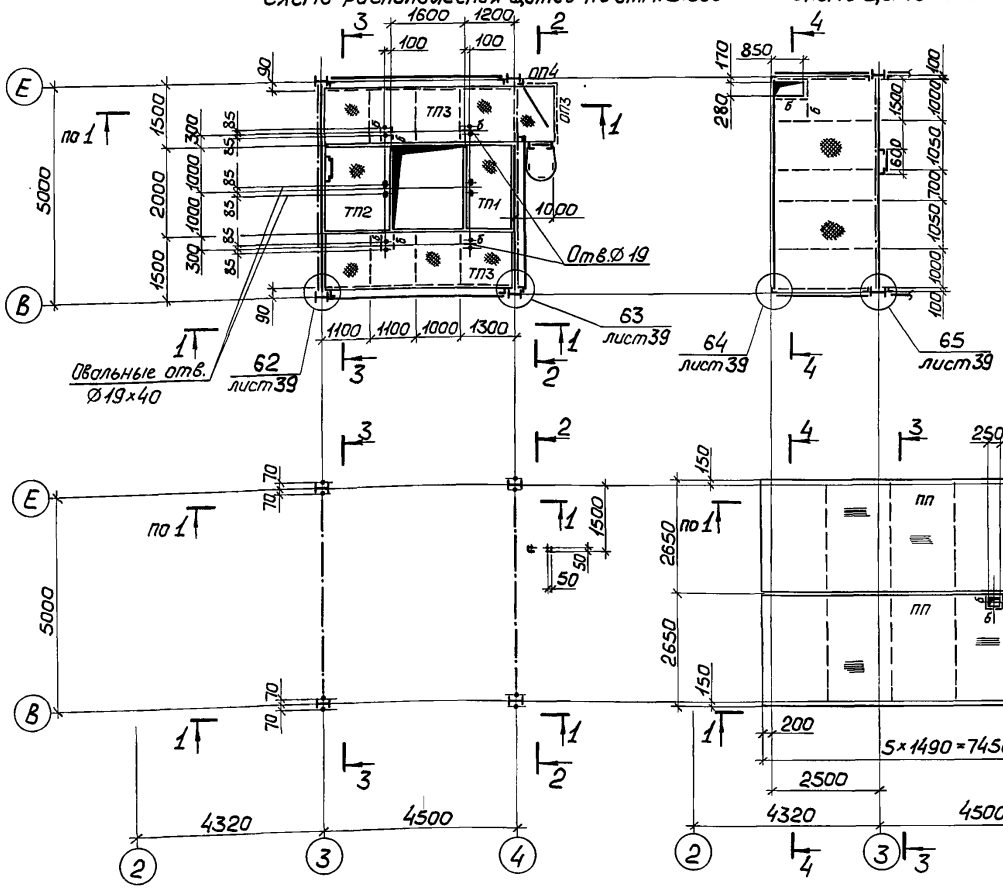

Схема щита ТП4

4-4 (повернуто)

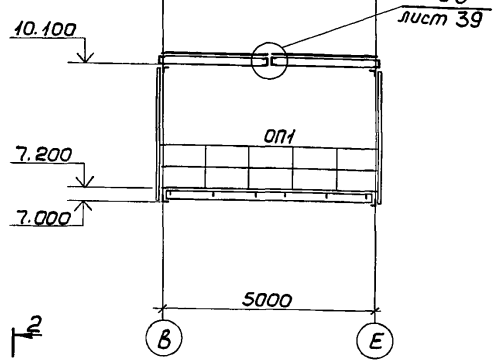

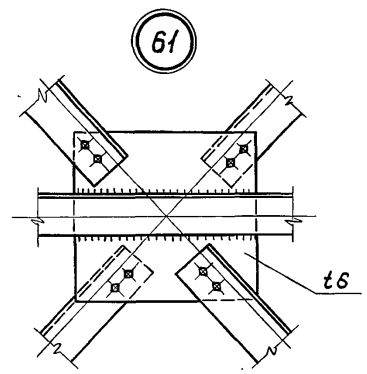

Ведомость элементов

Марка	Сечение: эскиз	поз.	состав	Усилие: A, тс	N, тс	M, тс·м	Марка металла	Примечание
К	I		I 23Ш1		10,0		С 235	
ВС	L		Гн L 100×4					
Б	I		I 23Б1					
ТП1; ТП2		1	Гн [180×80×5					
		2	–Рифл. t5					
ТП3		1	Гн [180×80×5					
		2	–60×6					
		3	–Рифл. t5					
ТП4		1	Гн [180×80×5					
		2	Гн L 80×63×4					
		3	–Рифл. t5					
ПП		1	Гн [180×80×5					
		2	Гн L 80×63×4					
		3	t2					
а	L		Гн L 90×70×5					
б	–		–60×6					
л	–		t2					
ОП1	См. серию 1.450.3-6 в. 0-1		СЛГ; из ЭППГ-54; из ЭСПГ-54; из ЭБПГ-54					1 шт
ОП2; ОП3; ОП4			СЛГ; ЭППХ-30; ЭППХ-15; ЭППХ-9; ЭСПХ-30; ЭСПХ-15; ЭСПХ-9; ЭБПХ-30; ЭБПХ-15; ЭБПХ-9					2 шт 1 шт
С1			СХ-70					1 шт
С2			из СХ-28					1 шт
ОС			ОГС-48.4					1 шт

Элементы с неоговоренными усилиями крепить на 5,0 тс

Привязан

Инв. №

Взам. инв. №

Подпись и дата

Инв. № подл.

Нач. отд.	Уханев		
Н. контр.	Орлик		
Гл. констр.	Орлик		
Гл. инж. пр.	Юсупов		
Рук. груп.	Седов		
Проверил	Юсупов		
Исполнил	Петровский		

ТП 708-57.90КМ

Склад пылевидных строительных материалов прирельсовый силосного типа (мобильный) вместимостью 0,5 тыс. т

Устройство для загрузки автоцементовозов

Стадия	Лист	Листов
Р	38	

Схемы расположения плит покрытия, стоек и щитов на отм. 0.000; 5.800 и 7.200. Узел 61

Укрниипроектсталь-конструкция

Альбом 3

Типовой проект 708-57.90КМ

Инв.№ подл. | Подпись и дата | Взам. инв.№

62

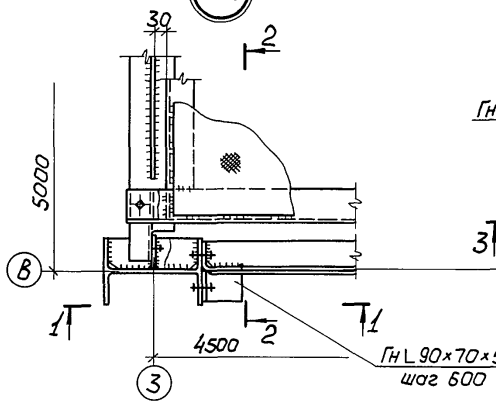

1 - 1

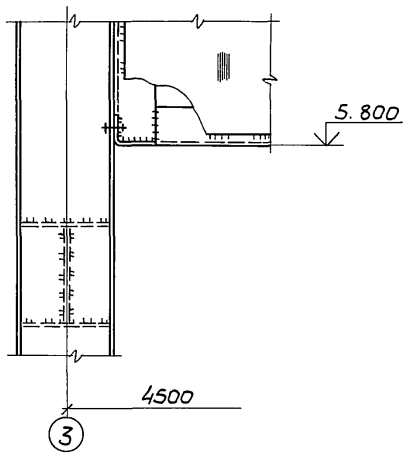

2 - 2
(повернуто)

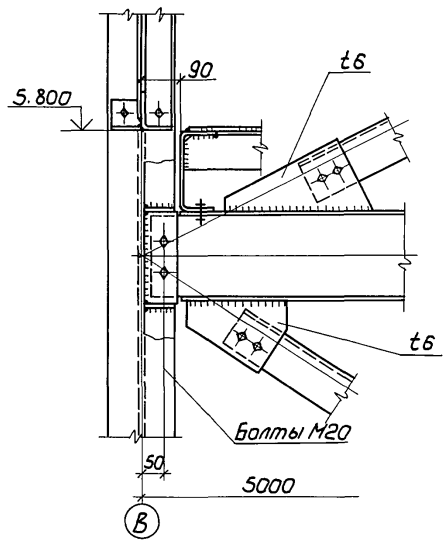

63

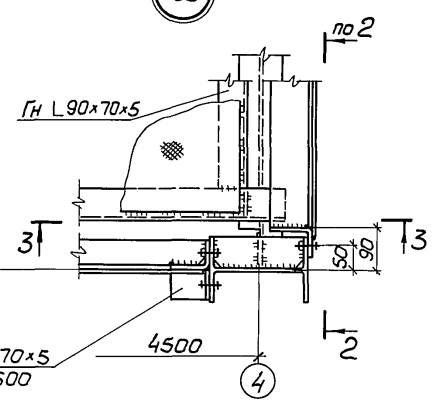

3 - 3

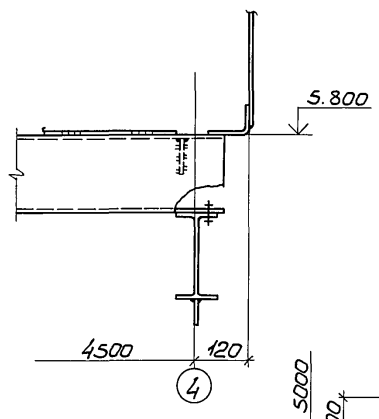

64

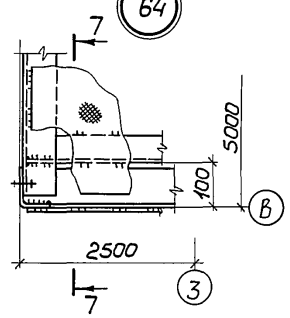

7 - 7
(повернуто)

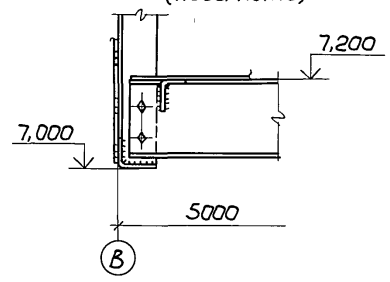

69

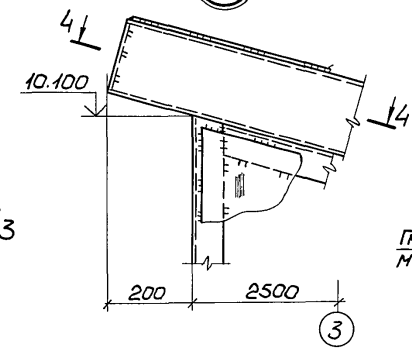

4 - 4

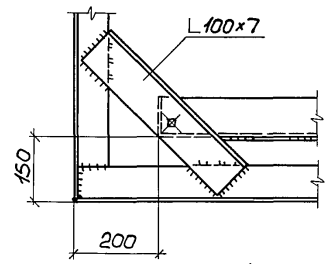

65

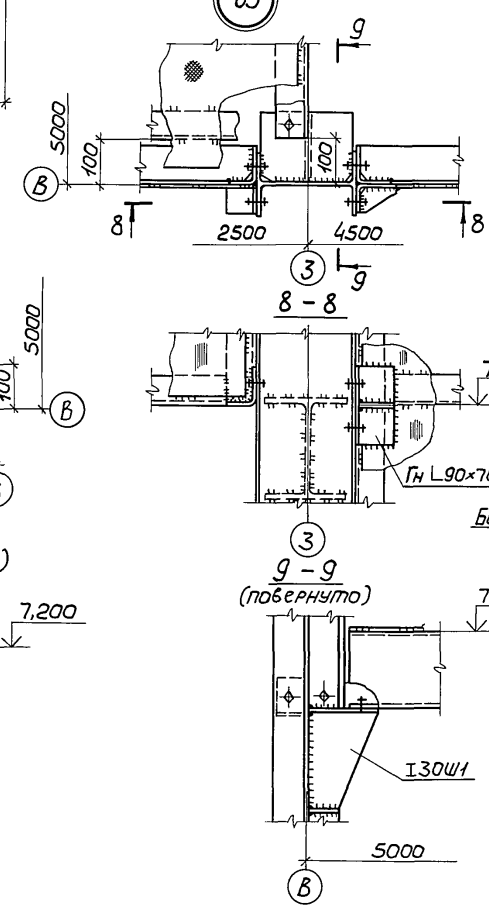

8 - 8

9 - 9
(повернуто)

70

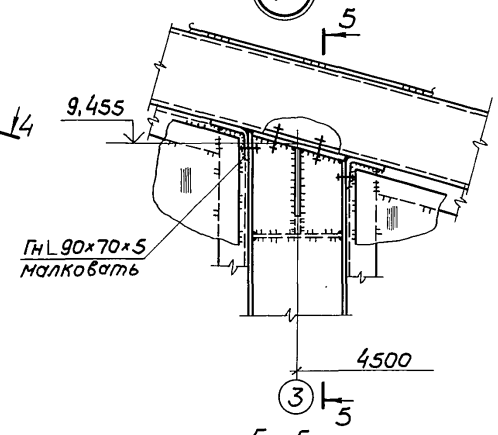

5 - 5

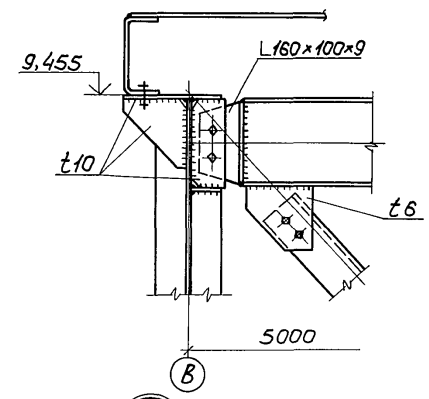

66

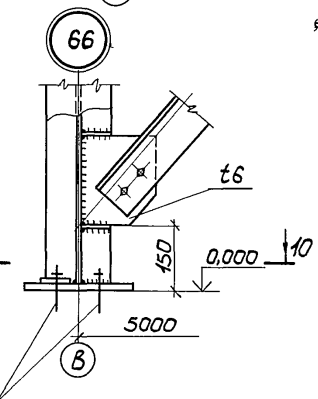

10 - 10

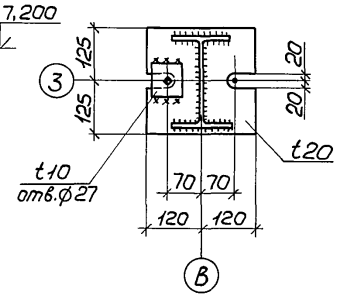

71

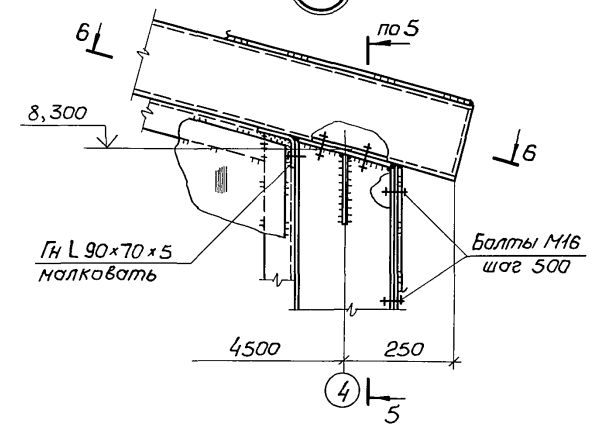

6 - 6

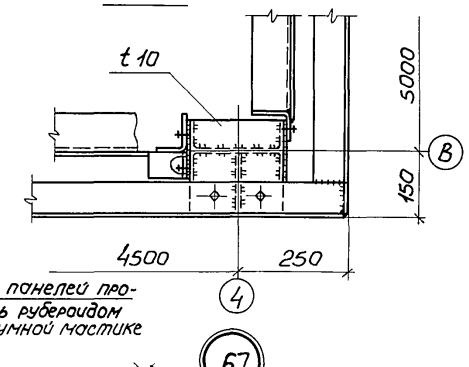

Стык панелей проклеить рубероидом на битумной мастике

68

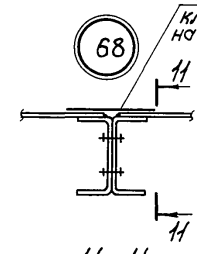

11 - 11

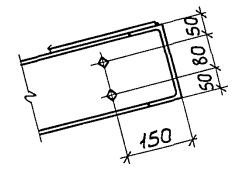

67

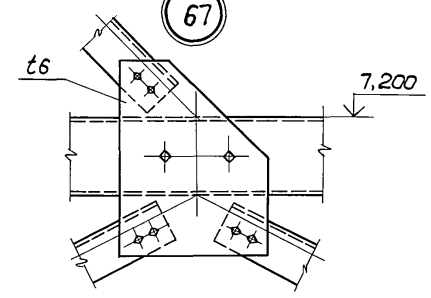

1. Узлы замаркированы на листе 38.
2. Все болты М16, кроме оговоренных.

Привязан			
Инв.№			
Нач.отд.	Уханев		
Н.контр.	Орлик		
Гл.констр.	Орлик		
Гл.инж.пр.	Юсупов		
Рук.груп.	Седов		
Проверил	Шевчук		
Исполнил	Петровский		

ТП 708-57.90КМ

Склад пылевидных строительных материалов прирельсовый силосного типа (мобильный) вместимостью 0,5 тыс.т

Устройство для загрузки автоцементовозов

Стадия	Лист	Листов
Р	39	

Узлы 62 ÷ 71

Укрниипроектсталь-конструкция

Альбом 3

Типовой проект 708-57.90КМ

Ведомость элементов

Марка	Сечение: Эскиз	Поз.	Состав	Усилие: N, тс	Усилие: M, тс·м	Марка металла	Примечание
а	[]		2ГнС100×50×3			С235	
б	С		ГнС100×50×3				
в	L		L80×6				
ТП	3, 2, 1, 1300	1	ГнС180×80×5				
		2	L80×6				
		3	-Риф. t5				
ОП	сложный	См. 1.450.3-6, в.0-1 - 4НИ					4,5 мп
П		—"— -3НИ					1 шт
С1		СХ-40 1.450.3-6, в.0-1					1 шт
ОС1		ОГС-18.4 —"—					1 шт
Л1		С18-1000-0,7					
Л2	—	-Риф. t5					
Л3	—	t2					

1 - 1

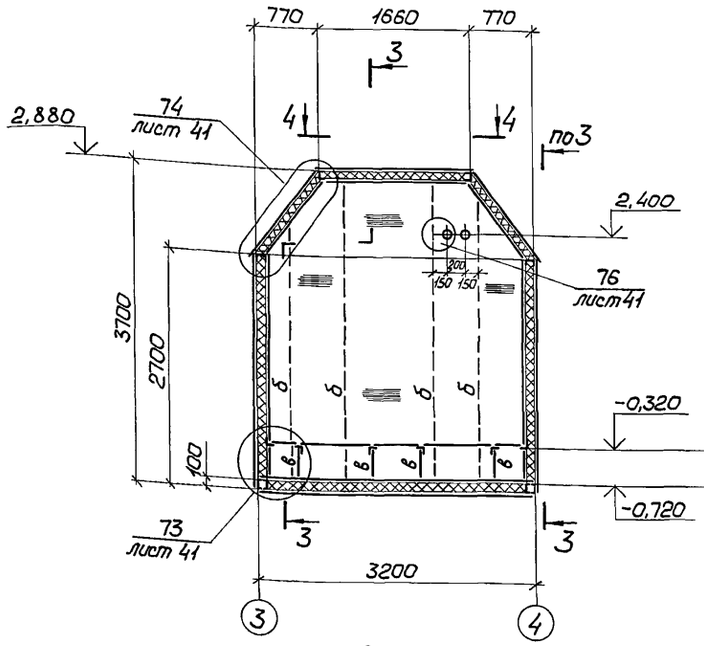

3 - 3

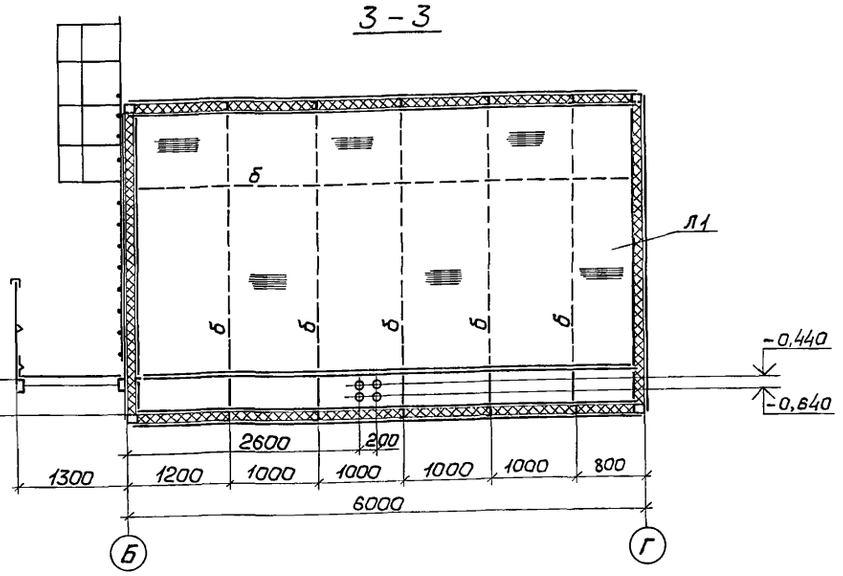

Схема расположения металлоконструкций

на отм. -0,720

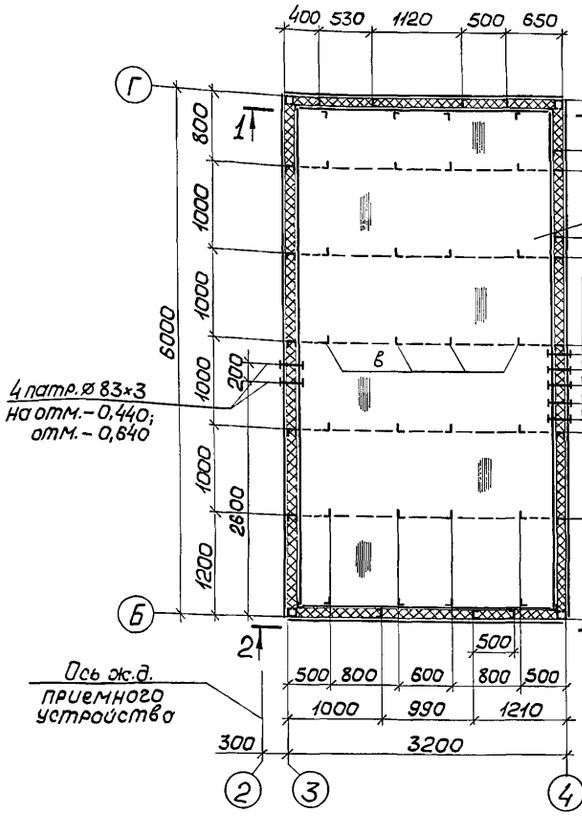

на отм. -0,320

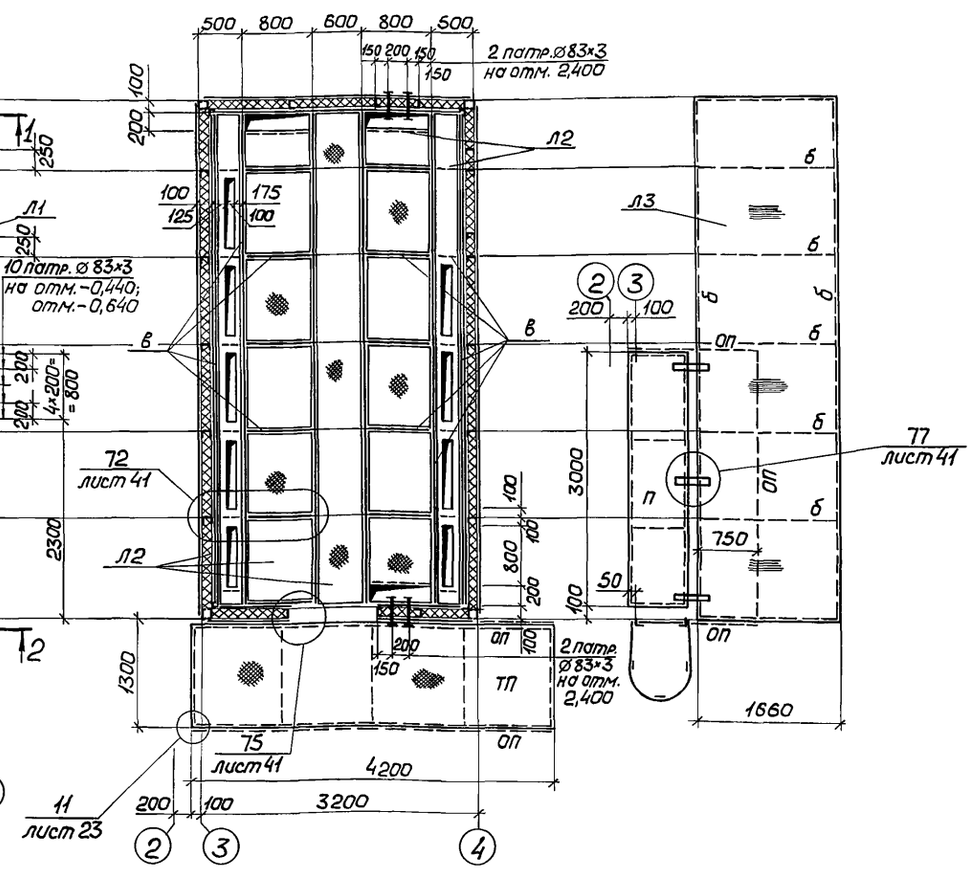

4 - 4

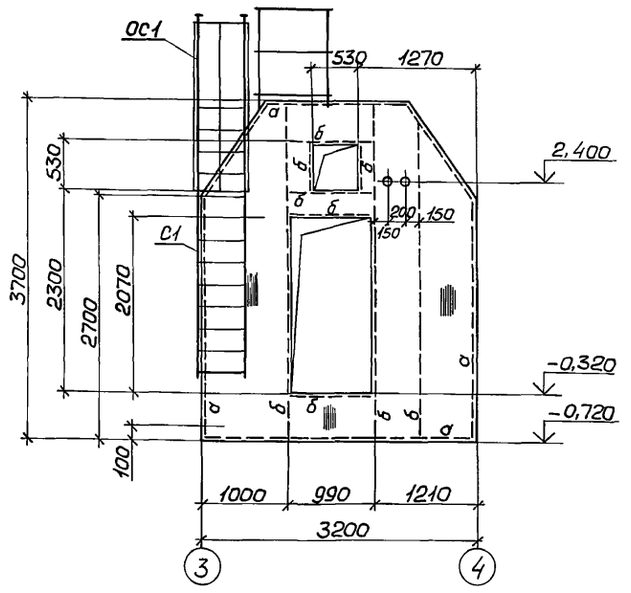

1. Все элементы крепить на 3,0 тс.
2. Профилированный настил С18-1000-0,7 крепить самонарезающими винтами.

Привязан

Инв.№

Нач.отд	Уханев	
Н.контр.	Орлик	
Гл.констр.	Орлик	
Гл.инж.пр.	Юсупов	
Рук.груп.	Седов	
Проверил	Юсупов	
Исполнил	Петровский	

ТП 708-57.90 КМ

Склад пылевидных строительных материалов прирельсовый силосного типа (мобильный) вместимостью 0,5 тыс.т

Электропомещение	Стадия	Лист	Листов
	Р	40	
Схемы расположения съемных щитов и конструкций ограждения	Укрниипроектсталь-конструкция		

Инв.№ подл. | Подпись и дата | Взам. инв.№

24533-03 42

Альбом 3

Типовой проект 708-57.90КМ

Инв.№ подл. | Подпись и дата | Взам.инв.№

72

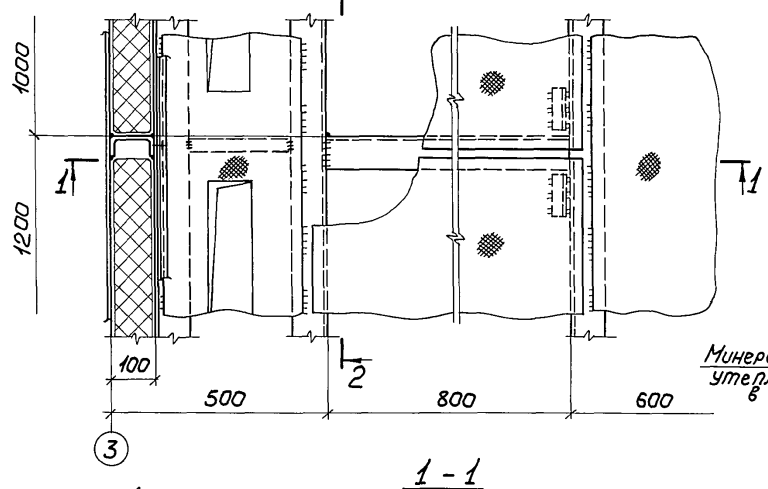

4 – 4
(повернуто)

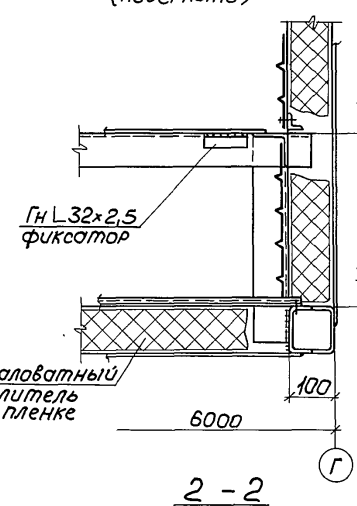

73

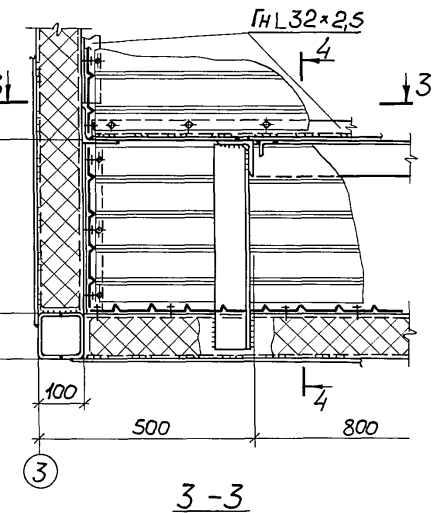

74

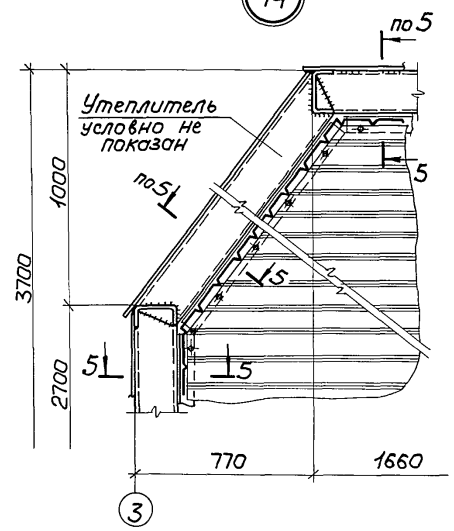

1 – 1

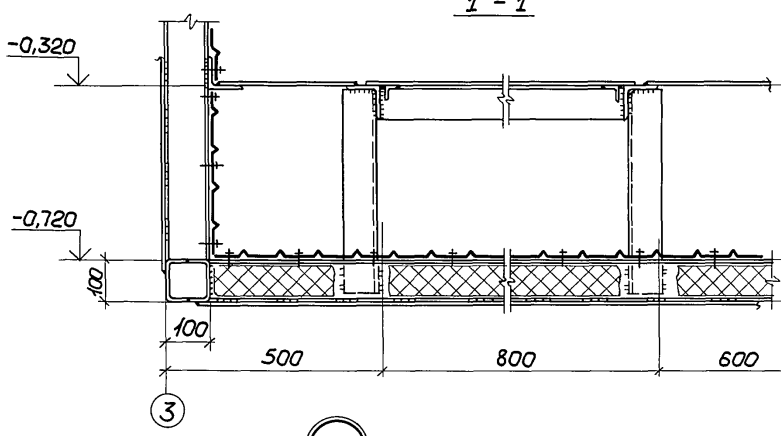

2 – 2
(повернуто)

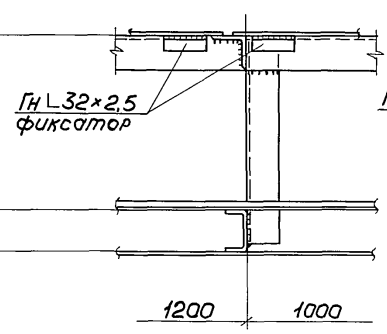

3 – 3

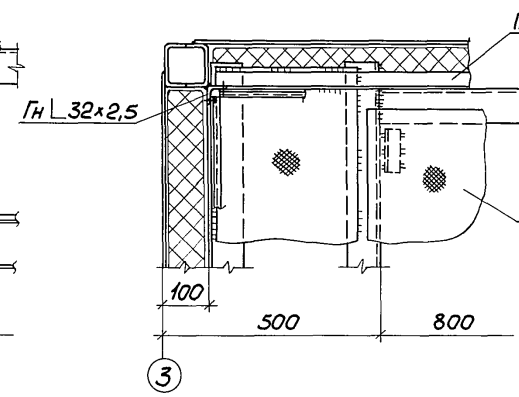

5 – 5

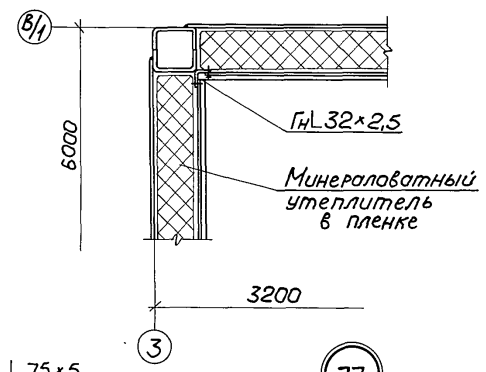

75

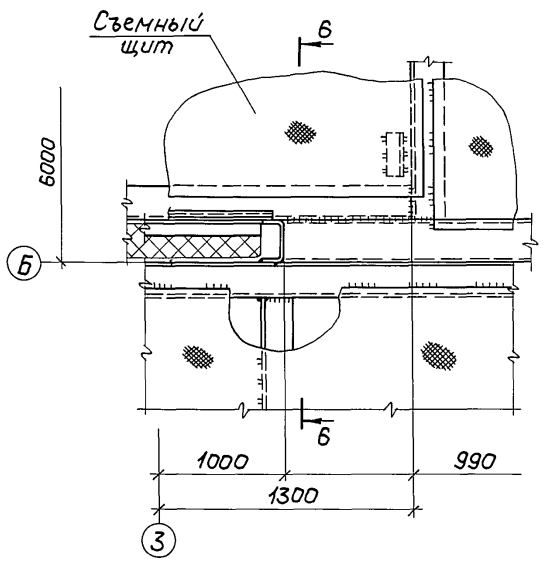

6 – 6
(повернуто)

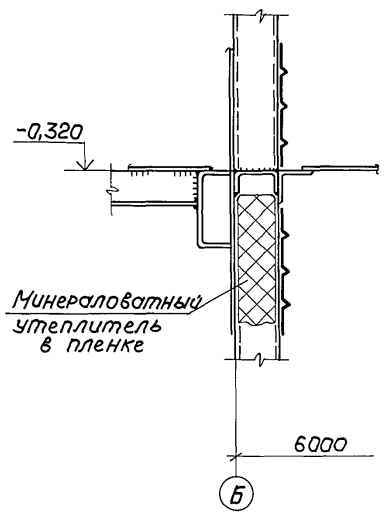

76

7 – 7
(повернуто)

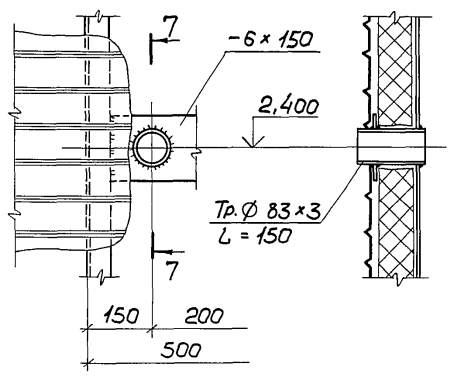

8 – 8

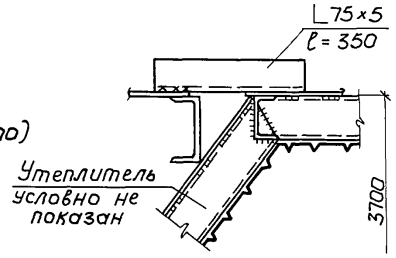

77

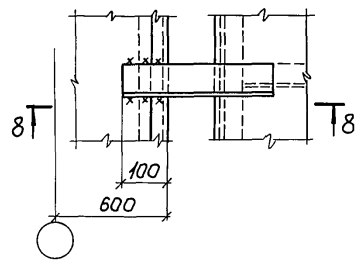

Привязан

Инв.№

Узлы замаркированы на листе 40

Нач.отд.	Уханев		
Н.контр.	Орлик		
Гл.констр.	Орлик		
Гл.инж.пр.	Юсупов		
Рук.груп.	Седов		
Проверил	Юсупов		
Исполнил	Петровский		

ТП 708-57.90КМ

Склад пылевидных строительных материалов прирельсовый силосного типа (мобильный) вместимостью 0,5 тыс.т

Стадия	Лист	Листов
Р	41	

Электропомещение

Узлы 72÷77

Укрниипроектсталь-конструкция

gost.e-ecolog.ru