ТИПОВОЙ ПРОЕКТ
708-57.90

СКЛАД ПЫЛЕВИДНЫХ СТРОИТЕЛЬНЫХ МАТЕРИАЛОВ ПРИРЕЛЬСОВЫЙ СИЛОСНОГО ТИПА /МОБИЛЬНЫЙ/ ВМЕСТИМОСТЬЮ 0,5ТЫС.Т

АЛЬБОМ 2

АР	АРХИТЕКТУРНЫЕ РЕШЕНИЯ	СТР. 3 - 8
КЖ	КОНСТРУКЦИИ ЖЕЛЕЗОБЕТОННЫЕ	СТР. 9 - 17
КЖИ	СТРОИТЕЛЬНЫЕ ИЗДЕЛИЯ	СТР. 18 - 22
ОВ	ОТОПЛЕНИЕ И ВЕНТИЛЯЦИЯ	СТР. 23 - 31
ВК	ВОДОПРОВОД И КАНАЛИЗАЦИЯ	СТР. 32

24533 - 02

Привязан:

Инв.№

gost.e-ecolog.ru

ТИПОВОЙ ПРОЕКТ
708-57.90

СКЛАД ПЫЛЕВИДНЫХ СТРОИТЕЛЬНЫХ МАТЕРИАЛОВ ПРИРЕЛЬСОВЫЙ СИЛОСНОГО ТИПА /МОБИЛЬНЫЙ/ ВМЕСТИМОСТЬЮ 0,5 ТЫС.Т

АЛЬБОМ 2

ПЕРЕЧЕНЬ АЛЬБОМОВ

АЛЬБОМ 1	ПЗ	ПОЯСНИТЕЛЬНАЯ ЗАПИСКА
	ТХ	ТЕХНОЛОГИЯ ПРОИЗВОДСТВА
	СС	СВЯЗЬ И СИГНАЛИЗАЦИЯ
	ВС	ВОЗДУХОСНАБЖЕНИЕ
АЛЬБОМ 2	АР	АРХИТЕКТУРНЫЕ РЕШЕНИЯ
	КЖ	КОНСТРУКЦИИ ЖЕЛЕЗОБЕТОННЫЕ
	КЖИ	СТРОИТЕЛЬНЫЕ ИЗДЕЛИЯ
	ОВ	ОТОПЛЕНИЕ И ВЕНТИЛЯЦИЯ
	ВК	ВОДОПРОВОД И КАНАЛИЗАЦИЯ
АЛЬБОМ 3	КМ,	КОНСТРУКЦИИ МЕТАЛЛИЧЕСКИЕ
АЛЬБОМ 4	ЭМ	СИЛОВОЕ ЭЛЕКТРООБОРУДОВАНИЕ
	ЭО	ЭЛЕКТРИЧЕСКОЕ ОСВЕЩЕНИЕ
АЛЬБОМ 5	ЭМН	ЗАДАНИЕ ЗАВОДУ-ИЗГОТОВИТЕЛЮ НА КОМПЛЕКТНЫЕ ЭЛЕКТРОТЕХНИЧЕСКИЕ УСТРОЙСТВА
АЛЬБОМ 6	СО	СПЕЦИФИКАЦИЯ ОБОРУДОВАНИЯ
АЛЬБОМ 7	ВМ	ВЕДОМОСТИ ПОТРЕБНОСТИ В МАТЕРИАЛАХ
АЛЬБОМ 8	С	СМЕТЫ

РАЗРАБОТАН:

Промтрансниипроектом
Главный инженер института — В.И.Поляков
Главный инженер проекта — Г.Б.Бокитько

Харьковским Промстройниипроектом
Главный инженер института — Н.Ф.Довгий
Главный инженер проекта — Л.Б.Туринский

Укрниипроектстальконструкцией
Зам.главного инженера института — О.И.Шумицкий
Главный инженер проекта

Донецким отделением Промтрансниипроекта
Главный инженер отделения — Е.А.Ромашова
Главный инженер проекта — Е.И.Белянский

Волгоградским отделением Тяжпромэлектропроекта
Главный инженер отделения — Б.М.Ермолаев
Главный инженер проекта — Ю.Г.Егоров

Утвержден Госстроем СССР
Протокол от 18 января 1990 г. № 1

Введен в действие Промтрансниипроектом
Приказ от 29 августа 1990 г. № 93

Альбом 2

Содержание альбома

№№ листов	Наименование и обозначение документов. Наименование листа.	стр.
	Решения архитектурные	
1	Общие данные	3
2	Схематический план склада. Вид А.	4
3	Ж.Д. приемное устройство, электропомещение. Планы на отм. -3,100; -2,900; -0,320; 0,000 Разрезы 1-1, 2-2. Фасады 1-4, Д-А, А-Д. План кровли. Узел А	5
4	Силосный корпус, насосная, устройство для загрузки автоцементовозов, вентпомещение. Планы на отм. 0,000; 2,600; 2,800; 4,600; 5,800; 7,200; 21,600. Разрезы 1-1...4-4. План кровли.	6
5	Силосный корпус, насосная, устройство для загрузки автоцементовозов, вентпомещение. Фасады 1-4, А-Е, 4-1, Д-А. Узлы 1, 2.	7
6	Компрессорная. План на отм. 0,000. Разрезы 1-1, 2-2. Фасады 1-2, Б-А. План кровли. Узел 3.	8
	Конструкции железобетонные.	
1	Общие данные	9
2	Схема расположения фундаментов	10
3	Разрезы 1-1... 3-3	11
4	Фундаменты Фм 1.., Фм 4 Фундамент под оборудование Фом 1	12
5	Фундамент Фм 5	13
6	Подпорная стена Ст 1	14
7	Схема расположения элементов водосборного канала приемного устройства и фундаментов компрессорной	15
8	Водосборный канал Участок монолитный Ум 1.., Ум 3.	16
9	Пример решения дренажа при высоком уровне грунтовых вод.	17
	Фундамент Ф1 Фундамент Ф2	18
	Фундамент Ф3 Фундамент Ф4	19
	Сетка арматурная С1 Сетка арматурная С2 Каркас пространственный КП1 Каркас плоский Кр 1	20
	Сетка арматурная С3 Сетка арматурная С4 Сетка арматурная С5 Сетка арматурная С6	21
	Сетка арматурная С7 Изделие соединительное ПС1 Техническое описание	22
	Отопление и вентиляция	
1	Общие данные (начало)	23
2	Общие данные (окончание).	24
3	Планы на отм. -2,900; -0,320; 0,000; 2,400; 5,800; 21,600	25
4	Разрезы 1-1, 2-2	26
5	Схемы систем П1, В1 Схемы обвязки фильтра КС СМЦ 169 У3	27
6	Установка П1	28
7	Установка В1	29
	Чертежи общих видов нетиповых конструкций систем вентиляции. Содержание. Чистки для круглых воздуховодов	30
	Чертежи общих видов нетиповых конструкций систем вентиляции. Коробка для подвода воздуха к фильтру ФЯУБ	31
	Водопровод и канализация	
1	Водоснабжение и канализация	32

Инв. № подл. | Подпись и дата | Взам. инв. №

Альбом 2

Ведомость основных комплектов рабочих чертежей

Обозначение	Наименование	Примечание
708-57.90-АР	Архитектурные решения	
708-57.90-КЖ	Конструкции железобетонные	
708-57.90-КМ	Конструкции металлические	
708-57.90-ОВ	Отопление и вентиляция	
708-57.90-ВК	Внутренние водопровод и канализация	

Ведомость рабочих чертежей основного комплекта АР

Лист	Наименование	Примечание
1	Общие данные	
2	Схематический план склада. Вид А.	
3	Ж.Д. приемное устройство, электропомещение. Планы на отм. -3,100; -2,900; -0,320; 0,000. Разрезы 1-1, 2-2. Фасады 1-4, Д-А, А-Д. План кровли. Узел А	
4	Силосный корпус, насосная, устройство для загрузки автоцементовозов, вентпомещение. Планы на отм. 0,000; 2,600; 2,800; 4,600; 5,800; 7,200; 21,600. Разрезы 1-1 ... 4-4. План кровли.	
5	Силосный корпус, насосная, устройство для загрузки автоцементовозов, вентпомещение. Фасады 1-4, А-Е, 4-1, Д-А. Узлы 1,2	
6	Компрессорная. План на отм. 0,000. Разрезы 1-1, 2-2. Фасады 1-2, Б-А. План кровли. Узел 3	

Ведомость ссылочных и прилагаемых документов

Обозначение	Наименование	Примечание
ГОСТ 14624-84	Двери деревянные для производственных зданий.	
ГОСТ 6629-88	Двери деревянные внутренние, для жилых и общественных зданий.	
ГОСТ 6665-82*	Камни бортовые бетонные. Технические условия.	

Условные обозначения

Тип пола по проекту

Проектная документация разработана в соответствии с действующими нормами, правилами, инструкциями и государственными стандартами, а также предусматривает мероприятия по безопасной эксплуатации зданий (сооружений) с пожароопасным и взрывоопасным характером производства.

_____ Главный инженер проекта (Школьный А.П.)
дата

Ведомость спецификаций.

Лист	Наименование	Примечание
1	Спецификация элементов заполнения проемов	
5	Спецификация изделий на лестницу	

Спецификация элементов заполнения проемов

Марка поз.	Обозначение	Наименование	Кол-во	Масса ед., кг.	Примечание
		Железнодорожное приемное устройство			
1	ГОСТ 14624-84	Дверь ДНГ21-10П	1		
		Насосная			
1	ГОСТ 14624-84	Дверь ДНГ21-10П	1		
		Вентпомещение			
1	ГОСТ 14624-84	Дверь ДНГ21-10П	1		
		Устройство для загрузки автоцементовозов			
1	ГОСТ 14624-84	Дверь ДНГ21-10П	1		
		Электропомещение			
1	ГОСТ 14624-84	Дверь ДНГ21-10П	1		

Экспликация полов

Наименование или номер помещения по проекту	Тип пола по проекту	Схема пола или номер узла по серии	Элементы пола и их толщина	Площадь пола, м²
1,5,2(с отм. -3,100), 3	1* 1а	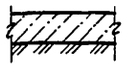	Покрытие - щебеночное - 80 мм. Основание - слой щебня крупностью 40-60 мм, вдавленный в грунт - для типа 1. Основание - слой щебня крупностью 40-60 мм, вдавленный в грунт, спланированный с уклоном к лотку - для типа 1а	
6 (отм. 0,000)	2	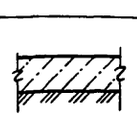	Покрытие - бетон класса В15 - 200 мм. Основание - слой щебня крупностью 40-60 мм, вдавленный в грунт.	
7	3		Покрытие - линолеум (ГОСТ 7251-77) - 2 мм. Прослойка - холодная мастика на водостойком вяжущем - 1 мм. Основание - стальные листы	

*Только под блоками ж.д. приемного устройства

Ведомость проемов дверей

Марка поз.	Размер проема, мм
1	1000 × 2100

1. Общие указания

1.1. Исходные данные для проектирования и указания по применению проекта приведены в пояснительной записке альбома 1.

1.2. По пожароопасности технологического процесса помещения склада относятся к категории Д, электропомещение и помещение оператора - к категории Г.

1.3. Степень огнестойкости сооружений склада - III а.

1.4. За условную отметку 0,000 принят уровень головки рельса железнодорожного пути, что соответствует абсолютной отметке ____. Планировочная отметка земли принята минус 0,150.

1.5. Все сооружения склада запроектированы из сборно-разборных стальных конструкций, разработанных институтом Укрниипроектстальконструкция, позволяющих вести их монтаж, демонтаж крановым оборудованием, применяемым в составе дорожностроительных предприятий, и перевозку их на новую площадку по железной дороге.

1.6. Приемное устройство с электропомещением расположено в открытом котловане, откосы которого укрепляются гидропосевом трав.

1.7. Данные о грунтах и указания по устройству фундаментов и монтажу конструкций смотрите на чертежах КЖ и КМ.

1.8. Деревянные конструкции рабочего настила и лестницы запроектированы из пиленого леса и должны выполняться из здоровой полусухой древесины хвойных пород с влажностью не более 23% с антисептированием водорастворимым антисептиком марки УА и защитой от возгорания антипиреном - диаммоний - фосфатом (фосфорно-кислым аммонием).

1.9. Указания по защите строительных конструкций от коррозии даны в чертежах КЖ и КМ.

1.10. Столярные изделия окрасить алкидной эмалью за 2 раза.

1.11. При производстве работ, а также при изготовлении, монтаже и транспортировке конструкций и деталей необходимо соблюдение строительных норм и правил производства и приемки работ, а также требований СН и ПУ-4-80 „Техника безопасности на строительстве."

1.12. При устройстве основания под отмостку необходимо составлять акты освидетельствования выполненных работ.

2. Указания по применению проекта.

2.1. При привязке проекта в условиях, отличных от указанных в общих данных основного комплекта КЖ и КМ, соответствующие конструкции склада должны быть проверены на возможность эксплуатации их в новых условиях, а при необходимости в проект должны быть внесены коррективы.

Привязан:

Инв. №

ГИП	Школьный	
Нач. отд.	Агранович	
Н. контр.	Кожевников	
Гл. арх.	Кожевников	
Гл. спец.	Зорин	
Зав. гр.	Берлин	
Вед. арх.	Берман	
Провер.	Берман	
Разраб.	Грунина	

708-57.90-АР

Склад пылевидных строительных материалов прирельсовый силосного типа (мобильный) вместимостью 0,5 тыс. т.

Стадия	Лист	Листов
	1	6

Общие данные

ХАРЬКОВСКИЙ ПРОМСТРОЙНИИПРОЕКТ

Инв. № подл. | Подп. и дата | Взам. инв. № | Группа КЖ | Группа ОВ | Группа ВК | Фридланд | Белоголовко | Давыдова | Гл. спец. | Гл. спец. | Укрниипроект | Промтрансниипроект | А.О. Промтрансниипроект

Альбом 2

Схематический план склада

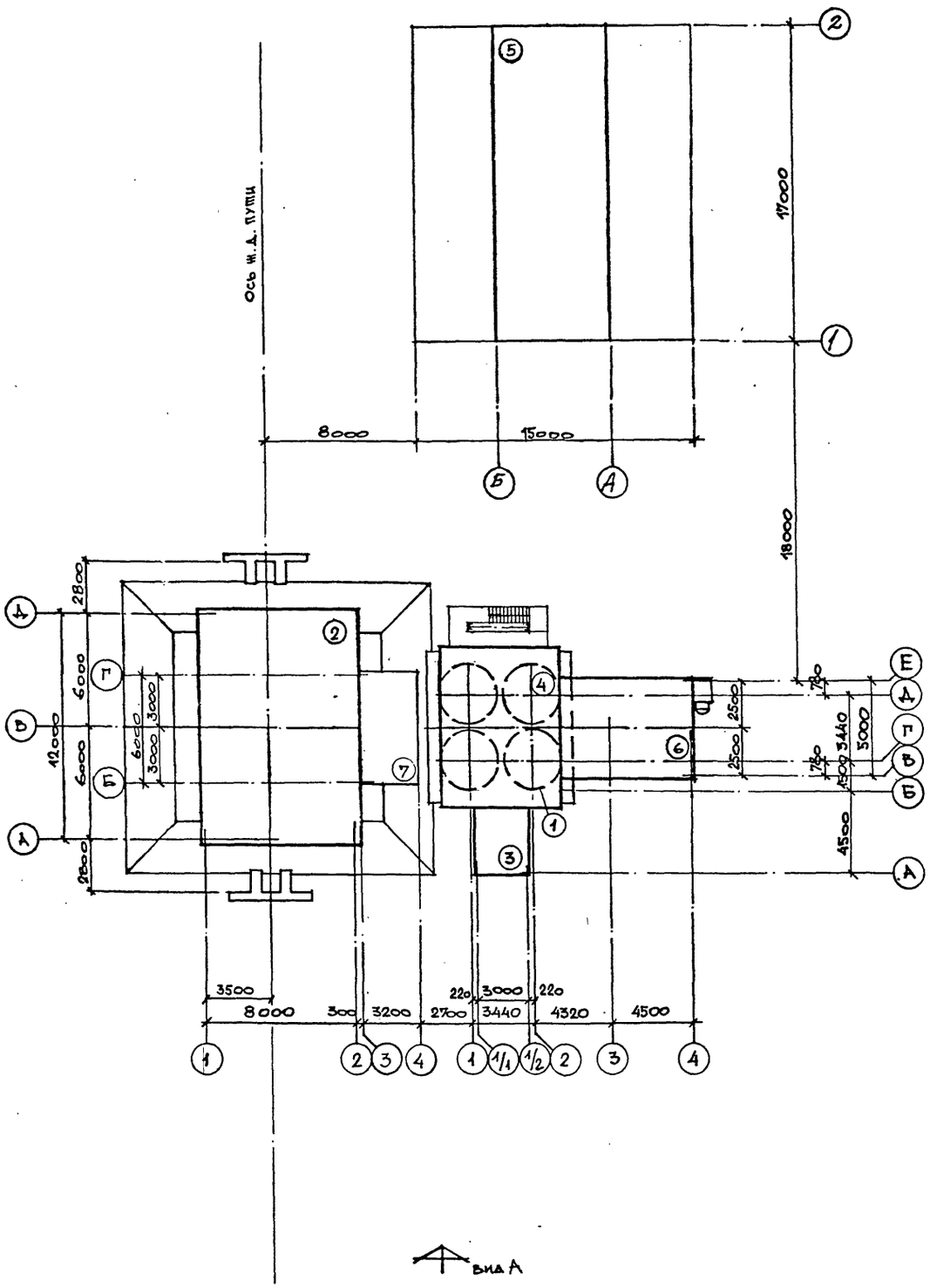

Вид А

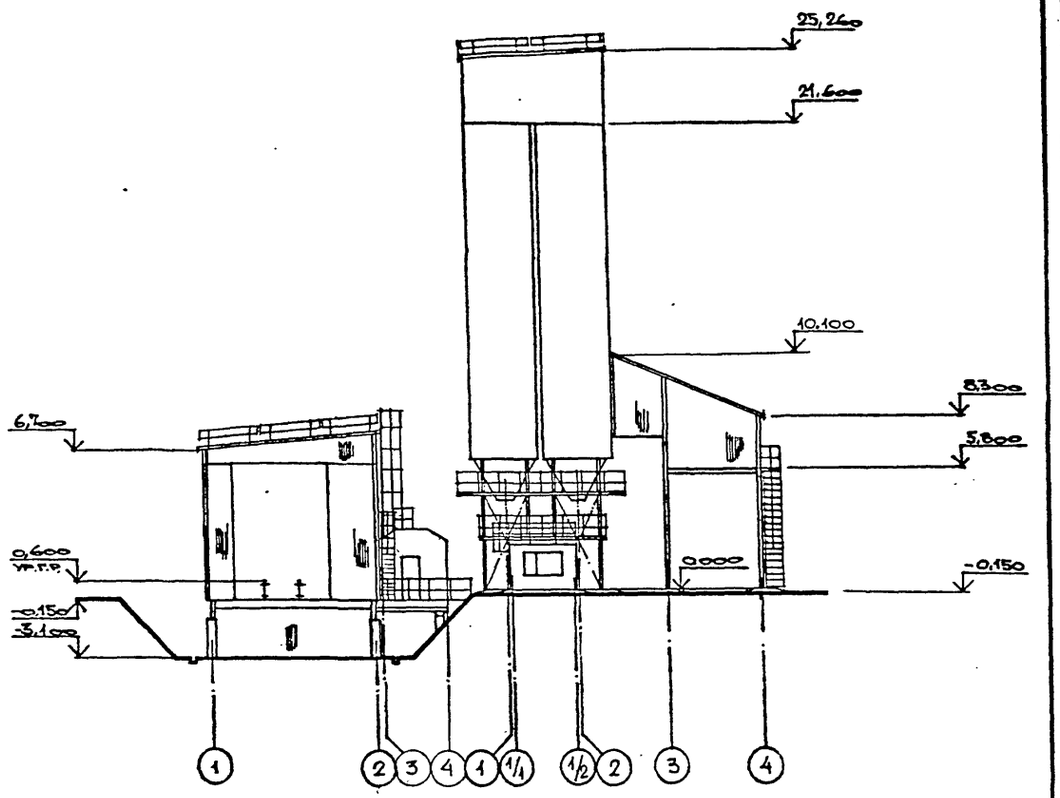

Экспликация сооружений

N п/п	Наименование	Примечание
1	Силосный корпус	листы 4, 5
2	Ж.д. приемное устройство	лист 3
3	Насосная	листы 4,5
4	Вентпомещение	листы 4,5
5	Компрессорная	лист 6
6	Устройство для загрузки автоцементовозов	листы 4,5
7	Электропомещение	лист 3

Привязан:

Инв. №

ГИП	Школьный		708-57.90-АР
Нач. отд.	Агранович		
Н. контр.	Кожевников		Склад пылевидных строительных материалов прирельсовый силосного типа (мобильный) вместимостью 0,5 тыс. т.
Гл. арх.	Кожевников		
Гл. спец.	Зорин		Стадия Р; Лист 2; Листов
Зав. гр.	Беркин		
Вед. арх.	Берман		
Провер.	Берман		Схематический план склада вид А
Разраб.	Грунина		Харьковский Промстройниипроект

Инв. № подл. | Подпись и дата | Взам. инв. №

Альбом 2

План на отм. -0,320, 0,000

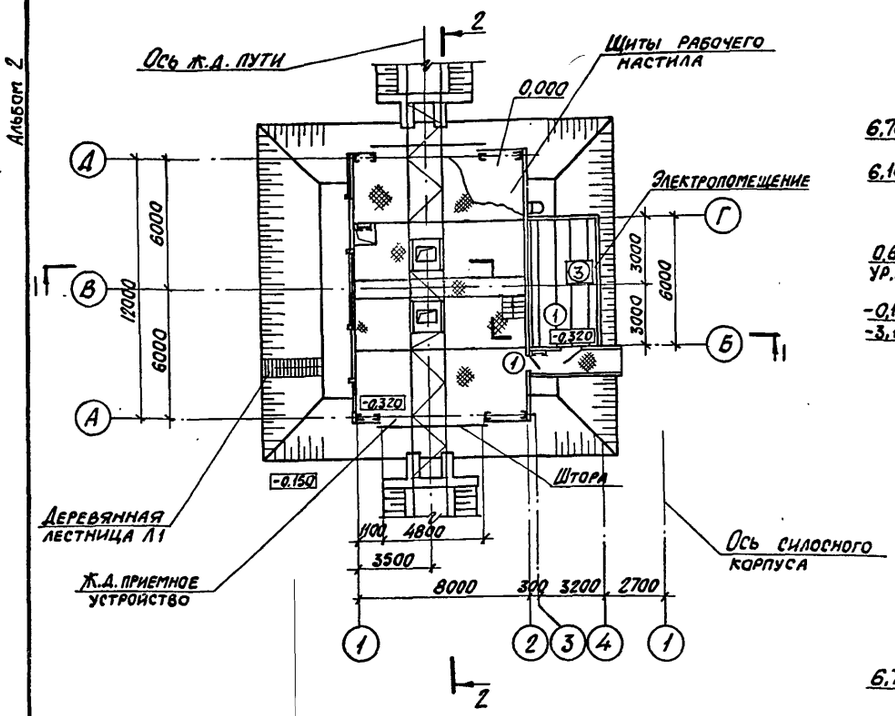

План на отм. -3,100; -2,900

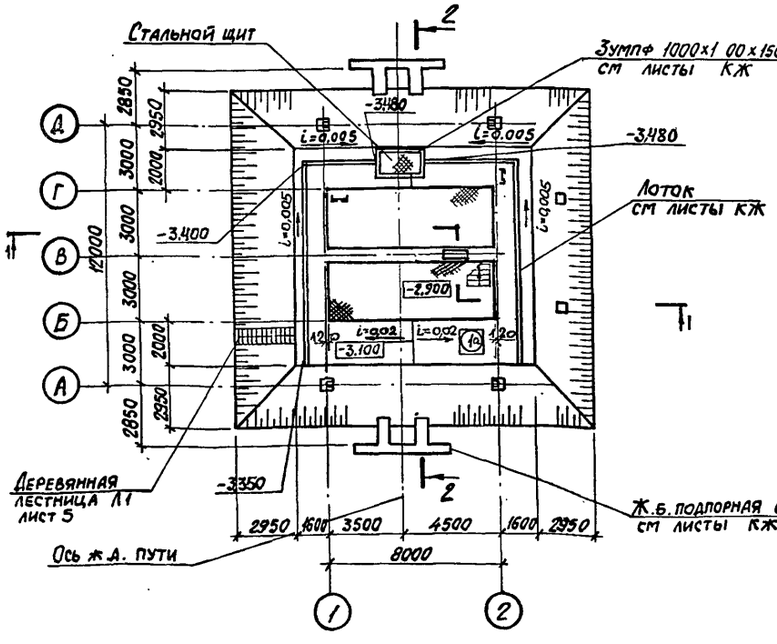

Фасад 1-4

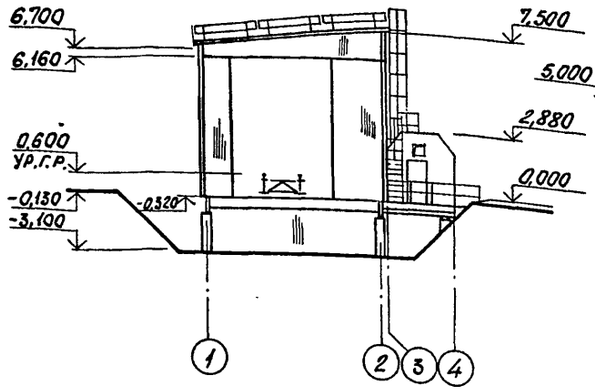

Разрез 1-1

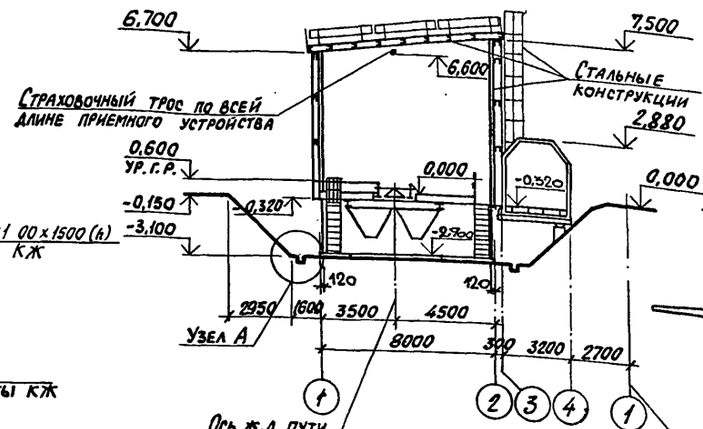

Фасад Д-А

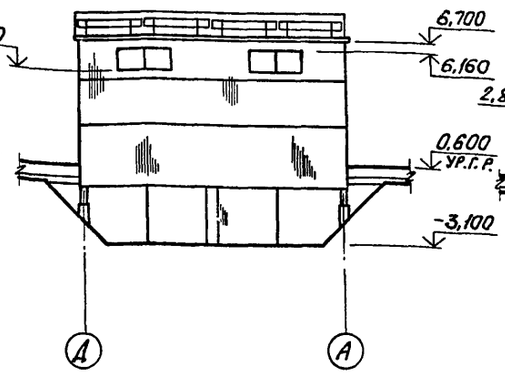

Разрез 2-2

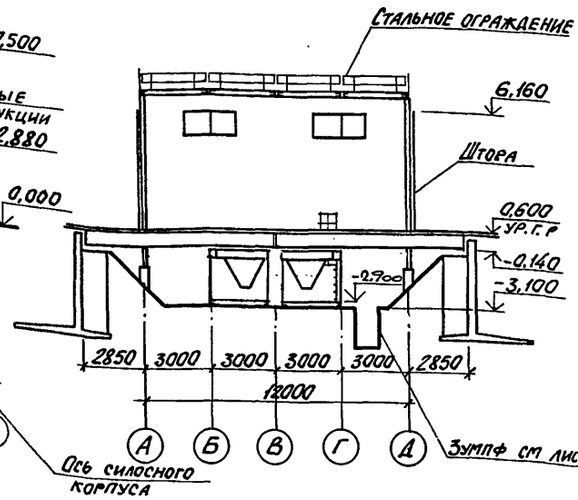

Фасад А-Д

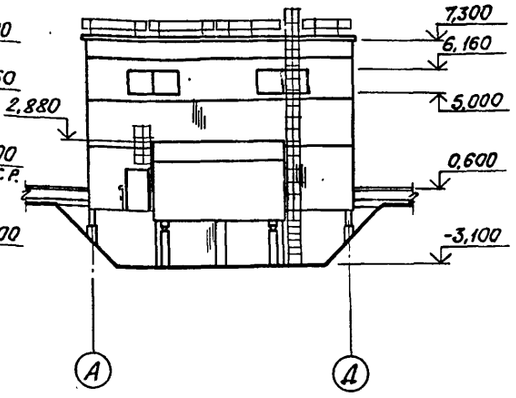

Схема раскладки щитов рабочего настила на отм. 0,000, 0,590

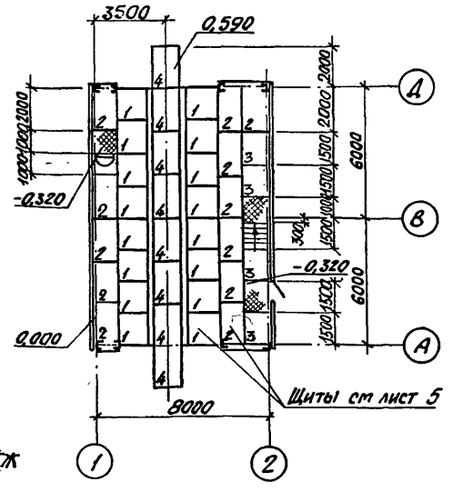

План кровли

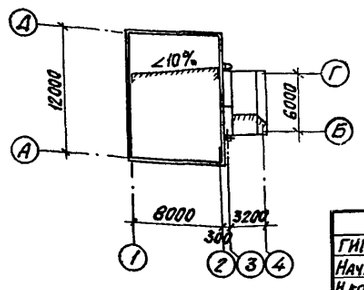

Узел А

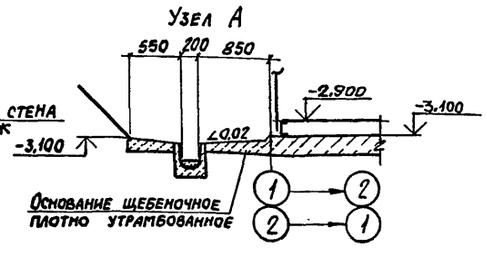

ГИП	Школьный	
Нач.отд.	Агранович	
Н.контр.	Кожевников	
Гл. арх.	Кожевников	
Гл.спец.	Зорин	
Зав. гр.	Берлин	
Вед. арх.	Берман	
Провер.	Берман	
Разраб.	Грунина	

Привязан:

Инв. №

Взам. инв. №

Подп. и дата

Инв. № подл.

708-57.90-АР

Склад пылевидных строительных материалов прирельсовый силосного типа (мобильный) вместимостью 0,5 тыс. т

Ж.д. приемное устройство, электропомещение

Стадия	Лист	Листов
Р	3	

Планы на отм. -3,100, -2,900, -0,320 0,000. Разрезы 1-1, 2-2. Фасады 1-4, Д-А, А-Д. План кровли. Узел А

ХАРЬКОВСКИЙ ПРОМСТРОЙНИИПРОЕКТ

Альбом 2

План на отм. 4,600; 5,800; 7,200

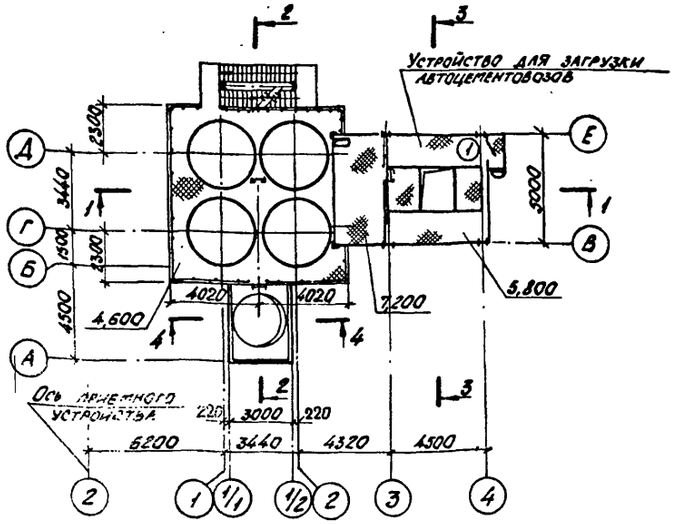

Площадки обслуживания датчиков

отм. 6,600

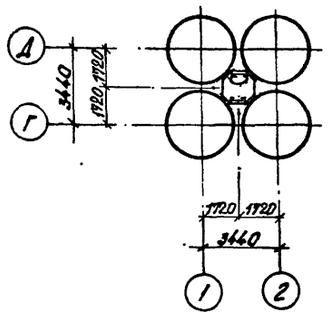

Разрез 1-1

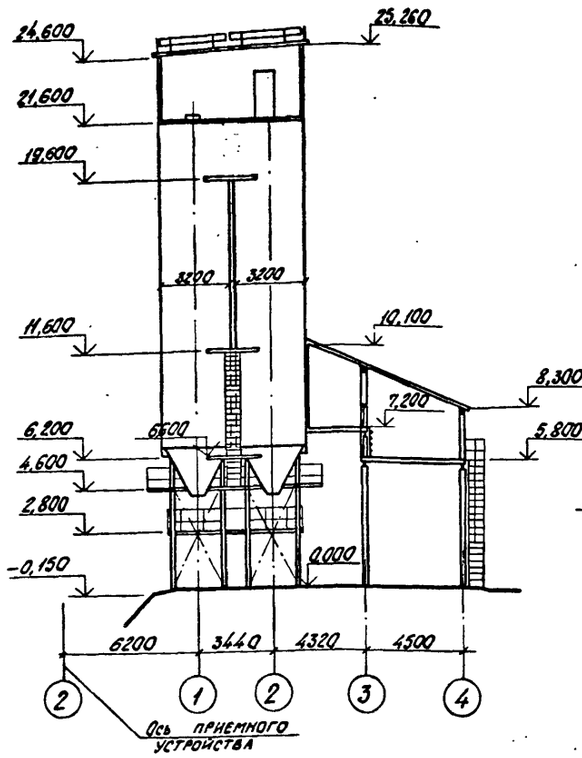

Разрез 2-2

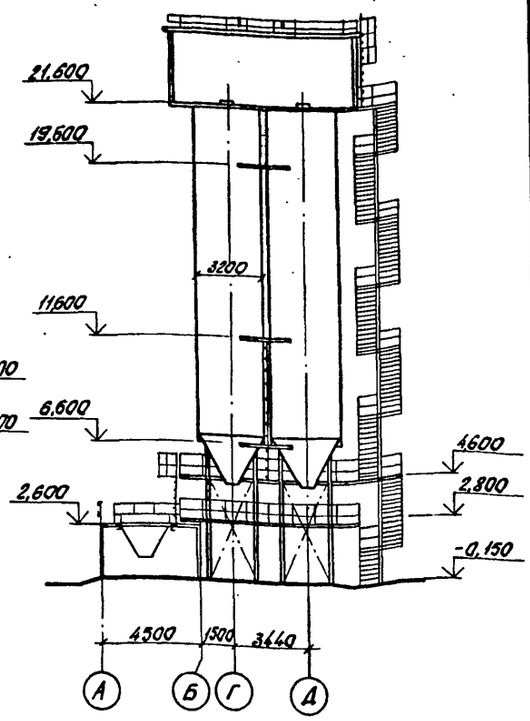

План на отм. 2,600; 2,800

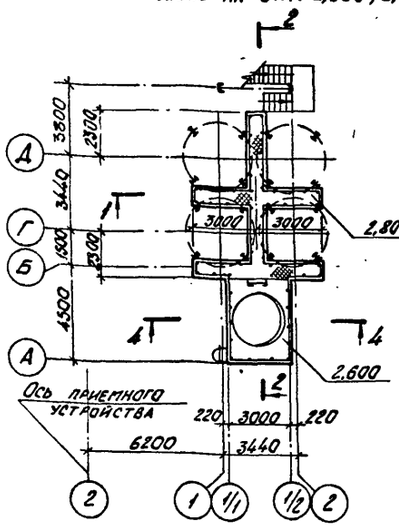

отм. 11,600

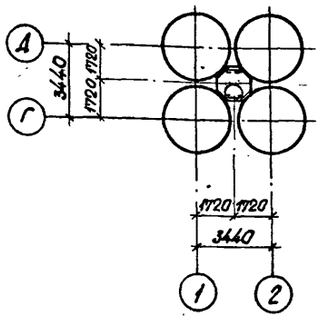

отм. 19,600

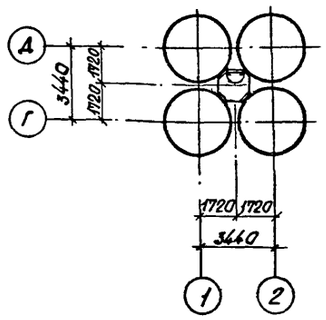

Разрез 3-3

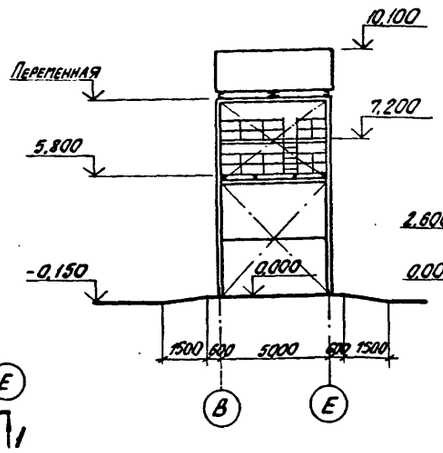

Разрез 4-4

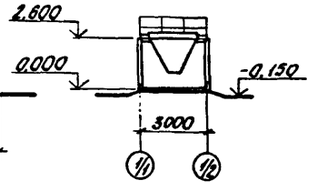

План кровли

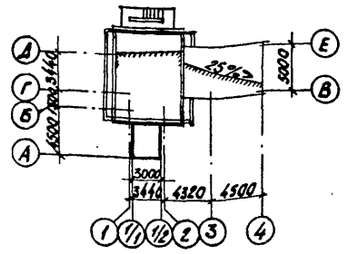

План на отм. 0,000

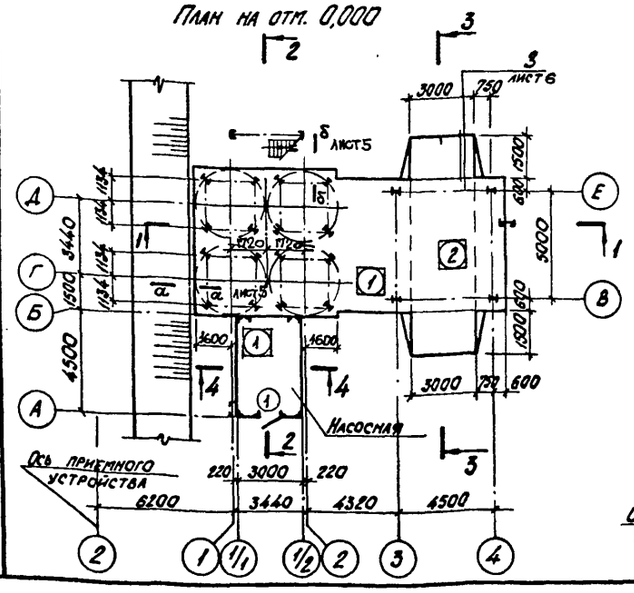

План на отм. 21,600

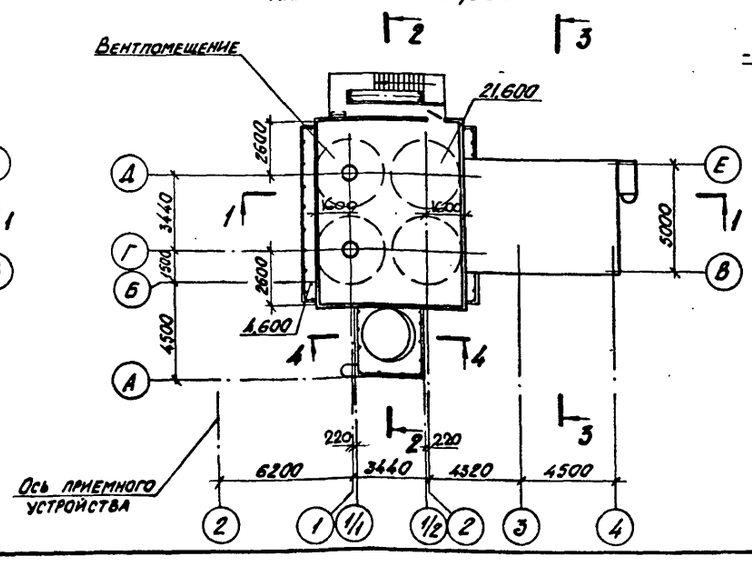

ГИП	Школьный		708-57.90-АР	
Нач.отд.	Агранович		Склад пылевидных строительных материалов прирельсовый силосного типа (мобильный) вместимостью 0,5 тыс. т	
Н.контр.	Кожевников		Силосный корпус, насосная, устройство для загрузки автоцементовозов, вентпомещение	Стадия: Р; Лист: 4; Листов:
Гл.арх.	Кожевников		Планы на отм. 0,000; 2,600; 2,800; 4,600; 5,800; 7,200; 21,600 Разрезы 1-1...4-4. План кровли.	ХАРЬКОВСКИЙ ПРОМСТРОЙНИИПРОЕКТ
Гл.спец.	Зорин			
Зав.гр.	Берлин			
Вед.арх.	Берман			
Провер.	Берман			
Разраб.	Грунина			

Привязан:

Инв. №

Инв. № подл. | Подп. и дата | Взам. инв. №

Альбом 2

Фасад 1-4

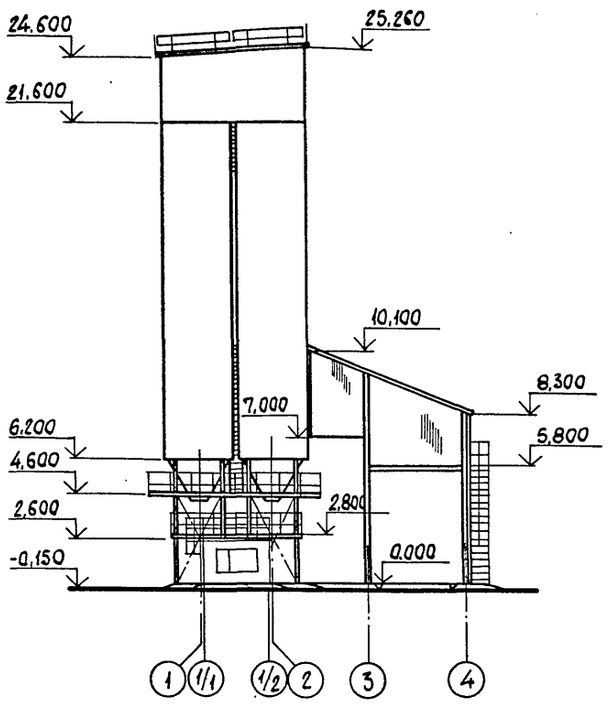

Фасад А-Е

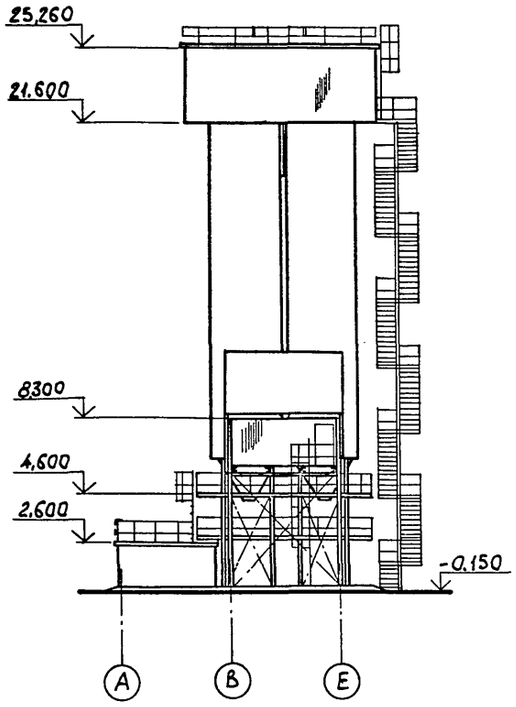

Фасад 4-1

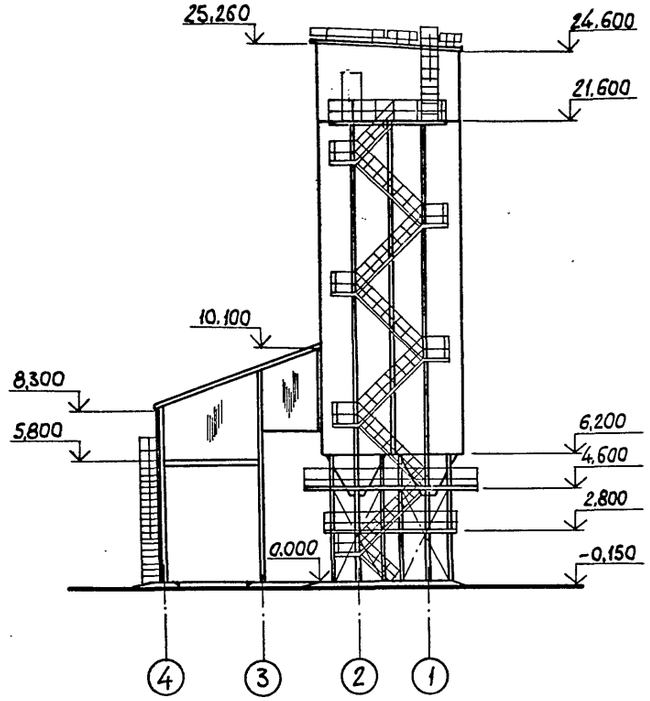

Фасад Д-А

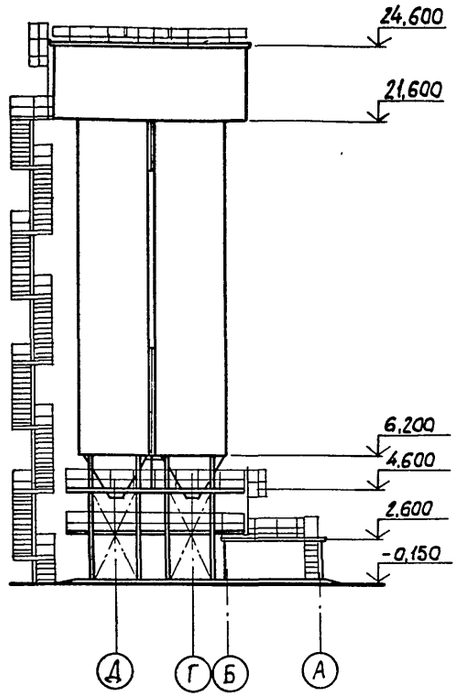

1-1

а-а

б-б

Лестница Л1
шт. 1

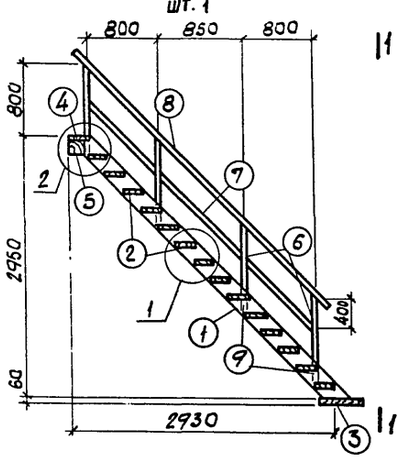

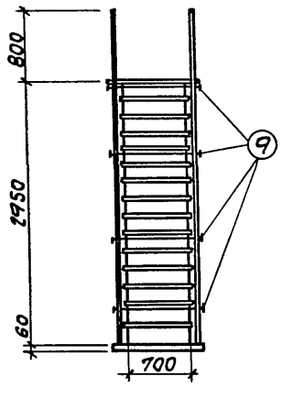

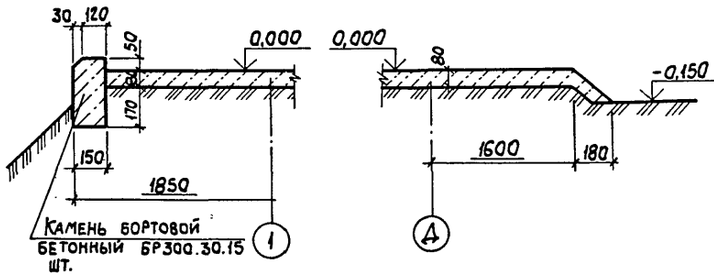

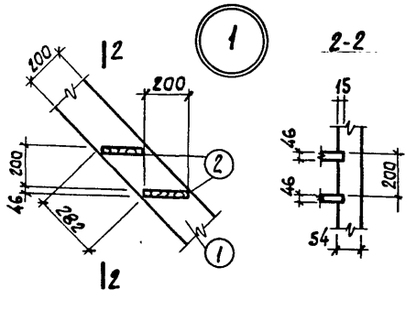

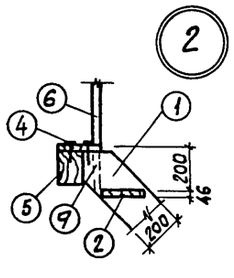

Деталь опирания стальных лестниц

План

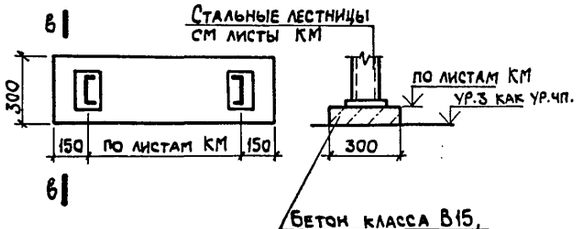

Спецификация изделий на лестницу Л1

Марка поз.	Обозначение	Наименование	Кол.	Масса ед. кг.	Примечание
		Лестница			
	708-57.90-АР	Л1			
1	708-57.90-АР	тетива-доска 54х200 ℓ≈4180	2		
2	708-57.90-АР	ступени-доска 46х200, ℓ=730	14		
3	708-57.90-АР	доска 60х275, ℓ=1000	1		
4	708-57.90-АР	доска 46х275, ℓ=1000	1		
5	708-57.90-АР	брус 100х150, ℓ=1000	1		
6	708-57.90-АР	брус 50х50, ℓ=1000	8		
7	708-57.90-АР	брус 60х40, ℓ=3900	2		
8	708-57.90-АР	доска 50х25, ℓ=3600	2		
9	708-57.90-КЖИ-МС1	МС1	4		

ГИП	Школьный		
Нач.отд.	Агранович		
Н.контр.	Кожевников		
Гл.арх.	Кожевников		
Гл.спец.	Зорин		
Зав.гр.	Берлин		
Вед.арх.	Берман		
Провер.	Берман		
Разраб.	Грунина		

Привязан:

Инв.№

708-57.90-АР

Склад пылевидных строительных материалов прирельсовый силосного типа (мобильный) вместимостью 0,5 тыс.т

Силосный корпус, насосная, устройство для загрузки автоцементовозов, вентпомещение

Стадия	Лист	Листов
Р	5	

Фасады 1-4, А-Е, 4-1, Д-А
Узлы 1.2

ХАРЬКОВСКИЙ ПРОМСТРОЙНИИПРОЕКТ

Инв.№ подл. | Подп. и дата | Взам.инв.№

Альбом 2

Компрессорная

Фасад 1-2, (2-1)

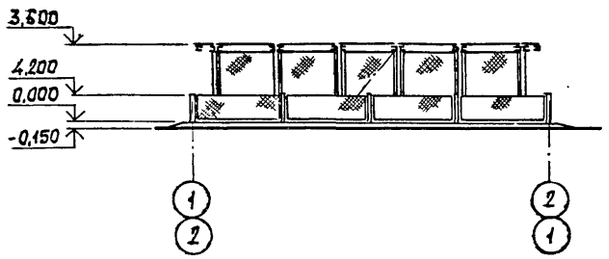

Фасад Б-А

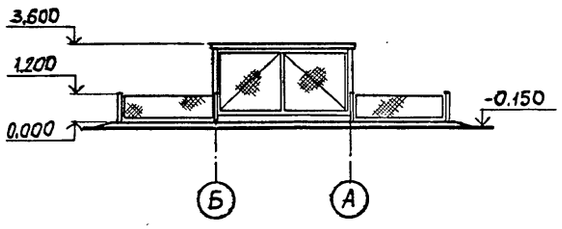

Разрез 1-1

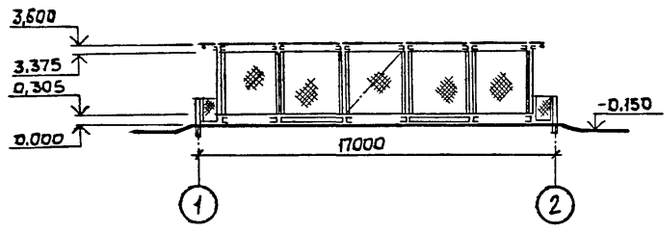

Разрез 2-2

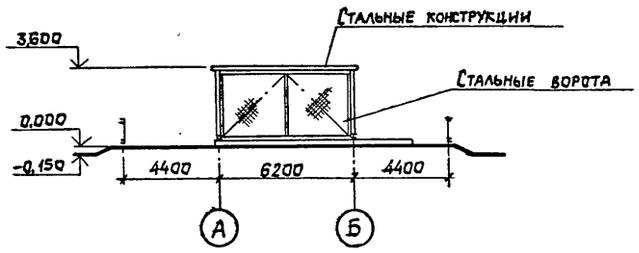

План на отм. 0,000

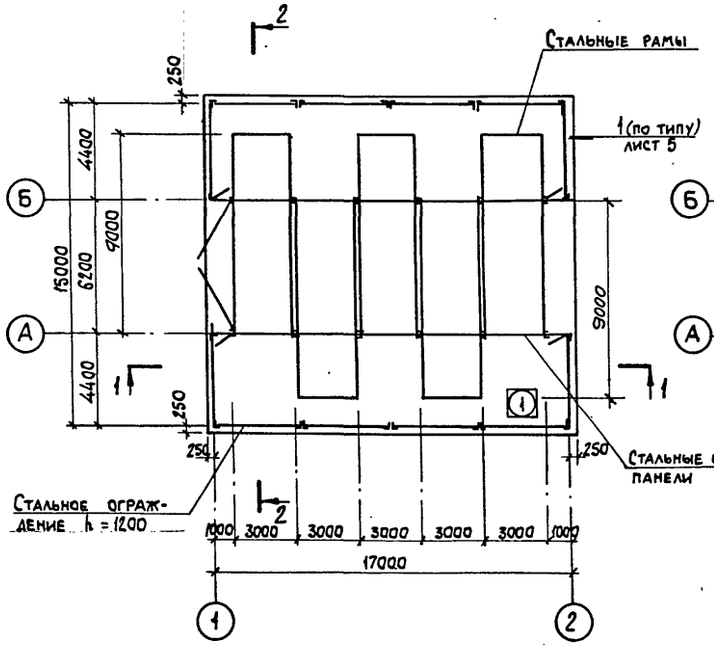

План кровли

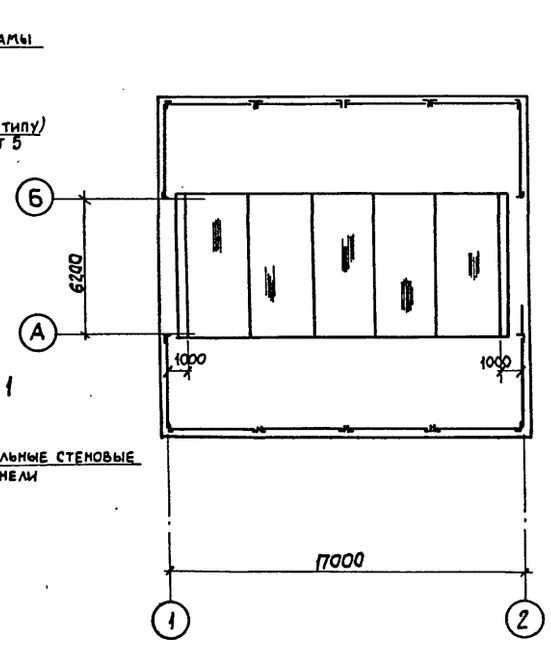

Щиты рабочего настила Щ-1... Щ-4

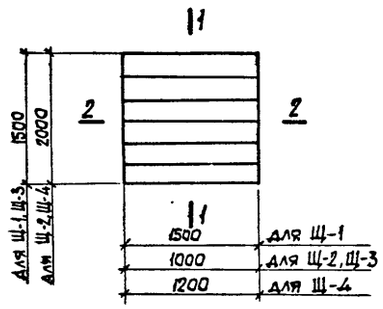

1-1

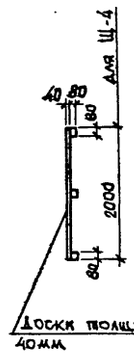

1-1

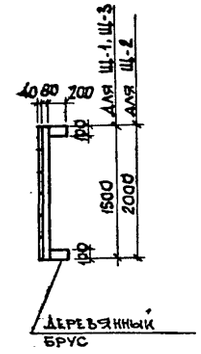

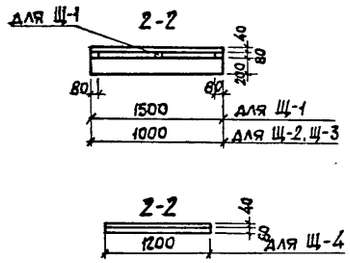

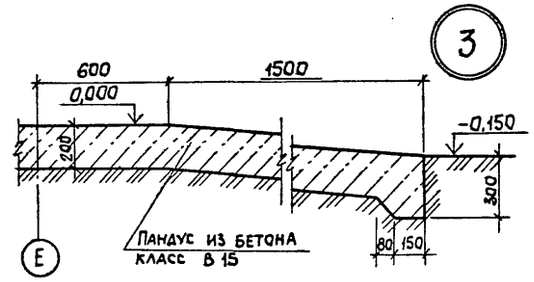

Ведомость деревянных щитов рабочего настила

Номер по проекту	Марка поз.	Размеры мм		Кол-во	Примечание
		Длина	Ширина		
1	Щ-1	1500	1500	16	
2	Щ-2	1000	2000	12	
3	Щ-3	1000	1500	4	
4	Щ-4	12000	2000	8	

Взам. инв. №

Подп. и дата

Инв. № подл.

Привязан:

Инв. №

ГИП	Школьный	
Нач.отд	Агранович	
Н.контр.	Кожевников	
Гл. арх.	Кожевников	
Гл.спец.	Зорин	
Зав.гр.	Берлин	
Вед.арх.	Берман	
Провер.	Берман	
Разраб.	Грунина	

708-57.90-АР

Склад пылевидных строительных материалов прирельсовый силосного типа (мобильный) вместимостью 0,5 тыс.т

Компрессорная

Стадия	Лист	Листов
Р	6	

План на отм.0,000. Разрезы 1-1, 2-2. Фасады 1-2, Б-А. План кровли Узел 3

ХАРЬКОВСКИЙ ПРОМСТРОЙНИИПРОЕКТ

Альбом 2

Ведомость чертежей основного комплекта КЖ

Лист	Наименование	Примечание
1	Общие данные	стр. 9
2	Схема расположения фундаментов	10
3	Разрез 1-1..., 3-3	11
4	Фундамент Фт1..., Фт4. Фундамент	12
	под оборудование Фот1.	
5	Фундамент Фт5	13
6	Подпорная стена Ст1	14
7	Схема расположения элементов водо-	15
	сборного канала приемного устройства	
	и фундаментов компрессорной	
8	Водосборный канал. Участок монолитный	16
	Ут1..., Ут3	
9	Пример решения дренажа при высоком	17
	уровне грунтовых вод	

Ведомость чертежей комплекта КЖИ

Лист	Наименование	Примечание
	Фундамент Ф1	стр. 18
	Фундамент Ф2	//
	Фундамент Ф3	19
	Фундамент Ф4	//
	Сетка арматурная С1	20
	Сетка арматурная С2	//
	Каркас пространственный КП1	//
	Каркас плоский Кр1	//
	Сетка арматурная С3	21
	Сетка арматурная С4	//
	Сетка арматурная С5	//
	Сетка арматурная С6	//
	Сетка арматурная С7	22
	Изделие соединительное МС1	//
	Техническое описание	//

Общие указания

1. Проект склада разработан для строительства в следующих природных условиях:
а) сейсмичность района не выше 6 баллов;
б) территория без подработок горными выработками;
в) ветровое давление - 0,23 кПа (23 кгс/м²);
г) вес снегового покрова - 1 кПа (100 кгс/м²)
д) расчётная зимняя температура наружного воздуха - минус 30°С;
е) рельеф территории спокойный;
ж) уровень грунтовых вод принят в соответствии с заданием на проектирование на 1,5м ниже отметки планировки
2. Грунты в основании непучинистые, непросадочные со следующими нормативными характеристиками:
а) плотность - γ = 1800 кг/м³;
б) угол внутреннего трения - φ = 28°;
в) удельное сцепление - С = 2 кПа (0,02 кгс/см²);
г) модуль деформации - Е = 14,7 мПа (150 кгс/см²)
3. Защита от грунтовых вод предусматривается путем устройства пластового дренажа, разрабатываемого в конкретном проекте в соответствии с примером решения, приведенным на листе 9. Возможно также, при привязке проекта, приподнятое расположение металлоконструкций приёмного устройства с отметкой низа котлована выше уровня грунтовых вод. Окончательное решение принимается в зависимости от конкретных условий строительства.
4. Под монолитными железобетонными конструкциями предусматривается бетонная подготовка из бетона класса В3,5 толщиной 100мм, превышающая габарит подошвы на 100мм в каждую сторону.
5. Класс бетона и характеристики сталей приведены на листах проекта или указаны в соответствующих сериях
6. Приемку сооружения в эксплуатацию производить в соответствии с требованиями главы СНиП III-3-81 „Приемка в эксплуатацию законченных строительством объектов. Основные положения."
7. Класс ответственности сооружения в соответствии с „Правилами учета степени ответственности зданий и сооружений при проектировании конструкций" установлен III, в связи с чем при расчете конструкций применен коэффициент надежности по назначению γ_n = 0,9

Ведомость сборных железобетонных конструкций, подлежащих демонтажу.

N п/п	Наименование конструкции	Масса единицы, т	Кол. шт.	Общая масса, т	Примечание
1	Фундамент Ф1	1,03	4	4,12	1,64 м³
2	Фундамент Ф2	1,35	2	2,7	1,08 м³
3	Фундамент Ф3	1,8	4	7,2	2,88 м³
4	Фундамент Ф4	0,3	15	4,5	1,8 м³
5	Лоток Лт-1-3-2	1,03	2	2,06	0,82 м³
6	Лоток Лт-1а-3-2	0,5	4	2,0	0,8 м³

Ведомость ссылочных и прилагаемых документов

Обозначение	Наименование	Примечание
ГОСТ 24379.1-80	Болты фундаментные. Общие технические условия. Конструкция и размеры.	
ГОСТ 23279-85	Сетки арматурные сварные для железобетонных конструкций и изделий. Общие технические условия.	
3.900-3, вып. 8 ч. 1	Сборные железобетонные конструкции емкостных сооружений для водоснабжения и канализации. Изделия из лотков	
1.400-9, вып. 1	Унифицированные строповочные петли для подъема сборных железобетонных конструкций	
1.410-3, вып. 1	Сетки сварные для армирования железобетонных конструкций.	

Проектная документация разработана в соответствии с действующими нормами, правилами, инструкциями и государственными стандартами, а также предусматривает мероприятия по безопасности эксплуатации зданий (сооружений) с пожароопасным и взрывоопасным характером производства.

Главный инженер проекта /Школьный/

Привязан:

Инв. №

ГИП	Школьный		17.07.90
Нач. отд.	Атрахович		17.07.90
Н. контр.	Зорин		16.07.90
Гл. спец.	Зорин		
Зав. гр.	Фридланд		16.07.90
Вед. инж.	Ломазова		
Провер.	Фридланд		
Исполн.	Белан		

708-57.90 КЖ

Склад пылевидных строительных материалов прирельсовый силосного типа (мобильный) вместимостью 0,5 тыс. т.

Стадия	Лист	Листов
Р	1	

Общие данные

Харьковский Промстройниипроект

Промтрансниипроект Пекарский
Группа 08 Князин
Беркин Кущина Седов
Группа АР Группа ВК Укрниипроект
Взам. инв. № Подпись и дата Инв. № подл.

Альбом 2

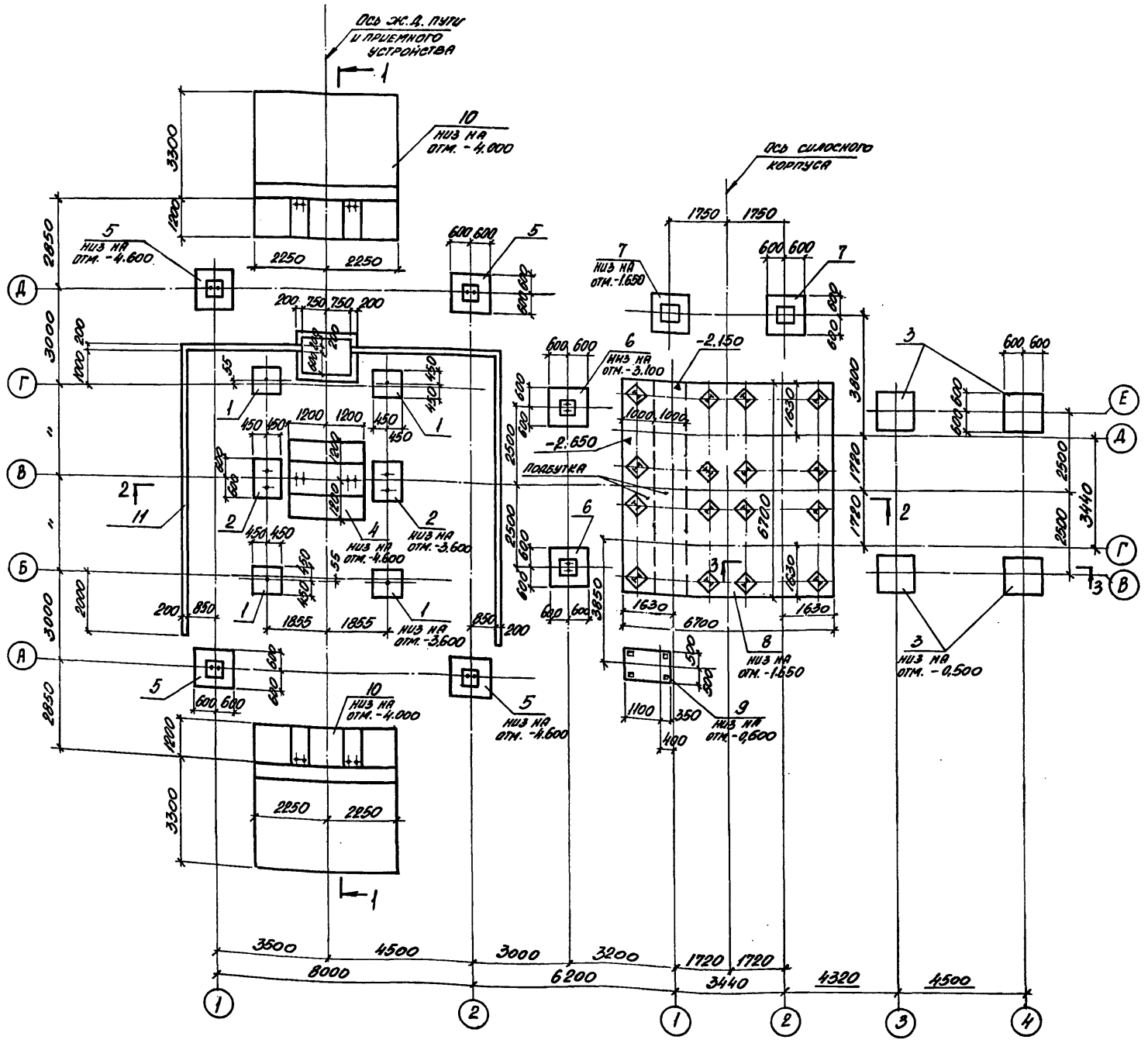

Поз.	Обозначение	Наименование	Кол.	Масса ед., кг	Примечание
		Сборные железобетонные			
		элементы			
1	КН. Н-Ф1	Фундамент Ф1	4	1030	
2	КН. Н-Ф2	Ф2	2	1350	
3	КН. Н-Ф3	Ф3	4	1800	
		Монолитные железобетонные			
		элементы			
4	КН. л. 4	Фундамент Фм1	1		
5	то же	Фм2	4		
6	"	Фм3	2		
7	"	Фм4	2		
8	КН. л. 5	Фм5	1		
9	КН. л. 4	Фундамент под оборудование Фом1	1		
10	КН. л. 6	Подпорная стена Ст1	2		
11	КН. л. 7	Канал N1	1		

Инв. № подл. | Подпись и дата | Взам. инв. №

Привязан:

Инв. №

Нач. отд.	Атанович		
Н. контр.	Зорин		
Гл. спец.	Зорин		
Зав. гр.	Фридланд		
Вед. инж.	Ломазова		
Провер.	Фридланд		
Разраб.	Лучкатая		

708-57.90 КН

Склад пылевидных строительных материалов приемосовый силосного типа (мобильный) вместимостью 0,5 тыс.т

Стадия	Лист	Листов
Р	2	

Схема расположения фундаментов

Харьковский Промстройниипроект

Альбом 2

1-1

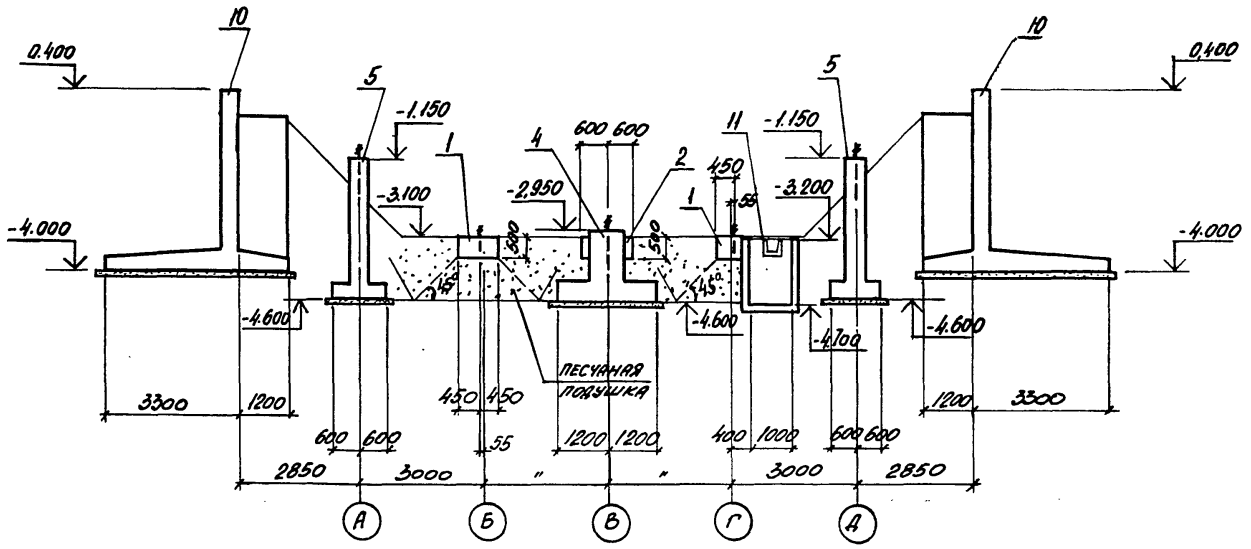

2-2

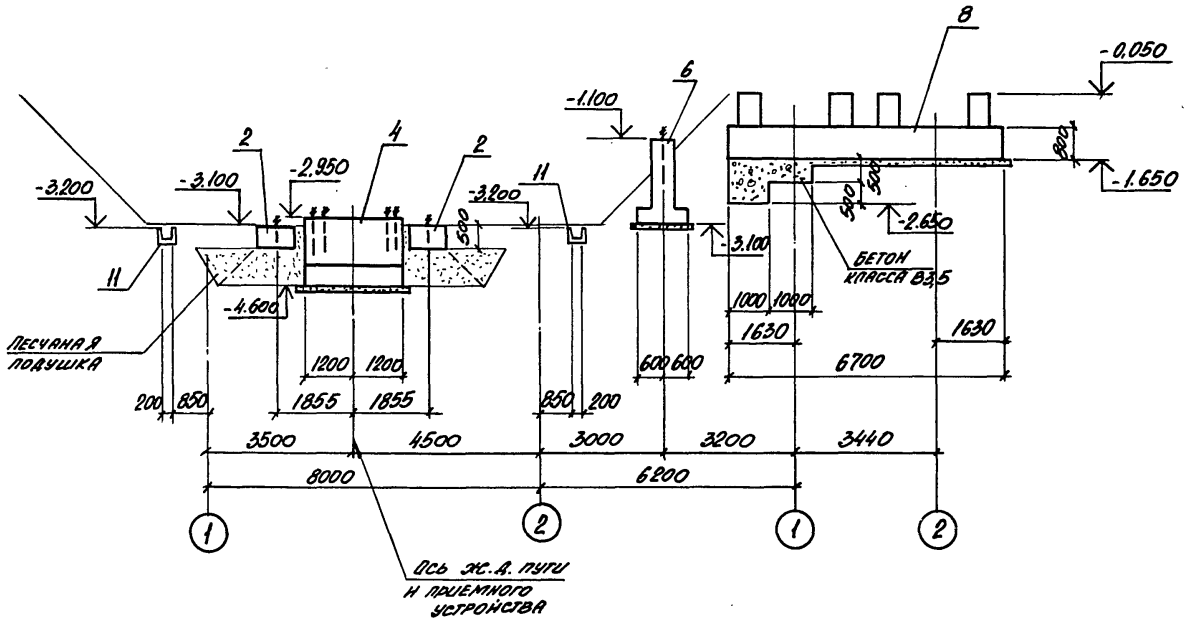

3-3

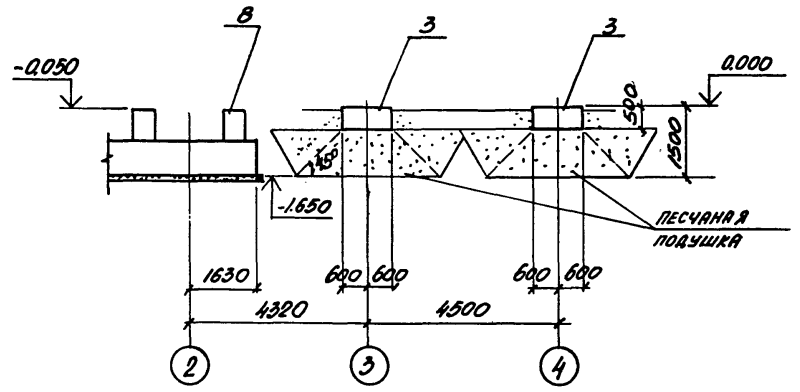

1. Под всеми сборными фундаментами устраивается песчаная подушка из однородного песка средней крупности, плотностью в сухом состоянии не менее 1,65 т/м³. Толщина подушки принята из условия промерзания грунта и составляет ниже подошвы фундаментов 1м.

При устройстве песчаной подушки необходимо руководствоваться положениями СНиП 3.02.01-87 „Земляные сооружения. Основания и фундаменты" раздела 10.

Инв. № подл. | Подпись и дата | Взам. инв. №

				708-57.90	КЖ
Нач. отд.	Агранович			Склад пылевидных строительных материалов, приобретаемый сборного типа (мобильный) вместимостью 63 тыс. т	
Н. контр.	Зорин				
Гл. спец.	Зорин				Стадия: Р; Лист: 3; Листов:
Зав. гр.	Фридланд				
Вед. инж.	Ломазова				
Провер.	Фридланд			Разрез 1-1... 3-3	Харьковский промстройниипроект
Разраб.	Личкатая				
Привязан:					
Инв. №					

Альбом 2

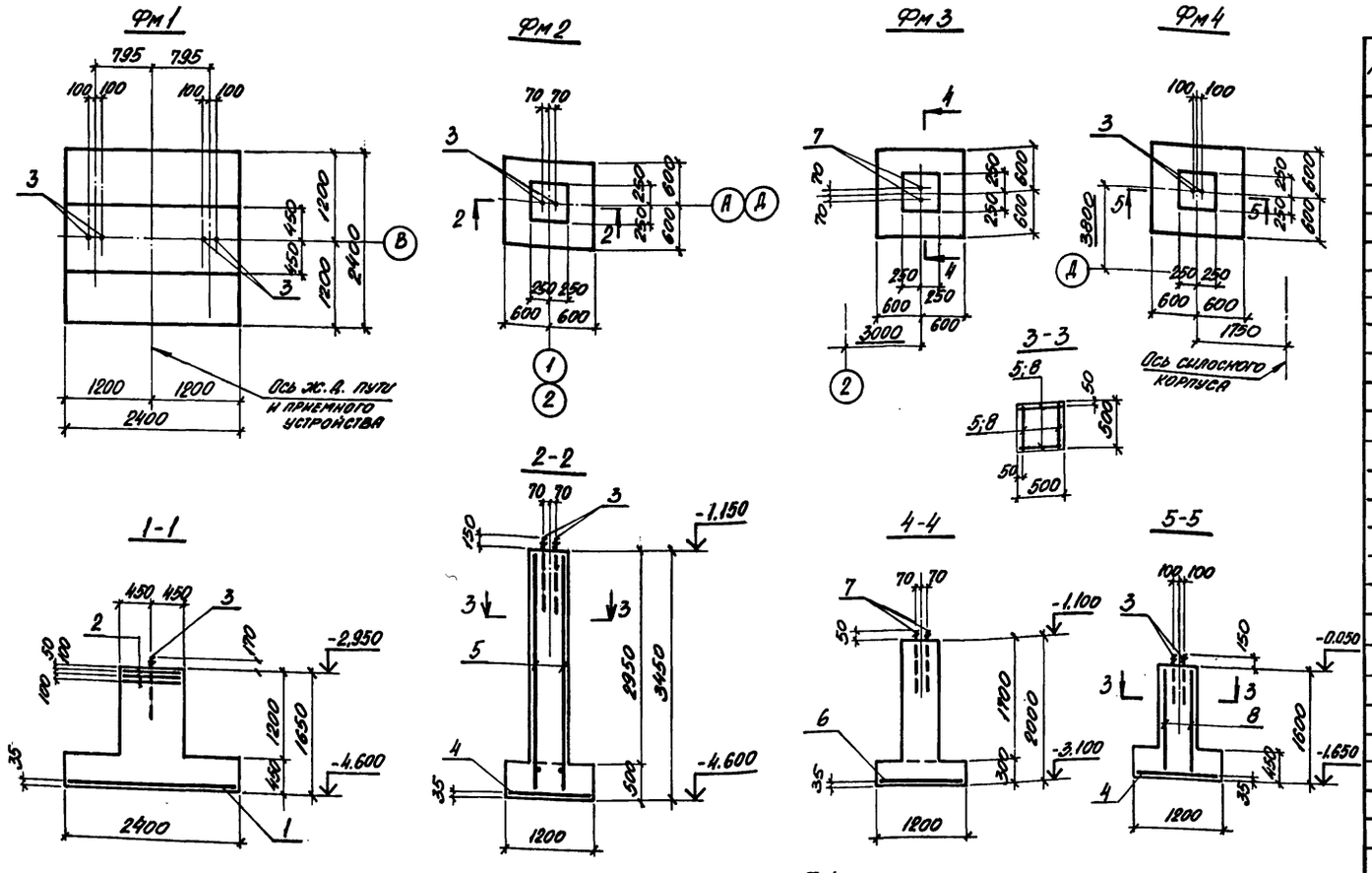

Поз.	Обозначение	Наименование	Кол.	Примечание
		Фм1		
		Сборочные единицы		
1	1.410-3 Вып. 1	Сетка арматурная 2С $\frac{12АIII}{12АIII}$ 235×235	1	50,0 кг
2	КЖИ-С5	С5	3	8,25 кг
		Изделие закладное		
3	ГОСТ 24379.1-80	Болт 1.1 м24×800 Вст3 кп2	4	3,42 кг
		Материалы		
		Бетон класса В15	5,18	м3
		Фм2		
		Сборочные единицы		
4	1.410-3 Вып. 1	Сетка арматурная 2С $\frac{10АIII}{10АIII}$ 115×115	1	8,6 кг
5	КЖИ-С4	Сетка арматурная С4	4	9,6 кг
		Изделие закладное		
3	ГОСТ 24379.1-80	Болт 1.1 м24×800 Вст3 кп2	2	3,42 кг
		Материалы		
		Бетон класса В15	1,46	м3
		Фм3		
		Сборочные единицы		
6	1.410-3 Вып. 1	Сетка арматурная 2С $\frac{12АIII}{12АIII}$ 115×115	1	12,2 кг
		Изделие закладное		
7	ГОСТ 24379.1-80	Болт 1.1 м24×500 Вст3 кп2	2	2,4
		Материалы		
		Бетон класса В15	0,9	м3
		Фм4		
		Сборочные единицы		
4	1.410-3 Вып. 1	Сетка арматурная 2С $\frac{10АIII}{10АIII}$ 115×115	1	8,6 кг
8	КЖИ-С6	С6	4	4,5 кг
		Изделие закладное		
3	ГОСТ 24379.1-80	Болт 1.1 м24×800 Вст3 кп2	2	3,42 кг
		Материалы		
		Бетон класса В15	0,9	м3

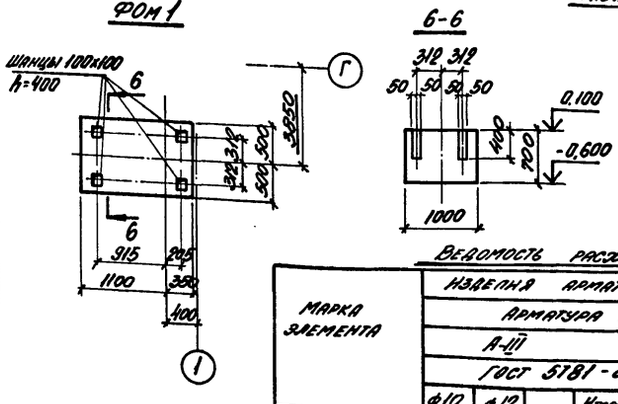

Расчетная схема Фм1...Фм4

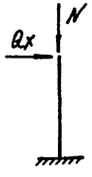

	N кН(т)	Qx кН(т)
Фм1	1174,0 (117,4)	46,7 (4,67)
Фм2	162 (16,2)	10,0 (1,0)
Фм3	51,0 (5,1)	5,0 (0,5)
Фм4	137,0 (14,0)	4,9 (0,5)

Ведомость расхода стали на элемент, кг

Марка элемента	Изделия арматурные: Арматура класса А-III, ГОСТ 5781-82, ф10	ф12		Итого	А-I, ф6		Итого	Всего	Изделия арматурные: Болты, ГОСТ 24379.1-80, М24		Итого	Всего	Общий расход
Фм1		50,0		50,0	24,7		24,7	74,7	13,7		13,7	13,7	88,4
Фм2	8,6	36,0		44,6	2,4		2,4	47,0	6,8		6,8	6,8	53,8
Фм3		12,2		12,2				12,2	4,8		4,8	4,8	17,0
Фм4	8,6	16,8		25,4	1,2		1,2	26,6	6,8		6,8	6,8	33,4

Привязан:

Инв. №

Нач. отд.	Агранович	
Н. контр.	Зорин	
Гл. спец.	Зорин	
Зав. гр.	Фридланд	
Вед. инж.	Ломазова	
Провер.	Фридланд	
Разраб.	Личкатая	

708-57.90 КЖ

Склад пылевидных строительных материалов прирельсовый силосного типа (мобильный) вместимостью 0,5 тыс. т

Стадия	Лист	Листов
Р	4	

Фундамент Фм1...Фм4
Фундамент под оборудование ФОм1

Харьковский промстройниипроект

Инв. № под. | Подпись и дата | Взам. инв. №

24533-02 13

Альбом 2

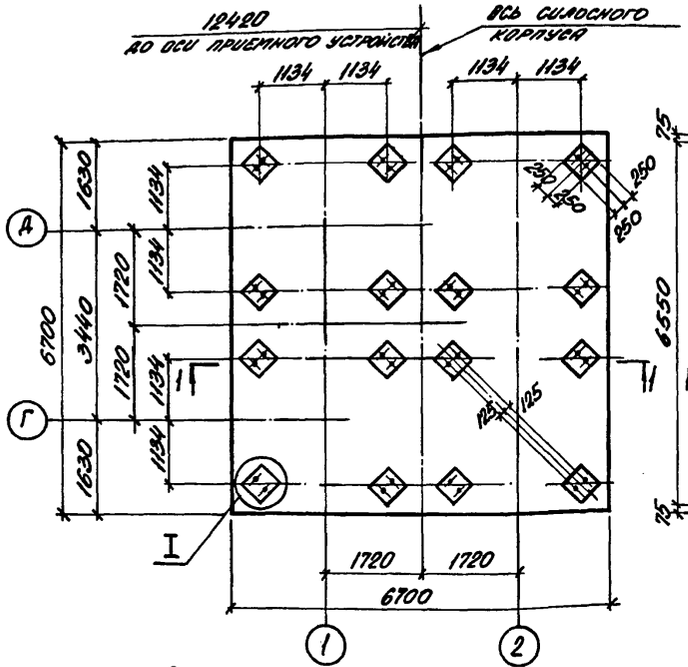

Схема расположения нижних сеток фундамента

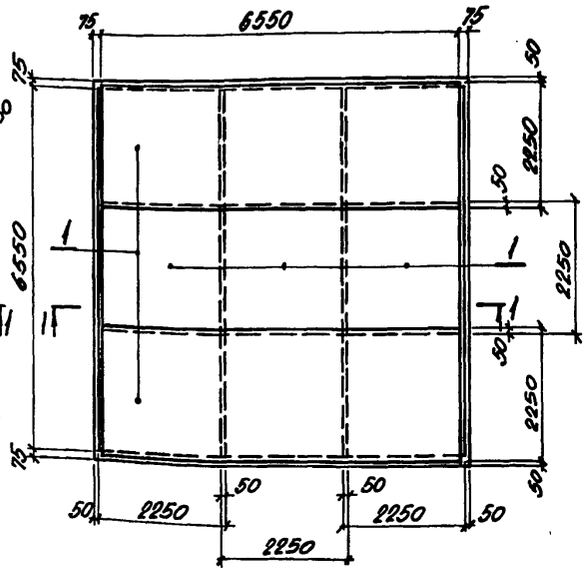

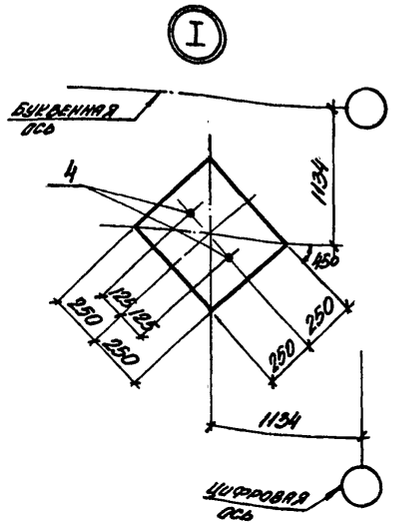

Поз.	Обозначение	Наименование	Кол.	Примечание
		Сборочные единицы		
		Сетка арматурная		
1	1.410-3 Вып.1	1С 22 АIII / 12 АIII 225×655	12	256,4 кг
2	КЖИ.И-С7	С7	48	4,0 кг
3	КЖИ.И-КП1	Каркас пространственный КП1	4	90,7 кг
		Изделие закладное		
4	ГОСТ 24379.1-80	Болт 1.1 М36×1120 ВСт3кп2	32	10,85 кг
		Материалы		
		Бетон класса В15	39,1	м³

Ведомость расхода стали на элемент, кг

Марка элемента	Изделия арматурные							Всего	Изделия закладные		Общий расход
	Арматура класса								Болты		
	А-I				А-III				ВСт3кп2 ГОСТ 24379.1-80		
	ф6	ф12	ф20	Итого	ф12	ф22	Итого		М36		
ФМ 5	52,5	96,0	262,2	410,7	262,8	2814	3076,8	3487,5	347,2		3834,7

Схема расположения верхних сеток фундамента

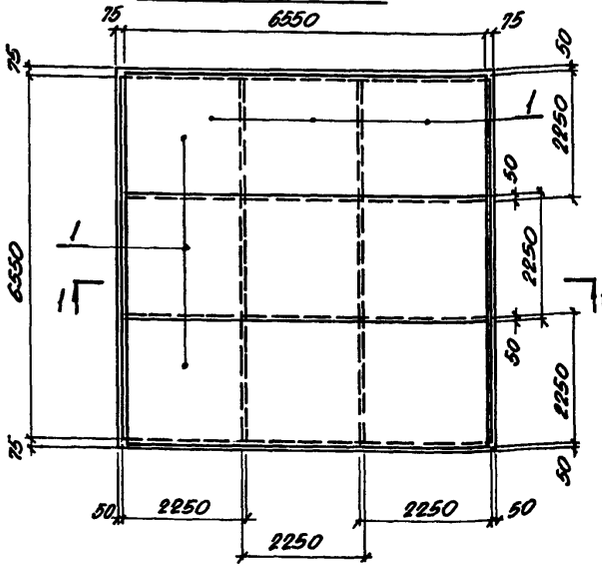

Схема расположения поддерживающих каркасов

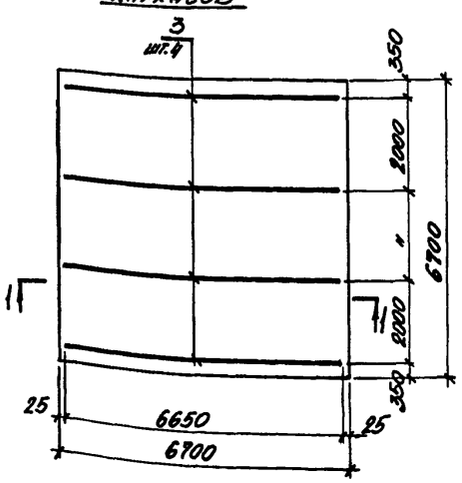

Расчетная схема

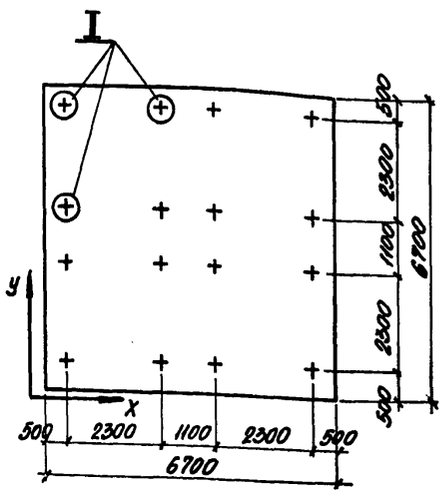

1-1

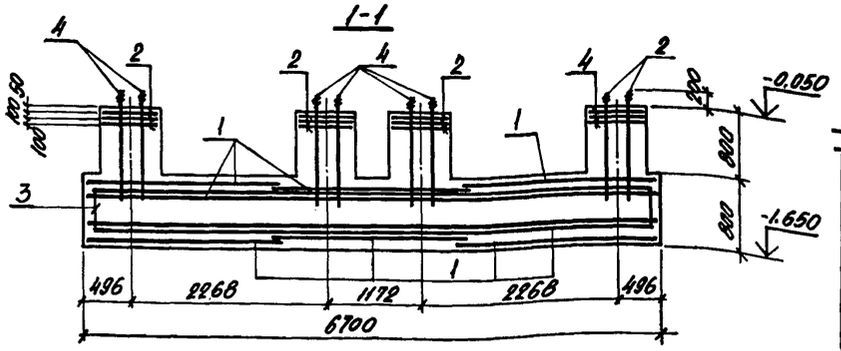



Таблица нагрузок к расчетной схеме

N кН / т			Mx кНм / тм	My кНм / тм
Постоянная	Временная длит. действ.	Временная кратковрем.		
42,0 / 4,3	573,0 / 58,5	108,0 / 11,5	19,0 / 1,9	15,0 / 1,5

Mx - момент вдоль направления оси x.
My - момент вдоль направления оси y.
В расчетной схеме приведены расчетные нагрузки на уровне верха фундамента с учетом коэффициента надежности по назначению $\gamma_n = 0,9$

		708-57.90	КЖИ
Нач. отд.	Атранович	Склад пылевидных строительных материалов прирельсовый силосного типа (мобильный) вместимостью 0,5 тыс. т	
Н. контр.	Зорин		
Гл. спец.	Зорин		
Зав. гр.	Фидлина	Стадия Р	Лист 5
Вед. инж.	Ломазова		Листов
Провер.	Фидлина	Фундамент Фм 5	Харьковский Промстройниипроект
Разраб.	Лучкатая		

Привязан:

Инв. №

Инв. № подл. | Подпись и дата | Взам. инв. №

Альбом 2

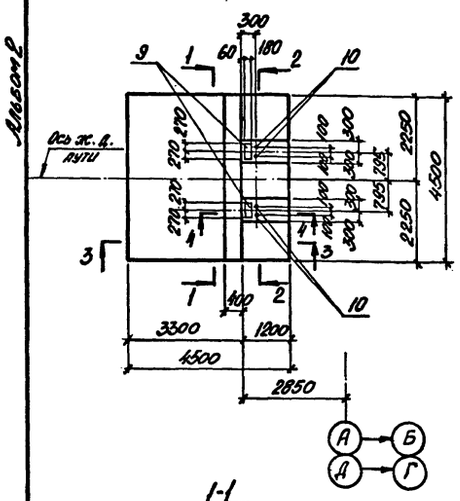

Схема расположения нижних сеток подошвы

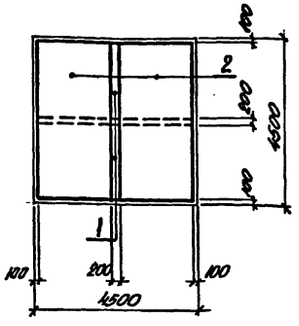

Схема расположения верхних сеток подошвы

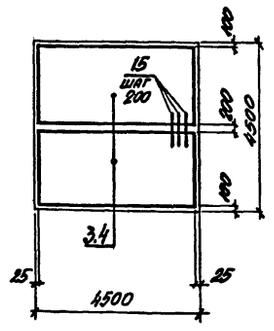

6-6

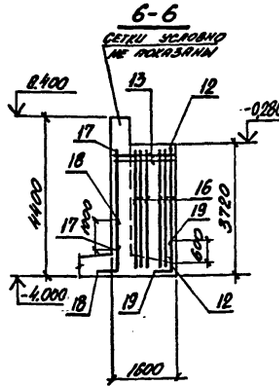

1-1

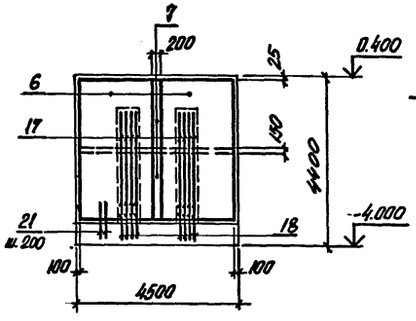

2-2

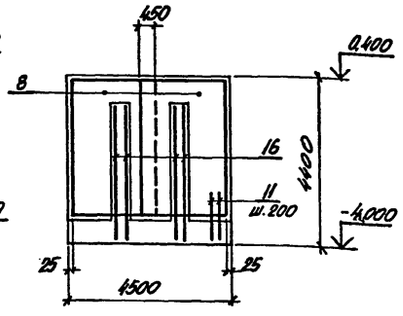

Ведомость деталей

Поз.	Эскиз
13	550 / 1450
14	550
18	400 / 1450
19	200 / 900
20	450
21	200 / 1250

3-3

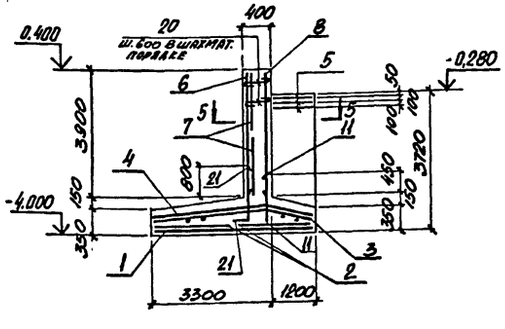

4-4

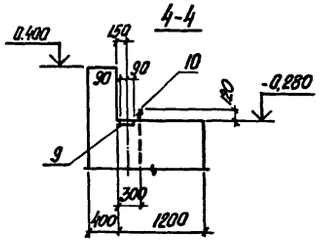

5-5

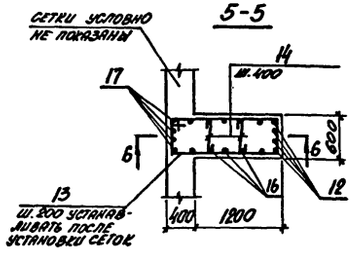

Поз.	Обозначение	Наименование	Кол.	Примечание
		Сборочные единицы		
		Сетка арматурная		
1	1.410-3 вып.1	1С $\frac{16АIII}{10АIII}$ 205×445	2	87,3 кг
2	то же	1С $\frac{10АIII}{8АIII}$ 205×445	2	36,7 кг
3	708-54.90 КЖ.И-С1	С1	2	38,4 кг
4	708-54.90 КЖ.И-С2	С2	2	152,8 кг
5	708-54.90 КЖ.И-С3	С3	3	3,0 кг
6	1.410-3 вып.1	1С $\frac{16АIII}{10АIII}$ 205×385	2	75,7 кг
7	то же	1С $\frac{10АIII}{6АIII}$ 185×445	2	30,8 кг
8	ГОСТ 23279-85	2С $\frac{12АIII}{10АIII}$ 245×385	2	74,6 кг
		Изделия закладные		
9	1.400-6/76	М2-30	2	9,8 кг
10	ГОСТ 24379.1-80	Болт 1.1 М24×800 ВСТ3кп2	4	3,42 кг
		Детали		
11		ф12АIII, ГОСТ 5781-82, ℓ=800	23	0,71 кг
12		ф16АIII, ГОСТ 5781-82, ℓ=3350	8	5,3 кг
13*		ф8АI, ГОСТ 5781-82, ℓ=4150	34	1,64 кг
14*		ф8АI, ГОСТ 5781-82, ℓ=650	34	0,26 кг
15		ф10АIII, ГОСТ 5781-82, ℓ=500	22	0,31 кг
16		ф12АIII, ГОСТ 5781-82, ℓ=3680	20	3,3 кг
17		ф22АIII, ГОСТ 5781-82, ℓ=3200	8	9,50 кг
18*		ф22АIII, ГОСТ 5781-82, ℓ=1850	8	5,5 кг
19*		ф16АIII, ГОСТ 5781-82, ℓ=1100	8	1,7 кг
20*		ф8АI, ГОСТ 5781-82, ℓ=550	53	0,22 кг
21*		ф16АIII, ГОСТ 5781-82, ℓ=1450	16	2,3 кг
		Материалы		
		Бетон класса В15	21,5	м3

*) Позиции 13, 14, 18...21 смотрите ведомость деталей

Ведомость расхода стали на элемент, кг

Марка элемента	Изделия арматурные											Изделия закладные									Общий расход
	Арматура класса										Всего	Арматура класса			Прокат марки			Болты		Всего	
	А-III							А-I				А-III			Вст3пс6-1			Вст3кп2			
	ГОСТ 5781-82											ГОСТ 5781-82			ГОСТ 19903-74*			ГОСТ 24379.1-80			
	ф6	ф8	ф10	ф12	ф16	ф22	Итого	ф6	ф8	Итого		ф12		Итого	δ=10		Итого	М24	Итого		
Ст 1	6,6	13,0	277,9	171,1	380,9	407,2	1256,8	9,0	110,0	119,0	1375,8	4,4		4,4	15,2		15,2	13,7	13,7	33,3	1409,1

Инв. № подл. | Подпись и дата | Взам. инв. №

Привязан:

Инв. №

Нач. отд.	Агранович	
Н. контр.	Зорин	
Гл. спец.	Зорин	
Зав. гр.	Фридланд	
Вед. инж.	Ломазова	
Провер.	Ломазова	
Разраб.	Лучкатая	
Рассчит.	Ломазова	

708-57.90 КЖ

Склад пылевидных строительных материалов прирельсовый сипосного типа (мобильный) вместимостью 0,5 тыс. т

Стадия	Лист	Листов
Р	6	

Подпорная стена Ст1

Харьковский промстройниипроект

24533-02 15

Формат А2

Альбом 2

Схема расположения конструктивных элементов водосборного канала

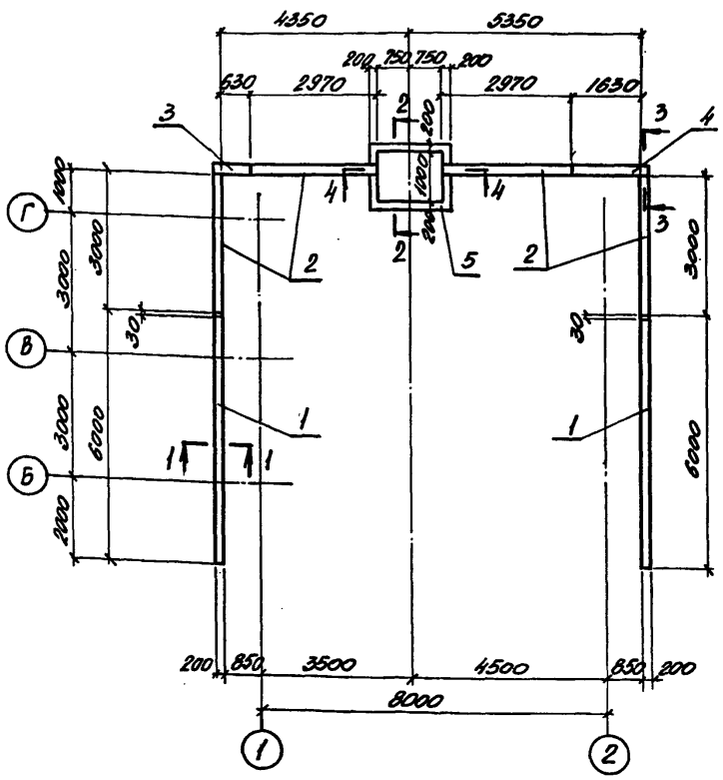

Схема расположения фундаментов компрессорной

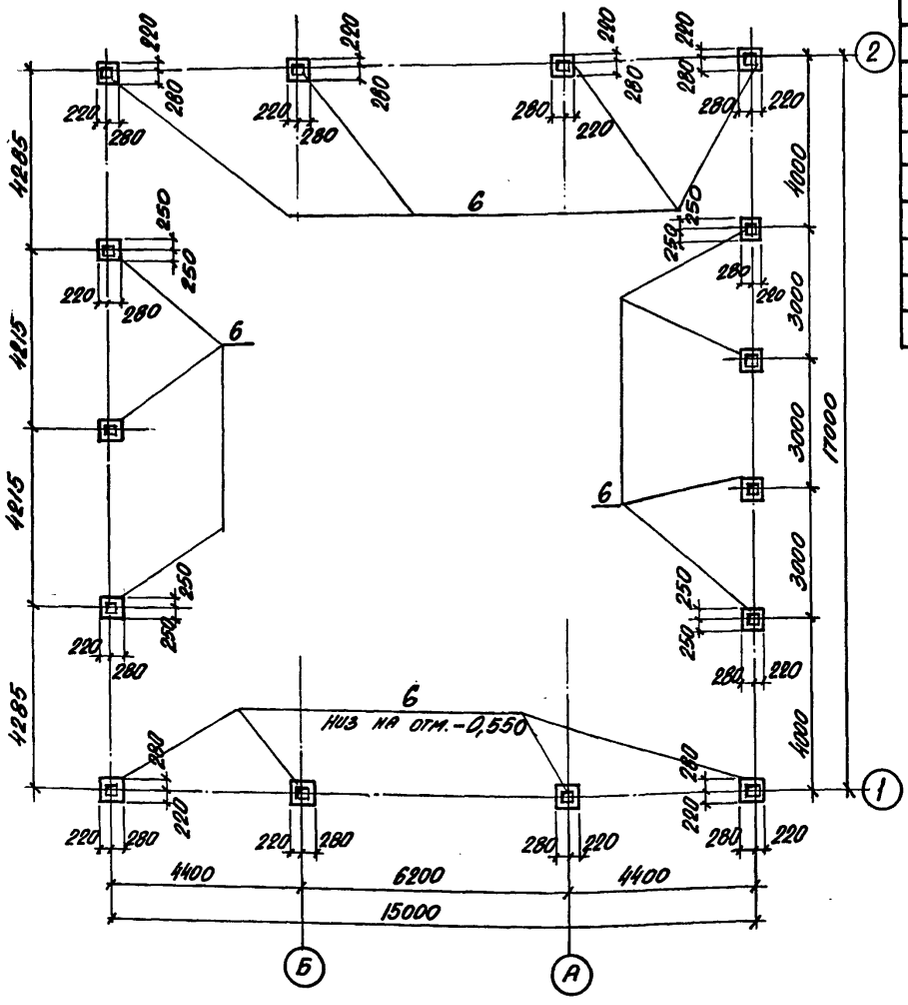

Поз.	Обозначение	Наименование	Кол.	Масса ед., кг	Примечание
		Водосборный канал			
		Сборные ж.б. элементы			
1	3.900-3 вып. 8 ч. 1	Лоток Лт 1-3-2	2	1030	
2	то же	то же Лт 1а-3-2	4	500	
		Монолитные ж.б. элементы			
3	КЖ л. 8	Участок монолитный Ум 1	1		
4	то же	то же Ум 2	1		
5	"	" Ум 3	1		
		Компрессорная			
		Сборные ж.б. элементы			
6	КЖ.Н-Ф4	Фундамент Ф4	15	300	

4-4

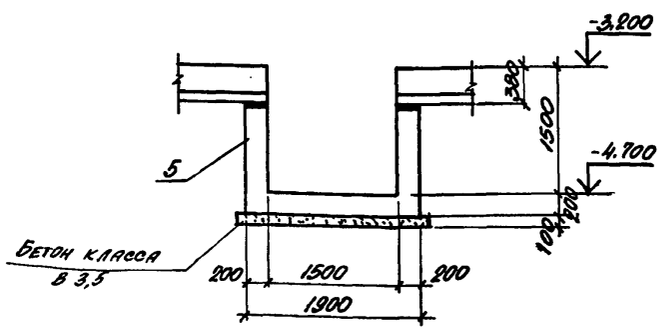

1-1

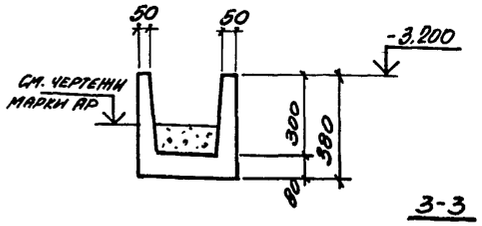

2-2

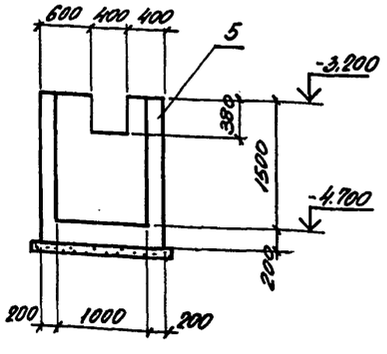

3-3

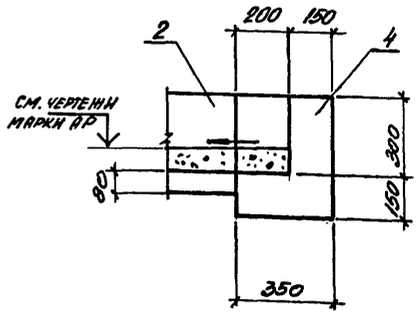

5-5

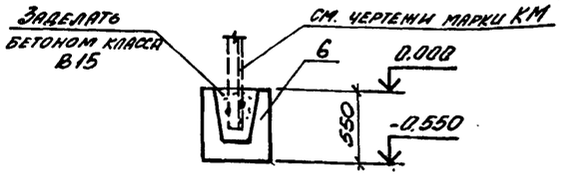

Нач. отд.	Агранович		708-57.90	КЖ
Н. контр.	Зорин		Склад пылевидных строительных материалов прирельсовый силосного типа (мобильный) вместимостью 0,5 тыс. т	
Гл. спец.	Зорин			
Зав. гр.	Фридланд		Стадия: Р	Лист: 7
Вед. инж.	Ломазова			Листов:
Провер.	Фридланд		Схема расположения элементов водосборного канала приемного устройства и фундаментов компрессорной	Харьковский промстройниипроект
Разраб.	Лучкатая			

Привязан:

Инв. №

Инв. № под. | Подпись и дата | Взам. инв. №

24533-02 16

Альбом 2

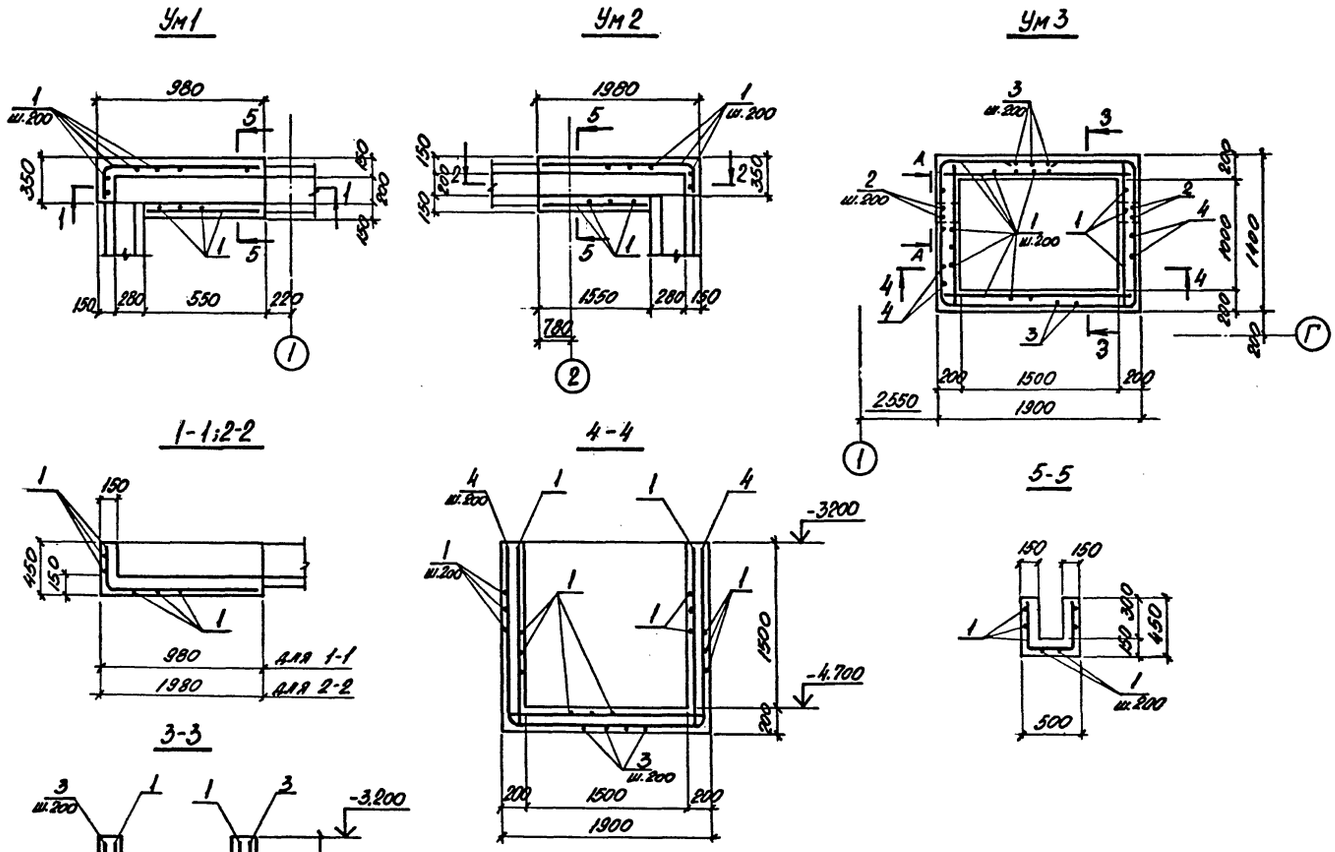

Спецификация Ум1... Ум3

Поз.	Обозначение	Наименование	Кол.	Примечание
		Ум1		
		Детали		
1		ф6АI, ГОСТ 5781-82, l=п.м.	16,0 п.м.	0,22 кг
		Материалы		
		Бетон класса В15	0,16	м3
		Ум2		
		Детали		
1		ф6АI, ГОСТ 5781-82, l=п.м.	30,0 п.м.	0,22 кг
		Материалы		
		Бетон класса В15	0,33	м3
		Ум3		
		Детали		
1		ф6АI, ГОСТ 5781-82, l=п.м.	147,6 п.м.	0,22 кг
2*		ф12АIII, ГОСТ 5781-82, l=4330	3	3,85 кг
3*		ф12АIII то же l=4590	8	4,08 кг
4*		ф12АIII " l=5090	6	4,52 кг
		Материалы		
		Бетон класса В15	2,22	м3

*) Позиции 2...4 смотрите ведомость деталей

Ведомость расхода стали на элемент, кг

Марка элемента	Изделия арматурные					Общий расход
	Арматура класса					
	А-III		А-I		Всего	
	ГОСТ 5781-82					
	ф12		ф6			
Ум1			3,5		3,5	3,5
Ум2			6,6		6,6	6,6
Ум3	71,3		32,5		103,8	103,8

Ведомость деталей

Поз.	Эскиз
2	1250 1830 1250
3	1630 1330 1630
4	1630 1830 1630

Нач. отд.	Агранович		
Н. контр.	Зорин		
Гл. спец.	Зорин		
Зав. гр.	Фридланд		
Вед. инж.	Ломазова		
Провер.	Фридланд		
Разраб.	Личкатая		

Привязан:

Инв. №

708-57.90 КЖ

Склад пылевидных строительных материалов прирельсовый силосного типа (мобильный) вместимостью 0,5 тыс. т

Стадия	Лист	Листов
Р	8	

Водосборный канал. Участок монолитный Ум1..., Ум3

Харьковский Промстройниипроект

24533-02 17

Формат А2

Альбом 2

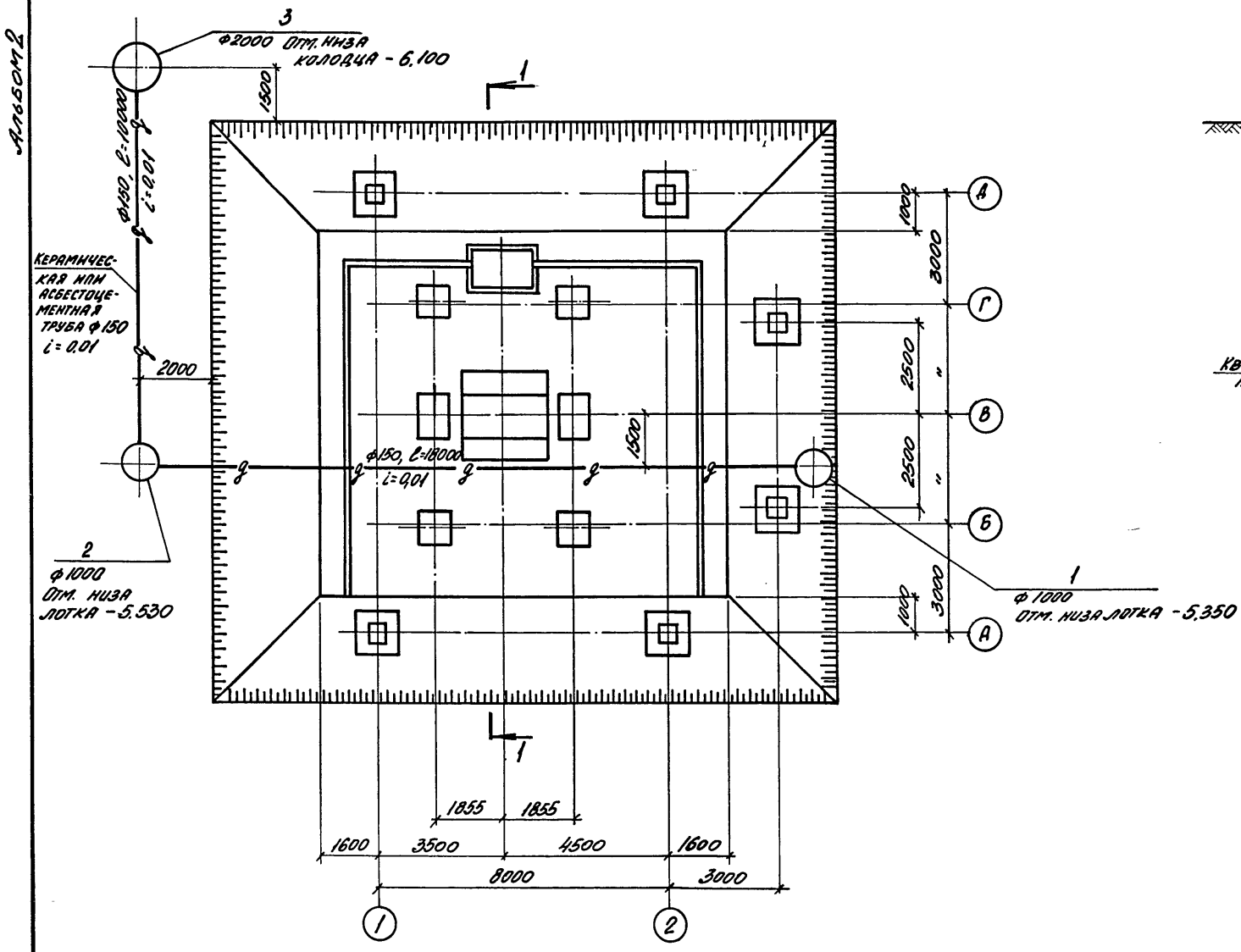

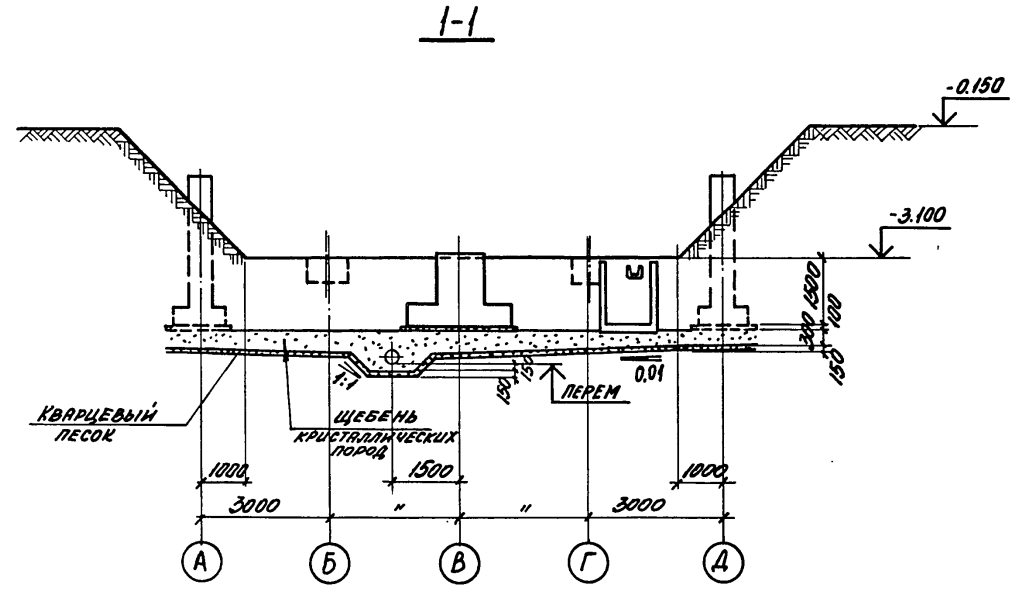

Для дренажной постели применяется чистый кварцевый песок с размером частиц 0,25-2.0 мм с коэффициентом неоднородности 8, щебень кристаллических пород с временным сопротивлением сжатию не менее 400 кг/см² с размерами частиц 10-30 мм при коэффициенте неоднородности 8.

Дренажная постель укладывается по предварительно спланированному с соответствующими уклонами дну котлована после того, как будут уложены дренажные трубы. Слои песка и щебня укладываются участками и уплотняются катками.

Грунты под подошвой дренажа уплотняются с доведением объемного веса скелета до $\gamma_{ск} = 1.6$ т/м³

На период производства работ и подключения дренажа к канализационной сети на площадке выполнить временное водопонижение.

Уровень грунтовых вод принят на отм. -1.500.

Нач. отд.	Агранович		708-57.90		КЖ
Н. контр.	Зорин		Склад пылевидных строительных материалов прирельсовый силосного типа (мобильный) вместимостью 0,5 тыс. т		
Гл. спец.	Зорин			Стадия	Лист	Листов
Зав. гр.	Фридланд			Р	9	
Вед. инж.	Ломазова				
Провер.	Фридланд		Пример решения дренажа при высоком уровне грунтовых вод	Харьковский промстройниипроект	
Разраб.	Личкатая				

Привязан:

Инв. №

Инв. № под. | Подпись и дата | Взам. инв. №

Альбом 2

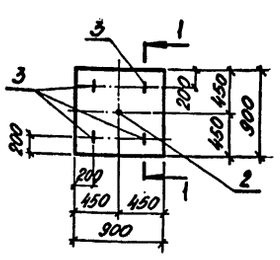

1-1

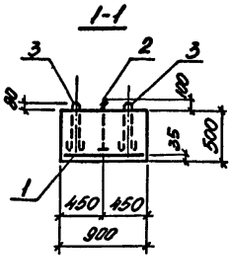

Поз.	Обозначение	Наименование	Кол.	Масса ед., кг	Примечание
		Сборочные единицы			
		Сетка арматурная			
1	ГОСТ 23279-85	2С 12Ап-IIIВ / 12Ап-III 85×85	1	7,6	
		Изделия закладные			
2 *)	ГОСТ 24379.1-80	Болт 2.1м24×500 Вст3 кп2	1	3,62	
3	1.400-9 Вып. 1	Петля строповочная УП1-4	4	0,59	
		Материалы			
		Бетон класса В15		0,41	м³

*) Вес анкерных плит учтен в весе болтов.

Ведомость расхода стали на элемент, кг

Марка элемента	Изделия арматурные			Изделия закладные					Общий расход
	Арматура класса A-III ГОСТ 5781-82		Всего	Арматура класса A-I ГОСТ 5781-82		Болты Вст3 кп2 ГОСТ 24379.1-80		Всего	
	ф12			ф10	Итого	м24	Итого		
Ф1	7,6		7,6	2,4	2,4	3,6	3,6	6,0	13,6

Расчетная схема

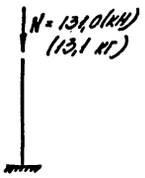

В расчетной схеме приведены расчетные нагрузки на уровне верха фундамента с учетом коэффициента надежности по назначению $\gamma_n = 0,9$

Привязан:

Инв. №

Н. контр.	Зорин		
Гл. спец.	Зорин		
Зав. гр.	Фридлянд		
Вед. инж.	Ломазова		
Провер.	Ломазова		
Разраб.	Личкатая		

708-57.90 КЖ.Н-Ф1

Фундамент Ф1

Стадия	Масса	Масштаб
Р	1030	
Лист	Листов 1	

Харьковский Промстройниипроект

Альбом 2

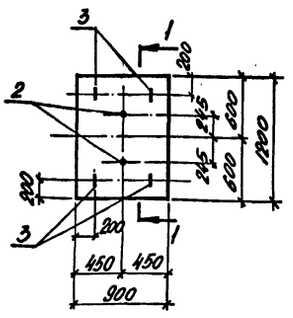

1-1

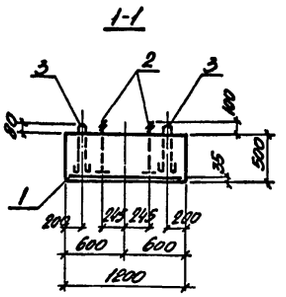

Поз.	Обозначение	Наименование	Кол.	Масса ед., кг	Примечание
		Сборочные единицы			
		Сетка арматурная			
1	ГОСТ 23279-85	2С 12Ап-IIIВ / 12Ап-III 85×115 75/25	1	9,6	
		Изделия закладные			
2 *)	ГОСТ 24379.1-80	Болт 2.1м24×500 Вст3 кп2	2	3,62	
3	1.400-9 Вып. 1	Петля строповочная УП1-4	4	0,59	
		Материалы			
		Бетон класса В15		0,54	м³

*) Вес анкерных плит учтен в весе болтов.

Ведомость расхода стали на элемент, кг

Марка элемента	Изделия арматурные			Изделия закладные					Общий расход
	Арматура класса A-III ГОСТ 5781-82		Всего	Арматура класса A-I ГОСТ 5781-82		Болты Вст3 кп2 ГОСТ 24379.1-80		Всего	
	ф12			ф10	Итого	м24	Итого		
Ф2	9,6		9,6	2,4	2,4	7,2	7,2	9,6	19,2

Расчетная схема



Таблица расчетных усилий

№№ п/п	N кН (тс)	M кНм (тсм)
I	258,3 (25,8)	
II	143,1 (14,3)	28,2 (2,82)

В расчетной схеме приведены расчетные нагрузки на уровне верха фундамента с учетом коэффициента надежности по назначению $\gamma_n = 0,9$

Привязан:

Инв. №

Н. контр.	Зорин		
Гл. спец.	Зорин		
Зав. гр.	Фридлянд		
Вед. инж.	Ломазова		
Провер.	Ломазова		
Разраб.	Личкатая		

708-57.90 КЖ.Н-Ф2

Фундамент Ф2

Стадия	Масса	Масштаб
Р	1350	
Лист	Листов 1	

Харьковский Промстройниипроект

24533-02 19

Инв. № подл. | Подпись и дата | Взам. инв. №

Альбом 2

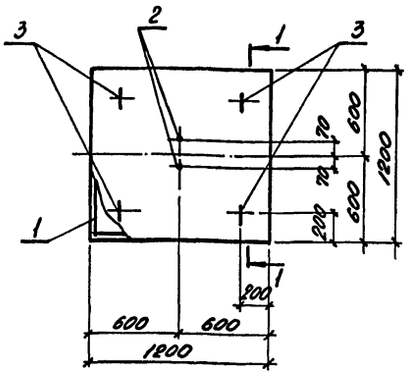

1-1

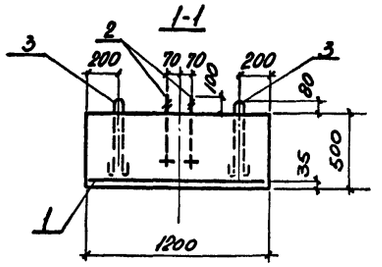

Поз.	Обозначение	Наименование	Кол.	Масса ед., кг	Примечание
		Сборочные единицы			
		Сетка арматурная			
1	ГОСТ 23279-85	2С $\frac{12АIII}{12АIII}$-115х115 $\frac{75}{75}$	1	12,2	
		Изделия закладные			
2	ГОСТ 24379.1-80	Болт 2,1м24х500 Вст3кп2	2	3,62	
3	1.400-9 вып. 1	Петля строповочная УП1-4	4	0,59	
		Материалы			
		Бетон класса В15		0,72	м³

Ведомость расхода стали на элемент, кг

Марка элемента	Изделия арматурные				Изделия закладные						Общий расход
	Арматура класса А-III ГОСТ 5781-82			Всего	Арматура класса А-I ГОСТ 5781-82			Болты Вст3кп2 ГОСТ 24379.1-80		Всего	
	ф12		Итого		ф10		Итого	М24	Итого		
Ф3	12,2		12,2	12,2	2,4		2,4	7,2	7,2	9,6	21,8

*) Вес анкерных плит учтен в весе болтов.

В расчетной схеме приведены расчетные нагрузки на уровне верха фундамента с учетом коэффициента надежности по назначению $\gamma_n = 0,9$

Расчетная схема



Таблица расчетных усилий

№п/п	N кН(т)	Q кН(т)
I	107(10,7)	7(0,7)
II	-7(-0,7)	5(0,5)

Привязан:

Инв. №

Н. контр.	Зорин	
Гл. спец.	Зорин	
Зав. гр.	Фридланд	
Вед. инж.	Ломазова	
Провер.	Фридланд	
Разраб.	Личкатая	

708-57.90 КЖ.Н-Ф3

Фундамент Ф3

Стадия	Масса	Масштаб
Р	1800	

Лист | Листов 1

Харьковский Промстройниипроект

Альбом 2

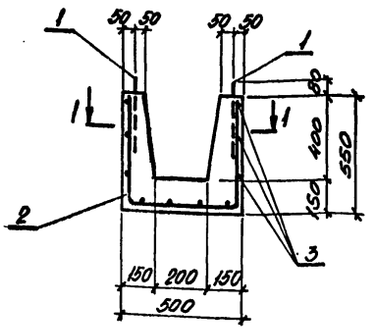

1-1

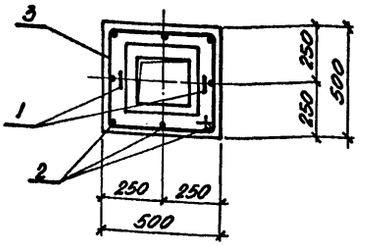

Поз.	Обозначение	Наименование	Кол.	Масса ед., кг	Примечание
		Сборочные единицы			
1	1.400-9 вып. 1	Петля строповочная УП1-2	2	0,33	
		Детали			
2*		ф6АI, ГОСТ 5781-82, l=1550	8	0,34	
3*		ф6АI, то же, l=1950	3	0,43	
		Материалы			
		Бетон класса В15		0,12	м³

*) Позиции 2,3 смотрите ведомость деталей

Ведомость деталей

Поз.	Эскиз
2	500 450 500
3	450 450

Ведомость расхода стали на элемент, кг

Марка элемента	Изделия арматурные			Изделия закладные			Общий расход
	Арматура класса А-I ГОСТ 5781-82		Всего	Арматура класса А-I ГОСТ 5781-82		Всего	
	ф6			ф8			
Ф4	4,0		4,0	0,66		0,66	4,66

Привязан:

Инв. №

Н. контр.	Зорин	
Гл. спец.	Зорин	
Зав. гр.	Фридланд	
Вед. инж.	Ломазова	
Провер.	Фридланд	
Разраб.	Личкатая	

708-57.90 КЖ.Н-Ф4

Фундамент Ф4

Стадия	Масса	Масштаб
Р	300 кг	

Лист | Листов 1

Харьковский Промстройниипроект

24533-02 20

Инв. № подл. | Подпись и дата | Взам. инв. №

Альбом 2

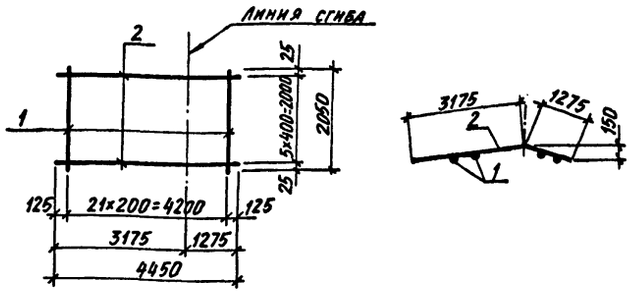

Поз.	Обозначение	Наименование	Кол.	Масса ед., кг	Приме-чание
		Документация			
	КЖИ-ТО	Техническое описание			
		Детали			
1		ф10AIII, ГОСТ5781-82, ℓ=2050	22	1,3	
2		ф8AI, то же, ℓ=4450	6	1,76	

Привязан:

Инв. №

708-57.90	КЖИ-С1		
Нач. отд. Аграновичч	Сетка арматурная С1	Стадия	Масса	Масштаб
Н. контр. Зорин		Р	38,4 кг	
Гл. спец. Зорин		Лист	Листов 1	
Зав. гр. Фридланд		ХАРЬКОВСКИЙ ПРОМСТРОЙНИИПРОЕКТ		
Вед. инж. Ломазова				
Провер. Ломазова				
Исполн. Ничкатая				

Инв. № подл. | Подпись и дата | Взам. инв. №

Альбом 2

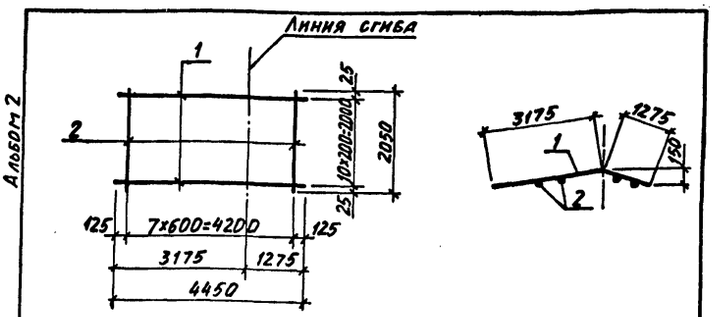

Поз.	Обозначение	Наименование	Кол.	Масса ед., кг	Приме-чание
		Документация			
	КЖИ-ТО	Техническое описание			
		Детали			
1		ф22AIII, ГОСТ5781-82, ℓ=4450	11	13,3	
2		ф8AI, то же, ℓ=2050	8	0,81	

Привязан:

Инв. №

708-57.90	КЖИ-С2		
Нач. отд. Аграновичч	Сетка арматурная С2	Стадия	Масса	Масштаб
Н. контр. Зорин		Р	152,8	
Гл. спец. Зорин		Лист	Листов 1	
Зав. гр. Фридланд		ХАРЬКОВСКИЙ ПРОМСТРОЙНИИПРОЕКТ		
Вед. инж. Ломазова				
Провер. Ломазова				
Исполн. Ничкатая				

Инв. № подл. | Подпись и дата | Взам. инв. №

Альбом 2

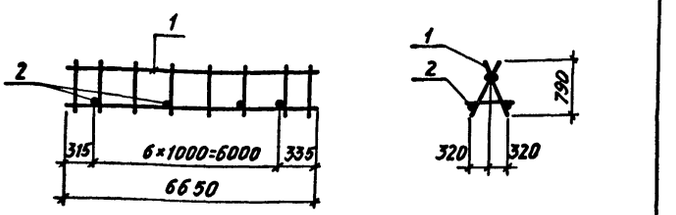

Поз.	Обозначение	Наименование	Кол	Масса ед., кг	Приме-чание
		Документация			
	КЖИ-ТО	Техническое описание			
		Сборочные единицы			
1	КЖИ-КП1	Кр1	2	44,8	
		Детали			
2		ф6AI, ГОСТ5781-82, ℓ=700	7	0,16	

Привязан:

Инв. №

708-57.90	КЖИ-КП1		
Нач. отд. Аграновичч	Каркас пространственный КП1	Стадия	Масса	Масштаб
Н. контр. Зорин		Р	907кг	-
Гл. спец. Зорин		Лист	Листов 1	
Зав. гр. Фридланд		ХАРЬКОВСКИЙ ПРОМСТРОЙНИИПРОЕКТ		
Вед. инж. Ломазова				
Провер. Фридланд				
Исполн. Белан				

Инв. № подл. | Подпись и дата | Взам. инв. №

24533-02 21

Альбом 2

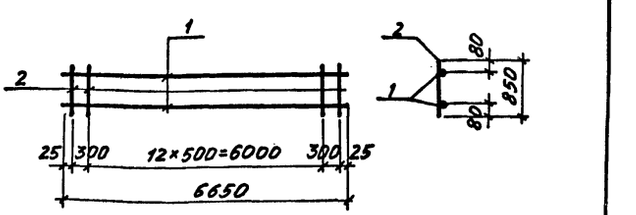

Поз.	Обозначение	Наименование	Кол.	Масса ед., кг	Приме-чание
		Документация			
	КЖИ-ТО	Техническое описание			
		Детали			
1		ф20AI, ГОСТ5781-82, ℓ=6650	2	16,4	
2		ф12AI, ГОСТ5781-82, ℓ=850	15	0,8	

Привязан:

Инв. №

708-57.90	КЖИ-КР1		
Нач. отд. Аграновичч	Каркас плоский Кр1	Стадия	Масса	Масштаб
Н. контр. Зорин		Р	44,8кг	-
Гл. спец. Зорин		Лист	Листов 1	
Зав. гр. Фридланд		ХАРЬКОВСКИЙ ПРОМСТРОЙНИИПРОЕКТ		
Вед. инж. Ломазова				
Провер. Фридланд				
Исполн. Белан				

Инв. № подл. | Подпись и дата | Взам. инв. №

Альбом 2

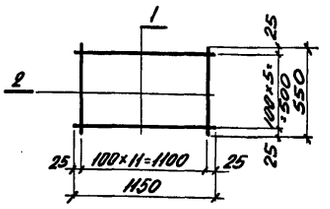

Поз	Обозначение	Наименование	Кол.	Масса ед., кг	Примечание
		Документация			
		Техническое описание			
		Детали			
1		ф6 AI, ГОСТ 5781-82, ℓ=1150	6	0,26	
2		ф6 AI, ГОСТ 5781-82, ℓ=550	12	0,12	

Привязан:

Инв. №

708-57.90 КЖ. Н-С3

Н. контр.	Зорин		
Гл. спец.	Зорин		
Зав. гр.	Фридланд		
Вед. инж.	Ломазова		
Провер.	Фридланд		
Разраб.	Лучкатая		

Сетка арматурная С3

Стадия	Масса	Масштаб
Р	3,0 кг	

Лист | Листов 1

Харьковский Промстройниинпроект

Альбом 2

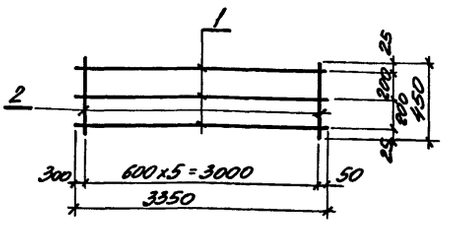

Поз.	Обозначение	Наименование	Кол.	Масса ед., кг	Примечание
		Документация			
		Техническое описание			
		Детали			
1		ф12 AIII, ГОСТ 5781-82, ℓ=3350	3	3,0	
2		ф6 AI, то же, ℓ=450	6	0,1	

Привязан:

Инв. №

708-57.90 КЖ. Н-С4

Н. контр.	Зорин		
Гл. спец.	Зорин		
Зав. гр.	Фридланд		
Вед. инж.	Ломазова		
Провер.	Фридланд		
Разраб.	Лучкатая		

Сетка арматурная С4

Стадия	Масса	Масштаб
Р	9,6 кг	

Лист | Листов 1

Харьковский Промстройниинпроект

Альбом 2

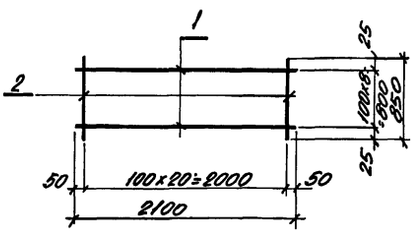

Поз.	Обозначение	Наименование	Кол.	Масса ед., кг	Примечание
		Документация			
		Техническое описание			
		Детали			
1		ф6 AI, ГОСТ 5781-82, ℓ=2100	9	0,47	
2		ф6 AI, то же, ℓ=850	21	0,19	

Привязан:

Инв. №

24533-02 22

708-57.90 КЖ. Н-С5

Н. контр.	Зорин		
Гл. спец.	Зорин		
Зав. гр.	Фридланд		
Вед. инж.	Ломазова		
Провер.	Фридланд		
Разраб.	Лучкатая		

Сетка арматурная С5

Стадия	Масса	Масштаб
Р	8,2 кг	

Лист | Листов 1

Харьковский Промстройниинпроект

Альбом 2

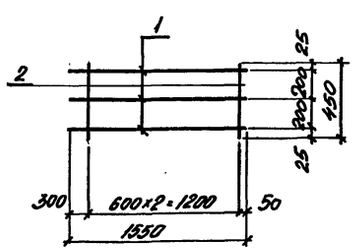

Поз.	Обозначение	Наименование	Кол.	Масса ед., кг	Примечание
		Документация			
		Техническое описание			
		Детали			
1		ф12 AIII, ГОСТ 5781-82, ℓ=1550	3	1,4	
2		ф6 AI, то же, ℓ=450	3	0,1	

Привязан:

Инв. №

708-57.90 КЖ. Н-С6

Н. контр.	Зорин		
Гл. спец.	Зорин		
Зав. гр.	Фридланд		
Вед. инж.	Ломазова		
Провер.	Фридланд		
Разраб.	Лучкатая		

Сетка арматурная С6

Стадия	Масса	Масштаб
Р	4,5 кг	

Лист | Листов 1

Харьковский Промстройниинпроект

Альбом 2

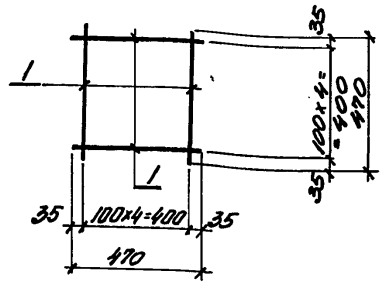

Поз.	Обозначение	Наименование	Кол.	Масса ед., кг	Приме-чание
		Документация			
		Техническое описание			
		Детали			
1		ф6 AI, ГОСТ 5781-82, ℓ=470	10	0,1	

Привязан:

Инв. №

Н. контр.	Зорин		
Гл. спец.	Зорин		
Зав. гр.	Фридланд		
Вед. инж.	Ломазова		
Провер.	Фридланд		
Разраб.	Лучкая		

708-57.90 КЖ.Н-С7

Сетка арматурная С7

Стадия	Масса	Масштаб
Р	1,0 кг	
Лист	Листов 1	

Харьковский Промстройниипроект

Альбом 2

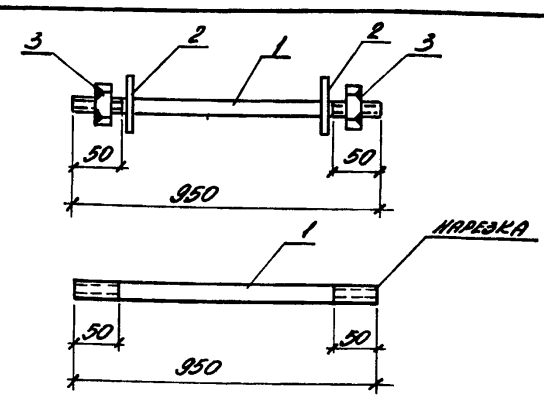

Поз.	Обозначение	Наименование	Кол.	Масса ед., кг	Приме-чание
		Документация			
		Техническое описание			
		Детали			
1		ф10 AI, ГОСТ 5781-82, ℓ=950	1	0,60	
2		Шайба М10, ГОСТ 11371-78*	2	0,006	
3		Гайка М10, ГОСТ 5915-70*	2	0,015	

Привязан:

Инв. №

Н. контр.	Зорин		
Гл. спец.	Зорин		
Зав. гр.	Фридланд		
Вед. инж.	Ломазова		
Провер.	Фридланд		
Разраб.	Лучкая		

708-57.90 КЖ.Н-МС1

Изделие соединительное МС1

Стадия	Масса	Масштаб
Р	0,64 кг	
Лист	Листов 1	

Харьковский Промстройниипроект

Альбом 2

1. Для изготовления арматурных и закладных изделий следует принять сталь указанных в таблице марок:

Вид арматуры и документы, регламентирующие ее качество	Класс арматуры	Марка стали при расчетной наружной температуре до минус 30°
Стержневая горячекатаная гладкая по ГОСТ 5781-82	AI	ВСт3кп2
Стержневая горячекатаная периодического профиля ГОСТ 5781-82	AIII	25Г2С

2. Для крестообразных сварных соединений сеток и каркасов типы швов, кроме оговоренных чертежами, при контактной точечной сварке двух стержней К1-КТ.
3. Размеры сеток и каркасов даны по осям и торцам стержней.
4. Материал пластин для закладных изделий принят из стали ВСт3кп2 по ГОСТ 380-71*
5. Анкеры закладных изделий приварить к пластинам втавр дуговой механизированной сваркой под флюсом. Тип шва Т1-МФ. Другие типы сварных соединений указны на чертежах.
6. Рекомендуемые типы электродов для сварки принимать по таблице 39 СНиП 3.03.01-87 „Несущие и ограждающие конструкции"
7. Защиту закладных изделий и соединительных элементов от коррозии выполнить покрытием грунтовкой ГФ-021 или ПФ-020.
8. Производство и приемку работ по сварке соединений арматурных изделий и закладных деталей выполнять в соответствии с требованиями СНиП 3.03.01-87 „Несущие и ограждающие конструкции."

Альбом 2

21533-02 23

Инв. № подл. | Подпись и дата | Взам. инв. №

Привязан:

Инв. №

Н. контр.	Зорин		
Гл. спец.	Зорин		
Зав. гр.	Фридланд		
Вед. инж.	Ломазова		
Провер.	Фридланд		
Разраб.	Лучкая		

708-57.90 КЖ.Н-ТО

Техническое описание

Стадия	Масса	Масштаб
Р	-	
Лист	Листов 1	

Харьковский Промстройниипроект

Характеристика отопительно-вентиляционных систем

Обозначение системы	Кол. систем	Наименование обслуживаемого помещения (технологического оборудования)	Тип установки	Вентилятор: Тип, исполнение по взрывозащите	Вентилятор: №	Вентилятор: Схема исполнения	Вентилятор: Положение	Вентилятор: L м³/час	Вентилятор: P, Па	Вентилятор: n об/мин	Электродвигатель: Тип, исполнение по взрывозащите	Электродвигатель: N, квт	Электродвигатель: n об/мин	Фильтр: Тип	Фильтр: №	Фильтр: Кол.	Фильтр: ΔP, Па	Фильтр: Концентрация мг/м³ начальная	Фильтр: Концентрация мг/м³ конечная	Примечание
П1	1	Электропомещение	Радиальный	В-Ц4-75	2,5	1	Л90°	1270	380	2750	4АА63А2	0,37	2750	ФЯУБ	—	1	100	—	—	
В1	1	Ж.Д. приемное устройство. Устройство для загрузки автоцементовозов. Бункер-осадитель	Пылевой	В-ЦП6-45	5	6	Пр0°	3530	2700	2605	4А132М4	11	1460	НС СМЦ 169 УЗ	—	8	1400	4000	50	

План-схема

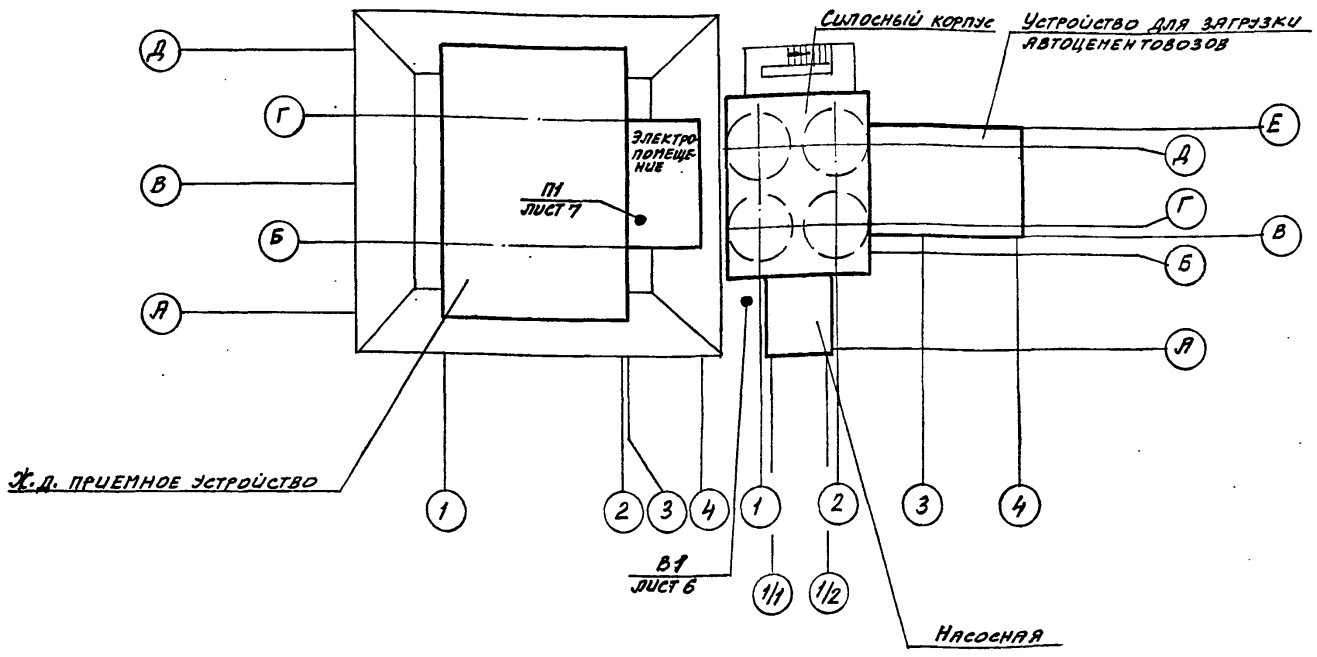

Ведомость рабочих чертежей основного комплекта

Лист	Наименование	Примечание
1	Общие данные (начало).	
2	Общие данные (окончание).	
3	Планы на отметках -2,900; -0,320; 0,000; 2,400; 5,800; 21,600.	
4	Разрезы 1-1, 2-2	
5	Схемы систем П1, В1. Схема обвязки фильтра НС СМЦ 169 УЗ	
6	Установка П1	
7	Установка В1	

Ведомость ссылочных и прилагаемых документов

Обозначение		Наименование	Примечание
		ссылочные	
5.904-38		Гибкие вставки	
5.904-45		Узлы прохода вентиляционных вытяжных шахт через покрытия зданий	
5.904-1	В. 0,1	Детали крепления воздуховодов	
5.904-51	В. 1	Зонты и дефлекторы вентиляционных систем	
		прилагаемые	
708-57.90	ОВН 1	Чистки для круглых воздуховодов	
708-57.90	ОВН2	Коробка для подвода воздуха к фильтру ФЯУБ	
708-57.90	ОВН3	Рама для крепления ячейкового фильтра	
708-57.90	ОВ СО	Спецификация оборудования	Альбом 6
708-57.90	ОВ ВМ	Ведомость потребности в материалах	Альбом 7

Проектная документация разработана в соответствии с действующими нормами, правилами, инструкциями и государственными стандартами, а также предусматривает мероприятия по безопасной эксплуатации зданий (сооружений) с пожароопасным и взрывоопасным характером производства

16.07.90г. Дата

Главный инженер проекта Школьный А.П.

Согласовано: Гр. АР Кожевников 16.7.90; Гр. КЖ Фридланд 16.7.90

Инв. № подл. | Подпись и дата | Взамен инв. №

Альбом 2

Инв. №		
ГИП	Школьный	
Нач. отд.	Половнева	
Н. контр.	Пивоварова	
Гл. спец.	Шапильский	
Зав. гр.	Кивгила	
Инж. Ткат.	Белобородова	
Провер.	Кивгила	
Разраб.	Васильченко	

Привязан:

708-57.90 ОВ

Склад пылевидных строительных материалов прирельсовый силосного типа (мобильный) вместимостью 0,5 тыс. т.

Стадия	Лист	Листов
Р	1	7

Общие данные (начало).

Харьковский Промстройниипроект

24533-02 24

Альбом 2

Местные отсосы от технологического оборудования

Технологическое оборудование			Характеристика выделяющихся вредностей	Объем вытяжки м3/час		Характеристика местного отсоса		Обозначение системы	Примечание
Поз.	Наименование	Кол.		на ед. оборуд.	Всего	Обозначение	Применяемые документы		
б/п	ж.д. приемное устройство. приемный бункер	2	пыль	630	1260	отсос от бункера	технологическое задание	В1	
б/п	ж.д. приемное устройство. приемный бункер	2	пыль	670	1340	отсос от бункера	технологическое задание	В1	
	устройство для загрузки автоцементовозов								
9	загрузочная установка автоцементовозов	1	пыль	1100	1100	отсос от загрузочной установки	технологическое задание	В1	
б/п	силосный корпус. бункер-осадитель	1	пыль	190	190	отсос от бункера	технологическое задание	В1	

Общие указания

1. Проект выполнен на основании технологического задания, архитектурно-строительных чертежей и СНиП 2.04.05-86, СНиП II-3-79.**
2. Склад предназначен для эксплуатации в теплый период года и не отапливается.
3. Расчетная температура наружного воздуха для вентиляции в теплый период года +22°С.
4. Предусмотрена аспирация мест перегрузки материала и обеспыливание избыточного воздуха, поступающего по материалопроводам в силосы в количестве 1870 м3/час.

   Подвод сжатого воздуха для импульсной продувки фильтров НС СМЦ 169 У3 разработан в проекте „ВС" альбом 1.
5. Монтаж систем и оборудования вентиляции производить в соответствии с указаниями СНиП 3.05.01-85.
6. Воздуховоды и все сантехнические изделия окрасить после монтажа снаружи эмалью ПФ-115 ГОСТ 6465-76* за один раз.
7. Воздуховоды вентиляционной системы В1 изготовить из листовой стали δ=2мм со сплошным сварным швом согласно „Временной нормали на изготовление воздуховодов круглого сечения для систем аспирации" и, частично, из электросварных стальных труб.

   Воздуховоды вентиляционной системы П1 изготовить из листовой стали нормального развеса в соответствии с указаниями СНиП 2.04.05-86.
8. Системы вентиляции после монтажа отрегулировать на заданную проектом производительность.
9. Производительность вентиляционных систем на схемах воздуховодов показана расчетная, а в характеристике отопительно-вентиляционного оборудования - с учетом подсосов и утечек в сети.
10. Общая установленная мощность электродвигателей вентиляционных систем составляет 11,37 квт.
11. По пожароопасности технологического процесса помещения склада относятся к категории Д, а электропомещение - к категории Г.
12. Периодичность подачи сжатого воздуха для регенерации рукавов установить при наладке фильтров НС СМЦ 169 У3 таким образом, чтобы сопротивление фильтра перед регенерацией не превышало 1400Па.

Инв.№ подл. | Подпись и дата | Взамен инв.№

ГИП	Школьный		708-57.90 ОВ	
Нач.отд.	Половнева		Склад пылевидных строительных материалов прирельсовый силосного типа (мобильный) вместимостью 0,5 тыс. т.	
Н.контр.	Пивоварова			
Гл.спец.	Шапильский			
Зав.гр.	Кивгила		Стадия: Р; Лист: 2; Листов:	
Инж.1кат.	Белобородова			
Провер.	Кивгила		Общие данные (окончание). Местные отсосы от технологического оборудования.	Харьковский Промстройниипроект
Разраб.	Васильченко			

Привязан:

Инв. №

Альбом 2

План на отметках -2,900; -0,320

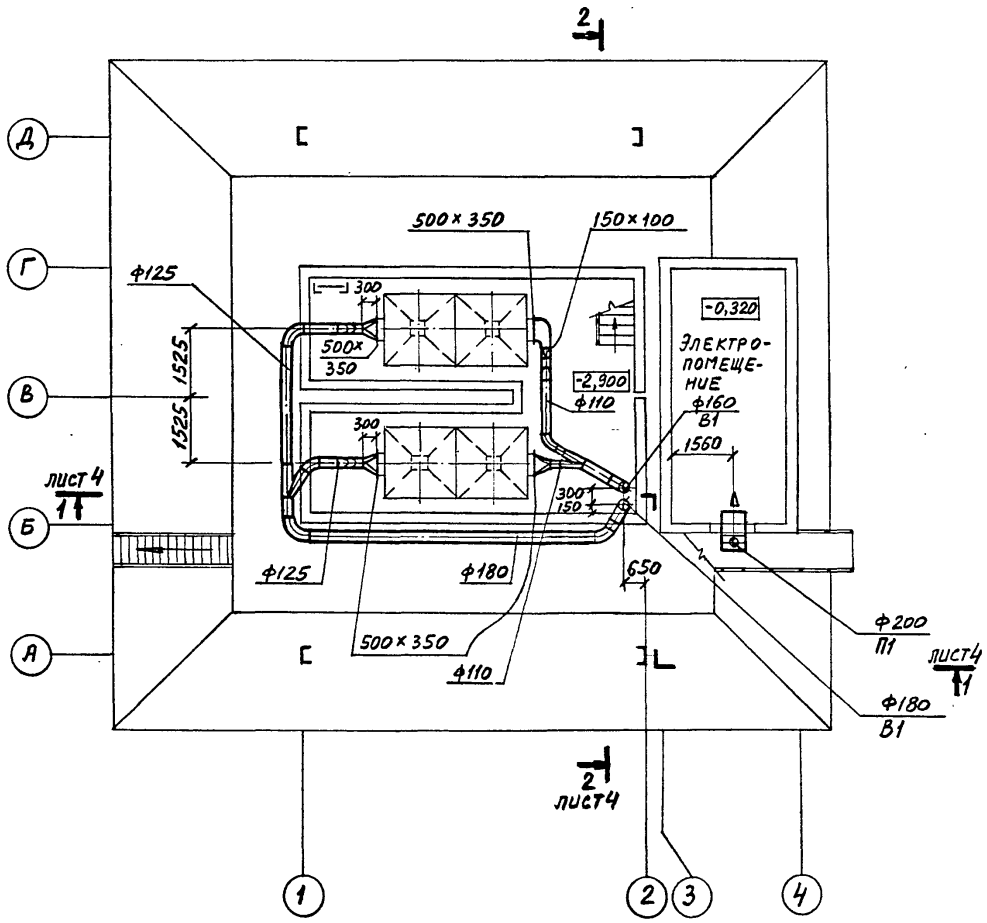

План на отметках 0,000; 2,400; 5,800; 21,600

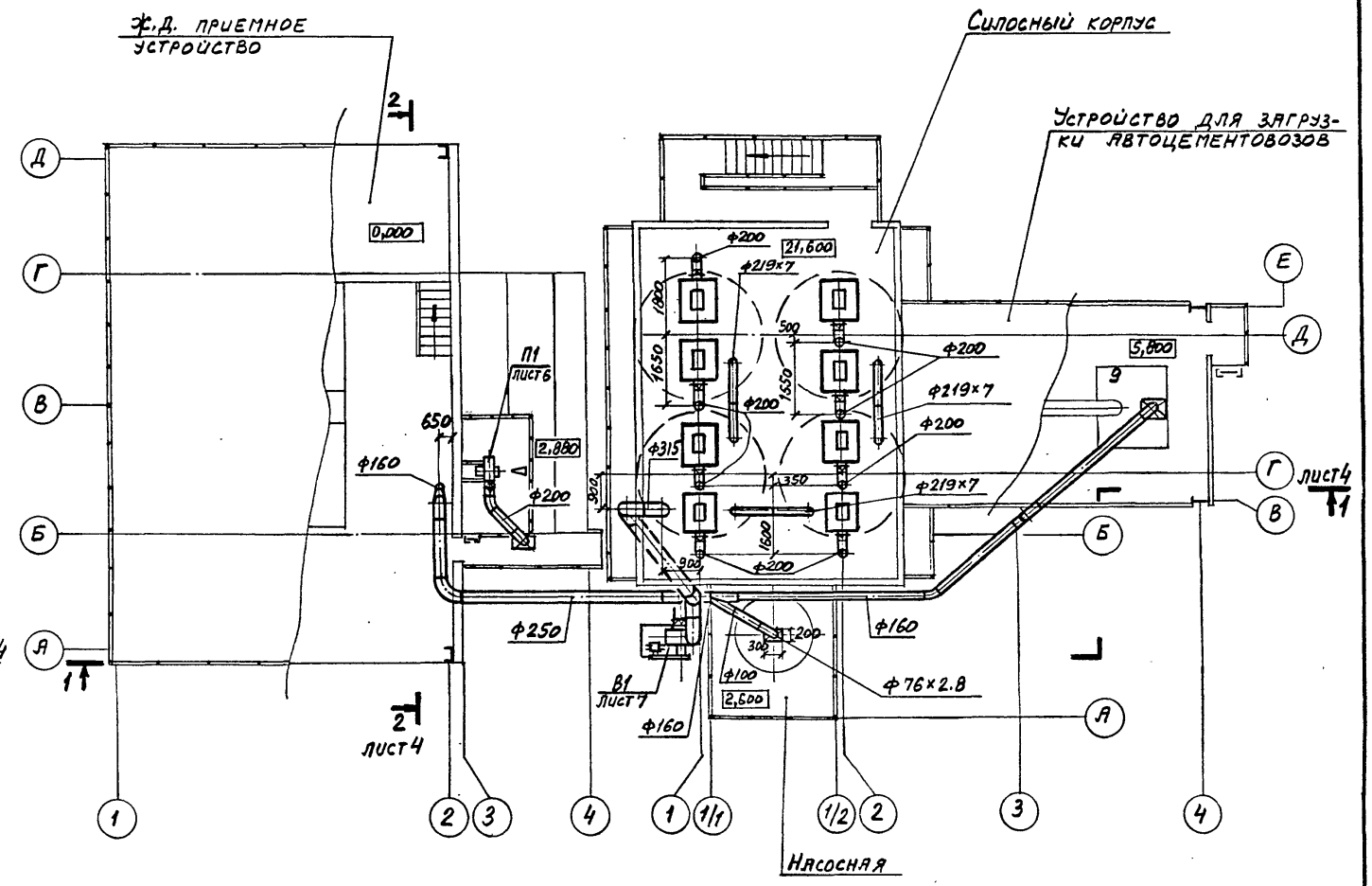

				708-57.90 ОВ
Гип	Школьный			Склад пылевидных строительных материалов прирельсовый силосного типа (мобильный) вместимостью 0,5 тыс. т.
Нач.отд.	Половнева			
Н.контр.	Пивоварова			
Гл.спец.	Шапиьский			
Зав.гр.	Кивгила			
Инж.1кат.	Белобородова			
Провер.	Кивгила			Планы на отметках -2,900; -0,320; 0,000; 2,400; 5,800; 21,600.
Разраб.	Васильченко			Харьковский Промстройниипроект
Рассчит.	Корчевная			

Стадия	Лист	Листов
Р	3	

Привязан:

Инв.№:

Инв.№ подл. | Подпись и дата | Взам.инв.№

Альбом 2

Разрез 1-1

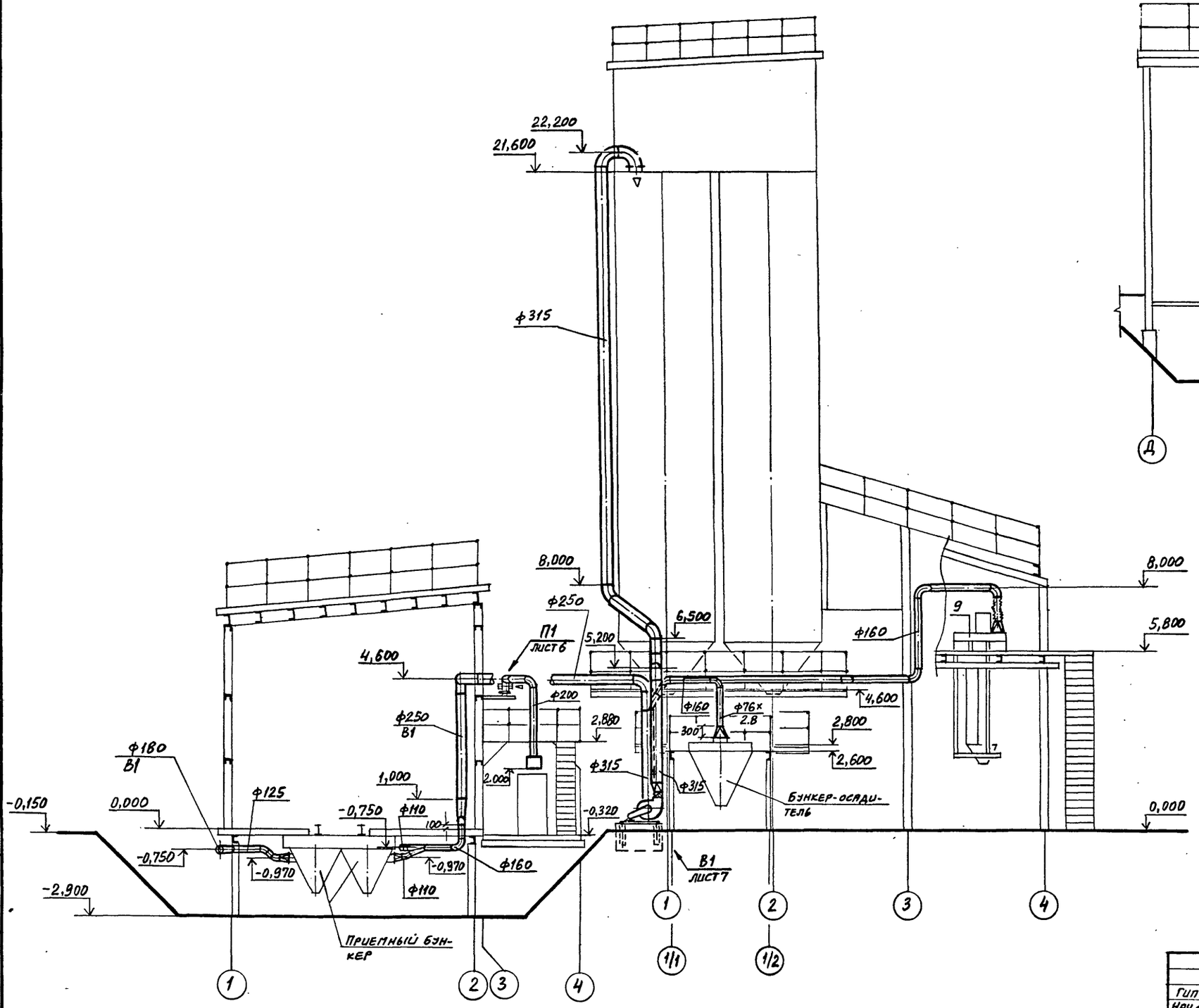

Разрез 2-2

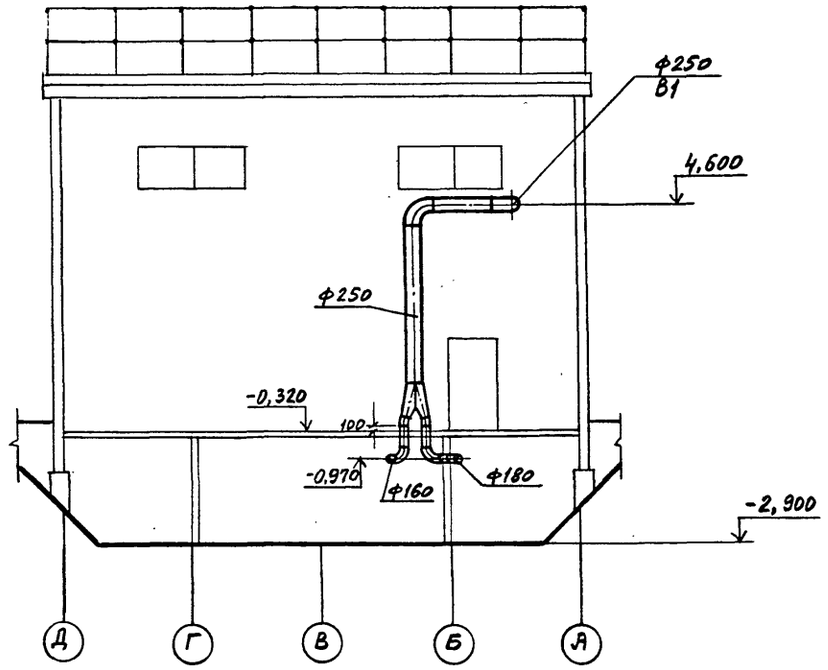

Гип	Шкальный		708-57.90 08	
Нач.отд.	Половнева		Склад пылевидных строительных материалов прирельсовый силосного типа (мобильный) вместимостью 0,5 тыс. т.	
Н. контр.	Пивоварова			
Гл.спец.	Шапильский			
Зав.гр.	Кивгила			
Инж.Ткат.	Белобородов			
Провер.	Кивгила			
Разраб.	Васильченко		Разрезы 1-1, 2-2	Харьковский промстройниипроект

Стадия: Р | Лист: 4 | Листов:

Привязан:

Инв. №

Инв.№ подл. | Подпись и дата | Взам.инв.№

Схема обвязки фильтров НС СМЦ 169 У3

П1

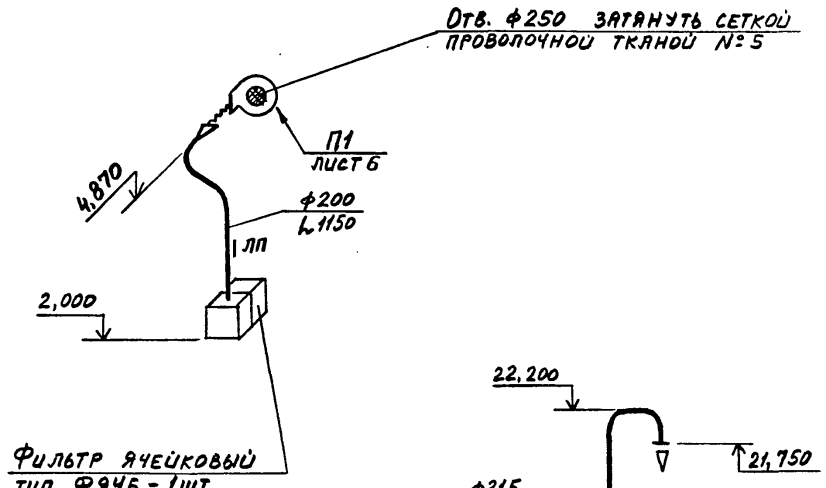

В1

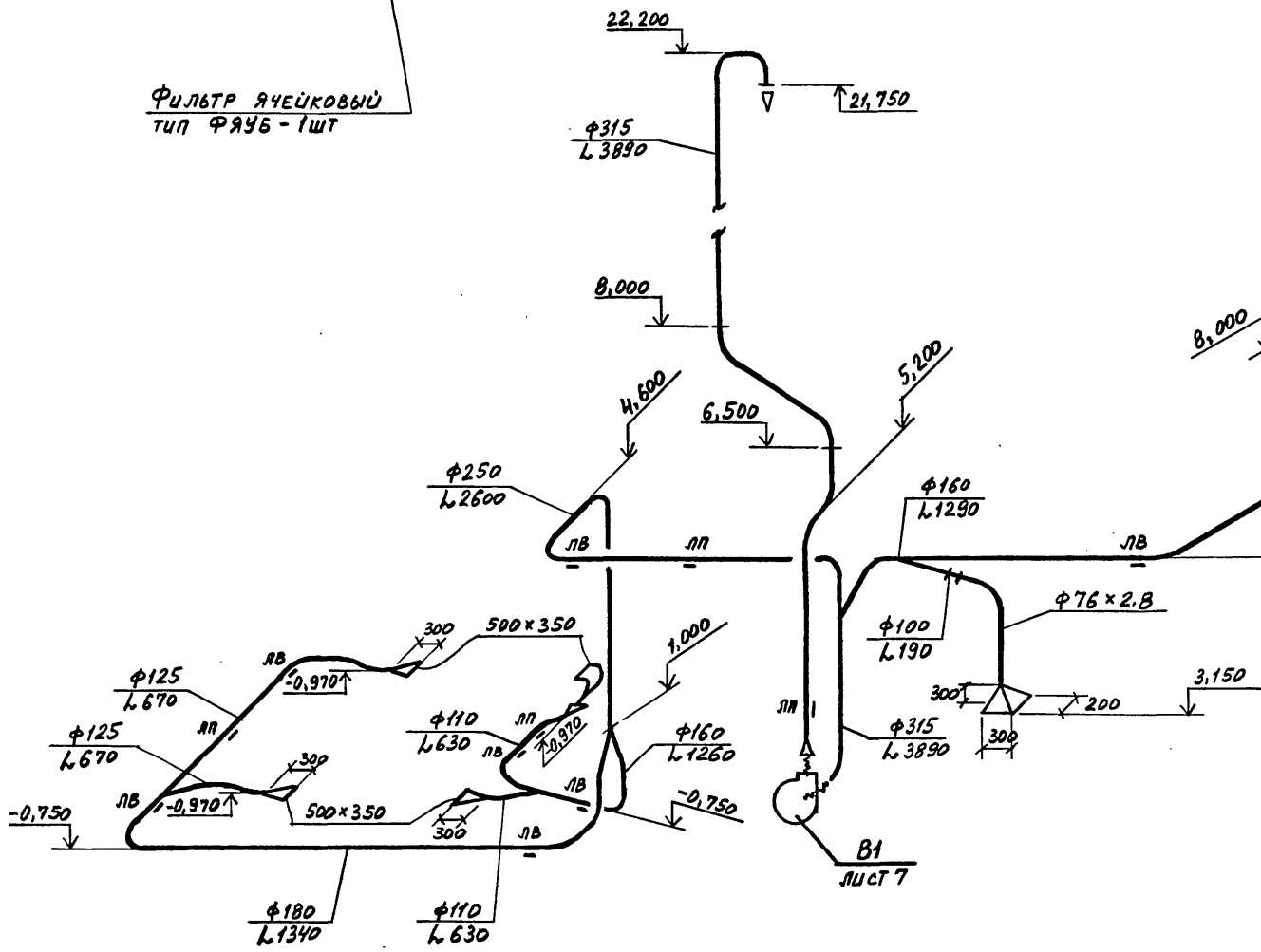

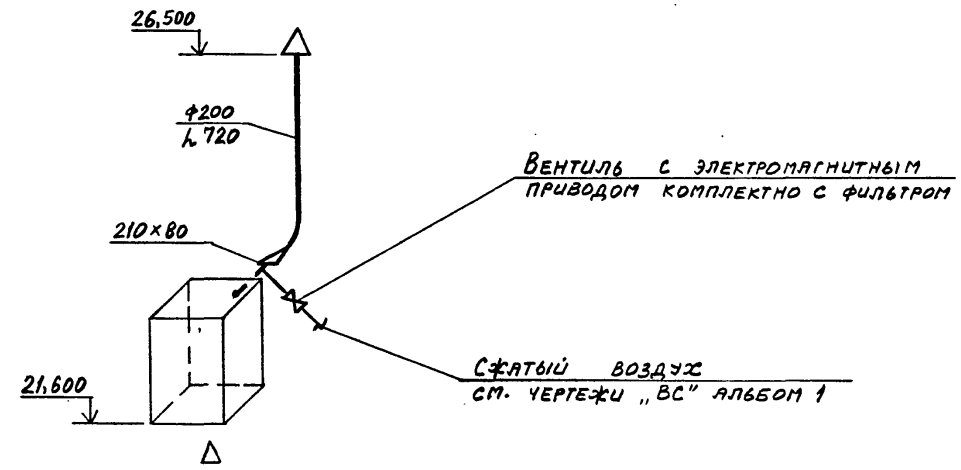

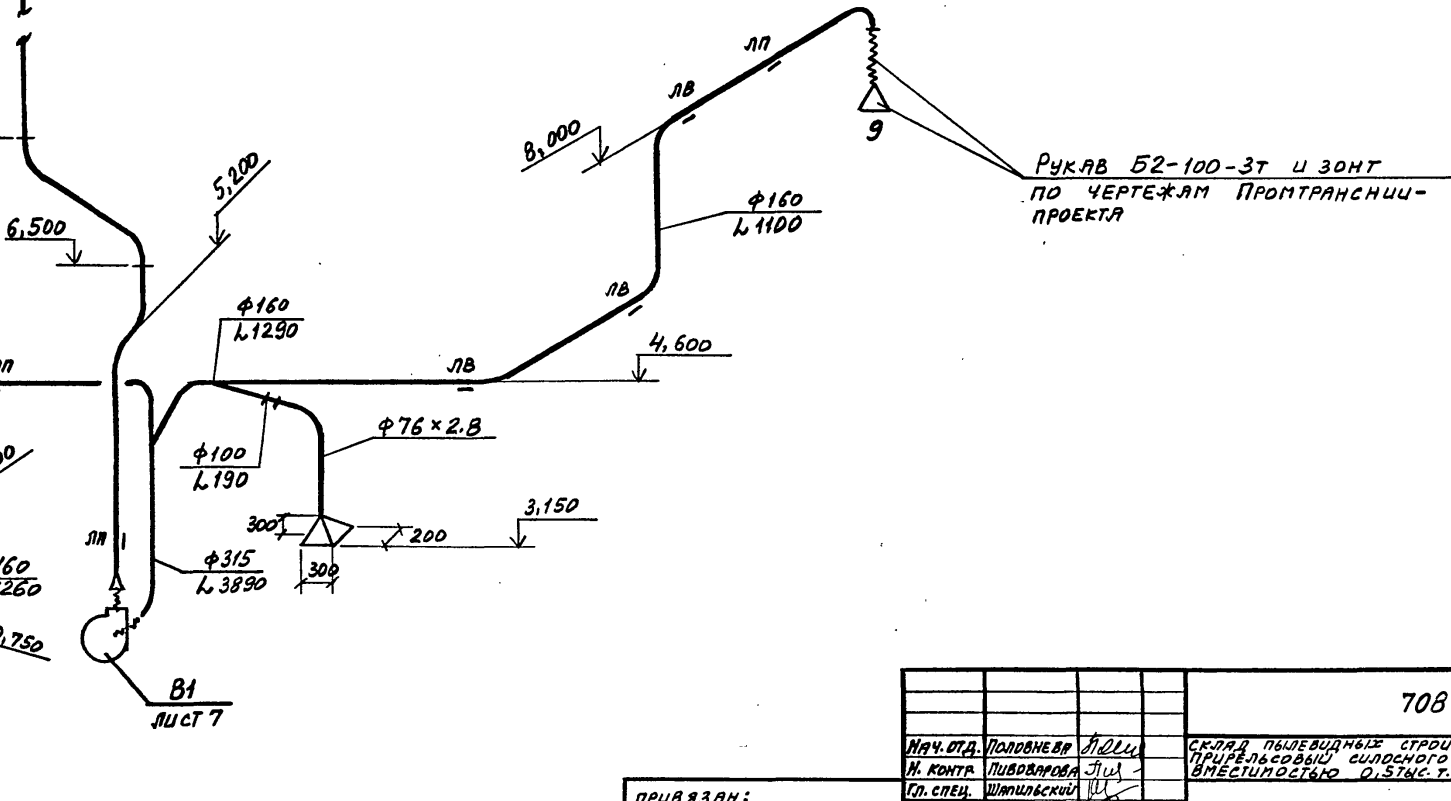

Инв. № подл. | Подпись и дата | Взамен инв. №

				708-57.90 ОВ	
Нач. отд.	Половнева		Склад пылевидных строительных материалов прирельсовый силосного типа (мобильный) вместимостью 0,5 тыс. т.		
Н. контр.	Пивоварова				
Гл. спец.	Шапильский			стадия	лист	листов
Зав. гр.	Кивгилл			Р	5	
Инж. I кат.	Белобородова					
Провер.	Кивгилл		Схемы систем П1, В1. Схема обвязки фильтров НС СМЦ 169 У3	Харьковский промстройниипроект		
Разраб.	Васильченко					
Рассчит.	Корчевная					

Привязан:

Инв. №

Альбом 2

Разрез 1-1

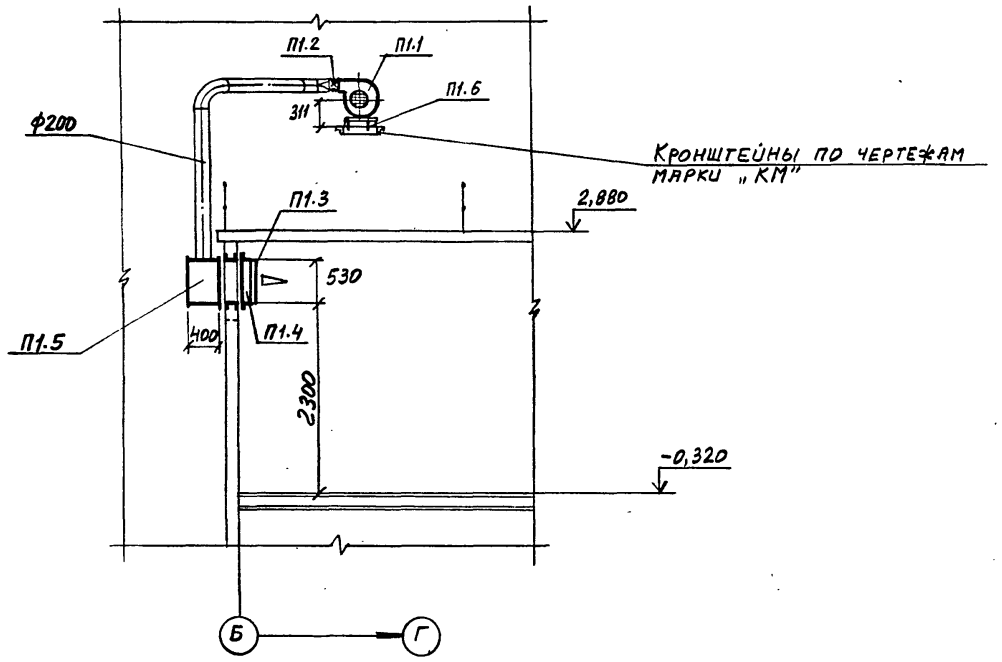

План на отметке -0,320

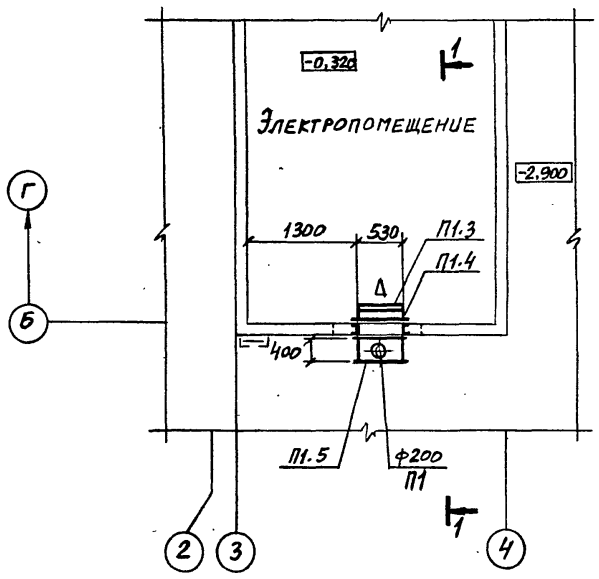

План кровли

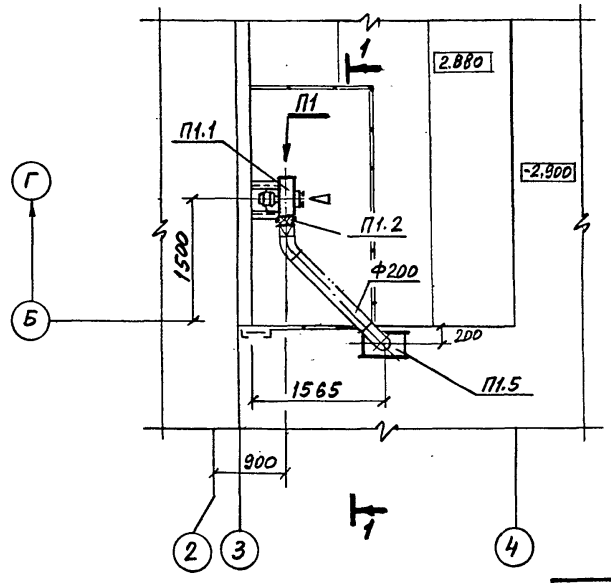

Спецификация отопительно-вентиляционных установок

Марка	Обозначение	Наименование	Кол.	Масса ед.кг.	Примечание
		П1			
П1.1		Установка в составе:	1	26,2	
		а) Вентилятор			
		радиальный			
		В-Ц4-75-2.5			
		с колесом Д = 0,9 Дном			
		исполнение 1			
		положение Л90°			
		б) Электродвигатель			
		4АА63А2 0,37 квт			
		2750 об/мин			
П1.2	5.904-38	Гибкая вставка			
		В.00.00-03	1	0,86	
П1.3		Фильтр ячейковый			
		тип ФЯУБ	1	3.0	
П1.4	лист ОВН3	Рама для крепления			
		ячейкового фильтра	1		
П1.5	лист ОВН 2	Коробка для под-			
		вода воздуха к			
		фильтру ФЯУБ	1		
П1.6		Болты с гайками			
		М10×100	4		

Привязан:

Инв.№

Нач.отд.	Половнева		
Н.контр.	Пивоварова		
Гл.спец.	Шапильский		
Зав.гр.	Кивгила		
Инж.техн.	Белобородова		
Провер.	Кивгила		
Разраб.	Василенко		

708-57.90 ОВ

Склад пылевидных строительных материалов прирельсовый силосного типа (мобильный) вместимостью 0,5 тыс. т.

Стадия	Лист	Листов
Р	6	

Установка П1

Харьковский Промстройниипроект

Инв.№подл. | Подпись и дата | Взам.инв.№

Альбом 2

План на отметке 21,600

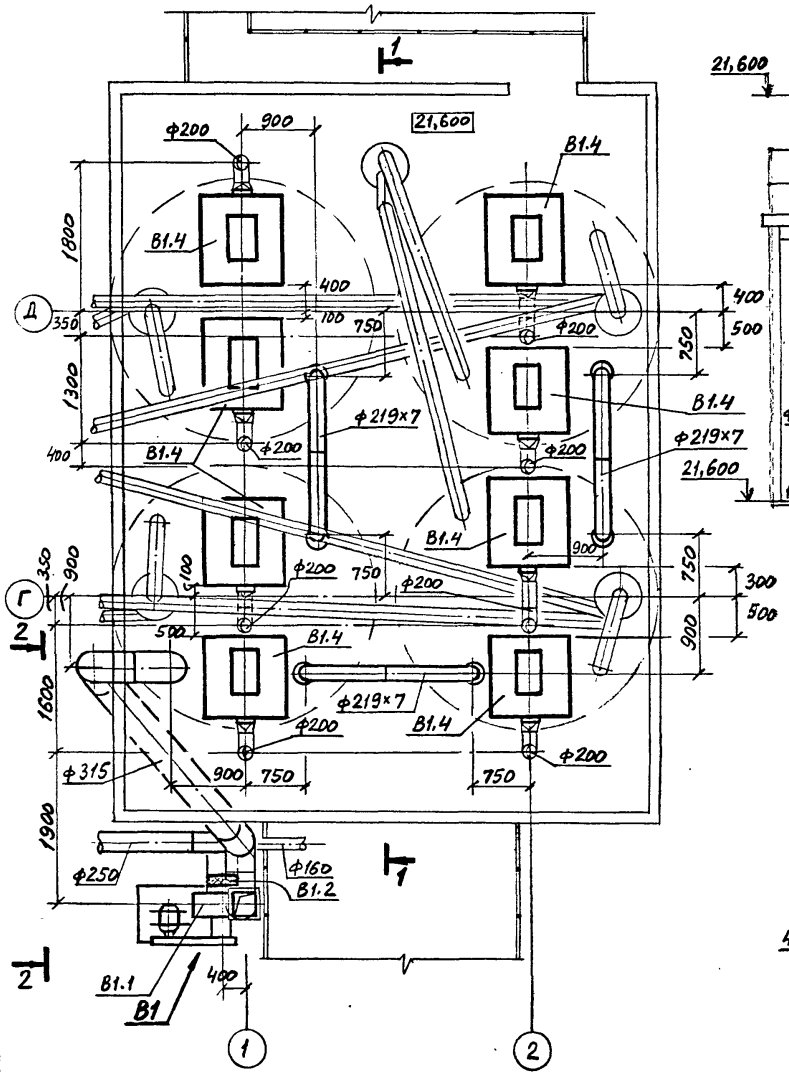

Разрез 1-1

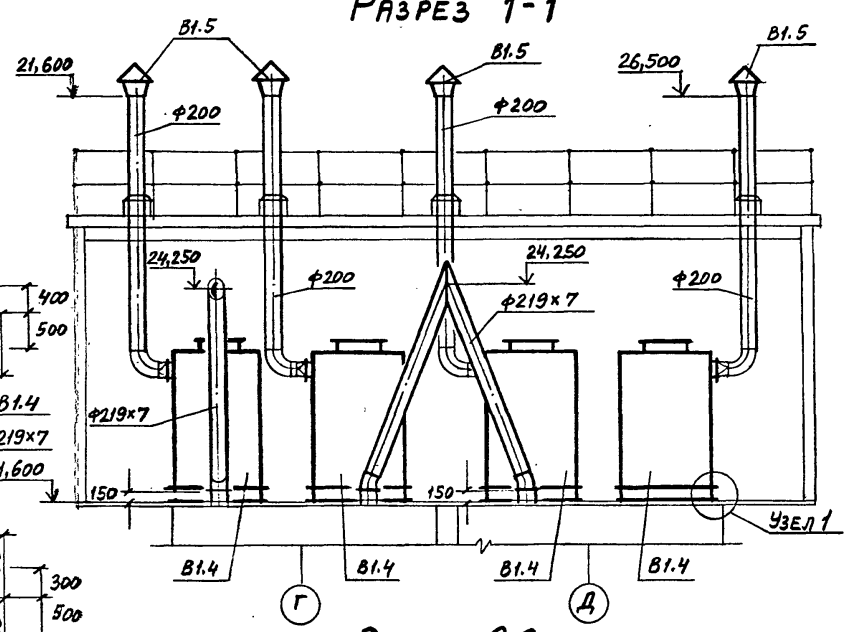

Разрез 2-2

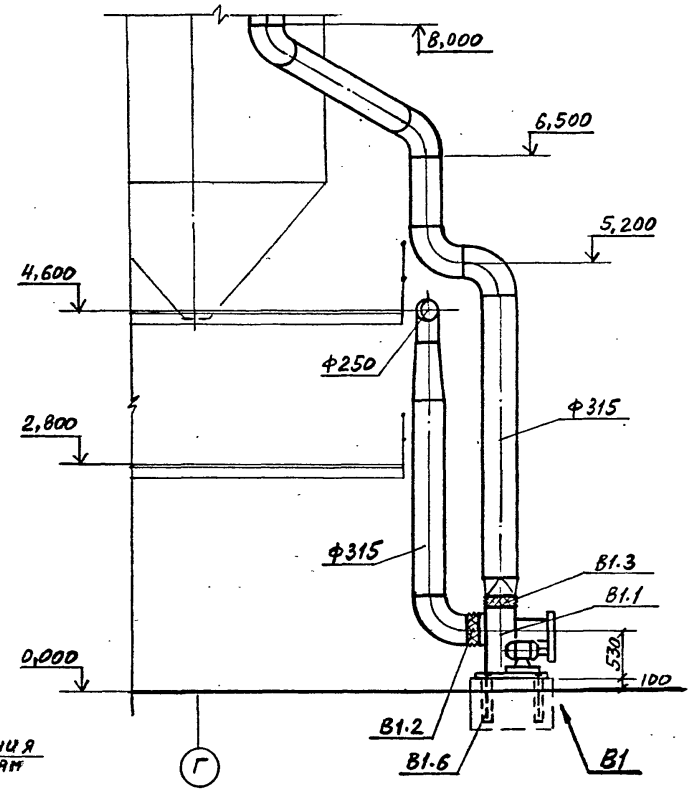

Узел 1

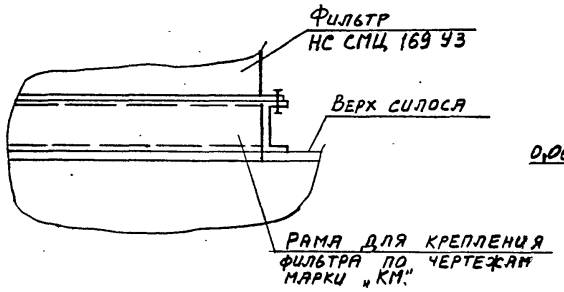

Спецификация отопительно-вентиляционных установок

Марка	Обозначение	Наименование	Кол.	Масса ед. кг.	Примечание
		В1			
В1.1		Установка в составе:	1	417	
		а) Вентилятор пылевой В-ЦП6-45-5 с колесом Д = 1м исполнение 6 положение Пр0°			
		б) Электродвигатель 4А132М4 11 квт, 1460 об/мин			
В1.2	5.904-38	Гибкая вставка В.00.00-09	1	1,71	
В1.3	5.904-38	Гибкая вставка Н.00.00-09	1	1,53	
В1.4		Фильтр НС СМЦ 169 УЗ	8	220	
В1.5	5.904-51 в.1	Зонт 3К.00.00	8	2,0	
В1.6		Болты с гайками М16×300	4		

Примечание:

Трубопроводы Ф 219×7 для перетока воздуха между силосами предназначены для обеспечения равномерной нагрузки по воздуху на фильтры.

Привязан:

Инв. №

Взамен инв.№ | Подпись и дата | Инв.№ подл.

		708-57.90	ОВ
Нач.отд.	Половнева	Склад пылевидных строительных материалов прирельсовый силосного типа (мобильный) вместимостью 0,5 тыс.т.	
Н.контр.	Лидовярова		
Гл.спец.	Шапильский		
Зав.гр.	Кивгила		
Инж.-техн.	Белобородова		
Провер.	Кивгила		
Разраб.	Васильченко	Установка В1.	Харьковский Промстройниипроект

Стадия Р | Лист 7 | Листов

ТИПОВОЙ ПРОЕКТ

708-57.90

СКЛАД ПЫЛЕВИДНЫХ СТРОИТЕЛЬНЫХ МАТЕРИАЛОВ ПРИРЕЛЬСОВЫЙ СИЛОСНОГО ТИПА МОБИЛЬНЫЙ ВМЕСТИМОСТЬЮ 0,5 ТЫС. ТОНН

АЛЬБОМ 2

ЧЕРТЕЖИ ОБЩИХ ВИДОВ НЕТИПОВЫХ КОНСТРУКЦИЙ СИСТЕМ ВЕНТИЛЯЦИИ

Привязан:

Инв. №

Обозначение	Наименование	Примечание
ОВН1	Чистки для круглых воздуховодов	
ОВН2	Коробка для подводов воздуха к фильтру ФЯУБ	
ОВН3	Рама для крепления ячейкового фильтра	

Инв. № подл. | Подпись и дата | Взам. инв. №

Привязан:

Инв. №

Нач. отд.	Половнева	
Н. контр.	Пивоварова	
Гл. спец.	Шапильский	
Зав. гр.	Кивгила	
Инж. техн.	Белобородова	
Провер.	Кивгила	
Разраб.	Гурьева	

708-57.90 ОВН

Содержание

Стадия	Лист	Листов
Р		

Харьковский Промстройниипроект

Общий вид

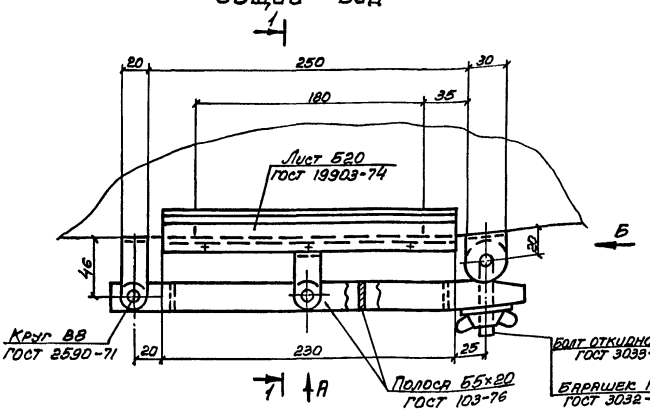

1-1

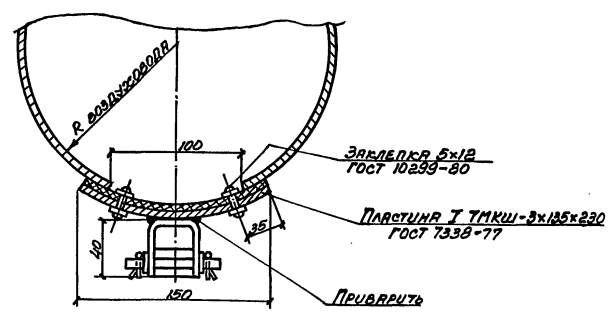

По А

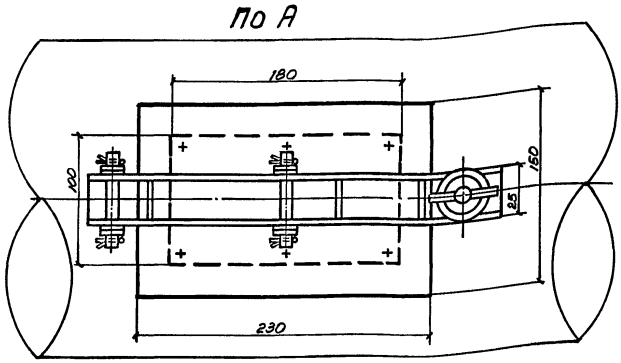

По Б

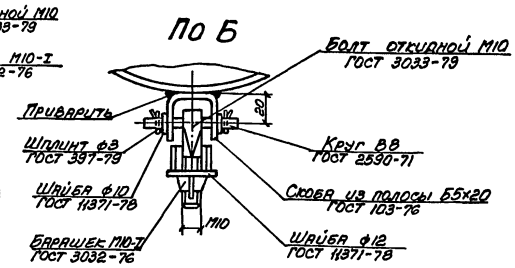

24533-02 31

Инв. № подл. | Подпись и дата | Взам. инв. №

Привязан:

Инв. №

Нач. отд.	Половнева	
Н. контр.	Пивоварова	
Гл. спец.	Шапильский	
Зав. гр.	Кивгила	
Инж. техн.	Белобородова	
Провер.	Кивгила	
Разраб.	Гурьева	

708-57.90 ОВН

Чистки для круглых воздуховодов

Стадия	Лист	Листов
Р	1	

Харьковский Промстройниипроект

Разрез 1-1

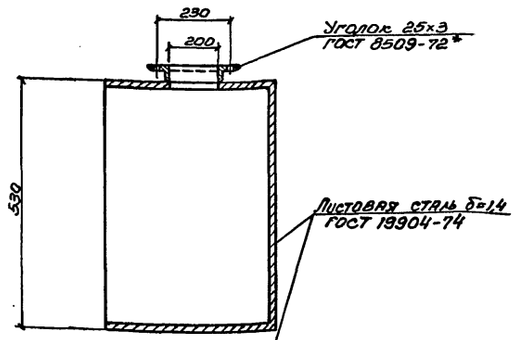

Общий вид

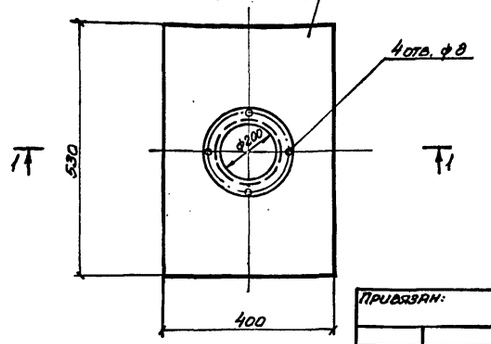

Привязан:

Инв. №

Инв. № подл. | Подпись и дата | Взам. инв. №

Нач. отд.	Половнева		
Н. контр.	Слободяник		
Гл. спец.	Шапильский		
Зав. гр.	Кивгила		
Инж. I кат.	Белобородова		
Провер.	Кивгила		
Разраб.	Гурьева		

708-57.90 ОВН

Коробка для подвода воздуха к фильтру ФЯУБ

Стадия	Лист	Листов
Р	2	

Харьковский Промстройниипроект

Общий вид

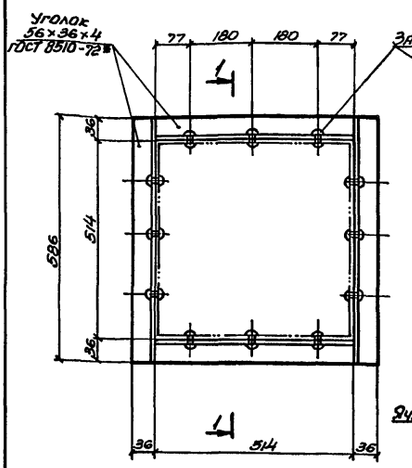

Разрез 1-1

Привязан:

Инв. №

Инв. № подл. | Подпись и дата | Взам. инв. №

Нач. отд.	Половнева		
Н. контр.	Слободяник		
Гл. спец.	Шапильский		
Зав. гр.	Кивгила		
Инж. I кат.	Белобородова		
Провер.	Кивгила		
Разраб.	Гурьева		

708-57.90 ОВН

Рама для крепления ячейкового фильтра

Стадия	Лист	Листов
Р	3	

Харьковский Промстройниипроект

24533-02 32

Альбом 2

План на отм. -3.100

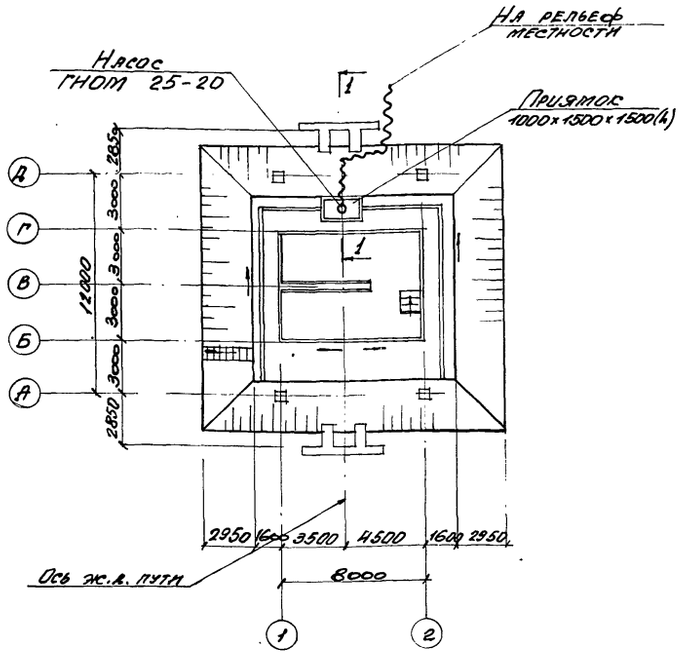

Разрез 1-1

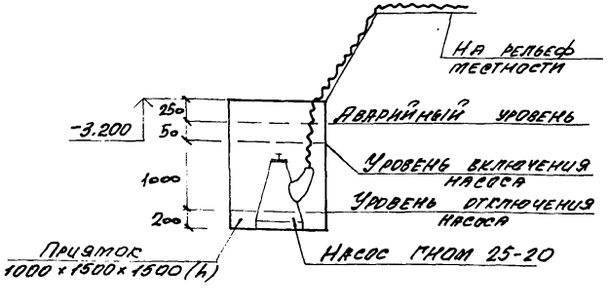

Общие указания

1. Рабочая документация разработана на основании:

— технологического задания института Промтрансниипроект г. Москва;
— архитектурно-строительных чертежей Харьковского Промстройниипроекта;
— технического проекта, выполненного институтом Харьковский Промстройниипроект;
— строительных норм и правил СНиП 2.04.01-85 и других нормативных материалов, используемых при разработке проекта;

2. Для удаления случайных, дождевых и талых вод в заглубленных частях склада предусматривается система лотков с приямком для сбора воды. Для откачки воды из приямка предусматривается установка насоса ГНОМ 25-20.

3. Управление насосом автоматическое в зависимости от уровня воды в приямке.

4. Вода откачивается на поверхность земли и сбрасывается в пониженные места по рельефу местности.

5. Мероприятия наружного пожаротушения выполняются при привязке проекта. Расход на наружное пожаротушение 10 л/сек.

Основные показатели по чертежам водопровода и канализации

Наименование системы	Потребный напор на вводе	Расчетный расход				Установленная мощность электродвигателя кВт	Примечание
		м³/сут	м³/ч	л/с	при пожаре л/с		
Канализация случайных вод				7		5,5	

Ведомость ссылочных и прилагаемых документов

Обозначение	Наименование	Примечание
Прилагаемые документы		
ВК.СО	Спецификация оборудования	

Проектная документация разработана в соответствии с действующими нормами, правилами, инструкциями и государственными стандартами, а также предусматривает мероприятия по безопасной эксплуатации зданий и сооружений с пожароопасным и взрывоопасным характером производства.

Июль 1990г. Главный инженер проекта [подпись] /Школьный/

Привязан:

Инв. N

ГИП	Школьный	[подпись]	11.07.90
Нач.отд.	Половнева	[подпись]	11.07.90
Н.контр.	Куцышина	[подпись]	11.07.90
Гл.спец.	Иткин	[подпись]	11.07.90
Зав.гр.	Куцышина	[подпись]	11.07.90
Разраб.	Давыдова	[подпись]	11.07.90
Провер.	Куцышина	[подпись]	11.07.90
Констр.	Хортова	[подпись]	11.07.90
Рассчит.	Давыдова	[подпись]	11.07.90

708 - 57.90 ВК

Склад пылевидных строительных материалов прирельсовый силосного типа (мобильный) вместимостью 0,5 тыс. т

Стадия	Лист	Листов
Р	1	1

Водоснабжение и канализация.

Харьковский Промстройниипроект

24533-02 (33)

3.X

gost.e-ecolog.ru